THIRARD

FABRICANT DE SÉCURITÉ DEPUIS 1920

CATALOGUE

CATALOG
CATÁLOGO

2024





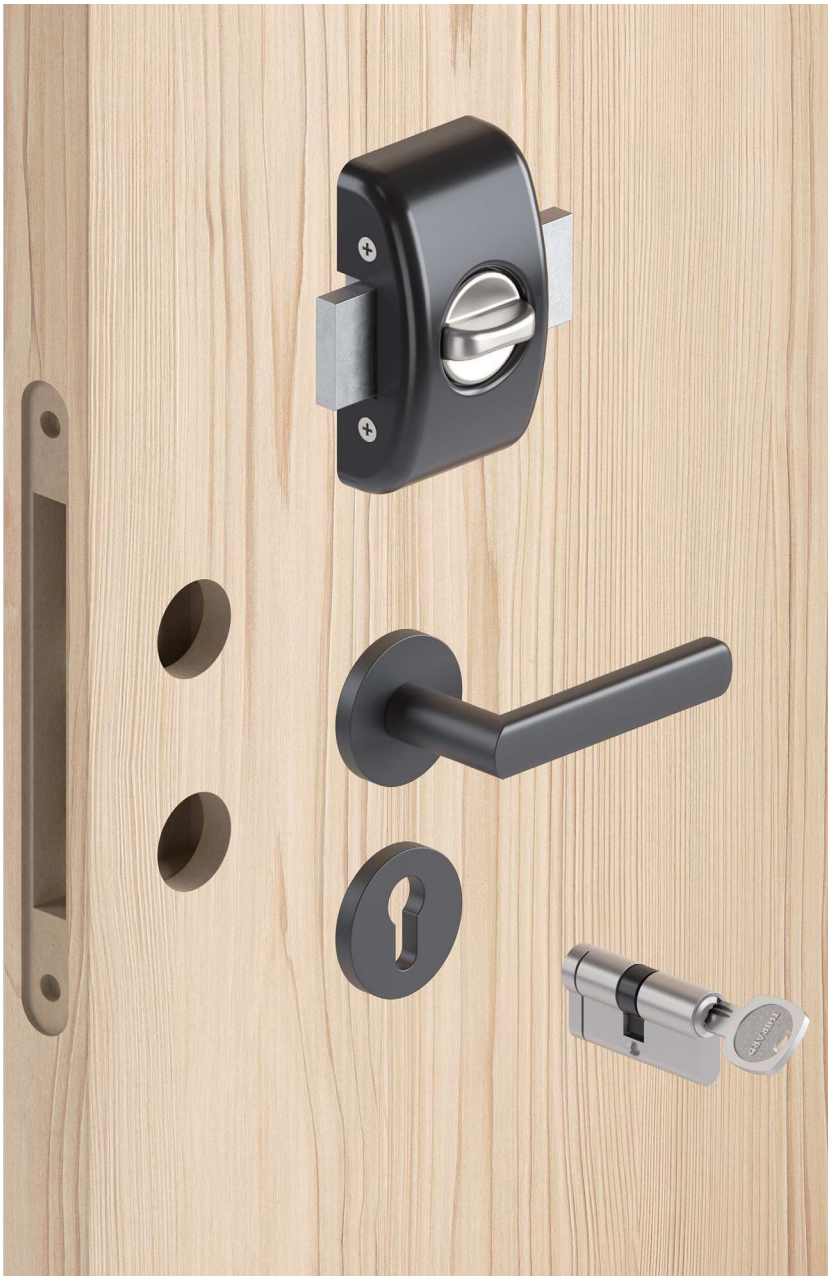

SAS THIRARD
45, rue Jean Jaurès - CS 60004
80390 Fressenneville Cedex - France
Tél: +33 (0)3 22 60 26 50
Fax: +33 (0)3 22 30 31 13
Email : commercial@thirard.fr

sommaire

table of contents / resumen



Edito / *Editorial* / Editorial 6

Organisation / *organization* / organización 9

Structure de l'offre / *Structure of the offer* / Estructura de la oferta 10

Zones géographiques / *Areas* / Áreas 12

Export / *Export* / Exportar 14

Concept Planète 16
Gsb / *DIY Stores* / Gran espacio de bricolaje
Merchandising

Marchés pro 28
professional markets / mercados profesionales

Digital 32

Les produits
Products / Productos

Controle d'accès 36
Access control / Control de acceso

Cadenas 58
Padlocks / Candados

Sandows 194
Sandows / Sandow

Consignation 208
Lockout / Bloqueo

Équipement de porte 278
Door locks / Equipamientos de puerta

Verrous 370
Blots / Cerraduras

Cylindres 480
Cylinders / Cilindros

Batteuses 588
Cam locks / Cerradura con leva

Serrures à encastrer 602
Mortise locks / Cerradura empotrable

Serrures à appliquer 786
Rom locks / Cerradura en aplique

Serrures de meuble 916
Furnishing door / Puerta de muebles

Coffres forts 922
Safe box / Caja fuerte

Poignées 942
Handles / Picaporte

Gamme SP / *SP* / SP 1052

Clés de rechange
Keys / Llaves 1064

Abréviations
Abbreviations / Abreviaturas

Conditions générales de vente

edito

editorial / editorial

2024 : une année de transition

Les efforts soutenus depuis des années permettent à l'entreprise THIRARD de réaliser les transformations nécessaires et de poursuivre son développement.

La récession menace en Europe et les coûts énergétiques pèsent toujours sur nos entreprises, mais THIRARD s'est mobilisé pour surmonter ces difficultés. L'entreprise a tous les atouts pour prendre des parts de marché et se développer sur de multiples secteurs économiques et géographiques.

Sur le plan industriel, les stocks des matières premières et de produits finis sont au maximum et tous les investissements prévus ont été réalisés. Un robot d'assemblage de cylindre, un robot d'assemblage de serrures à encastrer, une machine transfert, deux tours d'usinage numériques et 10 robots de polissage, acquis récemment, sont en fonctionnement. La logistique gagne également en capacité grâce à une extension de 1000m2.

Du point de vue des ressources humaines, nous poursuivons notre politique de recrutement dans toute l'entreprise. L'équipe marketing renforcée permet à THIRARD de construire, structurer et déployer son offre. Les équipes commerciales, organisées et puissantes, sont en ordre de marche pour gagner des marchés en Europe et dans le Monde.
Les gammes de produits THIRARD s'enrichissent de nouveautés : Une serrure fonction urgence, une serrure Targa 2, une nouvelles gamme de cadenas et antivols Vario (made in France), les produits intelligents Intelock, les évolutions de cylindres (HG5+, Transit2, Cobra2+…) le nouveau cylindre modulaire Dreamer,. À tout cela s'ajoute une nouvelle ligne de produits de tôlerie : range bûches et pellets, claustras et signalétique (made in France). Le nouveau système de Centre Service vient compléter également l'offre THIRARD.

En parallèle de ces nouveautés, THIRARD est heureux d'annoncer le lancement de FTH ! Créée en 1920, cette marque historique, 100% made in France, est de retour. Constitué de cadenas, verrous, cylindre et serrures « iconiques » de qualité, ce cœur de gamme va battre à nouveau ! Les produits FTH seront proposés à la vente sur thirard.fr
Les certifications ISO 14001 et 45001 ont été reconduites et la médaille d'argent Ecovadis obtenue un an seulement après le bronze ! Prochain objectif : la reconnaissance Ecovadis OR en 2025 et le label RSE ISO 26000 en 2026. Le déploiement de la politique RSE se poursuit et s'intensifie. L'entreprise THIRARD s'engage sur un plan d'économie, principalement sur ses dépenses énergétiques, avec un objectif affirmé de sobriété et de décarbonation. Suppression du fret aérien, évolution vers du fret ferroviaire, acier décarboné, suppression du P.V.C, souscription d'un contrat électricité verte, co-voiturage… Les actions sont concrètes, importantes et déployées dans tous les secteurs.

Enfin, 2024 est l'année de l'aboutissement du Concept Planète, lancé il y a 3 ans. Il s'agit d'un travail de transformation des emballages, conformément aux critères de la loi Agec. Ce nouveau cadre légal a été l'occasion de repenser complètement le packaging THIRARD selon deux axes :

- La rationalisation, avec des emballages plus légers et adaptés aux canaux de vente
- Le marketing, avec une nouvelle charte graphique et un merchandising optimisé.

2024: A year of transition

Sustained efforts over the years have enabled THIRARD to carry out the necessary transformations and continue its development.

The recession is looming in Europe and energy costs are still weighing on our businesses, but THIRARD has mobilised to overcome these difficulties. The company has all the assets it needs to take market share and expand in multiple economic and geographical sectors.

On the industrial front, stocks of raw materials and finished products are at a high level and all planned investments have been made. A cylinder assembly robot, a mortise lock assembly robot, a transfer machine, two digital machining lathes and 10 new polishing robots are all in service. Our logistic capacity has also been increased thanks to a 1,000m2 extension.
In terms of human resources, we continue our company-wide recruitment policy. The strengthened marketing team will enable THIRARD to build, structure and deploy its offers. The sales teams, organised and powerful, are ready to win markets in Europe and around the world.
THIRARD's product ranges are being enhanced with new features: an emergency function lock, a new 3-point lock (Targa 2), a new range of padlocks and anti-theft devices called Vario (made in France), Intelock intelligent products, evolutions in our cylinder ranges (HG5+, Transit2, Cobra2+, etc.) and a new modular cylinder named Dreamer. All these novelties are complemented by a new range of sheet metal products: log and pellet storage, screens and signage (made in France). The new Service Centre system also completes the THIRARD range.
Alongside these new products, THIRARD is delighted to announce the launch of FTH! Created in 1920, this historic brand, 100% made in France, is back. Comprising high-quality padlocks, bolts, cylinders and "iconic" locks, this core range will be beating again! FTH products will be on sale at thirard.fr

The ISO 14001 and 45001 certifications have been renewed and the Ecovadis silver medal obtained just one year after the bronze! Next step: Ecovadis GOLD recognition in 2025 and the ISO 26000 CSR label in 2026. The deployment of the CSR policy is continuing and intensifying. THIRARD is committed to a savings plan, mainly in energy costs, with stated sobriety and carbon-free objectives. Eliminating air freight, moving towards rail freight, carbon-free steel, cancelling P.V.C., taking out a green electricity contract, car-sharing... The actions are concrete, significant and deployed in all sectors.

Finally, 2024 marks the achievement of the Planète Concept, launched 3 years ago. This involves transforming packaging in accordance with the criteria of the Agec law. This new legal framework was an opportunity to completely rethink THIRARD packaging along two lines:

- Rationalisation, with lighter packaging adapted to sales channels

- Marketing, with a new graphic charter and optimised merchandising.

THIRARD has the resources, the means, the skills and the determination to make 2024 the year of transition!

2024 : un año de transición

Los esfuerzos sostenidos a lo largo de los años han permitido a THIRARD llevar a cabo las transformaciones necesarias y seguir desarrollando.

La recesión se avecina en Europa y los costes de la energía siguen pesando sobre nuestras empresas, pero THIRARD está superando estas dificultades. La empresa cuenta con todos los activos para ganar cuota de mercado y desarrollarse en múltiples sectores económicos y geográficos.

En el aspecto industrial, el stock de materias primas y productos terminados están en su punto máximo y se realisaron todas las inversiones previstas. Están en funcionamiento un robot de montaje de cilindros, un robot de montaje de cerraduras empotradas, una máquina de transferencia, dos tornos de mecanizado digital y 10 robots de pulido, recientemente adquiridos. La logística también gana una capacidad de 1000m2.

Desde el punto de vista de los recursos humanos, seguimos con nuestra política de contratación en toda la empresa. El equipo de marketing reforzado permite a THIRARD construir, estructurar y desplegar su oferta. Los equipos de ventas, organizados y potentes, están listos para conquistar mercados en Europa y en todo el mundo.

Las gamas de productos THIRARD se enriquecen con nuevas características: una cerradura de emergencia, una cerradura Targa 2, una nueva gama de candados y antirrobos Vario (fabricados en Francia), productos inteligentes Intelock, evoluciones de cilindros (HG5+, Transit2, Cobra2+...) el nuevo cilindro modular Dreamer. A todo esto se suma una nueva línea de productos de chapa: gama de troncos y pellets, pantallas y señalización (made in France). El nuevo sistema de centro de servicio también completa la oferta de THIRARD.

Además de estas nuevas características, THIRARD se complace en anunciar el lanzamiento de FTH ! Creada en 1920, esta marca histórica, 100% made in France, está de vuelta. Está compuesta por candados, cerrojos, cilindros y cerraduras "icónicas" de calidad. ¡ Este corazón de gama volverá a latir! Los productos de FTH estarán a la venta en thirard.fr



Se renovaron las certificaciones ISO 14001 y 45001 y se obtuvo la medalla de plata de Ecovadis solo un año después del bronce. El siguiente objetivo es conseguir el reconocimiento Ecovadis GOLD en 2025 y la etiqueta ISO 26000 CSR en 2026. El despliegue de la política de RSE continúa y se intensifica. THIRARD apuesta por un plan de ahorro de costes, principalmente en su gasto energético, con un objetivo declarado de sobriedad y descarbonización. Abolición del transporte aéreo, evolución hacia el transporte ferroviario, acero libre de carbono, abolición del POC, suscripción a un contrato de electricidad verde, coche compartido... Las acciones son concretas, importantes y se despliegan en todos los sectores.

Finalmente, 2024 es el año de la culminación del 'Concept Planet', lanzado hace 3 años. Se trata de un trabajo de transformación de envases, de acuerdo con los criterios de la ley AGEC. Este nuevo marco legal fue una oportunidad para repensar por completo los envases THIRARD en dos líneas:

- Optimización, con envases más ligeros y adaptable al canal de venta
- Marketing, con una nueva carta gráfica y un merchandising optimizado.

THIRARD tiene los recursos, los medios, las habilidades y una fuerte voluntad para hacer de 2024 el año de la transición.

Barnabé Chivot
Président
President
Presidente




IEMCA
D2-CNC

organisation

organization / organización

Pour répondre efficacement aux besoins de chacun de ses clients, Thirard est organisé en 4 pôles :

- Un service dédié à la distribution spécialisée, constitué d'une équipe de 90 commerciaux
- Un service industrie dédié aux intégrateurs de solutions mécaniques de fermeture
- Un service export dédié aux marchés européens, et mondiaux
- Un pôle e-commerce.

L'entreprise Thirard possède une organisation industrielle et logistique puissante qui garantit la production et la livraison de produits de qualité dans des délais optimums.

To effectively meet each customer's needs, Thirard is organized in 4 departments :

- *A department dedicated to specialized distribution, comprised of a team of 90 sales representatives*
- *An industry department dedicated to closing mechanical solutions integrators*
- *An export department dedicated to European and Global markets*
- *E-commerce pole*

Thirard company has a powerful industrial and logistic organization which guarantees production and delivery of quality products in an optimum lead-time.

Para responder con eficacia a las necesidades de cada uno de sus clientes, Thirard está organizado en 4 áreas:

- Un servicio dedicado a la distribución especializada, formado por un equipo de 90 comerciales.
- Un servicio industrial dedicado a integradores de soluciones del cierre mecánico.
- Un servicio de exportación dedicado a los mercados europeos y globales.
- División de comercio electrónico

Thirard tiene una poderosa organización industrial y logística que garantiza la producción y en-trega de productos de calidad en el tiempo óptimo .

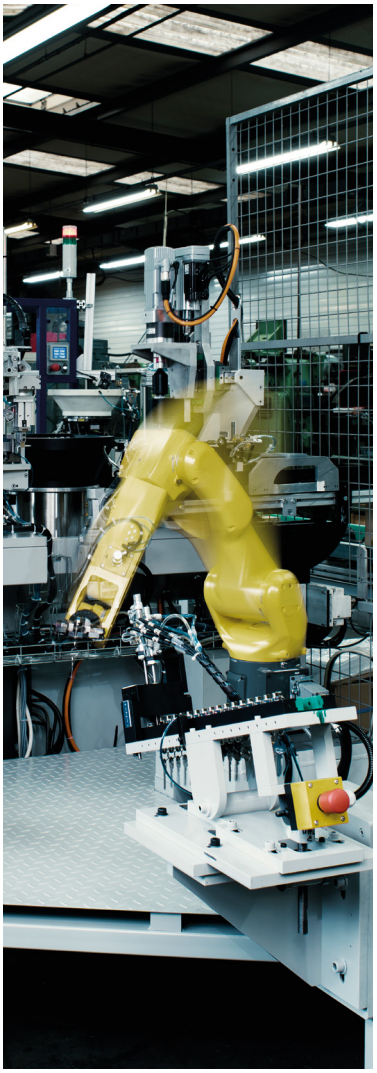

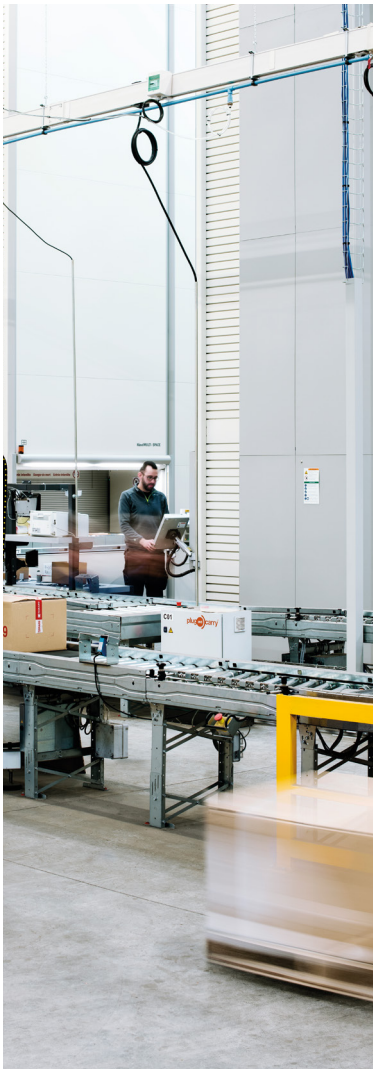

Thirard, leader en France dans la distribution spécialisée de quincaillerie serrurerie, propose une offre structurée en 4 canaux :

- la **GSB/GSA** avec des implantations Thirard et SP
- le **négoce matériaux**, avec des gammes Thirard en conditionnement spécifiques Pro
- la **quincaillerie bâtiment**, avec des gammes Thirard en conditionnement Pro
- la **fourniture industrielle** avec des solutions d'équipement de fermeture et de contrôle d'accès.

Une force de vente est au service de chaque canal de distribution.

THIRARD, the French leader in the specialized distribution of hardware, offers a range of products and services through 4 channels:

- ***DIY stores and Food superstores** with THIRARD and SP layouts*
- ***Material Trade** with THIRARD ranges in specific Professional packaging*
- ***Hardware building** with THIRARD ranges in professional packaging*
- ***Industrial supply** with door fittings and access control solutions*

A sales force is dedicated to each distribution channel.

THIRARD, líder en Francia en la distribución especializada de ferretería y cerrajería, ofrece una oferta estructurada en 4 canales:

- **Espacios de bricolajes y supermercados de alimentos** con espacio de estantería THIRARD y SP
- **Almacenes de materiales** con gamas THIRARD en un embalaje especifico para los profesionales
- **Ferretería de la construcción**, con las gamas THIRARD en un embalaje por los profesionales
- **Suministro industrial** y soluciones de control de acceso.

Una fuerza de ventas esta al servicio de cada canal de distribución

4 canaux

structure de l'offre

offer structure / estructura de la oferta

- GRANDE SURFACE BRICOLAGE ET ALIMENTAIRE



- NÉGOCE MATÉRIAUX



- QUINCAILLERIE BÂTIMENT

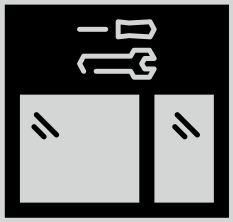

- FOURNITURE INDUSTRIELLE



zones géographiques

areas / áreas



ZONE 1

Royaume Uni / United Kingdom
Ukraine / Ukraine
Pologne / Poland
Slovaquie / Slovakia
Estonie / Estonia
Lituanie / Lituania
Lettonie / Latvia

ZONE 2

Roumanie / Romania
Hongrie / Hungary
Bulgarie / Bulgaria
Croatie / Croatia
Serbie / Serbia
Albanie / Albania
Royaume Uni / United Kingdom

ZONE 3

Allemagne / Germany
Espagne / Spain
Italie / Italy
Grèce / Greece
Portugal / Portugal
République Tchèque / Czech Republic
Pays bas / Netherland
Royaume Uni / United Kingdom

ZONE 4

Suède / Sweden
Norvège / Norway
Finlande / Finland
Danemark / Danemark

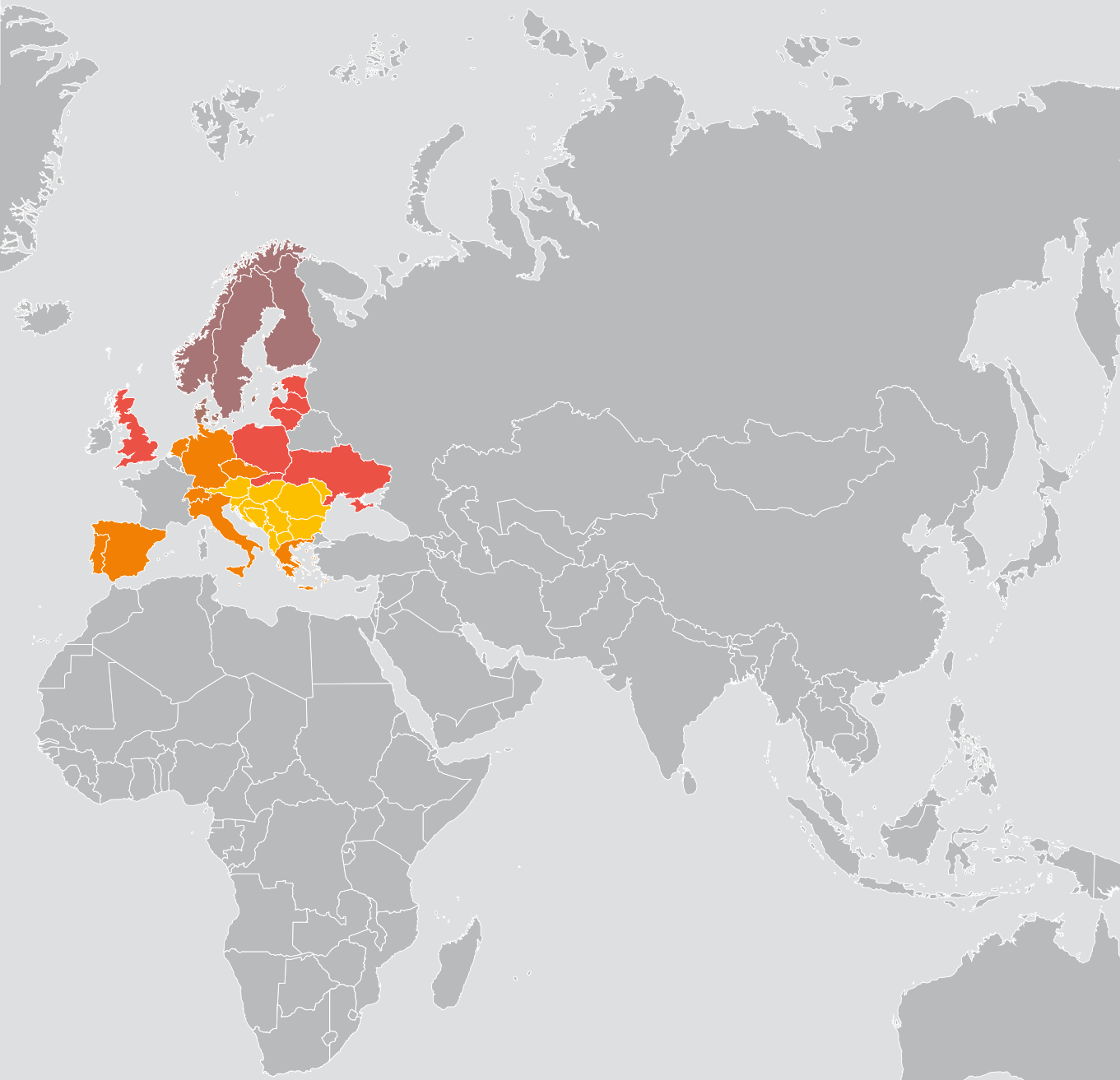

THIRARD
FABRICANT DE SÉCURITÉ DEPUIS 1920

THIRARD
BALCANI

THIRARD
POLSKA

THIRARD
ASIA

Une entreprise taillée pour exporter dans le monde entier

La présence de THIRARD sur les marchés internationaux est historique. D'abord présent en Afrique du Nord et de l'ouest, THIRARD a ensuite étendu son action commerciale vers le Moyen-Orient et l'Europe centrale puis peu à peu vers l'ensemble de l'Europe et l'Asie. La quasi-totalité des continents sont actuellement couverts.
Les équipes commerciales sont disponibles pour répondre aux besoins et proposer des offres adaptées à chaque zone géographique.

Grâce à son stock, à la largeur et la profondeur de ses gammes, à sa logistique puissante et à ses capacités de production dans ses usines en France et Europe, THIRARD peut répondre très rapidement à tous types de commandes (petites et grandes séries).

De plus, l'entreprise est en mesure de proposer des produits conformes aux normes des pays de destination. Enfin, les engagements pris en matière de politique RSE permettent à THIRARD de répondre aux plus hauts degrés d'exigences des grands groupes internationaux.

THIRARD propose plusieurs approches selon les marchés et les besoins.
• Pour les marchés de la distribution, des concepts de vente performants sont développés, composés de gammes de produits ciblés et d'un merchandising personnalisé.
• Pour les projets, THIRARD propose un accompagnement sur tous les besoins de sécurisation avec notamment des gammes qui permettent de répondre aux projets les plus spécifiques : organigramme, sécurisation d'ERP ou de sites sensibles, consignation de matériel et sécurisation des travailleurs.

THIRARD has a long history in international markets. Initially present in North and West Africa, THIRARD then extended its sales activities to the Middle East and Central Europe, and gradually to the whole of Europe and Asia. Almost every continent is now covered.
The sales teams are on hand to respond to customers' needs and offer products adapted to each geographical area.

Thanks to its stock, the breadth and depth of its ranges, its powerful logistics and its production capacity in its factories in France and Europe, THIRARD can respond very quickly to all types of order (small and large series).

Furthermore, the company can offer products that comply with the standards of the destination countries. Also, the commitments made in terms of CSR policy enable THIRARD to meet the highest standards of major international groups.

THIRARD offers several solutions depending on markets and needs.
- For retail markets, we develop high-performance sales concepts based on targeted product ranges and personalised merchandising.
- For projects, THIRARD offers support for all security requirements, with product ranges designed to meet the most specific projects: master key system, protection of ERP or sensitive sites, equipment lockout and worker security.

La presencia de THIRARD en los mercados internacionales es histórica. Inicialmente presente en el norte y oeste de África, THIRARD amplió su acción comercial a Medio Oriente y Europa Central y luego, gradualmente, a toda Europa y Asia. Ahora casi todos los continentes están cubiertos.
Los equipos de ventas están disponibles para satisfacer las necesidades y proporcionar ofertas adaptadas a cada área geográfica.

Gracias a su stock, a la amplitud y profundidad de sus gamas, a su logística potente y a sus capacidades de producción en sus fábricas de Francia y Europa, THIRARD puede responder muy rápidamente a todos tipos de pedidos (pequeñas y grandes series).

Además, la empresa es capaz de ofrecer productos que cumplen con las normas de los países de destino. Por último, los compromisos asumidos en materia de política de RSC permiten a THIRARD cumplir con los más altos niveles de exigencia de los grandes grupos internacionales.

THIRARD ofrece varios enfoques en función de los mercados y las necesidades.
• Para los mercados de las distribución, se desarrollan conceptos de ventas de alto rendimiento, que consisten en gamas de productos específicas y merchandising personalizado.
• Para los proyectos, THIRARD ofrece soporte para todas las necesidades de seguridad, incluyendo gamas que permiten responder a los proyectos más específicos: amaestramiento, seguridad en locales de pública concurrencia o sitios sensibles, consignación del material y seguridad de los trabajadores.

export

export /
exportar




THIRARD
FABRICANT DE SÉCURITÉ DEPUIS 1920
CHOISIR SON
CADENAS
CARACTÉRISTIQUES
NIVEAU DE SÉCURITÉ
MINI CLÉ
CHOISIR SON
CYLINDRE
DE SERRURE
VÉRIFIER LA DIMENSION
OPTIMISER LA PROTECTION
CHOISIR SELON LE TYPE DE CLÉ

concept planète



Transition et révolution : le concept PLANÈTE

Les contraintes réglementaires de la loi AGEC concernant les emballages ont poussé les équipes THIRARD à repenser complètement les packagings selon deux axes :

- **La rationalisation avec un travail sur la structure des gammes et le développement de nouveaux conditionnements, plus légers, adaptés aux canaux de vente.**

- **Le marketing avec une nouvelle charte graphique et un merchandising optimisé.**

Lancé en 2022, le programme a abouti à un concept phygital comportant une extension d'offre sur le web et un concept sur mesure modulaire en espace de vente. L'objectif final est la suppression du plastique à usage unique, 60% de nos emballages ont été redéfinis et sont déjà compatibles AGEC, les équipes continuent de travailler pour apporter une réponse totale.

Une part croissante des consommateurs effectuent une recherche préalable sur le web avant leur achat en magasin. L'espace de vente devient un lieu de « transformation » du processus d'acquisition d'un produit. En complément du packaging, les informations sur le lieu de vente et les conseils des professionnels sont déterminants dans la finalisation de l'achat. Le rôle du conseiller de vente prend tout son sens dans cette combinaison phygitale.

The regulatory constraints of the AGEC law concerning the packaging prompted the THIRARD's Teams to completely rethink the packaging along two lines:

- *A Rationalization with work on the structure of the ranges and the development of new packaging, lighter, adapted to the sales channels.*

- *Marketing with a new graphic charter and optimized merchandising.*

Launched in 2022, the program resulted in a "phygital" concept comprising an extension of the offer n the web and modular tailor-made concept in the DIY stores. The final objective is the elimination of single use plastic, 60% of our packaging has been redefined and is already AGEC compatible, the teams continue to work to provide a total response.

A growing share of consumers do research on the web before making a purchase in store. The DIY Stores becomes a place of "transformation" of the process of acquiring a product. In addition to the packaging, information on the point of sale and advice from professionals are decisive in finalizing the purchase. The role of the sales consultant takes on its full meaning in this "phygital" combination.

Las limitaciones reglamentarías de la ley AGEC en materia de embalajes llevaron a los equipos de THIRARD a repensar completamente el embalaje en dos líneas:

- La Racionalización con una nueva definición de la estructura de las gamas y del desarrollo de los nuevos embalajes, mas ligeros y adaptados a los canales de venta.

- El Marketing con una nueva carta grafica y un merchandising optimizado.

Iniciado en 2022, el programa resultó en un concepto "phygital" que comprende una extensión de la oferta en la web y un concepto modular a medida en los espacios de venta. El objetivo final es la eliminación del plástico de un solo uso, el 60% de nuestros embalajes se han redefinido y ya son compatibles con AGEC, los equipos siguen trabajando para dar una respuesta total.

Una proporción cada vez mayor de consumidores investiga en la web antes de realizar una compra en la tienda. El espacio de venta se convierte en un lugar de "transformación" del proceso de adquisición de un producto. Además del embalaje, la información en el punto de venta y el asesoramiento de profesionales son determinantes a la hora de finalizar la compra. El papel del consultor de ventas adquiere todo su significado en esta combinación "phygital".

gsb/gsa *DIY stores /*
gran espacio de bricolaje

THIRARD propose désormais des **boites fourreau** en carton pour le conditionnement d'une grande partie de ses produits.



Plus d'info !

Fiche produit enrichie

Tuto et astuces
en image

Notice d'installation
sous format vidéo





Le verrou Apache est proposé en 3 couleurs : blanc, bronze, anthracite



gsb/gsa *DIY stores /*
gran espacio de bricolaje













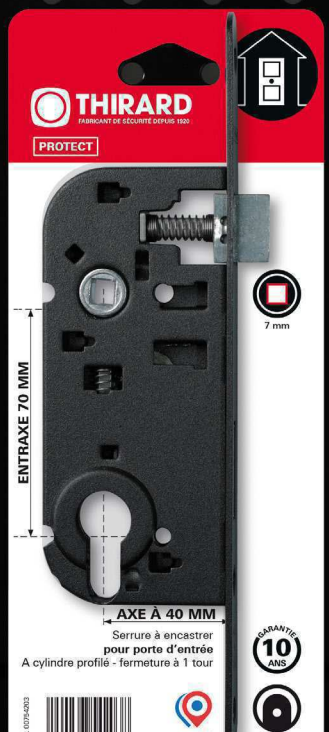





Plus clair, plus moderne, plus impactant !

La nouvelle charte graphique des emballages THIRARD est l'aboutissement d'un long travail de maturation, sur la base du système précédent. Tout a été repensé pour gagner en lisibilité, en simplicité, en efficacité... et donc en impact en linéaire.

Le premier objectif a été de renforcer la marque en adoptant un bandeau rouge en partie haute des emballages. Ce principe apporte en plus une cohérence avec l'ensemble de la communication THIRARD.

Le nouveau design du système de segmentation, plus compact, regroupe la gamme du produit et le niveau de sécurité. La lecture est plus simple et immédiate.

Les pictogrammes de caractéristiques produit et d'usage on été modernisés et regroupés sur la droite, en 3ème niveau de lecture. Un QR code a été ajouté. Il permet un lien direct vers la fiche produit.

Toutes ces évolutions sur la structure et le design améliorent la présence de la marque en magasin et son potentiel de séduction.

The new graphic charter of THIRARD packaging is the result of a long maturation process, based on the previous system. Everything has been rethought to improve readability, simplicity, efficiency and therefore impact on the self.

The first objective was to reinforce the brand by adapting a red band at the top of the packaging. This principle also brings coherence with THIRARD's communications.

The new design of the segmentation system, more compact, groups the product range and the level of safety. It's easier and more immediate to read.

The products characteristics and usage pictograms have been modernized and grouped together on the right, in the third reading level. A QR code has been added. It allows a direct link to the product sheet.

All these evolutions on the structure and the design improve the presence of the brand in store and its potential of seduction.

La nueva carta grafica de los embalajes THIRARD es el resultado de un largo proceso de maduración, basado en el sistema anterior.
Todo se ha repensado para mejorar la legibilidad, la sencillez y la eficacia y por tanto un impacto en el lineal.

El primer objetivo era reforzar la marca adoptando una banda roja en la parte superior del embalaje. Este principio también aporta coherencia al conjunto de la comunicación de THIRARD.

El nuevo diseño del sistema de segmentación, más compacto, agrupa la gama de productos y el nivel de seguridad. La lectura es más fácil e inmediata.

Los pictogramas de las características y el uso de los productos se han modernizado y agrupado a la dereche, en el tercer nivel de lectura. Se ha añadido un código QR para permitir un enlace directo a la ficha de producto.

Todos estos cambios en la estructura y el diseño mejoran la presencia de la marca en la tienda y su potencial para atraer a los clientes.







THIRARD annonce le lancement de sa nouvelle marque premier prix SP.
Simple, impactante, colorée, cette nouvelle marque SP sera proposée à la fois en GSB et en GSA. Son principe graphique essentiellement visuel, complété par des informations multilingues au dos destine également ces gammes à une distribution internationale.

THIRARD announces the launch of its new premium brand SP.
Simple, impactful, and colorful, this new SP brand will be offered in DIY stores. Its essentially visual graphic principle, completed by multilingual information on the back, is also intended for international distribution.

THIRARD anuncia el lanzamiento de su nueva marca premium SP.
Sencilla, llamativa y colorida, esta nueva marca de SP se ofrecerá tanto en espacios de bricolaje como en gran almacén de alimentos. Su principio gráfico, esencialmente visual, complementado con información multilingüe en el reverso, está pensado también para la distribución internacional.

SP.





gsb/gsa Premier prix

low price / Premier prix



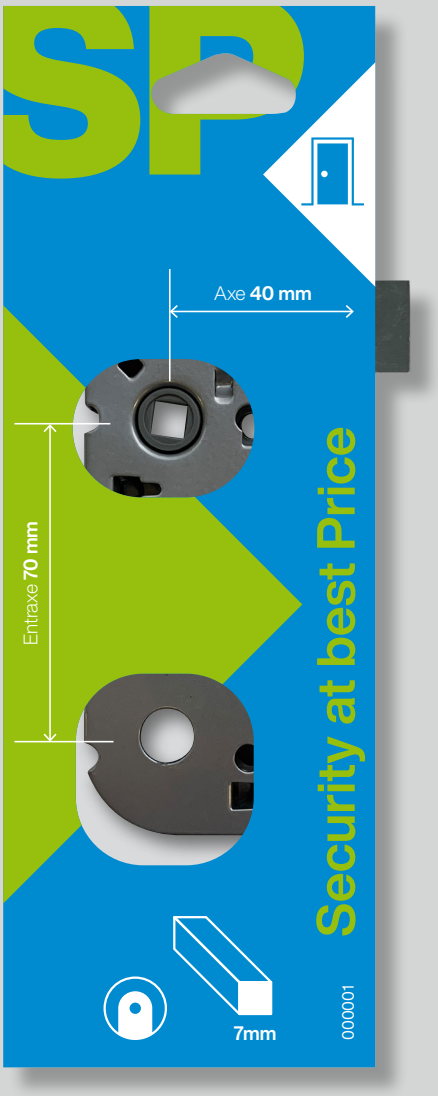

merchandising





Un merchandising à la mesure des besoins de la distribution !

THIRARD accompagne ses clients pour une implantation réussie en espace de vente.

Nos équipes ont conçu un dispositif pour gagner en efficacité et guider le consommateur.

- Marques ombrelles
- Implantations verticales pour une montée en gamme
- QR code sur le packaging
- Kit signalétique
- Concept sur mesure

De plus, nous apportons notre expertise digitale et nos préconisations e-merchandising pour enrichir les sites web de nos distributeurs et ainsi optimiser l'expérience client.

THIRARD accompanies its consumers for a successful display layout in the DIY Stores.

Our teams have designed a device to increase efficiency and lead the consumer.

- *Umbrella brands*
- *Vertical layouts for a move upmarket*
- *QR code on the packaging*
- *Signage kit*
- *Tailor made concept*

In addition, we bring our digital expertise and our e-merchandising recommendations to enrich the websites of our distributors and thus optimize the customer experience.

THIRARD acompaña a sus clientes para un establecimiento exitoso en el espacio de ventas.

Nuestros equipos han diseñado un dispositivo para aumentar la eficiencia y orientar al consumidor.

- Marcas paraguas
- Diseños verticales para un aumento de gama
- Código QR en el embalaje
- Kit de señalización
- Concepto a medida

Además, aportamos nuestra experiencia digital y nuestras recomendaciones de e-merchandising para enriquecer los sitios web de nuestros distribuidores y así optimizar la experiencia del cliente.

RESIST

PROTECT

ECO



Exemple de Cross selling

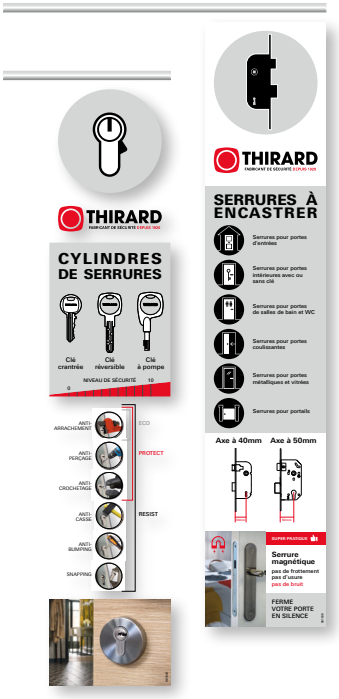

Des solutions spécifiques selon le mode de distribution

THIRARD conçoit et développe des solutions complètes pour la distribution des produits en espace de vente.

Le système pour gondole basse, qui combine des produits en exposition et des boites carton, est une solution modulaire exclusive THIRARD.

Ce mode d'organisation représente une alternative intéressante à la présentation sur broche.

THIRARD designs and develops complete solutions for product distribution in retail store.

The low shelf system, which combines products on display and carton boxes, is an exclusive THIRARD modular solution.

This organization represents an interesting alternative to spindle-mounted displays.

THIRARD diseña y desarrolla soluciones completas para la distribución de productos en zonas de venta.

El sistema de góndola baja, que combina productos expuestos y cajas de cartón, es una solución modular exclusiva de THIRARD.

Este método de organización representa una interesante alternativa a la exposición por husillos.





Concept modulaire
Les produits en exposition sont fixés sur des grilles métalliques amovibles.

Modular concept
Products on display are fixed to removable metal grids.

Concepto modular
Los productos expuestos se fijan a rejillas metálicas desmontables.

merchandising



marchés pro

professional markets / mercados profesionales



Présent sur les marchés professionnels de la quincaillerie bâtiment et du négoce matériaux depuis plus de 35 ans, Thirard poursuit sa progression et consolide son action sur ce secteur.
L'organisation des équipes spécialisées a été repensée pour être au plus proche des attentes clients. La direction, accompagnée d'un chef des ventes et d'un pôle formation, pilote une force de vente composée de plus de 15 personnes.

Ces équipes dédiées accompagnent les clients sur le suivi des dossiers, les relevés d'organigrammes et la prescription. La qualité d'écoute client, maître-mot du secteur Thirard pro, combinée au savoir-faire technique, permet, de plus, le développement de produits de fabrication spéciale, sur mesure.

L'ensemble de la force de vente Thirard est à la disposition des clients, notamment les vendeurs, pour de la formation en serrurerie quincaillerie.

THIRARD développe son offre pro avec le nouveau système de Centre Service, et une gamme complète de consignation. Thirard renforce également son offre de contrôle d'accès avec notamment la gamme Intelock.

Active on professional markets of hardware building and wholesale material trading for more than 35 years, Thirard pursues its progression and strenghthens its action in this sector.
The organization of the specialized team has been rethought in order to be as close to the customer's needs as possible.
The Management, along with a Sales Manager and a Training department, manage a sales force consisting of more than 15 persons.

Presente en los mercados profesionales de ferretería y construcción durante más de 35 años, Thi-rard continúa creciendo y consolida su acción en este sector.
La organización de equipos especializados se ha rediseñado para estar más cerca de las expectativas de los clientes. La gerencia, acompañada por un jefe de ventas y un centro de formación con una fuerza de ventas de más de 15 personas.

Thirard au service des pros

These dedicated teams support customers for the files follow-up, master key systems, and prescription. Customer quality listening, key word in Thirard PRO sector, combined to technical know-how, also encourage development of tailor-made products (specific manufacture).

The whole Thirard sales force is at the customer's service, more particularly at the vendors', for locksmith hardware training.

THIRARD develops its professional offer with the system of center service and a complete range of lockout. THIRARD also strengthens its offer of access control with the Intelock range.

Estos equipos ayudan a los clientes en el seguimiento de dosieres , amaestramientos y prescripción. La calidad de la escucha del cliente, la palabra clave del sector profesional de Thirard, combi-nada con el know-how técnico, permite, además, el desarrollo de productos de fabricación especiales, hechos a medida.

La totalidad de la fuerza de ventas de Thirard está disponible para los clientes, incluidos los ven-dedores, para capacitarse en la cerrajería .

THIRARD desarrolla su oferta profesional con el nuevo sistema centro servicio y una gama completa de sistemas de bloqueo. Thirard también refuerza su oferta de control de acceso con la gama Intelock.

THIRARD a développé de manière importante son offre pour les professionnels. Une nouvelle gamme de produits de contrôle d'accès Intelock est proposée. Elle comprend un modèle dédié à l'hôtellerie (Intelock Room), un modèle polyvalent (Intelock Multi) et un contrôleur d'accès pour les portes principales (Intelock Gate). Une serrure électronique (Intelock Box), vient compléter cette gamme intelligente.

THIRARD lance également son offre de Centre Service, avec les modèles de cylindres HG5, HG5+, Transit 1, Transit 2 et Cobra (2 et 2+).

Et enfin une offre extrêmement complète de produits de consignation est désormais proposée pour les professionnels.

Les gammes des produits THIRARD couvrent l'intégralité des besoins professionnels (bois et métal). Ces produits de nos usines, sont conformes aux normes : CE, NF (et NFQC), EN 1303 et répondent aux exigences des labels d'assurances A2p.

THIRARD has significantly developed its offer for professionals. A new range of Intelock access control products is proposed. It includes a model dedicated to the hotel industry (Intelock Room), a multi-purpose model (Intelock Multi) and an access controller for main doors (Intelock Gate). An electronic lock (Intelock Box) completes this intelligent range.

THIRARD also launches its Service Center offer, with the HG5, HG5+, Transit 1, Transit 2 and Cobra (2 and 2+) cylinder models.

And finally, an extremely complete range of lockout products is now available for professionals.

The THIRARD product ranges cover all professional needs (wood and metal). These products from our factories comply with the following standards: CE, NF (and NFQC), EN 1303 and meet the requirements of the A2p insurance labels..

THIRARD ha desarrollado significativamente su oferta para profesionales. Se propone una nueva gama de productos de control de acceso Intelock. Incluye un modelo dedicado a la industria hotelera (Intelock Room), un modelo polivalente (Intelock Multi) y un controlador de acceso para puertas principales (Intelock Gate). Una cerradura electrónica (Intelock Box) completa esta gama inteligente.

THIRARD también lanza su oferta para centros de servicio, con los modelos de cilindros HG5, HG5+, Transit 1, Transit 2 y Cobra (2 y 2+).

Y, por último, ya está disponible una gama muy completa de productos de bloqueo para los profesionales.

Las gamas de productos THIRARD cubren todas las necesidades profesionales (madera y metal). Estos productos de nuestras fábricas cumplen las siguientes normas: CE, NF (y NFQC), EN 1303 y cumplen los requisitos de las etiquetas de seguro A2p.



marchés pro

professional markets / mercados profesionales



digital

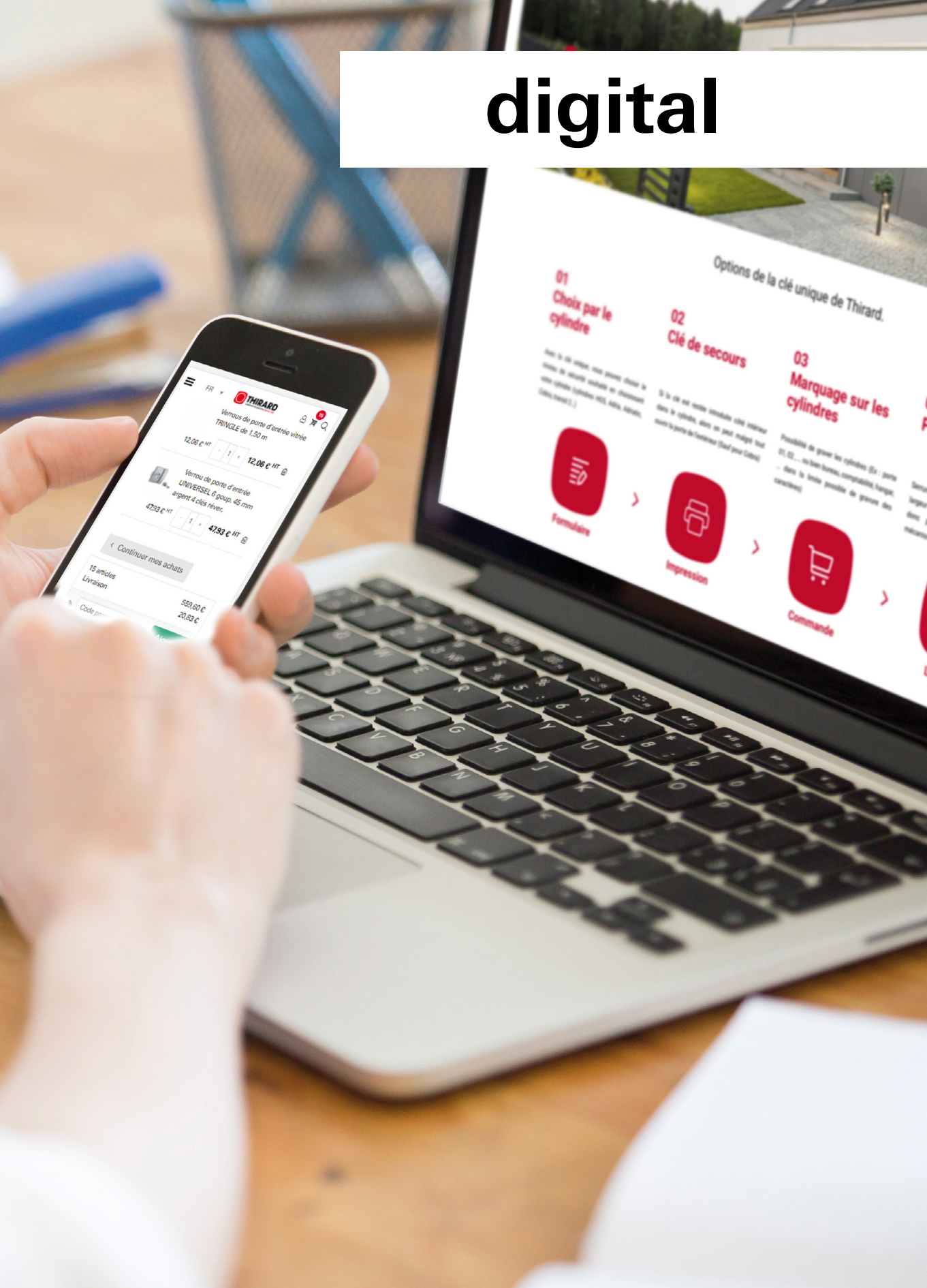
Options de la clé unique de Thirard.
01
Choix par le cylindre
02
Clé de secours
03
Marquage sur les cylindres
Formulaire
Impression
Commande
THIRARD
Verrou de porte d'entrée vitrée TRINGLE de 1,50 m
12,06 € HT
12,06 € HT
Verrou de porte d'entrée UNIVERSEL 6 goup. 45 mm argent 4 clés réver.
47,93 € HT
47,93 € HT
Continuer mes achats
15 articles
Livraison
569,60 €
20,83 €

Véritable innovation, le service THIRARD OSSITO est une extension d'offre sur le web. Ce service permet d'avoir accès à l'ensemble du catalogue - soit + de 10 000 références - en complément des produits du magasin.

A real innovation, the THIRARD OSSITO service is an extension of the offer on the web. This service gives access to the entire catalogue over 10 000 references in addition to the products in the store.

Una verdadera innovación, el servicio THIRARD OSSITO es una extensión de la oferta en la web. Este servicio permite acceder a todo el catálogo, es decir, más de 10 000 referencias, además de los productos de la tienda. Además de la ampliación de la oferta,

Le service, véritable levier de développement !

En plus de l'extension d'offre, THIRARD OSSITO propose de nombreux services tels que :
- un module de commande rapide
- le suivi de commande
- un accès à l'ensemble des stocks disponibles
- la mensualisation des paiements
- la livraison sur site en 48h

THIRARD OSSITO est également un outil informatique puissant qui facilite la recherche des produits et propose des outils d'aide à la vente tels que des fiches produits complètes, des astuces de pose et des aides au choix.

In addition to the offer extension, THIRARD OSSITO offers many services as
- *A fast order module*
- *The order tracking*
- *An access to all available stocks*
- *Monthly payments*
- *The delivery on site in 48 hours*

THIRARD OSSITO is also powerful IT tool that facilitates product research and offers sales support tools such as complete products files, installation tips and selection aids.

THIRARD OSSITO ofrece numerosos servicios como
- Un módulo de pedido rápido
- Seguimiento de los pedidos
- Acceso a todos los productos disponibles
- Pagos mensuales
- Entrega in el sitio en 48 horas.

THIRARD OSSSITO es también una potente herramienta informática que facilita la búsqueda de productos y ofrece herramientas de apoyo a la venta, como fichas completas de productos, consejos de instalación y ayudas a la selección.

THIRARD ossito

WEB

La refonte du site Thirard - www.thirard.fr - est l'expression même des évolutions majeures de l'entreprise en matière de communication et de services. Cette nouvelle approche du web s'inscrit dans la politique générale de Thirard autour de l'expérience client.

L'évolution du site web Thirard se traduit par :
- La mise à disposition de la base de donnée produit complète (data) qui offre ainsi une **extension de l'offre sur les plateformes des distributeurs**
- L'accès aux informations techniques sur l'intégralité des références du catalogue, ainsi qu'à des documents téléchargeables
- La mise en ligne régulières de **tutoriels d'aide à la pose et de conseils techniques**
- L'accompagnement des professionnels par de la formation
- Le renouvellement régulier d'informations sur les **nouveautés produits**, les événements et l'actualité de l'entreprise
- L'orientation vers des points de vente physiques ou web lors d'une recherche, dans un objectif de transformation de la visite
- La mise en place d'un service de commande de clés en ligne.

L'activation de ces services ainsi que l'animation des réseaux sociaux confirme l'engagement de Thirard dans le digital afin de satisfaire les besoins d'information des clients.

The redesign of Thirard website - www.thirard.fr - is the very expression of major evolutions in the company in terms of communication and services. This new web approach fits in Thirard general policy around customer's experiences.

L'expérience client, priorité stratégique

Thirard website evolution translate into :
- *The provision of complete product database, which thus provides an **extension of our offer in our distributor's platforms***
- *The access to technical information on the whole catalog references, as well as downloadable documents.*
- *The regular release of operating instruction **tutorials and technical advices***
- *Supporting professionals thanks to training*
- *The regular renewal of information on **new products**, events, and company news*
- *The redirection towards a physical or web point of sales during the research, in order to transform the research into purchase*
- *Creation of an online key ordering service*

The activation of these services and the animation of social media confirm Thirard's commitment in the digital, in order to meet customer's needs in terms of information.

El rediseño de la web de Thirard (www.thirard.fr) es la expresión misma de las principales evoluciones de la compañía en términos de comunicación y servicios. Este nuevo enfoque de la web es parte de la política general de Thirard alrededor de nuestra experiencia del cliente.

La evolución del sitio web de Thirard se refleja en:
- La disponibilidad de la base de datos completa del producto (data) que ofrece **una extensión de la oferta en las plataformas de los distribuidores**
- Acceso a información técnica en todas las referencias del catálogo, así como a documentos descargables
- Carga periódica de **tutoriales para asistencia de instalación** y asesoramiento técnico.
- Coaching de profesionales para la formación
- Renovación periódica de información sobre **nuevos productos**, eventos y noticias de la empresa
- Orientación hacia los puntos de venta físicos o web durante la búsqueda
- Creación de un servicio de pedido de llaves online.

La activación de estos servicios, así como la animación de las redes sociales, confirman el compromiso de Thirard en el mundo digital para satisfacer las necesidades de información de los clientes.

digital


THIRARD
Rechercher un produit ou une référence...
Rechercher
THIRARD ossito
CATA-LOGUE
Les Produits
Services
Astuces Brico
Commande de clés
A propos de Thirard
TOUT OUVRIR
avec la même clé
c'est possible
Découvrez
la clé unique
En savoir +
Nouveautés et innovations THIRARD
L'innovation pour priorité
+ Verrou universel ajustable
+ Gamme électronique Intelock
+ Serrure universelle
Depuis 100 ans nous équipons votre habitat,
pour votre confort et votre sécurité
Autour de la clé
Nos services pour améliorer votre quotidien.
Vos doubles de clés
Clé unique
Ograni-gramme
Les astuces THIRARD
Nos experts vous accompagnent.
Découvrez des conseils du quotidien adaptés aussi bien pour les professionnels que pour les particuliers !
Bien choisir sa serrure en applique
Quel cylindre est le plus adapté à ma porte ?
Comment choisir sa serrure à encastrer ?
Comment installer un ferme porte hydraulique ?
Comment changer le code d'un cadenas ?


207

Contrôle d’accès

Intelock Study 38
Intelock Multi 39
Intelock Room 40
Intelock Gate 41
Intelock Box 41
Serrure Intelock 42
Plaque de propreté 43
Cylindre électronique 44
Poignée électronique 45
Poignée électronique à clavier 46
Poignée électronique compact 47
Contrôle d’accès mécanique 48
Serrure à commande électrique 51
Gâche à commande électrique 53
Accessoires 57



GARANTIE 10 ANS

NOUVEAU



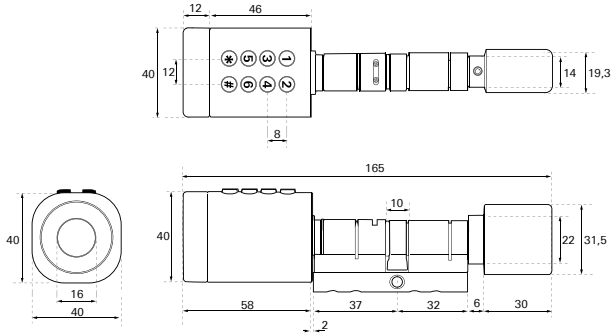

Description/*Description/Descripción*

Cylindre électronique ajustable de 30x35mm à 40x45mm. Coque Aluminium. Convient pour une porte en aluminium ou bois épaisseur de 35-80mm. 6 modes d'ouverture : Bluetooth (App TTLOCK), empreinte digitale (200 max), code PIN (150 max), Carte Mifare (200 max), clé mécanique, Gateway wifi G2 (option). Pavé numérique rétro-éclairé. Application : TTLOCK pour IOS et Android. Alimentation 2 piles CR123A non fournies. IP55. Fourni avec 3 Tags, 2 clés, vis de fixation.

Electronic cylinder adjustable from 30x35mm to 40x45mm. Aluminium materials. Suitable for aluminium or wood doors 35-80mm thick. 6 opening modes: Bluetooth (TTLOCK app), fingerprint (200 max), PIN code (150 max), Mifare card (200 max), mechanical key, G2 wifi gateway (optional). Lighting keyboard. Application: TTLOCK for IOS and Android. Power supply 2 CR123A batteries not included. IP55 RATING. Inclued 3 tags, 2 keys, Fixing Screw.

Cilindro electrónico ajustable de 30x35mm a 40x45mm. Carcasa de aluminio. Apto para puertas de aluminio o madera de 35-80mm de espesor. 6 modos de apertura: Bluetooth (app TTLOCK), huella dactilar (200 máx), código PIN (150 máx), tarjeta Mifare (200 máx), llave mecánica, pasarela wifi G2 (opcional). Aplicación: TTLOCK para IOS y Android. Alimentación 2 pilas CR123A no incluidas. CLASIFICACIÓN IP55. Incluye 3 placas, 2 llaves y tornillos de fijación.

Finition/*Finish/Acabado*

Argent

Silver

Plata

Designation	Boite	Colis.	Prix	Sachet	Colis.	Prix	Brochable France	Euro 1	Euro 2	Euro 3	Euro 4	Colis.	Prix
CYLINDRE Intelock «STUDY» - ajustable, finition argent	00078900	1	-	-	-	-	-	-	-	-	-	-	-

NS Non stocké/Non-stored/Producto no estocado - ● Sur stock Europe Zone 1 et Zone 2, nous consulter pour délai d'approvisionnement - E Epuisement/Stock depletion/Agotamiento del stock



Description/*Description/Descripción*

Poignée éléctronique intelligente 6 en 1 RFID (MIFARE 13,56 Mhz)/BLUETOOTH en boîtier aluminium recouverte d'une coque en acier inoxydable 304 avec trou de cylindre entr'axe 85 mm. Convient pour porte en aluminium ou bois epaisseur de 35 à 65 mm. Poignée reversible carré de 8 mm. Six façons de déverrouiller : Bluetooth(APP TTLOCK), empreinte digitale (200 max.), carte mifare (200 max.), code PIN (150 max.), clé mécanique, gateway wifi G2 (option). Application: TTLOCK pour IOS / ANDROID et PC (WEB). Alimentation 4 Piles LR03 - AAA non fournis. Port d'alimentation de secours : USB.

RFID access control with opening by Mifare 13.56Mhz card, combination, Bluetooth smartphone, biometrics. Remote access management with TTLock application (iOS and Android). Powered by 4 AAA batteries. 10,000 cycles (open/close) autonomy. Low-voltage warning beeper, emergency power supply via USB port.

Control de acceso RFID con apertura por tarjeta Mifare 13,56Mhz, combinación, smartphone Bluetooth, biometría. Gestión del acceso remoto con la aplicación TTLock (iOS y Android). Funciona con 4 pilas AAA. 10.000 ciclos (apertura/cierre). Alarma sonora de bajo voltaje, alimentación de emergencia a través del puerto USB.

Finition/*Finish/Acabado*

Argent, doré

Silver, gold

Plata, dorado

Version/*Option/Versión*

Poignée électronique avec ouverture par carte. Poignée électronique avec ouverture par carte, combinaison, application, empreinte digitale et clé.

Electronic handle with card opening. Electronic handle with opening by card, combination, application, fi ngerprint and key.

Manilla electrónica con apertura de tarjeta. Manilla electrónica con apertura por tarjeta, combinación, aplicación, biometria y llave.

							Brochable						
Designation	Boite	Colis.	Prix	Sachet	Colis.	Prix	France	Euro 1	Euro 2	Euro 3	Euro 4	Colis.	Prix
POIGNÉE «MULTI» Entraxe 85mm finition argent	00078923	1	-	-	-	-	-	-	-	-	-	-	-
POIGNÉE «MULTI» Entraxe 70mm finition dorée	00078911	1	-	-	-	-	-	-	-	-	-	-	-
POIGNÉE «MULTI» Entraxe 72mm finition dorée	00078912	1	-	-	-	-	-	-	-	-	-	-	-
POIGNÉE «MULTI» Entraxe 85mm finition dorée	00078913	1	-	-	-	-	-	-	-	-	-	-	-
POIGNÉE «MULTI» Entraxe 70mm finition argent	00078921	1	-	-	-	-	-	-	-	-	-	-	-
POIGNÉE «MULTI» Entraxe 72mm finition argent	00078922	1	-	-	-	-	-	-	-	-	-	-	-
PASSERELLE Wifi / Bluetooth	00078934	1	-	-	-	-	-	-	-	-	-	-	-
TAG avec anneau brisé	00078936	1	-	-	-	-	-	-	-	-	-	-	-

NS Non stocké/Non-stored/Producto no estocado - ● Sur stock Europe Zone 1 et Zone 2, nous consulter pour délai d'approvisionnement - E Epuisement/Stock depletion/Agotamiento del stock

GARANTIE 10 ANS





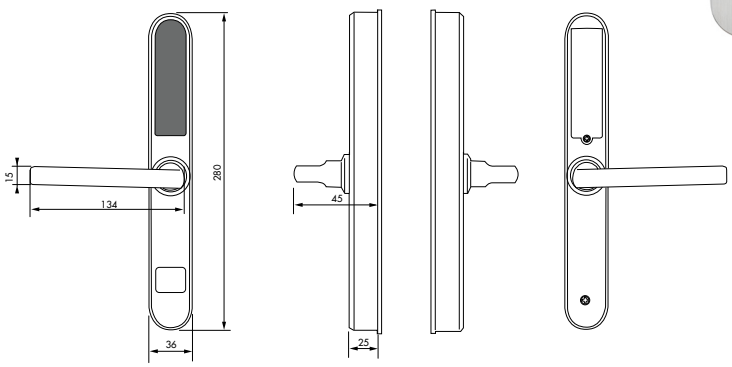

Description/*Description/Descripción*

Poignée éléctronique RFID (MIFARE 13,56 Mhz) pour gamme hôtel en boîtier aluminium recouverte d'une coque en acier inoxydable 304. Convient pour porte en aluminium ou bois epaisseur de 30 à 80 mm. Poignée reversible carré de 8 mm. Deux façons de déverrouiller : carte mifare, clé mécanique. Application : eLock (PC). Alimentation 4 Piles LR03 - AAA non fournis

Electronic RFID (MIFARE 13,56 Mhz) handle for hotel range in aluminium case covered with a 304 stainless steel shell. Suitable for aluminium or wooden doors from 30 to 80 mm thick. Reversible 8 mm square handle. Two ways of unlocking: mifare card, mechanical key. Application : eLock (PC). Power supply 4 LR03 - AAA batteries not included

Asa electrónica RFID (MIFARE 13,56 Mhz) para la gama de hoteles en caja de aluminio cubierta con una carcasa de acero inoxidable 304. Adecuado para puertas de aluminio o madera de 30 a 80 mm de grosor. Mango cuadrado reversible de 8 mm. Dos formas de desbloqueo: tarjeta mifare, llave mecánica. Aplicación : eLock (PC). Alimentación 4 pilas LR03 - AAA no incluidas

Finition/*Finish/Acabado*

Argent, doré

Silver, gold

Plata, dorado

Version/*Option/Versión*

Droite et Gauche

Right and Left

Derecha e izquierda

Designation	Boite	Colis.	Prix	Sachet	Colis.	Prix	Brochable France	Brochable Euro 1	Brochable Euro 2	Brochable Euro 3	Brochable Euro 4	Colis.	Prix
POIGNÉE «ROOM» finition dorée	00078910	1	-	-	-	-	-	-	-	-	-	-	-
POIGNÉE «ROOM» finition argent	00078920	1	-	-	-	-	-	-	-	-	-	-	-
PROGRAMMATEUR	00078930	1	-	-	-	-	-	-	-	-	-	-	-
ECONOMISEUR d'énergie	00078931	1	-	-	-	-	-	-	-	-	-	-	-
COLLECTEUR de données	00078932	1	-	-	-	-	-	-	-	-	-	-	-
CARTE gamme «ROOM»	00078935	1	-	-	-	-	-	-	-	-	-	-	-

NS Non stocké/Non-stored/Producto no estocado - ⦿ Sur stock Europe Zone 1 et Zone 2, nous consulter pour délai d'approvisionnement - E Epuisement/Stock depletion/Agotamiento del stock

Contrôle d'accès / Intelock Gate



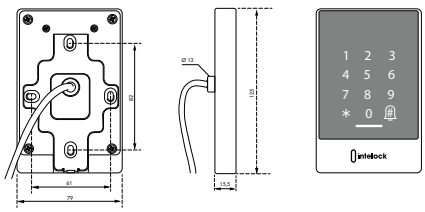

Description/*Description/Descripción*

Lecteur mural IP66 RFID (MIFARE 13,56 Mhz)/ BLUETOOTH et code avec cadre en aluminium / panneau en verre trempé. Quatre façons de déverouiller : Bluetooth (APP TTLOCK), carte mifare(20000 max.), code PIN (illimité). Application TTLOCK : IOS / ANDROID / PC (WEB). Commande ventouse/Serrure electromécanique/Sonnerie de porte. Alimentation : 12 V 3A (pas fournis).

IP66 RFID (MIFARE 13,56 Mhz)/BLUETOOTH and code wall reader with aluminium frame / tempered glass panel. Four ways to unlock: Bluetooth (TTLOCK APP), MIFARE card (20000 max.), PIN code (unlimited). TTLOCK application: IOS / ANDROID / PC (WEB). Suction cup control / Electromechanical lock / Door bell. Power supply: 12 V 3A (not supplied).

Lector mural RFID (MIFARE 13,56 Mhz)/ BLUETOOTH y de código IP66 con marco de aluminio / panel de vidrio templado. Cuatro formas de desbloqueo: Bluetooth (TTLOCK APP), tarjeta MIFARE (20000 máx.), código PIN (ilimitado). Aplicación TTLOCK: IOS / ANDROID / PC (WEB). Mando de ventosa / Cerradura electromecánica / Timbre de puerta. Alimentación: 12 V 3A (no suministrada).

Designation	Boite	Colis.	Prix	Sachet	Colis.	Prix	France	Euro 1	Euro 2	Euro 3	Euro 4	Colis.	Prix
CONTROLEUR D'ACCÈS à clavier	00078933	1	-	-	-	-	-	-	-	-	-	-	-

Contrôle d'accès / Intelock Box









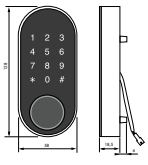

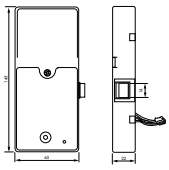

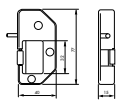

Description/*Description/Descripción*

Serrure à casier éléctronique RFID (MIFARE 13,56 Mhz)/BLUETOOTH. Quatre façons de déverrouiller : Bluetooth(APP TTLOCK), carte mifare, code PIN. Application: TTLOCK pour IOS / ANDROID et PC (WEB). Alimentation 4 Piles LR03 - AA non fournis. Port d'alimentation de secours : USB

Electronic locker RFID (MIFARE 13,56 Mhz)/ BLUETOOTH. Four ways of unlocking: Bluetooth(APP TTLOCK), mifare card, PIN code.. Application: TTLOCK for IOS / ANDROID and PC (WEB). Power supply 4 LR03 - AA batteries not supplied. Backup power port: USB

Taquilla electrónica RFID (MIFARE 13,56 Mhz)/ BLUETOOTH. Cuatro formas de desbloqueo: Bluetooth (APP TTLOCK), tarjeta mifare, código PIN.. Aplicación: TTLOCK para IOS / ANDROID y PC (WEB). Alimentación 4 pilas LR03 - AA no suministradas. Puerto de alimentación de reserva: USB

Finition/*Finish/Acabado*

Noir

Black

Negro

Designation	Boite	Colis.	Prix	Sachet	Colis.	Prix	Brochable France	Euro 1	Euro 2	Euro 3	Euro 4	Colis.	Prix
SERRURE ÉLECTRONIQUE de casier	00078948	1	-	-	-	-	-	-	-	-	-	-	-

NS Non stocké/Non-stored/Producto no estocado - ● Sur stock Europe Zone 1 et Zone 2, nous consulter pour délai d'approvisionnement - E Epuisement/Stock depletion/Agotamiento del stock

GARANTIE 10 ANS



Description/*Description/Descripción*

Serrure à encastrer à éjection du pêne avec fonction urgence. Carré: 8 mm. Demi-tour réversible sans démontage du coffre.Têtière inox. Pêne acier inoxydable SUS304.

Mortise lock with bolt ejection and emergency function. Square: 8 mm. Reversible latch without disassembling the box. Stainless steel bolt SUS304.

Cerradura de embutir con expulsión del cerrojo y función de emergencia. Cuadrado: 8 mm. Pestillo reversible sin necesidad de desmontar la caja. Perno de acero inoxidable SUS304.

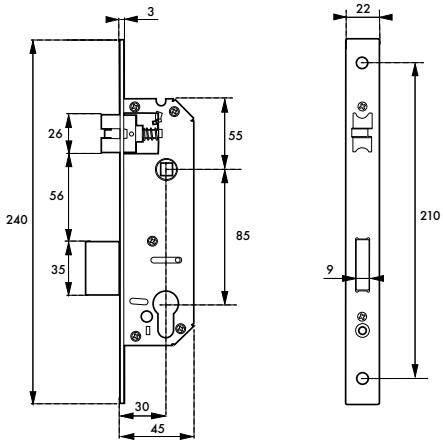

Designation	Boite	Colis.	Prix	Sachet	Colis.	Prix	Brochable France	Euro 1	Euro 2	Euro 3	Euro 4	Colis.	Prix
SERRURE à encastrer Axe 30mm Entraxe 85mm bouts carrés	00078970	1	-	-	-	-	-	-	-	-	-	-	-
SERRURE à encastrer Axe 35mm Entraxe 85mm bouts carrés	00078980	1	-	-	-	-	-	-	-	-	-	-	-
SERRURE à encastrer Axe 50mm Entraxe 70mm bouts carrés	00078940	1	-	-	-	-	-	-	-	-	-	-	-
SERRURE à encastrer Axe 50mm Entraxe 85mm bouts carrés	00078942	1	-	-	-	-	-	-	-	-	-	-	-
SERRURE à encastrer Axe 45mm Entraxe 85mm bouts carrés	00078944	1	-	-	-	-	-	-	-	-	-	-	-
SERRURE à encastrer Axe 60mm Entraxe 85mm bouts carrés	00078990	1	-	-	-	-	-	-	-	-	-	-	-
SERRURE à encastrer Axe 50mm Entraxe 70mm bouts ronds	00078960	1	-	-	-	-	-	-	-	-	-	-	-
SERRURE à encastrer Axe 50mm Entraxe 85mm bouts ronds	00078962	1	-	-	-	-	-	-	-	-	-	-	-
SERRURE à encastrer Axe 45mm Entraxe 85mm bouts ronds	00078964	1	-	-	-	-	-	-	-	-	-	-	-
TÊTIÈRE largeur 28mm Inox BC pour serrure EA85 pour porte metallique	00078991	1	-	-	-	-	-	-	-	-	-	-	-

NS Non stocké/Non-stored/Producto no estocado - ⦿ Sur stock Europe Zone 1 et Zone 2, nous consulter pour délai d'approvisionnement - E Epuisement/Stock depletion/Agotamiento del stock

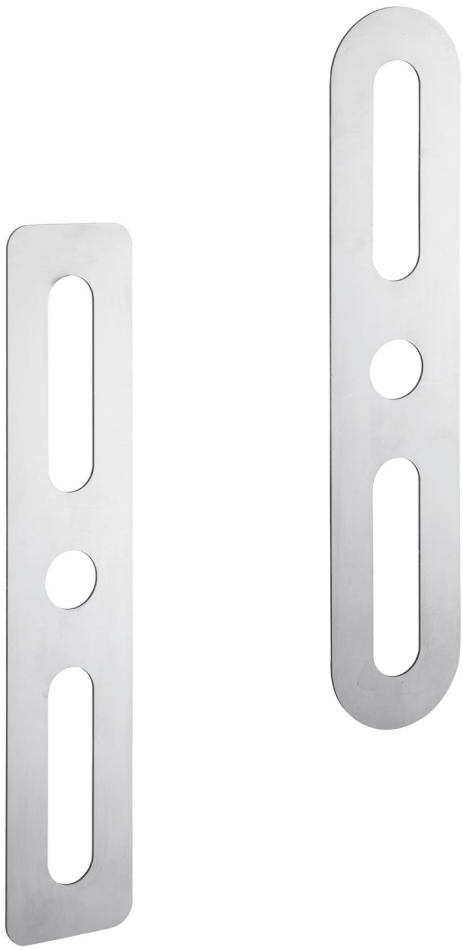

Description/*Description/Descripción*
Plaque de propreté epaisseur 1,5 mm en inox brossé, adaptable sur «Multi» et «Room».
1.5 mm thick brushed stainless steel backplate suitable for «Multi» and «Room».
Placa trasera de acero inoxidable cepillado de 1,5 mm de grosor adecuada para «Multi» and «Room».
Finition/*Finish/Acabado*
Emerisée grain 220 + Film
Emerised 220 grain + Film
Surgido grano 220 + Película

Designation	Boite	Colis.	Prix	Sachet	Colis.	Prix	Brochable France	Brochable Euro 1	Brochable Euro 2	Brochable Euro 3	Brochable Euro 4	Colis.	Prix
PLAQUE DE PROPRETE 60X302mm rectangulaire inox brossé	00078950	1	-	-	-	-	-	-	-	-	-	-	-
PLAQUE DE PROPRETE 60X302mm arrondie inox brossé	00078951	1	-	-	-	-	-	-	-	-	-	-	-
PLAQUE DE PROPRETE 70X312mm rectangulaire inox brossé	00078952	1	-	-	-	-	-	-	-	-	-	-	-
PLAQUE DE PROPRETE 70X312mm arrondie inox brossé	00078953	1	-	-	-	-	-	-	-	-	-	-	-

NS Non stocké/Non-stored/Producto no estocado - ● Sur stock Europe Zone 1 et Zone 2, nous consulter pour délai d'approvisionnement - E Epuisement/Stock depletion/Agotamiento del stock

GARANTIE 10 ANS







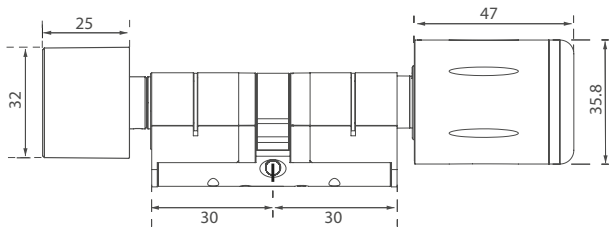

Description/*Description/Descripción*

Cylindre éléctronique modulaire RFID (Mifare 13,56 Mhz) avec fonction BLUETOOTH. Dimensions disponibles : de 30/30 à 90/90 mm. Protection anti-perçage. Deux façons de déverrouiller : carte mifare classic/desfire (distance de lecture : Jusqu25 mm), Bluetooth(eKey). Application : WAFERLOCK eKey iOS / Android. Batterie 1 Piles CR2 fournis, autonomie de 60000 opérations ou 5 ans. Avertissement sonore si batterie faible. Indice de protection IP67.

Modular electronic RFID cylinder (Mifare 13,56 Mhz) with BLUETOOTH function. Available sizes: from 30/30 to 90/90 mm. Anti-drilling protection. Two ways of unlocking : mifare classic/desfire card (reading distance : up to 25 mm), Bluetooth(eKey). Application: WAFERLOCK eKey iOS / Android. Battery 1 CR2 batteries provided, autonomy of 60000 operations or 5 years. Low battery warning. IP67 protection rating.

Cilindro electrónico modular RFID (Mifare 13,56 Mhz) con función BLUETOOTH. Tamaños disponibles: de 30/30 a 90/90 mm. Protección antiperforación. Dos formas de desbloqueo: tarjeta mifare classic/desfire (distancia de lectura: hasta 25 mm), Bluetooth(eKey). Aplicación: WAFERLOCK eKey iOS / Android. Batería 1 pilas CR2 suministradas, autonomía de 60000 operaciones o 5 años. Aviso de batería baja. Grado de protección IP67.

Finition/*Finish/Acabado*

Nickel satin

Satin nickel

Níquel satinado

Version/*Option/Versión*

Cylindre Modulable - Contrôle d'accès exterieur / Bouton intérieur

Modular Cylinder - External access control / Internal knob

Cilindro modular - Control de acceso externo / Pomo interno

							Brochable						
Designation	Boite	Colis.	Prix	Sachet	Colis.	Prix	France	Euro 1	Euro 2	Euro 3	Euro 4	Colis.	Prix
CYLINDRE BOUTON ELECTRONIQUE 60mm (30/30) - modulaire	C7023030B00 NS	1	-	-	-	-	-	-	-	-	-	-	-
1/2 CYLINDRE ELECTRONIQUE 40mm (30/10) - modulaire	C702M3010B00 NS	1	-	-	-	-	-	-	-	-	-	-	-
DOUBLE CYLINDRE ELECTRONIQUE 60mm (30/30) - modulaire	C702N3030B00 NS	1	-	-	-	-	-	-	-	-	-	-	-
CYLINDRE ELECTRONIQUE A COMBINAISON 70mm (35/35) - modulaire	C7503535B00 NS	1	-	-	-	-	-	-	-	-	-	-	-

NS Non stocké/Non-stored/Producto no estocado - ⦿ Sur stock Europe Zone 1 et Zone 2, nous consulter pour délai d'approvisionnement - E Epuisement/Stock depletion/Agotamiento del stock



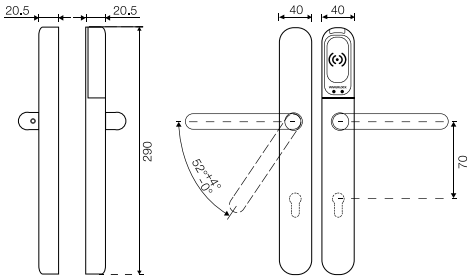

Description/*Description/Descripción*
Poignée électronique RFID (Mifare 13,56 Mhz) avec fonction BLUETOOTH. Convient pour porte epaisseur de 40 à 120 mm. Carré de 8 mm. Trou de cylindre entr'axe de 70 (Option: 72/85/92 mm). Deux façons de déverrouiller: carte Mifare classic/Desfire (distance de lecture : Jusqu30 mm), Bluetooth(eKey). Application : WAFERLOCK eKey iOS / Android. Batterie 1 Piles CR2 fournis, avertissement si batterie faible, autonomie de 60000 opérations ou 5 ans. Indice de Protection IP67. Réversible droite/Gauche.
Electronic RFID handle (Mifare 13,56 Mhz) with BLUETOOTH function. Suitable for door thicknesses from 40 to 120 mm. 8 mm square. Cylinder hole of 70 mm (Option: 72/85/92 mm). Two ways of unlocking: Mifare classic/ Desfire card (reading distance: up to 30 mm), Bluetooth(e-Key). Application: WAFERLOCK eKey iOS / Android. Battery 1 CR2 battery supplied, low battery warning, 60000 operations or 5 years autonomy. IP67 protection rating. Reversible Right hand / Left hand.

Asa electrónica RFID (Mifare 13,56 Mhz) con función BLUETOOTH. Adecuado para espesores de puerta de 40 a 120 mm. Cuadrado de 8 mm. Orificio del cilindro de 70 mm (opción: 72/85/92 mm). Dos formas de desbloqueo: tarjeta Mifare classic/Desfire (distancia de lectura: hasta 30 mm), Bluetooth(eKey). Aplicación: WAFERLOCK eKey iOS / Android. Batería 1 batería CR2 suministrada, aviso de batería baja, 60000 operaciones o 5 años de autonomía. Grado de protección IP67. Reversible Derecha/ Izquierda.

Finition/*Finish/Acabado*
Inox Brossé
Brushed stainless steel
Acero inoxidable cepillado

Version/*Option/Versión*
Protection IP67
Grado de protección IP67
IP67 protection rating

Designation	Boite	Colis.	Prix	Sachet	Colis.	Prix	France	Euro 1	Euro 2	Euro 3	Euro 4	Colis.	Prix
POIGNEE ELECTRONIQUE - Entraxe 70mm - Réversible	WEL700B0070	1	-	-	-	-	-	-	-	-	-	-	-
POIGNEE ELECTRONIQUE - Entraxe 70mm - IP67	WEL700B0070-IP67	1	-	-	-	-	-	-	-	-	-	-	-

NS Non stocké/Non-stored/Producto no estocado - ● Sur stock Europe Zone 1 et Zone 2, nous consulter pour délai d'approvisionnement - E Epuisement/Stock depletion/Agotamiento del stock



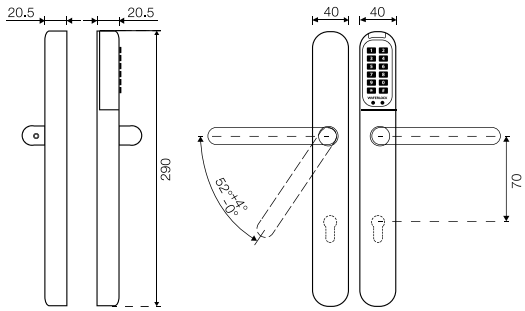

Description/*Description/Descripción*

Poignée électronique à code RFID (Mifare 13,56 Mhz) avec fonction BLUETOOTH. Convient pour porte epaisseur de 40 à 120 mm. Carré de 8 mm. Trou de cylindre entr'axe de 70 (Option: 72/85/92 mm). Trois façons de déverrouiller: Code PIN, carte Mifare classic/Desfire, Bluetooth(eKey). Application : WAFERLOCK eKey iOS / Android. Batterie 1 Piles CR2 fournis, avertissement si batterie faible, autonomie de 60000 opérations ou 5 ans. Réversible droite/gauche.

Electronic handle with RFID code (Mifare 13,56 Mhz) with BLUETOOTH function. Suitable for door thicknesses from 40 to 120 mm. 8 mm square. Cylinder hole of 70 mm (Option: 72/85/92 mm). Three ways to unlock: PIN code, Mifare classic/Desfire card, Bluetooth(eKey). Application: WAFERLOCK eKey iOS / Android. Battery 1 CR2 battery supplied, low battery warning, 60000 operations or 5 years autonomy. Reversible Right hand / Left hand.

Asa electrónica con código RFID (Mifare 13,56 Mhz) con función BLUETOOTH. Adecuado para espesores de puerta de 40 a 120 mm. Cuadrado de 8 mm. Orificio del cilindro de 70 mm (opción: 72/85/92 mm). Tres formas de desbloqueo: código PIN, tarjeta Mifare classic/Desfire, Bluetooth(eKey). Aplicación: WAFERLOCK eKey iOS / Android. Batería 1 batería CR2 suministrada, aviso de batería baja, 60.000 operaciones o 5 años. Reversible Derecha/Izquierda.

Finition/*Finish/Acabado*

Inox Brossé

Brushed stainless steel

Acero inoxidable cepillado

Designation	Boite	Colis.	Prix	Sachet	Colis.	Prix	Brochable					Colis.	Prix
							France	Euro 1	Euro 2	Euro 3	Euro 4		
POIGNEE ELECTRONIQUE CLAVIER - Entraxe 70mm - Réversible	WEL701B0070	1	-	-	-	-	-	-	-	-	-	-	-

NS Non stocké/Non-stored/Producto no estocado - ● Sur stock Europe Zone 1 et Zone 2, nous consulter pour délai d'approvisionnement - E Epuisement/Stock depletion/Agotamiento del stock



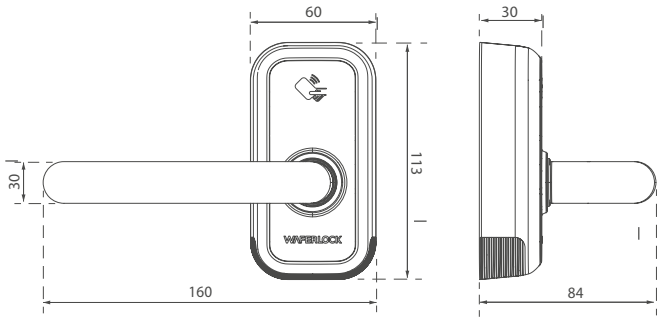

Description/*Description/Descripción*
Poignée électronique compact RFID (Mifare 13,56 Mhz) avec fonction BLUETOOTH. Convient pour porte epaisseur de 40 à 100 mm. Deux façons de déverrouiller: carte Mifare classic/Desfire (distance de lecture : Jusqu30 mm), Bluetooth(eKey). Application : WAFERLOCK eKey iOS / Android. Batterie 1 Piles CR2 fournis, avertissement si batterie faible, autonomie de 10000 opérations.
Compact electronic RFID handle (Mifare 13,56 Mhz) with BLUETOOTH function. Suitable for door thickness from 40 to 100 mm. Two ways of unlocking: Mifare classic/Desfire card (reading distance: up to 30 mm), Bluetooth(eKey). Application: WAFERLOCK eKey iOS / Android. Battery 1 CR2 batteries provided, low battery warning, 10,000 operation time.
Manilla electrónica RFID compacta (Mifare 13,56 Mhz) con función BLUETOOTH. Adecuado para puertas de 40 a 100 mm de grosor. Dos formas de desbloqueo: tarjeta Mifare classic/Desfire (distancia de lectura: hasta 30 mm), Bluetooth(eKey). Aplicación: WAFERLOCK eKey iOS / Android. Batería 1 pilas CR2 suministradas, aviso de batería baja, 10.000 horas de funcionamiento.

Version/*Option/Versión*
Gauche
Left hand
Izquierda

							Brochable						
Designation	Boite	Colis.	Prix	Sachet	Colis.	Prix	France	Euro 1	Euro 2	Euro 3	Euro 4	Colis.	Prix
POIGNEE ELECTRONIQUE COMPACT - Entraxe 70mm gauche	WEL730B0070L NS	1	-	-	-	-	-	-	-	-	-	-	-
POIGNEE ELECTRONIQUE COMPACT - Entraxe 70mm droite	WEL730B0070R NS	1	-	-	-	-	-	-	-	-	-	-	-

NS Non stocké/Non-stored/Producto no estocado - ● Sur stock Europe Zone 1 et Zone 2, nous consulter pour délai d'approvisionnement - E Epuisement/Stock depletion/Agotamiento del stock

Verrou de sûreté / A COMBINAISON

PROTECT

GARANTIE 5 ANS



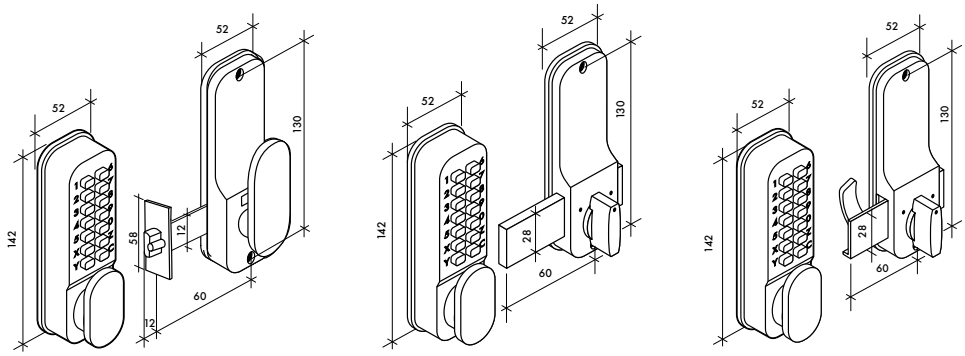

Description/*Description/Descripción*

Coffre en alliage moulé. Mécanisme à combinaison modifiable de 2 à 8 chiffres ou lettres. 8 000 combinaisons possibles. Modification de la combinaison rapide. Réversible droite / gauche. Pour porte épaisseur 32 à 55 mm maxi.

Moulded alloy body. Removing combination mecanism from 2, 8 numbers. 8 000 combination available. Easy duty to change combination. Left or right hand. For door thickness 32 to 55 mm.

Caja de aleación moldeada. Mecanismo con combinación modificable de 2 a 8 cifras o letras. 8.000 combinaciones posibles. Modificación de la combinación rápida. Reversible derecha/izquierda. Para puerta 32 a 55 mm.

Finition/*Finish/Acabado*

Chromé mat

Dull chrome

Cromado mate

Utilisation/*Use/Utilización*

Porte d'entrée

Entrance door

Puerta de entrada

							Brochable						
Designation	**Boite**	**Colis.**	**Prix**	**Sachet**	**Colis.**	**Prix**	**France**	**Euro 1**	**Euro 2**	**Euro 3**	**Euro 4**	**Colis.**	**Prix**
VERROU à combinaison avec pêne dormant en applique	00072691	1	-	-	-	-	00572691	00593196 NS ●	00592196 NS ●	00594196 ●	-	2	-
VERROU à combinaison avec pêne 1/2 tour à encastrer	00072692	1	-	-	-	-	00572692 E	00593197 E NS ●	00592197 E NS ●	00594197 ●	-	2	-
SERRURE avec pêne à crochet pour porte coulissante	00072697	1	-	-	-	-	00572697 E NS	00593725 E NS ●	00592725 E NS ●	00594725 ●	-	2	-
Conditionnement en boîte fourreau													
VERROU à combinaison avec pêne dormant en applique	00772694	1	-	-	-	-	-	-	-	-	-	-	-
VERROU à combinaison avec pêne 1/2 tour à encastrer	00772692	1	-	-	-	-	-	-	-	-	-	-	-

NS Non stocké/Non-stored/Producto no estocado - ● Sur stock Europe Zone 1 et Zone 2, nous consulter pour délai d'approvisionnement - E Epuisement/Stock depletion/Agotamiento del stock

Verrou de sûreté / A COMBINAISON

PROTECT

GARANTIE 5 ANS



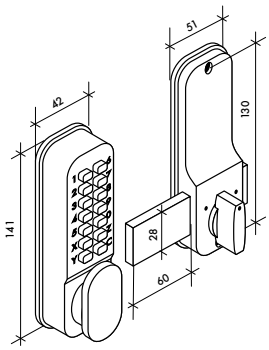

Clé pour modification de la combinaison

Description/*Description/Descripción*
Coffre en alliage moulé. Mécanisme à combinaison modifiable de 2 à 8 chiffres ou lettres. 8000 combinaisons possibles. Modification de la combinaison rapide. Réversible droite / gauche. Pour porte épaisseur 30 à 60 mm maxi.
Moulded alloy body. Removing combination mecanism from 2, 8 numbers. 8 000 combination available. Easy duty to change combination. Left or right hand. For door thickness 32 to 55 mm.
Caja de aleación moldeada. Mecanismo con combinación modificable de 2 a 8 cifras o letras. 8.000 combinaciones posibles. Modificación de la combinación rápida. Reversible derecha/izquierda. Para puerta 32 a 55 mm.

Finition/*Finish/Acabado*
Chromé mat
Dull chrome
Cromado mate
Utilisation/*Use/Utilización*
Porte d'entrée
Entrance door
Puerta de entrada

Designation	Boite	Colis.	Prix	Sachet	Colis.	Prix	Brochable France	Brochable Euro 1	Brochable Euro 2	Brochable Euro 3	Brochable Euro 4	Colis.	Prix
VERROU à combinaison mécanique avec pêne dormant	00005009 E	1	-	-	-	-	-	-	-	-	-	-	-

NS Non stocké/Non-stored/Producto no estocado - ● Sur stock Europe Zone 1 et Zone 2, nous consulter pour délai d'approvisionnement - E Epuisement/Stock depletion/Agotamiento del stock

Verrou de sûreté / A COMBINAISON

PROTECT

GARANTIE 5 ANS

Spécialement conçue pour les salles de sports, entrées d'immeubles, portes collectives.



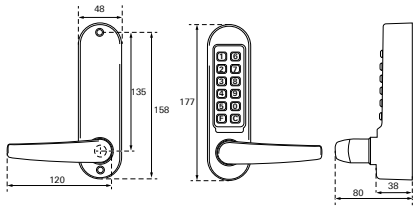



Description/*Description/Descripción*
Coffre en alliage moulé. Mécanisme à combinaison modifiable de 2 à 8 chiffres ou lettres. 8 000 combinaisons possibles. Modification de la combinaison rapide. Avec béquille double Carré 7mm. Réversible droite / gauche. Pour porte épaisseur 32 à 55 mm maxi.Livré avec jeu de rosaces pour cylindre profilé.
Moulded alloy body. Removing combination. mecanism from 2, 8 numbers. 8 000 combination available. Easy duty to change combination. Handle Square 7mm. Left or right hand. For door thickness 32 to 55 mm.
Caja de aleación moldeada. Mecanismo con combinación modificable de 2 a 8 cifras o letras. 8.000 combinaciones posibles. Modificación de la combinación rápida. Brazo doble Cuadrado7m-mReversible derecha/izquierda. Para puerta 32 a 55 mm.

Finition/*Finish/Acabado*
Chromé mat/*Dull chrome/*Cromado mate

Version/*Option/Versión*
Pour utilisation d'un cylindre européen
For use with European cylinder
Para uso con cilindro europeo

Utilisation/*Use/Utilización*
Porte d'intérieur/*Inside door/*Puerta interior

Designation	Boite	Colis.	Prix	Sachet	Colis.	Prix	Brochable France	Euro 1	Euro 2	Euro 3	Euro 4	Colis.	Prix
VERROU à combinaison avec poignée pour serrure à encastrer (non fournie)	00072693	1	-	-	-	-	00572693 E	00593198 E NS ●	00592198 E NS ●	00594198 ●	-	2	-
Conditionnement en boîte fourreau													
VERROU à combinaison avec poignée pour serrure à encastrer (non fournie)	00772693	1	-	-	-	-	-	-	-	-	-	-	-

Verrou de sûreté / A COMBINAISON

PROTECT

GARANTIE 5 ANS

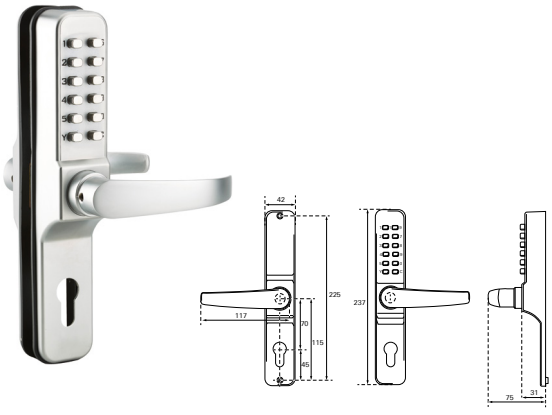

Serrure de haute sûreté spécialement cinçue pour les salles de sports, entrées d'immeubles, portes collectives.

Description/*Description/Descripción*
Coffre en alliage moulé. Mécanisme à combinaison modifiable de 2 à 8 chiffres ou lettres. 8 000 combinaisons possibles. Modification de la combinaison rapide. Avec béquille double. Réversible droite / gauche. Pour porte épaisseur 32 à 55 mm maxi.
Moulded alloy body. Removing combination. mecanism from 2, 8 numbers. 8 000 combination available. Easy duty to change combination. Left or right hand. For door thickness 32 to 55 mm.
Caja de aleación moldeada. Mecanismo con combinación modificable de 2 a 8 cifras o letras. 8.000 combinaciones posibles. Modificación de la combinación rápida. Reversible derecha / izquierda. Para puerta 32 a 55 mm.

Finition/*Finish/Acabado*
Chromé mat
Dull chrome
Cromado mate

Utilisation/*Use/Utilización*
Porte d'entrée
Entrance door
Puerta de entrada

Designation	Boite	Colis.	Prix	Sachet	Colis.	Prix	Brochable France	Euro 1	Euro 2	Euro 3	Euro 4	Colis.	Prix
SERRURE avec poignée pour serrure à encastrer entraxe 70mm	00072696	1	-	-	-	-	00572696 E	-	-	-	-	2	-

NS Non stocké/Non-stored/Producto no estocado - ● Sur stock Europe Zone 1 et Zone 2, nous consulter pour délai d'approvisionnement - E Epuisement/Stock depletion/Agotamiento del stock

Serrure de porte d'entrée / A COMMANDE ELECTRIQUE

PROTECT

GARANTIE 5 ANS

X 3



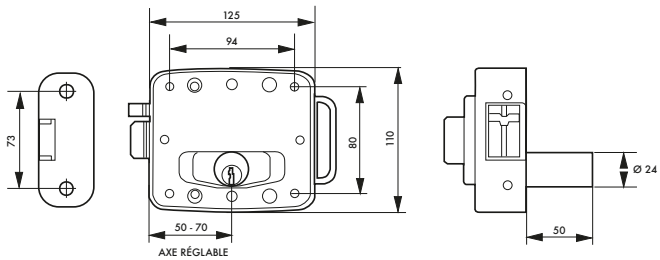

Description/*Description/Descripción*

Coffre et gâche acier embouti. Mécanisme réversible. Fonctionne avec courant basse tension 1 2 volts. Cylindre à goupilles Ø 2 longueur 50 mm. Axe réglable de 50 à 70 mm. 3 clés nickelées. Accessoires : support de fixation, plots de contact. Conforme aux exigences de la directive européenne de compatibilité électromagnétique 89/336/CEE.

Stamped steel case and striker. Reversible mechanism. Fitted with 12 V electric current. Pin cylinder Ø 24, 50 mm length. Adjustable backset from 50 to. 70 mm. 3 nickel plated keys. Accessories : fitting holder, contactors. According to the european standard 89/336/CEE.

Caja y cerradero de acero embutido. Mecanismo reversible. Funciona con corriente de baja tensión 12 voltios. Cilindro de pasadores Ø 24 longitud 50 mm. Eje regulable de 50 a 70 mm. 3 llaves niqueladas. Accesorios: soporte de fijación, plots de contacto. Conforme a las exigencias de la directiva europea de compatibilidad electromagnética 89/336/CEE.

Finition/*Finish/Acabado*

Epoxy gris

Grey epoxy

Epoxi negro granitado

Version/*Option/Versión*

à double cylindre

Double cylinder

De doble cilindro

Designation	Boite	Colis.	Prix	Sachet	Colis.	Prix	Brochable France	Euro 1	Euro 2	Euro 3	Euro 4	Colis.	Prix
SERRURE à bouton poussoir et cylindre 50 mm réversible 3 clés	00005006	1	-	-	-	-	00505006 E	00593427 E NS ●	00592427 E NS ●	00594427 E ●	-	2	-
PLOTS de contact nylon pour serrure électrique	00006360	1	-	-	-	-	00106360	00193325 NS ●	00192325 NS ●	00194325 ●	-	10	-

NS Non stocké/Non-stored/Producto no estocado - ● Sur stock Europe Zone 1 et Zone 2, nous consulter pour délai d'approvisionnement - E Epuisement/Stock depletion/Agotamiento del stock

Serrure de grille et portail / A COMMANDE ELECTRIQUE

PROTECT

GARANTIE 5 ANS

X 3



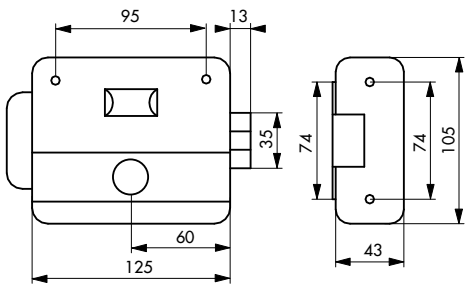

Description/*Description/Descripción*

Coffre et gâche acier embouti. Mécanisme réversible. Fonctionne avec courant basse tension. 1 2 volts. Cylindre à goupilles Ø 2 longueur 50 mm. Axe réglable de 50 à 70 mm. 3 clés nickelées.Accessoires : support de fixation,plots de contactConforme aux exigences de la directive européenne de compatibilité électromagnétique 89/336/CEE

Stamped steel case and striker. Reversible mechanism. Fitted with 12 V electric current. Pin cylinder Ø 24, 50 mm length. Adjustable backset from 50 to. 70 mm. 3 nickel plated keys.Accessories : fitting holder, contactorsAccording to the european standard 89/336/CEE

Caja y cerradero de acero embutido. Mecanismo reversible. Funciona con corriente de baja tensión 12 voltios. Cilindro de pasadores Ø 24 longitud 50 mm. Eje regulable de 50 a 70 mm. 3 llaves niqueladasAccesorios: soporte de fijación, plots de contacto.Conforme a las exigencias de la directiva europea de compatibilidad electromagnética 89/336/CEE

Finition/*Finish/Acabado*

Epoxy gris

Grey epoxy

Epoxi negro granitado

Version/*Option/Versión*

A double cylindre et bouton

Double cylinder and knob

De doble cilindro y botón

Designation	Boite	Colis.	Prix	Sachet	Colis.	Prix	Brochable France	Euro 1	Euro 2	Euro 3	Euro 4	Colis.	Prix
SERRURE de sûreté à double cylindre 50 mm réversible 3 clés	00005005	1	-	-	-	-	00505005 [E]	00593236 [E] [NS] [●]	00592236 [E] [NS] [●]	-	-	2	-
PLOTS de contact nylon pour serrure électrique	00006360	1	-	-	-	-	00106360	-	-	-	-	10	-

[NS] Non stocké/Non-stored/Producto no estocado - [●] Sur stock Europe Zone 1 et Zone 2, nous consulter pour délai d'approvisionnement - [E] Epuisement/Stock depletion/Agotamiento del stock

Gâche / A COMMANDE ELECTRIQUE

PROTECT

GARANTIE 5 ANS



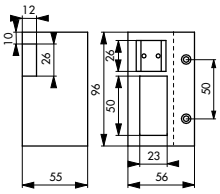



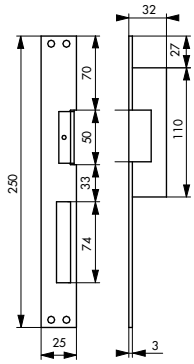



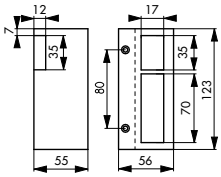

Description/*Description/Descripción*

Corps alliage. Double empênage. Peut être posée à l'extérieur. Courant d'alimentation : continu 1 2 V ou alternatif à contact stationnaire (une seule impulsion électrique libère la gâche, qui reste déverouillée jusqu'à ce que la porte soit manœuvrée. C'est l'ouverture de la porte qui re-verouille la gâche en annulant l'effet du contact stationnaire). Réversible. Accessoires : transformateur 2 0 - 1 2 V, ressort de renvoi pour pose en feuillure 1 2 mm, ressort de renvoi escargot pour pose en applique. Conforme aux exigences de la directive européenne de compatibilité électromagnétique 89/336/CEE.

AlloyCase. For double bolt. Can be fitted outdoor. Continuous current 12 V or alternating. Reversible. Accessories : transformer 220-12 V, flat spring 12 mm,spring to be installed on frame.According to the european standard 89/336/CEE.

Cuerpo de aleación. Doble empestillado. Puede instalarse por el exterior. Corriente de alimentación: continua 12 V o alterna. Reversible.Accesorios: transformador 220 – 12 V, muelle de transmisión para montaje en rebaje 12 mm. Muelle de transmisión caracol para montaje en plastrón. Conforme a las exigencias de la directiva europea de compatibilidad electromagnética 89/336/CEE.

Finition/*Finish/Acabado*

Laqué gris

Grey lacquered

Lacado gris

Version/*Option/Versión*

Pour serrure horizontale, verticale ou à encastrer

For horizontal, vertical or mortise lock

Para cerradura horizontal, vertical o para empotrar.

							Brochable						
Designation	Boite	Colis.	Prix	Sachet	Colis.	Prix	France	Euro 1	Euro 2	Euro 3	Euro 4	Colis.	Prix
GACHE pour serrure horizontale - réversible	00008850	1	-	-	-	-	00208850 E	00293237 E NS ●	00292237 E NS ●	00294237 E ●	-	2	-
GACHE pour serrure verticale - réversible	00012050	1	-	-	-	-	00212050 E	00293238 E NS ●	00292238 E NS ●	00294238 E ●	-	2	-
GACHE pour serrure à mortaiser - réversible	00024825	1	-	-	-	-	00424825	00493239 NS ●	00492239 NS ●	00494239 ●	-	2	-
RESSORT de renvoi pour pose en feuillure 12 mm	00000050	10	-	-	-	-	00200050 E	-	-	-	-	10	-
RESSORT de renvoi escargot en applique	00000051	10	-	-	-	-	00100051 E	-	-	-	-	10	-
TRANSFORMATEUR 220 V - 12 V pour gâche	00000052	1	-	-	-	-	00100052	00193603 NS ●	00192603 NS ●	00194603 ●	-	5	-

NS Non stocké/Non-stored/Producto no estocado - ● Sur stock Europe Zone 1 et Zone 2, nous consulter pour délai d'approvisionnement - E Epuisement/Stock depletion/Agotamiento del stock

Gâche / ÉLECTRIQUE À ENCASTRER

PROTECT

GARANTIE 5 ANS

Connecteur électrique 100% inoxydable, soudure protégée intérieurement, nouveau système de mémoire.



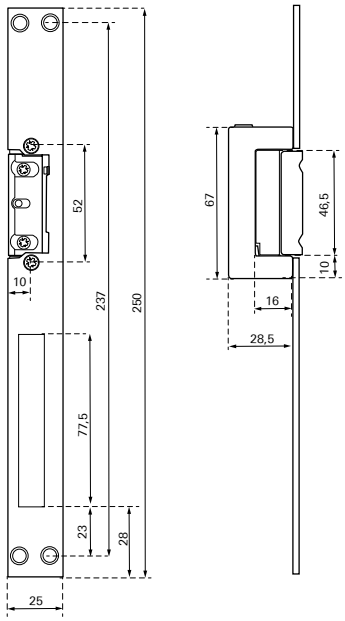

024826	024827	024828
12/24V. AC/DC	12/24V. AC/DC	12V. DC
A impulsion	A impulsion 2 temps	A rupture
-	Mémoire	-
Levier de déverrouillage	Levier de déverrouillage	-
12V.AC 258mA -12V.DC 229mA 24V.AC 516mA - 24V.DC 598mA		216 mA

Description/*Description/Descripción*
Corps alliage. Têtière inox. Double empennage. Réversible et symétrique. Levier de déverrouillage (sauf ref.0 2 8 2). Rouleau réglable. Résistance à l'effraction : 300daN.
Alloy body, stainless steel forend. Reversible and symmetrical. Unlocking lever. Adjustable roller. 300daN resistance.
Cuerpo de aleación. Frontal inox. Doble oricio. Reversible y sim\f0étrica. Palanca de desbloqueo. Pestillo regulable. Resistencia a la rotura 300daN.

Finition/*Finish/Acabado*
Inox.
Stainless steel.
Acero inoxidable.
Version/*Option/Versión*
024827 : avec mémoire - 027828 : à rupture.
024827 : with memory - 024828 :
024827 : con memoria - 024828 : Inverso
Utilisation/*Use/Utilización*
Pour porte bois et métal.
For wooden and metal door
Para puertas de madera y metálicas.

Designation	Boite	Colis.	Prix	Sachet	Colis.	Prix	Brochable France	Euro 1	Euro 2	Euro 3	Euro 4	Colis.	Prix
GÂCHE électrique à impulsion - réversible - 12/24V. AC/DC	00024826	1	-	-	-	-	-	-	-	-	-	-	-
GÂCHE électrique à impulsion 2 temps - réversible - 12/24V. AC/DC	00024827	1	-	-	-	-	-	-	-	-	-	-	-
GÂCHE électrique à rupture - réversible - 12V/DC	00024828	1	-	-	-	-	-	-	-	-	-	-	-

NS Non stocké/Non-stored/Producto no estocado - ● Sur stock Europe Zone 1 et Zone 2, nous consulter pour délai d'approvisionnement - E Epuisement/Stock depletion/Agotamiento del stock

Gâche / ÉLECTRIQUE APPLIQUE

PROTECT

GARANTIE 5 ANS



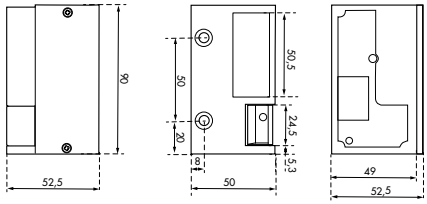



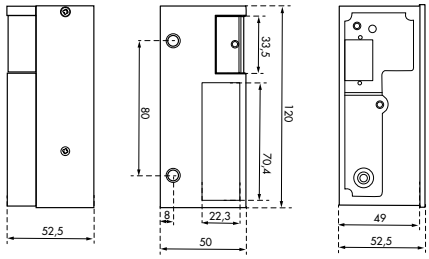

008851 / 008852	012051 / 012052
12/24V. AC/DC	12/24V. AC/DC
A émission avec mémoire	A émission avec mémoire
850mA	850mA

Description/*Description/Descripción*
Corps aluminium. Double empennage. Réversible. A 2 temps.
Alloy case. For double bolt. Reversible.
Cuerpo de aluminio. Doble oricio. Reversible. Con memoria.

Finition/*Finish/Acabado*
Laqué gris
Grey lacquered
Lacado gris

Version/*Option/Versión*
Droite et gauche.
Right and left.
Derecha y izquierda.

Utilisation/*Use/Utilización*
Pour serrure applique horizontale, verticale
For horizontal, vertical lock
Para cerradura horizontal, vertical

							Brochable						
Designation	Boite	Colis.	Prix	Sachet	Colis.	Prix	France	Euro 1	Euro 2	Euro 3	Euro 4	Colis.	Prix
GÂCHE électrique - 12-24V AC/DC - pour serrure horizontale - droite	00008851	1	-	-	-	-	-	-	-	-	-	-	-
GÂCHE électrique - 12-24V AC/DC - pour serrure horizontale - gauche	00008852	1	-	-	-	-	-	-	-	-	-	-	-
GÂCHE électrique - 12-24V AC/DC - pour serrure verticale - droite	00012051	1	-	-	-	-	-	-	-	-	-	-	-
GÂCHE électrique - 12-24V AC/DC - pour serrure verticale - gauche	00012052	1	-	-	-	-	-	-	-	-	-	-	-

NS Non stocké/Non-stored/Producto no estocado - ● Sur stock Europe Zone 1 et Zone 2, nous consulter pour délai d'approvisionnement - E Epuisement/Stock depletion/Agotamiento del stock

Gâche / ÉLECTRIQUE APPLIQUE POUR ANTIPANIQUE

PROTECT

GARANTIE 5 ANS



008853	008854
12V. AC	12V. DC
A émission	A rupture
500mA	200mA

Livrée avec 4 entretoises

Description/*Description/Descripción*
Corps acier, réversible, livré avec 4 entretoises (épaisseur 1- 2 3-3mm).
Steel body, reversible,with 4 plates 1-2-3-3mm).
Cuerpo de acero, reversible, incluye 4 espaciadores (espesor 1-2-3-3mm).

Finition/*Finish/Acabado*
Laqué noir.
Black lacquered.
Lacado negro.

Version/*Option/Versión*
008853 : standard, 500mA - 008854 : à rupture, 200mA.
008853 : standard, 500mA - 008854 :
008853 : estandar, 500mA - 008854 : Inverso, 200mA.

Utilisation/*Use/Utilización*
Pour porte équipée d'une barre antipanique
For door with push bar
Para puertas equipadas de una barra anti pánico en la hoja activa

Designation	Boite	Colis.	Prix	Sachet	Colis.	Prix	Brochable France	Brochable Euro 1	Brochable Euro 2	Brochable Euro 3	Brochable Euro 4	Colis.	Prix
GÂCHE électrique à émission - réversible - 12V AC - pour serrure antipanique	00008853	1	-	-	-	-	-	-	-	-	-	-	-
GÂCHE électrique à rupture - réversible - 12V DC - pour serrure antipanique	00008854	1	-	-	-	-	-	-	-	-	-	-	-

NS Non stocké/Non-stored/Producto no estocado - ⦿ Sur stock Europe Zone 1 et Zone 2, nous consulter pour délai d'approvisionnement - E Epuisement/Stock depletion/Agotamiento del stock

Accessoires / GAÎNE PASSE-CÂBLE

PROTECT

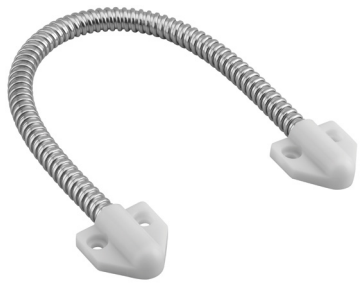

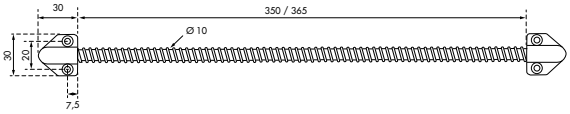

Description/*Description/Descripción*
Support plastique. Gaine inox, pour c\f0âble diam. 4,5mm maxi.
Plastic support. Stainless steel sheath, for cable diam. 4,5 max.
Soporte de plVaina inox, para cable di4,5 maxi.
Finition/*Finish/Acabado*
Inox.
Stainless steel.
Inox
Utilisation/*Use/Utilización*
Gaine de protection pour passage de câble de serrure électrique, gâche ...
Protective sheath for electric lock, strike.
Vaina de protección para el paso de cable de cerradura eléctrica, cierre...

							Brochable						
Designation	Boite	Colis.	Prix	Sachet	Colis.	Prix	France	Euro 1	Euro 2	Euro 3	Euro 4	Colis.	Prix
GAINE électrique passe-câble 290mm	00000053	1	-	-	-	-	-	-	-	-	-	-	-

Accessoires / TRANSMETTEUR DE COURANT

PROTECT



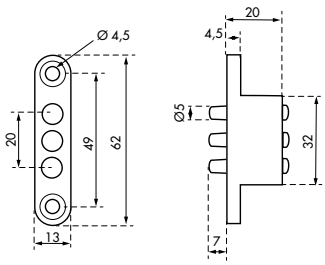

Description/*Description/Descripción*
ABS. 3 plots, 2 V AC/DC - 2
ABS. 3
ABS.3 contactos,24V AC/DC - 2A.
Finition/*Finish/Acabado*
ABS noir.
Black ABS
Abs negro
Utilisation/*Use/Utilización*
Transmetteur pour l'établissement du courant entre la partie fixe et la partie mobile, dans le cadre d'une installation avec gâche électrique
Transmitter for establishing the current between the fixed and moving part in an installation with an electric strike
Contactos para permitir el paso de corriente de la parte fija a la parte móvil, para instalaciones con cierres eléctricos.

							Brochable						
Designation	Boite	Colis.	Prix	Sachet	Colis.	Prix	France	Euro 1	Euro 2	Euro 3	Euro 4	Colis.	Prix
TRANSMETTEUR de courant - 3 plots - 24V AC/DC - 2A	00000054	1	-	-	-	-	-	-	-	-	-	-	-

NS Non stocké/Non-stored/Producto no estocado - Sur stock Europe Zone 1 et Zone 2, nous consulter pour délai d'approvisionnement - E Epuisement/Stock depletion/Agotamiento del stock


666

Cadenas

CADENAS	64
ANTIVOL	163
PORTE-CADENAS	181
BOÎTE À CLÉS	186
SUPPLÉMENTS POUR CADENAS	192

Sommaire détaillé par produit
page suivante

Chapitre Sandow
page 194

Cadenas

CADENAS

Type 1 alu 64
Type 1 anse acier 65
Type 1 anse laiton 66
Country 67
Love 68
Happy Lock 69
Ch'tiote Meuh 69
Line Sport 70
Astrolock 71
Green Idea 72
Extra Lock 72
Better World 73
Fashion Leather 73
Graffiti 74
Swish 74
Bora Bora 75
Papeete 75
Compact 76
Moorea 77
Extenso 77
Fantasy 78
Nomad 79
Funny 80
Mousqueton 80
Ruck 81
Mach 2 anse acier 81
Mach 2 anse laiton 82
TSA anse acier 82
158 - 208 83
Venus 83
Club 2 84
Street 84
Luxe 85
RB 85
TSA à combinaison 86
Type 1 Alu 87
Type 1 anse acier 89
Type 1 anse laiton 91
Anse réglable 92
Thirard Color anse acier 93
Thirard Color anse laiton 94
Ruby 95
Ruby color 96
Colorful 97
Astra anse acier 98
2493 98
Type 1 Code 99
Compact 04 100
College 101
Tanker 102
Zipper 102
Roller 103
Multicable 103
Shoulder 104
Cobble 105
Land 106
Disk 107
258 107
Venus 108
Club 2 108
Baggy 109
M54 109
Saturn 110
Thor 110
Code-x 111
Digital 111
Digital Color 112
Type 1 anse inox 113
Slice 115
Upper 115
Slice gainé 116
Astra + 117
Tank 117
Ruck 118
Type 1 + 120
Mach 2 anse acier 121
Mach 2 anse laiton 122
Sea Line 123
Bumper 124
Astra 125
Cinox 126
Rinox 127
Octo 128
Octo-P 129
Reverso 130
Quadra 131
Mach 3 anse inox 132
Mach 3 Bumper 134
Mach 3 AP 135
Adriatic 136
Nautic anse acier 137
Nautic anse laiton 138
Nautic anse acier gainé 139
510 - 520 - 530 140
510P - 520P - 530P 143

ECO
PROTECT
RESIST

Trek 144
Amazone 145
Mach 3 anse inox 146
Skipper 147
Marinox 148
Protector 149
710 - 720 - 720P - S900R 150
407 CP à cylindre profilé 153
Docker 154
Land Blindé 155
Land Blindé CP 156
Cargo 157
Transit 2 clé réversibles 158
Inox 159
RB combinaison modifiable 160
Tanker 2 161
SR - SRH - SRP 162

ANTIVOL

Twisty 163
Twisty combinaison fixe 163
Lien à combinaison modifiable 164
Twisty 1,5m 165
Twisty à câble 165
Up 166
Loops 166
Twisty 167
Softy 167
Softy combinaison modifiable 168
Twisty 168
Scorp 169
Twisty 170
Twisty combinaison modifiable 170
Twisty cable 171
Up 171
Twisty combinaison modifiable 172
Scorp 172
Loops 173
Up 173
Block 174
Twisty 175
Stunt 175
Scorp 176
Up 176
Zebra 177
Zebra à combinaison modifiable 177
Biker 178
Scorp 178
Loops 179
Tête d'attelage 180

PORTE-CADENAS

Œillet 181
A pattes 181
Renforcé 183
A recouvrement 184
Pour grille 184
A recouvrement 185
Renforcé à recouvrement 185
Renforcé 186

BOÎTE À CLÉS

Boîte à clé combinaison modifiable 186
Boite à clé avec anse 189
Boite à clé murale 189
Boite à clé à câble 189
Câble enrouleur pour boite à clé 189
Boite à clé à cylindre 190
Boite à clé pour cylindre profilé 190
Coffret de sécurité 191
Cadenas à cable ordi 191

SUPPLÉMENTS POUR CADENAS

Suppléments pour cadenas 192



Sandows

ECO
PROTECT
RESIST

SANGLE



Sangle de bagage 194
Sangle à boucle 195
Sangle à cliquet 196
Sangle à cliquet + crochet S 197
Sangle à cliquet AUTOMATIQUE 199
Sangle à cliquet + crochet JJ 199

SANDOW









Sangle à crochet 201
Sangle pieuvre à crochet 202
Sangle à crochet 203
Sangle à boule 205

ANNEAU



Anneau arrimage 206

Cadenas de sûreté / TYPE 1 ALU

VOYAGE

NIVEAU DE SÉCURITÉ 2

GARANTIE 10 ANS



Acier nickelé

Aluminium







Description/*Description/Descripción*
Corps aluminium. Anse acier nickelé. Mécanisme à goupilles. Simple ancrage. 2 clés laiton nickelé
Aluminium body. Nickel plated steel shackle. Pin mechanism. Simple locking. 2 nickel plated brass keys.
Cuerpo de aluminio. Arco de acero niquelado. Mecanismo de pasadores. Simple anclaje. 2 llaves de latón niquelado.

Finition/*Finish/Acabado*
Aluminium
Aluminium
Aluminio

Version/*Option/Versión*
Avec coque PVC.
With PVC shell.
Revestimiento de PVC.

Utilisation/*Use/Utilización*
Bagage
Luggage
Equipaje

X 2

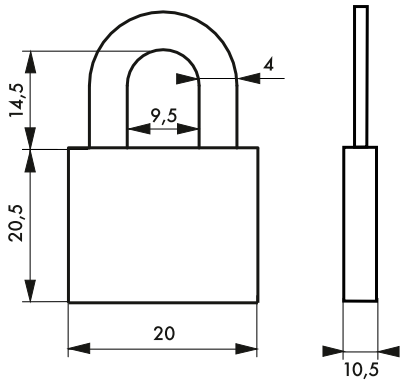

Designation	Boite	Colis.	Prix	Sachet	Colis.	Prix	Brochable France	Brochable Euro 1	Brochable Euro 2	Brochable Euro 3	Brochable Euro 4	Colis.	Prix
Cadenas TYPE 1 ALU 20 mm 2 clés	00024120	10	-	-	-	-	00124120 [E]	00193300 [E] [NS] [●]	00192300 [E] [NS] [●]	00194300 [E] [●]	-	10	-
Cadenas TYPE 1 ALU COLOR 20 mm couleurs assorties 2 clés	-	-	-	00924220	20	-	00124220 [E]	00193303 [E] [NS] [●]	00192303 [E] [NS] [●]	00194303 [E] [●]	-	10	-
Cadenas TYPE 1 ALU COLOR 20 mm rouge 2 clés	00024221	10	-	-	-	-	-	-	-	-	-	-	-
Cadenas TYPE 1 ALU COLOR 20 mm bleu 2 clés	00024222	10	-	-	-	-	-	-	-	-	-	-	-
Cadenas TYPE 1 ALU COLOR 20 mm orange 2 clés	00024223	10	-	-	-	-	-	-	-	-	-	-	-
Cadenas TYPE 1 ALU COLOR 20 mm vert 2 clés	00024224	10	-	-	-	-	-	-	-	-	-	-	-
Cadenas TYPE 1 ALU COLOR 20 mm noir 2 clés	00024225	10	-	-	-	-	-	-	-	-	-	-	-
Jeu de 4 Cadenas TYPE 1 ALU COLOR 20 mm s'entrouvrant 8 clés	-	-	-	-	-	-	00124226 [E]	00193063 [E] [NS] [●]	00192063 [E] [NS] [●]	00194063 [E] [●]	-	10	-

[NS] Non stocké/Non-stored/Producto no estocado - [●] Sur stock Europe Zone 1 et Zone 2, nous consulter pour délai d'approvisionnement - [E] Epuisement/Stock depletion/Agotamiento del stock

Cadenas de sûreté / TYPE 1

VOYAGE

NIVEAU DE SÉCURITÉ 2

GARANTIE 10 ANS

X 2



Acier nickelé

Alliage



Description/*Description/Descripción*
Corps alliage monobloc. Anse acier nickelé. Mécanisme à goupilles. Simple ancrage. 2 clés acier nickelé.
Compact alloy body. Nickel plated steel shackle. Pin mechanism. Simple locking. 2 nickel plated steel keys.
Cuerpo de aleación monobloque. Arco de acero niquelado. Mecanismo de pasadores. Simple anclaje. 2 llaves de acero niquelado

Finition/*Finish/Acabado*
Bronze
Bronze
Bronce

Version/*Option/Versión*
15 mm - Corps laiton
20 mm / 25 mm conditionnement boîte - Corps laiton 15 mm - Brass body
15 mm - Brass body
20 / 25 mm packaging box - Brass body
15 mm - Cuerpo de latón
20 / 25 mm caja de embalaje - Cuerpo de latón

Utilisation/*Use/Utilización*
Bagage
Luggage
Equipaje

	15mm	20mm	25mm
	17	19	24
	9	11	12
	12	12	8,5
	8	11	13
	3	3	4
Goup.	3	3	3

Designation	Boite	Colis.	Prix	Sachet	Colis.	Prix	Brochable France	Euro 1	Euro 2	Euro 3	Euro 4	Colis.	Prix
Cadenas TYPE 1 • 15 mm 2 clés	00061015	10	-	00961015	20	-	00161015 E	00193018 E NS ●	-	00194018 E ●	-	10	-
Cadenas TYPE 1 • 20 mm 2 clés	00061020	10	-	00961020 E	20	-	00161020 E	00193001 NS ●	00192001 NS ●	00194001 ●	00195001 NS ●	10	-
Cadenas TYPE 1 • 25 mm 2 clés	00061025	10	-	00961025 E	20	-	00161025	00193002 NS ●	00192002 NS ●	00194002 ●	00195002 NS ●	10	-
Jeu de 3 cadenas TYPE 1 • 15 mm s'entrouvrant 6 clés	-	-	-	-	-	-	-	-	-	00194024 ●	-	10	-
Jeu de 2 cadenas TYPE 1 • 20 mm s'entrouvrant 4 clés	-	-	-	00961024	10	-	00161024 E	00193005 E NS ●	00192005 E NS ●	00194005 E ●	-	10	-

NS Non stocké/Non-stored/Producto no estocado - ● Sur stock Europe Zone 1 et Zone 2, nous consulter pour délai d'approvisionnement - E Epuisement/Stock depletion/Agotamiento del stock

Cadenas de sûreté / TYPE 1

VOYAGE

NIVEAU DE SÉCURITÉ 2

GARANTIE 10 ANS

X 2



Laiton

Laiton







Description/Descripción
Corps laiton monobloc. Anse laiton. Mécanisme à goupilles. Simple ancrage. 2 clés acier nickelé
Compact brass body. Brass shackle. Pin mechanism. Simple locking. 2 nickel plated steel keys.
Cuerpo de latón monobloque. Arco de latón. Mecanismo de pasadores. Simple anclaje. 2 llaves de acero niquelado.

Finish/Acabado
Laiton poli.
Polished brass.
Latón pulido.

Use/Utilización
Bagage
Luggage
Equipaje

	15mm	20mm	25mm
	17	20	22
	9	10	11
	12	12	13
	8	10	13
	3	3,5	4
Goup.	3	3	4

Designation	Boite	Colis.	Prix	Sachet	Colis.	Prix	Brochable France	Euro 1	Euro 2	Euro 3	Euro 4	Colis.	Prix
Cadenas TYPE 1 • 15 mm 2 clés	-	-	-	-	-	-	-	-	-	00194016 ◉	-	10	-
Cadenas TYPE 1 • 20 mm 2 clés	-	-	-	-	-	-	00161021 E	00193019 E NS ◉	00192019 E NS ◉	00194019 E ◉	-	10	-
Cadenas TYPE 1 • 25 mm 2 clés	-	-	-	-	-	-	00161026 E	00193020 E NS ◉	00192020 E NS ◉	00194020 E ◉	-	10	-

NS Non stocké/Non-stored/Producto no estocado - ◉ Sur stock Europe Zone 1 et Zone 2, nous consulter pour délai d'approvisionnement - E Epuisement/Stock depletion/Agotamiento del stock

Cadenas de sûreté / COUNTRY

VOYAGE

NIVEAU DE SÉCURITÉ 2

GARANTIE 10 ANS

X 2



Acier

Acier











Description/*Description/Descripción*
Corps acier embouti. Anse acier zingué.
2 clés acier nickelé.
Pressed steel case. Zinc plated steel shackle. 2 nickel plated steel keys.
Cuerpo de acero embutido. Arco de acero cincado. 2 llaves de acero niquelado.

Finition/*Finish/Acabado*
Couleurs assorties
Assorted colors
Colores surtidos

Utilisation/*Use/Utilización*
Fashion et fantasie
Fashion and fancy
Moda y fantasia

	15 mm	25 mm	35 mm	45 mm
	15	25	35	45
	18	23	30	34
	10	10	13	16
	9	14	19	26
	7	12	18	25
	3	3,5	4,5	5,5
Goup.	6	6	6	6

Designation	Boite	Colis.	Prix	Sachet	Colis.	Prix	Brochable					Colis.	Prix
							France	Euro 1	Euro 2	Euro 3	Euro 4		
Cadenas COUNTRY 15 mm 2 clés	-	-	-	-	-	-	-	00193989 E NS ●	00192989 E NS ●	00194989 E ●	-	10	-
Cadenas COUNTRY 25 mm 2 clés	-	-	-	-	-	-	-	00193990 E NS ●	00192990 E NS ●	00194990 E ●	-	10	-
Cadenas COUNTRY 35 mm 2 clés	-	-	-	00922035	20	-	-	00193991 E NS ●	00192991 E NS ●	00194991 E ●	-	10	-
Cadenas COUNTRY 45 mm 2 clés	-	-	-	-	-	-	-	00193992 E NS ●	00192992 E NS ●	00194992 E ●	-	10	-

NS Non stocké/Non-stored/Producto no estocado - ● Sur stock Europe Zone 1 et Zone 2, nous consulter pour délai d'approvisionnement - E Epuisement/Stock depletion/Agotamiento del stock

Cadenas de sûreté / LOVE

VOYAGE

NIVEAU DE SÉCURITÉ 2

GARANTIE 10 ANS

X 2



Acier cémenté

Acier

Description/*Description/Descripción*
Corps laiton. Anse acier cémenté nickelé. Mécanisme à goupilles. Simple ancrage. 2 clés par cadenas.
Brass body. Hardened nickel plated steel shackle. Pin mechanism. Simple locking. 2 keys per padlock.
Cuerpo de latón. Arco de acero cementado niquelado. Mecanismo de pasadores. Simple anclaje. 2 llaves por candado.

Finition/*Finish/Acabado*
Laiton poli. Nickel satin.
Polished brass. Nickel plated
Latón pulido. Niquelado

Utilisation/*Use/Utilización*
Intérieur
Indoor
Interior

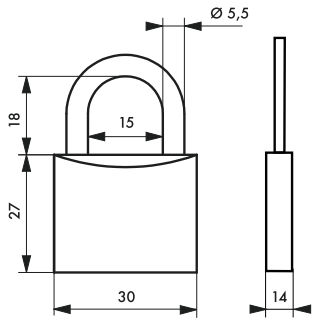

Designation	Boite	Colis.	Prix	Sachet	Colis.	Prix	Brochable France	Euro 1	Euro 2	Euro 3	Euro 4	Colis.	Prix
Lot de 2 cadenas 30 mm laiton poli LOVE 1 (ange / démon) 2 clés	-	-	-	-	-	-	00109601 E	-	-	-	-	10	-
Lot de 2 cadenas 30 mm laiton poli LOVE 2 (elle / lui) 2 clés	-	-	-	-	-	-	00109602 E	-	-	-	-	10	-
Lot de 2 cadenas 30 mm laiton nickel satin LOVE 4 (toi / moi) 2 clés	-	-	-	-	-	-	00109604 E	-	-	-	-	10	-
Lot de 2 cadenas 30 mm laiton nickel satin LOVE 5 (Cupidon / coeur) 2 clés	-	-	-	-	-	-	00109605 E	-	-	-	-	10	-
Lot de 2 cadenas 30 mm laiton nickel satin LOVE 6 (colombe / couple) 2 clés	-	-	-	-	-	-	00109606 E	-	-	-	-	10	-

NS Non stocké/Non-stored/Producto no estocado - ⦿ Sur stock Europe Zone 1 et Zone 2, nous consulter pour délai d'approvisionnement - E Epuisement/Stock depletion/Agotamiento del stock

Cadenas de sûreté / HAPPY LOCKY

VOYAGE

NIVEAU DE SÉCURITÉ 2

GARANTIE 10 ANS

X 3

Acier cémenté

Acier





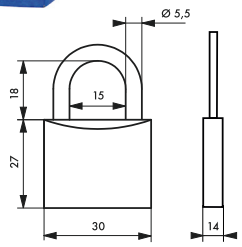

Description/*Description/Descripción*
Corps acier. Anse acier cémenté nickelé. Mécanisme à goupilles. Simple ancrage. 3 clés acier nickelé.
Steel body. Hardened nickel plated shackle. Pin mechanism. Simple locking. 3 nickel plated steel keys.
Cuerpo de acero. Arco de acero cementado niquelado. Mecanismo de pasadores. Simple anclaje. 3 llaves de acero niquelado.
Finition/*Finish/Acabado*
Vernis / *Varnished* / Barnizado
Utilisation/*Use/Utilización*
Intérieur / *Indoor* / Interior

Designation	Boite	Colis.	Prix	Sachet	Colis.	Prix	Brochable France	Brochable Euro 1	Brochable Euro 2	Brochable Euro 3	Brochable Euro 4	Colis.	Prix
Cadenas HAPPY LOCKY 30 mm (Bleu) 3 clés	-	-	-	-	-	-	00109001 E	-	-	-	-	10	-
Cadenas HAPPY LOCKY 30 mm (Rouge) 3 clés	-	-	-	-	-	-	00109002 E	-	-	-	-	10	-
Cadenas HAPPY LOCKY 30 mm (Vert) 3 clés	-	-	-	-	-	-	00109003 E	-	-	-	-	10	-
Cadenas HAPPY LOCKY 30 mm (Violet) 3 clés	-	-	-	-	-	-	00109004 E	-	-	-	-	10	-

Cadenas de sûreté / CHTIOTE MEUH

VOYAGE

NIVEAU DE SÉCURITÉ 2

GARANTIE 10 ANS

X 3

Acier cémenté

Acier





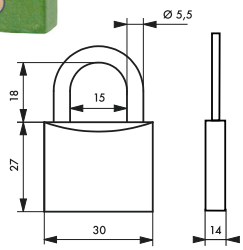

Description/*Description/Descripción*
Corps acier. Anse acier cémenté nickelé. Mécanisme à goupilles. Simple ancrage. 3 clés acier nickelé.
Steel body. Hardened nickel plated shackle. Pin mechanism. Simple locking. 3 nickel plated steel keys.
Cuerpo de acero. Arco de acero cementado niquelado. Mecanismo de pasadores. Simple anclaje. 3 llaves de acero niquelado.
Finition/*Finish/Acabado*
Vernis / *Varnished* / Barnizado
Utilisation/*Use/Utilización*
Intérieur / *Indoor* / Interior

Designation	Boite	Colis.	Prix	Sachet	Colis.	Prix	Brochable France	Brochable Euro 1	Brochable Euro 2	Brochable Euro 3	Brochable Euro 4	Colis.	Prix
Cadenas Ch'Tiote Meuh 5 • 30 mm 3 clés	-	-	-	-	-	-	00109005 E ●	00109005 E ●	00109005 E ●	00109005 E ●	-	10	-
Cadenas Ch'Tiote Meuh 6 • 30 mm 3 clés	-	-	-	-	-	-	00109006 E ●	00109006 E ●	00109006 E ●	00109006 E ●	-	10	-
Cadenas Ch'Tiote Meuh 7 • 30 mm 3 clés	-	-	-	-	-	-	00109007 E ●	00109007 E ●	00109007 E ●	00109007 E ●	-	10	-
Cadenas Ch'Tiote Meuh 8 • 30 mm 3 clés	-	-	-	-	-	-	00109008 E ●	00109008 E ●	00109008 E ●	00109008 E ●	-	10	-

NS Non stocké/Non-stored/Producto no estocado - ● Sur stock Europe Zone 1 et Zone 2, nous consulter pour délai d'approvisionnement - E Epuisement/Stock depletion/Agotamiento del stock

Cadenas de sûreté / LINE SPORT

VOYAGE

NIVEAU DE SÉCURITÉ 2

GARANTIE 10 ANS

X 3

Acier cémenté

Acier



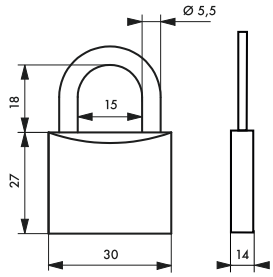

Description/*Description/Descripción*
Corps acier. Anse acier cémenté nickelé. Mécanisme à goupilles. Simple ancrage. 3 clés acier nickelé.
Steel body. Hardened nickel plated shackle. Pin mechanism. Simple locking. 3 nickel plated steel keys.
Cuerpo de acero. Arco de acero cementado niquelado. Mecanismo de pasadores. Simple anclaje. 3 llaves de acero niquelado.

Finition/*Finish/Acabado*
Vernis
Varnished
Barnizado

Utilisation/*Use/Utilización*
Intérieur
Indoor
Interior

							Brochable						
Designation	Boite	Colis.	Prix	Sachet	Colis.	Prix	France	Euro 1	Euro 2	Euro 3	Euro 4	Colis.	Prix
Cadenas LINE SPORT 1 • assortis 3 clés	-	-	-	-	-	-	00109110	-	-	-	-	10	-
Cadenas LINE SPORT 1 • 30 mm (tennis) 3 clés	-	-	-	-	-	-	00109010 ◉	00109010 ◉	00109010 ◉	00109010 ◉	-	10	-
Cadenas LINE SPORT 1 • 30 mm (basket) 3 clés	-	-	-	-	-	-	00109011 ◉	00109011 ◉	00109011 ◉	00109011 ◉	-	10	-
Cadenas LINE SPORT 1 30 mm (rugby) 3 clés	-	-	-	-	-	-	00109012 E ◉	00109012 E ◉	00109012 E ◉	00109012 E ◉	-	10	-
Cadenas LINE SPORT 1 • 30 mm (foot) 3 clés	-	-	-	-	-	-	00109013 ◉	00109013 ◉	00109013 ◉	00109013 ◉	-	10	-
Cadenas LINE SPORT 2 • 30 mm (karaté) 3 clés	-	-	-	-	-	-	00109014 ◉	00109014 ◉	00109014 ◉	00109014 ◉	-	10	-
Cadenas LINE SPORT 2 30 mm (natation) 3 clés	-	-	-	-	-	-	00109015 E ◉	00109015 E ◉	00109015 E ◉	00109015 E ◉	-	10	-
Cadenas LINE SPORT 2 • 30 mm (skate) 3 clés	-	-	-	-	-	-	00109016 E ◉	00109016 E ◉	00109016 E ◉	00109016 E ◉	-	10	-
Cadenas LINE SPORT 2 30 mm (surf) 3 clés	-	-	-	-	-	-	00109017 E ◉	00109017 E ◉	00109017 E ◉	00109017 E ◉	-	10	-
Cadenas LINE SPORT 3 30 mm (foot US) 3 clés	-	-	-	-	-	-	00109627 E	-	-	-	-	10	-
Cadenas LINE SPORT 3 30 mm (hockey) 3 clés	-	-	-	-	-	-	00109628 E	-	-	-	-	10	-
Cadenas LINE SPORT 3 30 mm (baseball) 3 clés	-	-	-	-	-	-	00109629 E	-	-	-	-	10	-
Cadenas LINE SPORT 3 30 mm (catch) 3 clés	-	-	-	-	-	-	00109630 E	-	-	-	-	10	-

NS Non stocké/Non-stored/Producto no estocado - ◉ Sur stock Europe Zone 1 et Zone 2, nous consulter pour délai d'approvisionnement - E Epuisement/Stock depletion/Agotamiento del stock

Cadenas de sûreté / ASTROLOCK

VOYAGE

NIVEAU DE SÉCURITÉ 2

GARANTIE 10 ANS

X 3

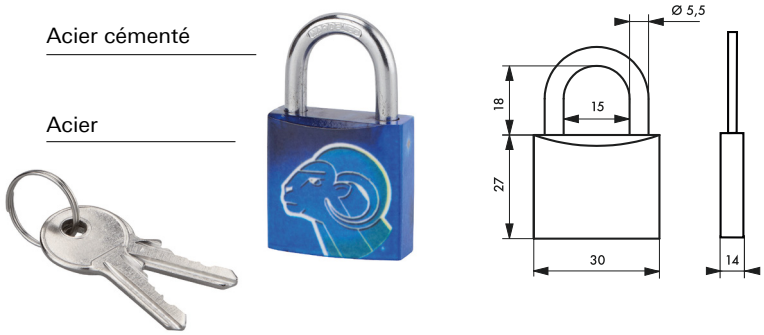

Description/*Description/Descripción*
Corps acier. Anse acier cémenté nickelé. Mécanisme à goupilles. Simple ancrage. 3 clés acier nickelé.
Steel body. Hardened nickel plated shackle. Pin mechanism. Simple locking. 3 nickel plated steel keys.
Cuerpo de acero. Arco de acero cementado niquelado. Mecanismo de pasadores. Simple anclaje. 3 llaves de acero niquelado.
Finition/*Finish/Acabado*
Vernis
Varnished
Barnizado
Utilisation/*Use/Utilización*
Intérieur
Indoor
Interior

							Brochable						
Designation	Boite	Colis.	Prix	Sachet	Colis.	Prix	France	Euro 1	Euro 2	Euro 3	Euro 4	Colis.	Prix
Cadenas ASTROLOCK 30 mm (belier) 3 clés	-	-	-	-	-	-	00109612 E	-	-	-	-	10	-
Cadenas ASTROLOCK 30 mm (taureau) 3 clés	-	-	-	-	-	-	00109613 E	-	-	-	-	10	-
Cadenas ASTROLOCK 30 mm (gémeaux) 3 clés	-	-	-	-	-	-	00109617 E	-	-	-	-	10	-
Cadenas ASTROLOCK 30 mm (cancer) 3 clés	-	-	-	-	-	-	00109616 E	-	-	-	-	10	-
Cadenas ASTROLOCK 30 mm (lion) 3 clés	-	-	-	-	-	-	00109611 E	-	-	-	-	10	-
Cadenas ASTROLOCK 30 mm (vierge) 3 clés	-	-	-	-	-	-	00109615 E	-	-	-	-	10	-
Cadenas ASTROLOCK 30 mm (balance) 3 clés	-	-	-	-	-	-	00109607 E	-	-	-	-	10	-
Cadenas ASTROLOCK 30 mm (scorpion) 3 clés	-	-	-	-	-	-	00109610 E	-	-	-	-	10	-
Cadenas ASTROLOCK 30 mm (sagittaire) 3 clés	-	-	-	-	-	-	00109608 E	-	-	-	-	10	-
Cadenas ASTROLOCK 30 mm (capricorne) 3 clés	-	-	-	-	-	-	00109618 E	-	-	-	-	10	-
Cadenas ASTROLOCK 30 mm (verseau) 3 clés	-	-	-	-	-	-	00109609 E	-	-	-	-	10	-
Cadenas ASTROLOCK 30 mm (poisson) 3 clés	-	-	-	-	-	-	00109614 E	-	-	-	-	10	-

NS Non stocké/Non-stored/Producto no estocado - ● Sur stock Europe Zone 1 et Zone 2, nous consulter pour délai d'approvisionnement - E Epuisement/Stock depletion/Agotamiento del stock

Cadenas de sûreté / GREEN IDEA

VOYAGE

NIVEAU DE SÉCURITÉ 2

GARANTIE 10 ANS



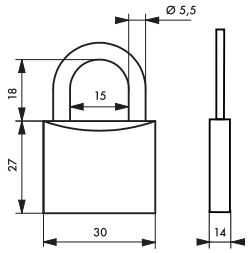

Description/*Description/Descripción*
Corps acier. Anse acier cémenté nickelé. Mécanisme à goupilles. Simple ancrage. 3 clés acier nickelé.
Steel body. Hardened nickel plated shackle. Pin mechanism. Simple locking. 3 nickel plated steel keys.
Cuerpo de acero. Arco de acero cementado niquelado. Mecanismo de pasadores. Simple anclaje. 3 llaves de acero niquelado.
Finition/*Finish/Acabado*
Vernis / *Varnished* / Barnizado
Utilisation/*Use/Utilización*
Intérieur / *Indoor* / Interior

X 3

Designation	Boite	Colis.	Prix	Sachet	Colis.	Prix	Brochable France	Euro 1	Euro 2	Euro 3	Euro 4	Colis.	Prix
Cadenas GREEN IDEA Bananier 30 mm 3 clés	-	-	-	-	-	-	00109619 E	-	-	-	-	10	-
Cadenas GREEN IDEA Bambou 30 mm 3 clés	-	-	-	-	-	-	00109620 E	-	-	-	-	10	-
Cadenas GREEN IDEA Chanvre 30 mm 3 clés	-	-	-	-	-	-	00109621 E	-	-	-	-	10	-
Cadenas GREEN IDEA Marguerite 30 mm 3 clés	-	-	-	-	-	-	00109622 E	-	-	-	-	10	-

Cadenas de sûreté / EXTRA LOCK

VOYAGE

NIVEAU DE SÉCURITÉ 2

GARANTIE 10 ANS



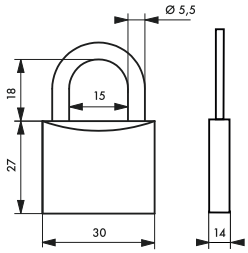

Description/*Description/Descripción*
Corps acier. Anse acier cémenté nickelé. Mécanisme à goupilles. Simple ancrage. 3 clés acier nickelé.
Steel body. Hardened nickel plated shackle. Pin mechanism. Simple locking. 3 nickel plated steel keys.
Cuerpo de acero. Arco de acero cementado niquelado. Mecanismo de pasadores. Simple anclaje. 3 llaves de acero niquelado.
Finition/*Finish/Acabado*
Vernis / *Varnished* / Barnizado
Utilisation/*Use/Utilización*
Intérieur / *Indoor* / Interior

X 3

Designation	Boite	Colis.	Prix	Sachet	Colis.	Prix	Brochable France	Euro 1	Euro 2	Euro 3	Euro 4	Colis.	Prix
Cadenas EXTRA LOCK 30 mm (Speedcom) 3 clés	-	-	-	-	-	-	00109623 E	-	-	-	-	10	-
Cadenas EXTRA LOCK 30 mm (Bulmlecom) 3 clés	-	-	-	-	-	-	00109624 E	-	-	-	-	10	-
Cadenas EXTRA LOCK 30 mm (Electricom) 3 clés	-	-	-	-	-	-	00109625 E	-	-	-	-	10	-
Cadenas EXTRA LOCK 30 mm (Explocom) 3 clés	-	-	-	-	-	-	00109626 E	-	-	-	-	10	-

NS Non stocké/Non-stored/Producto no estocado - ◉ Sur stock Europe Zone 1 et Zone 2, nous consulter pour délai d'approvisionnement - E Epuisement/Stock depletion/Agotamiento del stock

Cadenas de sûreté / BETTER WORLD

VOYAGE

NIVEAU DE SÉCURITÉ 2

GARANTIE 10 ANS

X 3



Acier cémenté

Acier



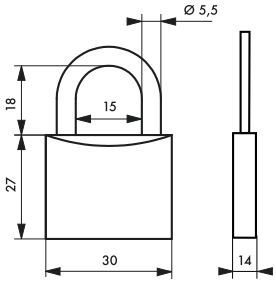

Description/*Description/Descripción*
Corps acier. Anse acier cémenté nickelé. Mécanisme à goupilles. Simple ancrage. 3 clés acier nickelé.
Steel body. Hardened nickel plated shackle. Pin mechanism. Simple locking. 3 nickel plated steel keys.
Cuerpo de acero. Arco de acero cementado niquelado. Mecanismo de pasadores. Simple anclaje. 3 llaves de acero niquelado.
Finition/*Finish/Acabado*
Vernis / *Varnished* / Barnizado
Utilisation/*Use/Utilización*
Intérieur / *Indoor* / Interior

Designation	Boite	Colis.	Prix	Sachet	Colis.	Prix	Brochable France	Euro 1	Euro 2	Euro 3	Euro 4	Colis.	Prix
Cadenas BETTER World 30 mm 3 clés	-	-	-	-	-	-	00109631	-	-	-	-	10	-
Cadenas BETTER City 30 mm 3 clés	-	-	-	-	-	-	00109632 E NS	-	-	-	-	10	-
Cadenas BETTER Life 30 mm 3 clés	-	-	-	-	-	-	00109633 E	-	-	-	-	10	-
Cadenas BETTER Idea 30 mm 3 clés	-	-	-	-	-	-	00109634 E	-	-	-	-	10	-

Cadenas de sûreté / FASHION LEATHER

VOYAGE

NIVEAU DE SÉCURITÉ 2

GARANTIE 10 ANS

X 3



Acier cémenté

Acier



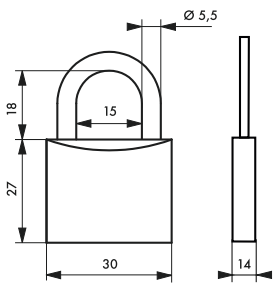

Description/*Description/Descripción*
Corps acier. Anse acier cémenté nickelé. Mécanisme à goupilles. Simple ancrage. 3 clés acier nickelé.
Steel body. Hardened nickel plated shackle. Pin mechanism. Simple locking. 3 nickel plated steel keys.
Cuerpo de acero. Arco de acero cementado niquelado. Mecanismo de pasadores. Simple anclaje. 3 llaves de acero niquelado.
Finition/*Finish/Acabado*
Cuir / *Leather* / Cuero
Utilisation/*Use/Utilización*
Bagage / *Luggage* / Equipaje

Designation	Boite	Colis.	Prix	Sachet	Colis.	Prix	Brochable France	Euro 1	Euro 2	Euro 3	Euro 4	Colis.	Prix
Cadenas FASHION LEATHER 30 mm (blanc) 3 clés	-	-	-	-	-	-	00109018 E ●	00109018 E ●	00109018 E ●	00109018 E ●	-	10	-
Cadenas FASHION LEATHER 30 mm (noir) 3 clés	-	-	-	-	-	-	00109019 E ●	00109019 E ●	00109019 E ●	00109019 E ●	-	10	-
Cadenas FASHION LEATHER 30 mm (rouge) 3 clés	-	-	-	-	-	-	00109020 E ●	00109020 E ●	00109020 E ●	00109020 E ●	-	10	-
Cadenas FASHION LEATHER 30 mm (marron) 3 clés	-	-	-	-	-	-	00109021 E ●	00109021 E ●	00109021 E ●	00109021 E ●	-	10	-

NS Non stocké/Non-stored/Producto no estocado - ● Sur stock Europe Zone 1 et Zone 2, nous consulter pour délai d'approvisionnement - E Epuisement/Stock depletion/Agotamiento del stock

Cadenas de sûreté / GRAFFITI

VOYAGE

NIVEAU DE SÉCURITÉ 2

GARANTIE 10 ANS

Surface d'écriture pour personnaliser votre cadenas





Acier nickelé

Alliage moulé

Combinaison modifiable

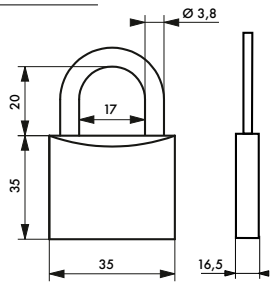

CODE MODIFIABLE

Description/*Description/Descripción*
Corps alliage moulé. Anse acier nickelé. Mécanisme à 3 viroles. Combinaison modifiable.
Moulded alloy body. Nickel plated steel shackle. 3 dial mechanism. Resettable combination.
Cuerpo de aleación moldeada. Arco de acero niquelado. Mecanismo con 3 virolas. Combinación modificable.

Finition/*Finish/Acabado*
Couleurs assorties
Assorted colors
Colores surtidos

Utilisation/*Use/Utilización*
Bagage
Luggage
Casilleros

Designation	Boite	Colis.	Prix	Sachet	Colis.	Prix	Brochable France	Brochable Euro 1	Brochable Euro 2	Brochable Euro 3	Brochable Euro 4	Colis.	Prix
Cadenas GRAFFITI 35 mm 3 viroles couleurs assorties	-	-	-	-	-	-	00171026 [E]	00193908 [E] [NS] [●]	00192908 [E] [NS] [●]	00194908 [E] [●]	-	10	-

Cadenas de sûreté / SWISH

VOYAGE

NIVEAU DE SÉCURITÉ 2

GARANTIE 10 ANS







Alliage

Alliage moulé

Combinaison modifiable

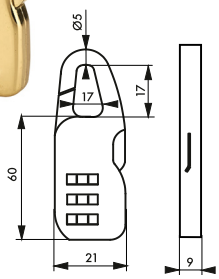

CODE MODIFIABLE

Description/*Description/Descripción*
Corps alliage moulé. Anse alliage moulé. Mécanisme à 3 viroles. Combinaison modifiable, 1 000 combinaisons possibles.
Moulded alloy body. Moulded alloy shackle. 3 dial mechanism. Resettable combination, 1 000 possible combinations.
Cuerpo de aleación moldeada. Arco de aleación moldeada. Mecanismo con 3 virolas. Combinación modificable, 1.000 combinaciones posibles.

Finition/*Finish/Acabado*
Noir, nickelé, doré / *Black, nickel or gold plated* / Negro, niquelado o dorado

Utilisation/*Use/Utilización*
Bagage / *Luggage* / Equipaje

Designation	Boite	Colis.	Prix	Sachet	Colis.	Prix	Brochable France	Brochable Euro 1	Brochable Euro 2	Brochable Euro 3	Brochable Euro 4	Colis.	Prix
Cadenas SWISH combinaison modifiable noir	00001180	10	-	-	-	-	-	00193048 [E] [NS] [●]	00192048 [E] [NS] [●]	00194048 [E] [●]	-	10	-
Cadenas SWISH combinaison modifiable nickelé	00001181	10	-	-	-	-	00101181 [E]	00193047 [E] [NS] [●]	00192047 [E] [NS] [●]	00194047 [E] [●]	-	10	-
Cadenas SWISH combinaison modifiable doré	00001182	10	-	-	-	-	-	00193046 [E] [NS] [●]	00192046 [E] [NS] [●]	00194046 [E] [●]	-	10	-
COQUE de 3 cadenas SWISH combinaison modifiable noir	-	-	-	-	-	-	-	-	-	00194049 [E] [●]	-	10	-

[NS] Non stocké/Non-stored/Producto no estocado - [●] Sur stock Europe Zone 1 et Zone 2, nous consulter pour délai d'approvisionnement - [E] Epuisement/Stock depletion/Agotamiento del stock

Cadenas de sûreté / BORA BORA

VOYAGE

NIVEAU DE SÉCURITÉ 2

GARANTIE 10 ANS



Acier nickelé

Alliage moulé

Combinaison modifiable

	171012	171013
	27	30
	38	45
	13	13
	23	24
	11,5	13
	3,5	3,5

Description/*Description/Descripción*
Corps alliage moulé. Anse acier nickelé. Mécanisme à viroles. Combinaison modifiable.
Moulded alloy body. Nickel plated steel shackle. Dial mechanism. Resettable combination.
Cuerpo de aleación moldeada. Arco de acero niquelado. Mecanismo con virolas. Combinación modificable.
Finition/*Finish/Acabado*
Couleurs assorties
Assorted colors
Colores surtidos
Utilisation/*Use/Utilización*
Bagage
Luggage
Equipaje

CODE MODIFIABLE

Designation	Boite	Colis.	Prix	Sachet	Colis.	Prix	Brochable France	Euro 1	Euro 2	Euro 3	Euro 4	Colis.	Prix
Cadenas BORA BORA 27 mm 3 viroles modif.	-	-	-	-	-	-	00171012 E	00193277 E NS ●	00192277 E NS ●	00194277 E ●	-	10	-
Cadenas BORA BORA 30 mm 4 viroles modif.	-	-	-	-	-	-	00171013	00193278 NS ●	00192278 NS ●	00194278 ●	-	10	-

Cadenas de sûreté / PAPEETE

VOYAGE

NIVEAU DE SÉCURITÉ 2

GARANTIE 10 ANS



Acier nickelé

Alliage moulé

Combinaison modifiable

	171014	171015
	25	30
	33	47
	10,5	14
	20	27
	10,5	14
	3	5

Description/*Description/Descripción*
Corps alliage moulé. Anse acier nickelé. Mécanisme à viroles. Combinaison modifiable.
Moulded alloy body. Nickel plated steel shackle. Dial mechanism. Resettable combination.
Cuerpo de aleación moldeada. Arco de acero niquelado. Mecanismo con virolas. Combinación modificable.
Finition/*Finish/Acabado*
Couleurs assorties
Assorted colors
Colores surtidos
Utilisation/*Use/Utilización*
Bagage
Luggage
Equipaje

CODE MODIFIABLE

Designation	Boite	Colis.	Prix	Sachet	Colis.	Prix	Brochable France	Euro 1	Euro 2	Euro 3	Euro 4	Colis.	Prix
Cadenas PAPEETE 25 mm 3 viroles modif.	-	-	-	-	-	-	00171014 E	00193279 E NS ●	00192279 E NS ●	00194279 E ●	-	10	-
Cadenas PAPEETE 30 mm 4 viroles modif.	-	-	-	-	-	-	00171015 E	00193280 E NS ●	00192280 E NS ●	00194280 E ●	-	10	-

NS Non stocké/Non-stored/Producto no estocado - ● Sur stock Europe Zone 1 et Zone 2, nous consulter pour délai d'approvisionnement - E Epuisement/Stock depletion/Agotamiento del stock

Cadenas de sûreté / Compact 01 - 02 - 03

VOYAGE

NIVEAU DE SÉCURITÉ 2

GARANTIE 10 ANS

CODE MODIFIABLE



Acier nickelé

Alliage moulé

Combinaison modifiable

00199317



00037300



00037600

Description/*Description/Descripción*

Corps alliage moulé. Anse acier nickelé. Mécanisme à 3 viroles. Combinaison modifiable, 1 000 combinaisons possibles.

Moulded alloy body. Nickel plated steel shackle. 3 dial mechanism. Resettable combination, 1 000 possible combinations.

Cuerpo de aleación moldeada. Arco de acero niquelado. Mecanismo con 3 virolas. Combinación modificable, 1.000 combinaciones posibles.

Finition/*Finish/Acabado*

Noir

Black

Negro

Utilisation/*Use/Utilización*

Bagage

Luggage

Equipaje

	099317	037300	037600
	22	21	31
	32	38	45
	11,5	11,5	13,5
	20	18	23
	9	9	14
	3	3	5

Designation	Boite	Colis.	Prix	Sachet	Colis.	Prix	Brochable France	Euro 1	Euro 2	Euro 3	Euro 4	Colis.	Prix
Cad.COMPACT 01 • 22 mm combinaison modifiable	-	-	-	-	-	-	00199317 E	-	-	00194571 E ●	-	10	-
Cad.COMPACT 02 • 21 mm combinaison modifiable	-	-	-	-	-	-	00137300 E	-	-	00194572 E ●	-	10	-
Cad.COMPACT 03 • 31 mm combinaison modifiable	-	-	-	00937600 E	20	-	00137600	00193044 NS ●	00192044 NS ●	00194044 ●	-	10	-
COQUE de 2 cadenas COMPACT 02 • 21 mm	-	-	-	-	-	-	00102373 E	00193045 E NS ●	00192045 E NS ●	00194045 E ●	-	10	-

NS Non stocké/Non-stored/Producto no estocado - ● Sur stock Europe Zone 1 et Zone 2, nous consulter pour délai d'approvisionnement - E Epuisement/Stock depletion/Agotamiento del stock

Cadenas à câble / MOOREA

VOYAGE

NIVEAU DE SÉCURITÉ 2

GARANTIE 10 ANS



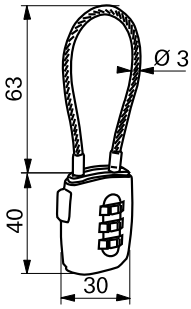

Description/*Description/Descripción*
Corps alliage moulé. Câble acier Ø 3 mm long. 125mm. Mécanisme à 3 viroles. Combinaison modifiable.
Moulded alloy body. Steel cable Ø 3 mm. lenght 125 mm. Dial mechanism. Resettable combination.
Descripción. Cuerpo de aleación moldeada. Cable de acero Ø 3 mm, longitud 125 mm. Mecanismo con virolas. Combinación modificable.

Finition/*Finish/Acabado*
Couleurs assorties
Assorted colors
Colores surtidos

Utilisation/*Use/Utilización*
Bagage
Luggage
Equipaje

CODE MODIFIABLE

Designation	Boite	Colis.	Prix	Sachet	Colis.	Prix	Brochable France	Brochable Euro 1	Brochable Euro 2	Brochable Euro 3	Brochable Euro 4	Colis.	Prix
Cadenas à câble MOOREA à combinaiso. modifiable	-	-	-	-	-	-	00171011	00193282 NS ●	00192282 NS ●	00194282 ●	-	10	-

Cadenas à câble / EXTENSO

VOYAGE

NIVEAU DE SÉCURITÉ 2

GARANTIE 10 ANS



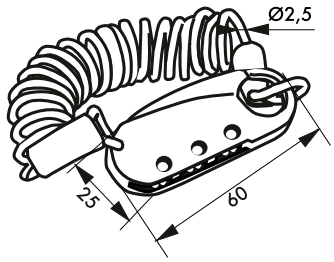

Description/*Description/Descripción*
Corps alliage moulé. Câble acier Ø 2,5 mm long. 1,00 m. Mécanisme à 3 viroles. Combinaison modifiable.
Moulded alloy body. Steel cable Ø 2,5 mm lenght 1,00 m. Dial mechanism - Resettable combination.
Cuerpo de aleación moldeada. Cable de acero Ø 2,5 mm longitud 1,00 m. Mecanismo con virolas - Combinación modificable.

Finition/*Finish/Acabado*
Couleurs assorties
Assorted colors
Colores surtidos

Utilisation/*Use/Utilización*
Bagage
Luggage
Equipaje

CODE MODIFIABLE

Designation	Boite	Colis.	Prix	Sachet	Colis.	Prix	Brochable France	Brochable Euro 1	Brochable Euro 2	Brochable Euro 3	Brochable Euro 4	Colis.	Prix
Cadenas à câble EXTENSO à combinaison. modifiable	-	-	-	-	-	-	00171010 E	00193281 E NS ●	00192281 E NS ●	00194281 E ●	-	10	-

NS Non stocké/Non-stored/Producto no estocado - ● Sur stock Europe Zone 1 et Zone 2, nous consulter pour délai d'approvisionnement - E Epuisement/Stock depletion/Agotamiento del stock

Cadenas de sûreté / FANTASY

VOYAGE

NIVEAU DE SÉCURITÉ 2

GARANTIE 10 ANS

CODE MODIFIABLE



00108004



00108001



00108009



00108008

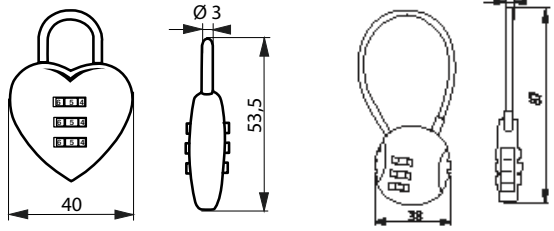

Description/*Description/Descripción*
Corps alliage moulé. Anse acier nickelé. Mécanisme à 3 viroles. Combinaison modifiable.
Moulded alloy body. Nickel plated steel shackle. Dial mechanism. Resettable combination.
Cuerpo de aleación moldeada. Arco de acero cementado niquelado. Mecanismo con virolas. Combinación modificable.

Utilisation/*Use/Utilización*
Bagage
Luggage
Equipaje

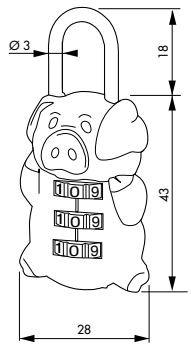

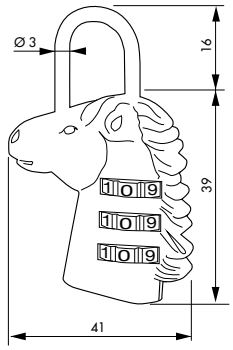

Designation	Boite	Colis.	Prix	Sachet	Colis.	Prix	Brochable France	Euro 1	Euro 2	Euro 3	Euro 4	Colis.	Prix
Cadenas Fantasy 1 à combinaison modifiable	-	-	-	-	-	-	00108001 E ●	00108001 E ●	00108001 E ●	00108001 E ●	-	10	-
Cadenas Fantasy 4 à combinaison modifiable	-	-	-	-	-	-	00108004 ●	00108004 ●	00108004 ●	00108004 ●	-	10	-
Cadenas Fantasy 8 à combinaison modifiable	-	-	-	-	-	-	00108008 E ●	00108008 E ●	00108008 E ●	00108008 E ●	-	10	-
Cadenas Fantasy 9 à combinaison modifiable	-	-	-	-	-	-	00108009 E ●	00108009 E ●	00108009 E ●	00108009 E ●	-	10	-

NS Non stocké/Non-stored/Producto no estocado - ● Sur stock Europe Zone 1 et Zone 2, nous consulter pour délai d'approvisionnement - E Epuisement/Stock depletion/Agotamiento del stock

Cadenas de sûreté / NOMAD

VOYAGE

NIVEAU DE SÉCURITÉ 2

GARANTIE 10 ANS

CODE MODIFIABLE



00108010



00108007



00108003



00108011

Description/*Description/Descripción*
Corps alliage moulé. Anse acier nickelé. Mécanisme à 3 viroles. Combinaison modifiable.
Moulded alloy body. Nickel plated steel shackle. Dial mechanism. Resettable combination.
Cuerpo de aleación moldeada. Arco de acero cementado niquelado. Mecanismo con virolas. Combinación modificable.

Utilisation/*Use/Utilización*
Intérieur
Indoor
Interior

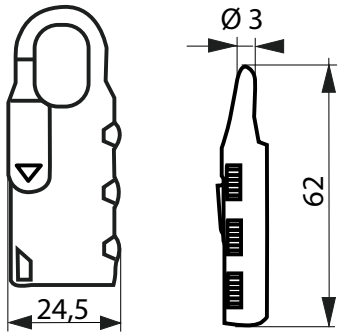

Designation	Boite	Colis.	Prix	Sachet	Colis.	Prix	Brochable France	Brochable Euro 1	Brochable Euro 2	Brochable Euro 3	Brochable Euro 4	Colis.	Prix
Cadenas Nomad à combinaison modifiable	-	-	-	-	-	-	00108003 ●	00108003 ●	00108003 ●	00108003 ●	-	10	-
Cadenas Nomad à combinaison modifiable	-	-	-	-	-	-	00108007 E ●	00108007 E ●	00108007 E ●	00108007 E ●	-	10	-
Cadenas Nomad à combinaison modifiable	-	-	-	-	-	-	00108010 ●	00108010 ●	00108010 ●	00108010 ●	-	10	-
Cadenas Nomad à combinaison modifiable	-	-	-	-	-	-	00108011 E ●	00108011 E ●	00108011 E ●	00108011 E ●	-	10	-

NS Non stocké/Non-stored/Producto no estocado - ● Sur stock Europe Zone 1 et Zone 2, nous consulter pour délai d'approvisionnement - E Epuisement/Stock depletion/Agotamiento del stock

Mousqueton / FUNNY

VOYAGE

NIVEAU DE SÉCURITÉ 2

GARANTIE 10 ANS

CODE MODIFIABLE



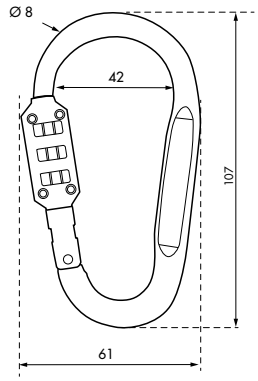

Description/*Description/Descripción*
Corps alliage moulé. Anse Ø 7 mm. Mécanisme à 3 viroles. Combinaison modifiable.
Moulded alloy body. Shackle Ø 7 mm. Dial mechanism. Resettable combination
Cuerpo de aleación moldeada. Arco Ø 7 mm. Mecanismo con virolas. Combinación modificable.

Finition/*Finish/Acabado*
Couleurs assorties
Assorted colors
Colores surtidos

Utilisation/*Use/Utilización*
Fashion et fantasie
Fashion and fancy
Moda y fantasia

Designation	Boite	Colis.	Prix	Sachet	Colis.	Prix	Brochable France	Brochable Euro 1	Brochable Euro 2	Brochable Euro 3	Brochable Euro 4	Colis.	Prix
Mousqueton FUNNY à combinaison	-	-	-	00971018	10	-	00171018 E	00193286 E NS ●	00192286 E NS ●	00194286 E ●	-	10	-

MOUSQUETON

VOYAGE

NIVEAU DE SÉCURITÉ 2

GARANTIE 10 ANS



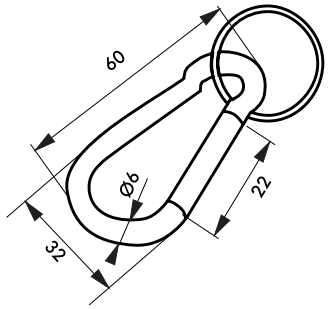

Description/*Description/Descripción*
Mousqueton aluminium.
Aluminium snap hook.
Mosquetón de aluminio.

Finition/*Finish/Acabado*
Couleurs assorties
Assorted colors
Colores surtidos

Utilisation/*Use/Utilización*
Fashion et fantasie
Fashion and fancy
Moda y fantasia

Designation	Boite	Colis.	Prix	Sachet	Colis.	Prix	Brochable France	Brochable Euro 1	Brochable Euro 2	Brochable Euro 3	Brochable Euro 4	Colis.	Prix
MOUSQUETON aluminium Ø 6 x 60 mm couleurs assorties (2 pièces sous coque)	00006206	10	-	00906206 E	10	-	00106206 E	00193042 NS ●	00192042 NS ●	00194042 ●	-	10	-

NS Non stocké/Non-stored/Producto no estocado - ● Sur stock Europe Zone 1 et Zone 2, nous consulter pour délai d'approvisionnement - E Epuisement/Stock depletion/Agotamiento del stock

Cadenas de sûreté / RUCK

VOYAGE

NIVEAU DE SÉCURITÉ 3

GARANTIE 10 ANS



Acier nickelé

Laiton



	15 mm	20 mm	25 mm
	15	21	25
	18	20	22
	7	11	13
	12	13	14
	7	10	12
	3	3,5	4
Goup.	3	3	3

X 2

Description/*Description/Descripción*

Corps laiton monobloc. Anse acier nickelé. Mécanisme à goupilles. Protection contre le perçage et le crochetage par 2 goupilles acier traité. Simple verrouillage. 2 clés.

One piece brass body. Nickel-plated steel shackle. Pins mechanism. Protection against drilling and picking by 2 pins in treated steel. Simple locking. 2 keys.

Cuerpo de latón monobloque Arco de acero niquelado. Mecanismo de pasadores. Protección contra la perforación y el forzamiento mediante 2 pasadores de acero tratado. Bloqueo simple. 2 llaves.

Finition/*Finish/Acabado*

Laiton poli / *Polished brass* / Latón pulido

Utilisation/*Use/Utilización*

Bagage / *Luggage* / Equipaje

							Brochable						
Designation	**Boite**	**Colis.**	**Prix**	**Sachet**	**Colis.**	**Prix**	**France**	**Euro 1**	**Euro 2**	**Euro 3**	**Euro 4**	**Colis.**	**Prix**
Cadenas RUCK 15 mm 2 clés	-	-	-	-	-	-	00182115	00193090 NS ●	00192090 NS ●	00194090 ●	-	10	-
Cadenas RUCK 20 mm 2 clés	-	-	-	-	-	-	00182120	00193091 NS ●	00192091 NS ●	00194091 ●	-	10	-
Cadenas RUCK 25 mm 2 clés	-	-	-	-	-	-	00182125	00193092 NS ●	00192092 NS ●	00194092 ●	-	10	-

Cadenas de sûreté / MACH 2

VOYAGE

NIVEAU DE SÉCURITÉ 3

GARANTIE 10 ANS



Acier cémenté nickelé

Laiton



	20 mm	25 mm
	21	25
	20,5	25,5
	11	13
	14,5	16
	10	14
	3,5	4
Goup.	3	3

X 2

Description/*Description/Descripción*

Corps laiton monobloc. Anse acier cémenté nickelé. Mécanisme à goupilles. anse inox 2 clés acier nickelé

Compact brass body. Hardened nickel plated steel shackle. Pin mechanism. 2 nickel plated steel keys.

Cuerpo de latón monobloque. Arco de acero cementado niquelado. Mecanismo de pasadores. 2 llaves de acero niquelado.

Finition/*Finish/Acabado*

Laiton poli / *Polished brass* / Latón pulido

Version/*Option/Versión*

Clés laiton pour taille 20 mm. Possibilité de personnalisation (nous consulter). Clés supplémentaires sur numéro. Cadenas sur numéro imposé et sur même combinaison.

Customer's brand can be engraved. (on request). Extra keys under requested number possible. Delivery of padlocks under requested number and keyed alike.

Posibilidad de personalización (consúltenos). Llaves suplementarias sobre número. Candado con número impuesto y con la misma combinación.

Utilisation/*Use/Utilización*

Bagage / *Luggage* / Equipaje

							Brochable						
Designation	**Boite**	**Colis.**	**Prix**	**Sachet**	**Colis.**	**Prix**	**France**	**Euro 1**	**Euro 2**	**Euro 3**	**Euro 4**	**Colis.**	**Prix**
Cadenas MACH 2 • 20 mm 2 clés	00063201	10	-	-	-	-	-	-	-	-	-	-	-
Cadenas MACH 2 • 25 mm 2 clés	00063251	10	-	-	-	-	00163251 E	-	-	00194577 E ●	-	10	-

NS Non stocké/Non-stored/Producto no estocado - ● Sur stock Europe Zone 1 et Zone 2, nous consulter pour délai d'approvisionnement - E Epuisement/Stock depletion/Agotamiento del stock

Cadenas de sûreté / MACH 2

VOYAGE

NIVEAU DE SÉCURITÉ 3

GARANTIE 10 ANS



Laiton

Laiton



	20 mm	25 mm
	21	25
	20,5	25,5
	11	13
	14,5	16
	10	14
	3,5	4
›up.	3	3

Description/*Description/Descripción*
Corps laiton monobloc. Anse laiton. Mécanisme à goupilles. 2 clés laiton
Compact brass body. Brass shackle. Pin mechanism. 2 brass keys.
Cuerpo de latón monobloque. Arco de latón. Mecanismo de pasadores. 2 llaves de latón.
Finition/*Finish/Acabado*
Laiton poli / *Polished brass* / Latón pulido
Version/*Option/Versión*
Possibilité de personnalisation (nous consulter). Clés supplémentaires sur numéro. Cadenas sur numéro imposé et sur même combinaison.
Customer's brand can be engraved. (on request). Extra keys under requested number possible. Delivery of padlocks under requested number and keyed alike.
Posibilidad de personalización (consúltenos). Llaves suplementarias sobre número. Candado con número impuesto y con la misma combinación.
Utilisation/*Use/Utilización*
Bagage / *Luggage* / Equipaje

X 2

Designation	Boite	Colis.	Prix	Sachet	Colis.	Prix	Brochable France	Euro 1	Euro 2	Euro 3	Euro 4	Colis.	Prix
Cadenas MACH 2 • 20 mm 2 clés	00063202	10	-	-	-	-	-	-	-	-	-	-	-
Cadenas MACH 2 • 25 mm 2 clés	00063252	10	-	-	-	-	-	-	-	-	-	-	-

Cadenas de sûreté / TSA

VOYAGE

NIVEAU DE SÉCURITÉ 3

GARANTIE 10 ANS

TRAVEL SENTRY®

Cadenas agréés par l'administration des transports internationaux. Ouverture possible par les douaniers avec une clé spéciale sans détérioration du bagage.



Acier nickelé

Laiton

2 X 2

Description/*Description/Descripción*
Corps laiton monobloc gainé PVC. Anse acier nickelé. Mécanisme à goupilles. Simple ancrage. 2x2 clés acier nickelé.
Compact brass body protected by a PVC shell. Nickel plated steel shackle. Pin mechanism. Simple locking. 2x2 nickel plated steel keys.

Cuerpo de latón monobloque con revestimiento de PVC. Arco de acero niquelado. Mecanismo de pasadores. Simple anclaje. 2x2 llaves de acero niquelado
Finition/*Finish/Acabado*
PVC - noir / *PVC - black* / PVC - negro
Utilisation/*Use/Utilización*
Bagage / *Luggage* / Equipaje

Designation	Boite	Colis.	Prix	Sachet	Colis.	Prix	Brochable France	Euro 1	Euro 2	Euro 3	Euro 4	Colis.	Prix
Lot de 2 cadenas TSA 25 mm 4 clés identiques	-	-	-	-	-	-	00171025 [E]	00193290 [E] [NS] [●]	00192290 [E] [NS] [●]	00194290 [E] [●]	-	10	-

[NS] Non stocké/Non-stored/Producto no estocado - [●] Sur stock Europe Zone 1 et Zone 2, nous consulter pour délai d'approvisionnement - [E] Epuisement/Stock depletion/Agotamiento del stock

Cadenas de sûreté / 158 - 208

VOYAGE

NIVEAU DE SÉCURITÉ 3

GARANTIE 10 ANS



	000158	000208
	15	21
	27	29,5
	8,7	10
	15	22,5
	7,5	9
	2,5	3

Description/*Description/Descripción*
Corps laiton monobloc. Anse acier nickelé. Mécanisme à 3 viroles. Combinaison modifiable
Compact brass body. Nickel plated steel shackle. 3 Dial mechanism. Resettable combination.
Cuerpo de latón monobloque. Arco de acero niquelado. Mecanismo con 3 virolas. Combinación modificable.
Finition/*Finish/Acabado*
Laiton poli / *Polished brass* / Latón pulido
Version/*Option/Versión*
Anse laitonné. / *Brass plated shackle.* Arco latonado.
Utilisation/*Use/Utilización*
Bagage / *Luggage* / Equipaje

CODE MODIFIABLE

Designation	Boite	Colis.	Prix	Sachet	Colis.	Prix	Brochable France	Euro 1	Euro 2	Euro 3	Euro 4	Colis.	Prix
Cadenas 158 • 15 mm à combinaison modifiable	-	-	-	00900158	10	-	00100158 E	00193910 E NS ●	00192910 E NS ●	00194910 E ●	-	10	-
Cadenas 208 • 21 mm à combinaison modifiable	-	-	-	00900208 E	10	-	00100208	00193705 NS ●	00192705 NS ●	00194705 ●	-	10	-
Cadenas 208 • 21 mm à comb. modifiable - anse laitonné	-	-	-	-	-	-	00100209 E	00193909 E NS ●	00192909 E NS ●	00194037 E ●	-	10	-

Cadenas de sûreté / VENUS

VOYAGE

NIVEAU DE SÉCURITÉ 3

GARANTIE 10 ANS



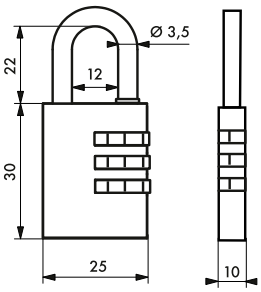

Description/*Description/Descripción*
Corps alliage. Anse acier nickelé. Mécanisme à 3 viroles. Combinaison modifiable.
Alloy body. Nickel plated steel shackle. 3 Dial mechanism. Resettable combination.
Cuerpo de aleación. Arco de acero niquelado. Mecanismo con 3 virolas. Combinación modificable.
Finition/*Finish/Acabado*
Laitonné
Brass plated.
Latonado
Utilisation/*Use/Utilización*
Bagage
Luggage
Equipaje

CODE MODIFIABLE

Designation	Boite	Colis.	Prix	Sachet	Colis.	Prix	Brochable France	Euro 1	Euro 2	Euro 3	Euro 4	Colis.	Prix
Cadenas VENUS 25 mm à combinaison modifiable	-	-	-	00990800	10	-	00190800 E	00193314 E NS ●	00192314 E NS ●	00194314 E ●	-	10	-

NS Non stocké/Non-stored/Producto no estocado - ● Sur stock Europe Zone 1 et Zone 2, nous consulter pour délai d'approvisionnement - E Epuisement/Stock depletion/Agotamiento del stock

Cadenas de sûreté / CLUB 2

VOYAGE

NIVEAU DE SÉCURITÉ 3

GARANTIE 10 ANS



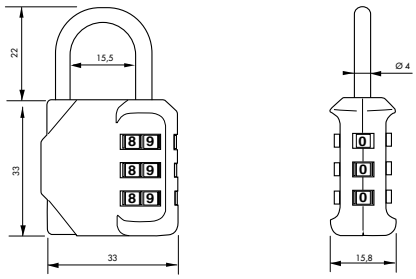

CODE MODIFIABLE

Description/*Description/Descripción*
Corps alliage moulé. Anse acier nickelé. Mécanisme à 3 viroles. Combinaison modifiable.
Moulded alloy body. Nickel plated steel shackle. 3 Dial mechanism. Resettable combination.
Cuerpo de aleación moldeada. Arco de acero niquelado. Mecanismo con 3 virolas. Combinación modificable.

Finition/*Finish/Acabado*
Argent
Silver
Plata

Utilisation/*Use/Utilización*
Bagage
Luggage
Equipaje

Designation	Boite	Colis.	Prix	Sachet	Colis.	Prix	Brochable France	Euro 1	Euro 2	Euro 3	Euro 4	Colis.	Prix
Cadenas CLUB 2 • 30 mm à combinaison modifiable	-	-	-	00971023 E	10	-	00171023	00193295 NS ●	00192295 NS ●	00194295 ●	-	10	-

Mousqueton / STREET

VOYAGE

NIVEAU DE SÉCURITÉ 3

GARANTIE 10 ANS

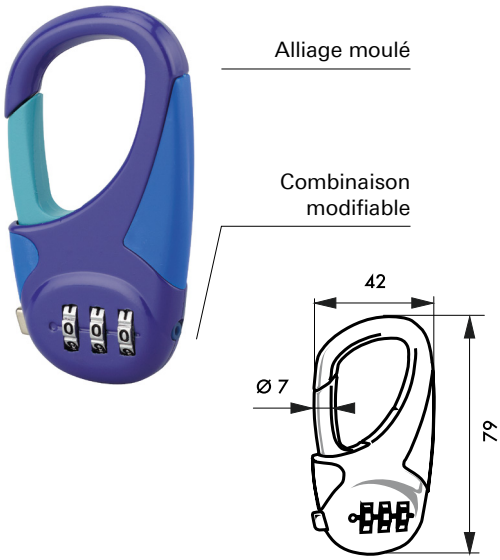

CODE MODIFIABLE

Description/*Description/Descripción*
Corps alliage moulé. Anse Ø 7 mm. Mécanisme à 3 viroles. Combinaison modifiable.
Moulded alloy body. Shackle Ø 7 mm. 3 dial mechanism. Resettable combination.
Cuerpo de aleación moldeada. Arco Ø 7 mm. Mecanismo con 3 virolas. Combinación modificable.

Finition/*Finish/Acabado*
Bicolore
Bicolor
Bicolor

Utilisation/*Use/Utilización*
Bagage
Luggage
Casilleros

Designation	Boite	Colis.	Prix	Sachet	Colis.	Prix	Brochable France	Euro 1	Euro 2	Euro 3	Euro 4	Colis.	Prix
Mousqueton STREET à combinaison	-	-	-	-	-	-	00171017 E	00193287 E NS ●	00192287 E NS ●	00194287 E ●	-	10	-

NS Non stocké/Non-stored/Producto no estocado - ● Sur stock Europe Zone 1 et Zone 2, nous consulter pour délai d'approvisionnement - E Epuisement/Stock depletion/Agotamiento del stock

Cadenas de sûreté / LUXE

VOYAGE

NIVEAU DE SÉCURITÉ 4

GARANTIE 10 ANS



00063204



00063205



00063206

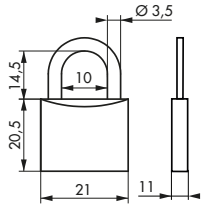

X 2

Description/*Description/Descripción*
Corps laiton monobloc. Anse laiton. Mécanisme à goupilles. 2 clés laiton
Compact brass body. Brass shackle. Pin mechanism. 2 brass keys.
Cuerpo de latón monobloque. Arco de latón. Mecanismo de pasadores. 2 llaves de latón.

Finition/*Finish/Acabado*
Laiton poli - Or - Paladium
Polished brass - Gold - Paladium
Latón pulido - Oro - Paladio
Utilisation/*Use/Utilización*
Bagage
Luggage
Equipaje

Designation	Boite	Colis.	Prix	Sachet	Colis.	Prix	Brochable France	Euro 1	Euro 2	Euro 3	Euro 4	Colis.	Prix
Cadenas luxe 20 mm - laiton poli, 2 clés	00063204	10	-	-	-	-	-	-	-	-	-	-	-
Cadenas luxe 20 mm - or, 2 clés	00063205	10	-	-	-	-	-	-	-	-	-	-	-
Cadenas luxe 20 mm - paladium, 2 clés	00063206	10	-	-	-	-	-	-	-	-	-	-	-

Cadenas de sûreté / RB

VOYAGE

NIVEAU DE SÉCURITÉ 4

GARANTIE 10 ANS



Acier nickelé

Laiton

Combinaison modifiable

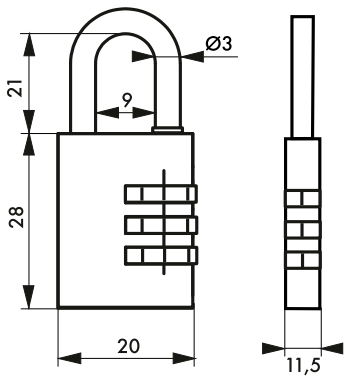

CODE MODIFIABLE

Description/*Description/Descripción*
Corps laiton monobloc. Anse acier nickelé. Mécanisme 3 à viroles. Combinaison modifiable.
Compact brass body. Nickel plated steel shackle. 3 Dial mechanism. Resettable combination.
Cuerpo de latón monobloque. Arco de acero niquelado. Mecanismo con 3 virolas. Combinación modificable.

Finition/*Finish/Acabado*
Laiton poli
Polished brass
Latón pulido
Utilisation/*Use/Utilización*
Bagage
Luggage
Equipaje

Designation	Boite	Colis.	Prix	Sachet	Colis.	Prix	Brochable France	Euro 1	Euro 2	Euro 3	Euro 4	Colis.	Prix
Cadenas RB 20 mm combinaison modifiable	-	-	-	00913945 E	10	-	00113945	00193712 NS ●	00192712 NS ●	00194712 ●	-	10	-

NS Non stocké/Non-stored/Producto no estocado - ● Sur stock Europe Zone 1 et Zone 2, nous consulter pour délai d'approvisionnement - E Epuisement/Stock depletion/Agotamiento del stock

Cadenas de sûreté / TSA

VOYAGE

NIVEAU DE SÉCURITÉ 4

GARANTIE 10 ANS



Acier nickelé

Alliage moulé

Combinaison modifiable

CODE MODIFIABLE

Description/*Description/Descripción*
Corps alliage moulé. Anse acier nickelé. Mécanisme à viroles. Combinaison modifiable.
Moulded alloy body. Nickel plated steel shackle. Dial mechanism. Resettable combination.
Cuerpo de aleación moldeada. Arco de acero niquelado. Mecanismo con virolas. Combinación modificable.
Finition/*Finish/Acabado*
Couleurs assorties
Assorted colors
Colores surtidos
Version/*Option/Versión*
A câble acier. Ø 3 mm long. 125 mm.
Steel cable Ø 3 mm lenght 125 mm
Cable de acero Ø 3 mm longitud 125 mm
Utilisation/*Use/Utilización*
Bagage
Luggage
Equipaje

TRAVEL SENTRY

Cadenas agréés par ladministration des transports internationaux. Ouverture possible par les douaniers avec une clé spéciale sans détérioration du bagage





	171020	171021	171022
	30	30	30
	38	45	42
	13	12	12
	22	23	64
	11,5	11,5	11,5
	3,5	3,5	3

Designation	Boite	Colis.	Prix	Sachet	Colis.	Prix	Brochable France	Euro 1	Euro 2	Euro 3	Euro 4	Colis.	Prix
Cadenas TSA à 3 viroles	-	-	-	-	-	-	00171020	00193283 NS ●	00192283 NS ●	00194283 ●	-	10	-
Cadenas TSA à 4 viroles	-	-	-	00971021 E	10	-	00171021	00193284 NS ●	00192284 NS ●	00194284 ●	-	10	-
Cadenas TSA câble à 3 viroles	-	-	-	-	-	-	00171022	00193285 NS ●	00192285 NS ●	00194285 ●	-	10	-
Jeu de 2 cadenas TSA à 3 viroles	-	-	-	-	-	-	00171028 E	00193289 E NS ●	00192289 E NS ●	00194289 E ●	-	10	-

NS Non stocké/Non-stored/Producto no estocado - ● Sur stock Europe Zone 1 et Zone 2, nous consulter pour délai d'approvisionnement - E Epuisement/Stock depletion/Agotamiento del stock

Cadenas de sûreté / TYPE 1 ALU

PROTECT

NIVEAU DE SÉCURITÉ 5

GARANTIE 10 ANS

X 2



Acier nickelé

Aluminium



Description/*Description/Descripción*
Corps aluminium. Anse acier cémenté nickelé. Mécanisme à goupilles. Double ancrage. 2 clés laiton nickelé.
Aluminium body. Hardened nickel plated steel shackle. Pin mechanism. Double locking. 2 nickel plated brass keys.
Cuerpo de aluminio. Arco de acero cementado niquelado. Mecanismo de pasadores. 2 llaves de latón niquelado.

Finition/*Finish/Acabado*
Aluminium
Aluminium
Aluminio

Version/*Option/Versión*
Avec coque PVC
With PVC shell
Revestimiento de PVC

Utilisation/*Use/Utilización*
Intérieur
Indoor
Interior

Designation	Boite	Colis.	Prix	Sachet	Colis.	Prix	Brochable France	Brochable Euro 1	Brochable Euro 2	Brochable Euro 3	Brochable Euro 4	Colis.	Prix
Cadenas TYPE 1 ALU 30 mm 2 clés	00024130	10	-	00924130	10	-	00124130 [E]	00193301 [E] [NS] [●]	00192301 [E] [NS] [●]	00194311 [E] [●]	-	10	-
Cadenas TYPE 1 ALU COLOR 30 mm couleurs assorties 2 clés	-	-	-	00924230	10	-	00124230 [E]	00193304 [E] [NS] [●]	00192304 [E] [NS] [●]	00194304 [E] [●]	-	10	-
Cadenas TYPE 1 ALU COLOR 30 mm rose 2 clés	00024231	10	-	-	-	-	-	-	-	-	-	-	-
Cadenas TYPE 1 ALU COLOR 30 mm bleu 2 clés	00024232	10	-	-	-	-	-	-	-	-	-	-	-
Cadenas TYPE 1 ALU COLOR 30 mm orange 2 clés	00024233	10	-	-	-	-	-	-	-	-	-	-	-
Cadenas TYPE 1 ALU COLOR 30 mm vert 2 clés	00024234	10	-	-	-	-	-	-	-	-	-	-	-
Cadenas TYPE 1 ALU COLOR 30 mm noir 2 clés	00024235	10	-	-	-	-	-	-	-	-	-	-	-
Jeu de 2 Cadenas TYPE 1 ALU COLOR 30 mm noir s'entrouvrant 4 clés	-	-	-	-	-	-	-	-	-	00194062 [●]	-	10	-
Cadenas TYPE 1 ALU 40 mm 2 clés	00024140	10	-	-	-	-	00124140 [E]	00193302 [E] [NS] [●]	00192302 [E] [NS] [●]	00194302 [E] [●]	-	10	-
Cadenas TYPE 1 ALU COLOR 40 mm couleurs assorties 2 clés	-	-	-	-	-	-	00124240 [E]	00193305 [E] [NS] [●]	00192305 [E] [NS] [●]	00194305 [E] [●]	-	10	-
Cadenas TYPE 1 ALU 40 mm anse 1/2 haute 2 clés	00024141	10	-	-	-	-	00124141 [E]	00193701 [E] [NS] [●]	00192701 [E] [NS] [●]	00194701 [E] [●]	-	10	-
Cadenas TYPE 1 ALU COLOR 40 mm anse 1/2 haute coul. assorties 2 clés	-	-	-	-	-	-	00124241 [E]	00193702 [E] [NS] [●]	00192702 [E] [NS] [●]	00194702 [E] [●]	-	10	-
Cadenas TYPE 1 ALU COLOR 40 mm rose 2 clés	00024241	10	-	-	-	-	-	-	-	-	-	-	-
CadenasTYPE 1 ALU COLOR 40 mm bleu 2 clés	00024242	10	-	-	-	-	-	-	-	-	-	-	-

[NS] Non stocké/Non-stored/Producto no estocado - [●] Sur stock Europe Zone 1 et Zone 2, nous consulter pour délai d'approvisionnement - [E] Epuisement/Stock depletion/Agotamiento del stock

Cadenas de sûreté / TYPE 1 ALU

PROTECT





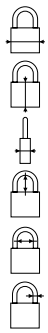

30mm	40mm	50mm	60mm	ANSE 1/2 HAUTE 40mm
30	40	50	60	40
27	32	37	43	33
13	13,5	18	19	17
19	29	24	34,5	63
14,5	21	25	34,8	21
5	6,5	7	9,5	6

Designation	Boite	Colis.	Prix	Sachet	Colis.	Prix	Brochable France	Euro 1	Euro 2	Euro 3	Euro 4	Colis.	Prix
Cadenas TYPE 1 ALU COLOR 40 mm orange 2 clés	00024243 E NS	10	-	-	-	-	-	-	-	-	-	-	-
Cadenas TYPE 1 ALU COLOR 40 mm vert 2 clés	00024244	10	-	-	-	-	-	-	-	-	-	-	-
Cadenas TYPE 1 ALU COLOR 40 mm noir 2 clés	00024245	10	-	-	-	-	-	-	-	-	-	-	-
Cadenas TYPE 1 ALU COLOR 50 mm rose 2 clés	00024251	10	-	-	-	-	-	-	-	-	-	-	-
Cadenas TYPE 1 ALU COLOR 50 mm bleu 2 clés	00024253	10	-	-	-	-	-	-	-	-	-	-	-
Cadenas TYPE 1 ALU COLOR 50 mm orange 2 clés	00024254	10	-	-	-	-	-	-	-	-	-	-	-
Cadenas TYPE 1 ALU COLOR 50 mm vert 2 clés	00024255	10	-	-	-	-	-	-	-	-	-	-	-
Cadenas TYPE 1 ALU COLOR 50 mm noir 2 clés	00024256	10	-	-	-	-	-	-	-	-	-	-	-
Cadenas TYPE 1 ALU COLOR 40 mm anse 1/2 haute couleurs assorties 2 clés	00024346 E NS	10	-	-	-	-	-	-	-	-	-	-	-
Cadenas TYPE 1 ALU COLOR 50 mm couleurs assorties 2 clés	-	-	-	-	-	-	00124250 E	00193703 E NS ●	00192703 E NS ●	00194703 E ●	-	10	-
Jeu de 4 cadenas TYPE 1 ALU COLOR 40 mm noir s'entrouvrant 8 clés	-	-	-	-	-	-	-	-	-	00294003 ●	-	10	-
Cadenas TYPE 1 ALU 50 mm 2 clés	00028150	10	-	-	-	-	00128150 E	00193840 E NS ●	00192840 E NS ●	00194840 E ●	-	10	-
Cadenas TYPE 1 ALU 60 mm 2 clés	00028160	10	-	-	-	-	00228160 E	00293840 E NS ●	00292840 E NS ●	00294840 E ●	-	10	-

NS Non stocké/Non-stored/Producto no estocado - ● Sur stock Europe Zone 1 et Zone 2, nous consulter pour délai d'approvisionnement - E Epuisement/Stock depletion/Agotamiento del stock

Cadenas de sûreté / TYPE 1

PROTECT

NIVEAU DE SÉCURITÉ 5

GARANTIE 10 ANS

X 2



Acier nickelé

Alliage



Description/*Description/Descripción*
Corps alliage monobloc. Anse acier cémenté nickelé. Mécanisme à goupilles. Simple ancrage. 2 clés acier nickelé.
Compact alloy body. Hardened nickel plated steel shackle. Pin mechanism. Single locking. 2 nickel plated steel keys.
Cuerpo de aleación monobloque. Arco de acero cementado niquelado. Mecanismo de pasadores. Simple anclaje. 2 llaves de acero niquelado. Acabado Latón pulido.

Finition/*Finish/Acabado*
Bronze / *Bronze* / Bronce

Version/*Option/Versión*
Anse demi-haute pour taille 40-50-60mm. Sans fabrication sur numéro imposé.
Demi long shackle for size 40-50-60mm. Without manufacturing under request number
Arco semialto para tamaño 40-50-60mm. Sin fabricación con número impuesto

Utilisation/*Use/Utilización*
Intérieur / *Indoor* / Interior

Designation	Boite	Colis.	Prix	Sachet	Colis.	Prix	Brochable France	Brochable Euro 1	Brochable Euro 2	Brochable Euro 3	Brochable Euro 4	Colis.	Prix
Cadenas TYPE 1 • 30 mm 2 clés	-	-	-	00980030 E	20	-	00180030	00193003 NS ●	00192003 NS ●	00194003 ●	-	10	-
Cadenas TYPE 1 • 35 mm 2 clés	-	-	-	00980035 E	20	-	00180035	00193006 NS ●	00192006 NS ●	00194006 ●	-	10	-
Cadenas TYPE 1 • 40 mm 2 clés	-	-	-	00980040 E	20	-	00180040	00193008 NS ●	00192008 NS ●	00194008 ●	-	10	-
Cadenas TYPE 1 • 40 mm anse 1/2 haute 61 mm 2 clés	-	-	-	00980640 E	20	-	00180640	00193009 NS ●	00192009 NS ●	00194009 ●	-	10	-
Cadenas TYPE 1 • 45 mm 2 clés	-	-	-	00980045 E	20	-	00180045	00193012 NS ●	00192012 NS ●	00194012 ●	-	10	-
Cadenas TYPE 1 • 50 mm 2 clés	-	-	-	00980050 E	10	-	00180050	00193015 NS ●	00192015 NS ●	00194015 ●	-	10	-
TCadenas YPE 1 • 50 mm anse 1/2 haute 72mm 2 clés	-	-	-	00980650	10	-	00180650 E	-	-	-	-	10	-
Jeu de 2 cadenas TYPE 1 • 30 mm s'entrouvrant 4 clés	-	-	-	00980230	20	-	00180230 E	00193004 E NS ●	00192004 E NS ●	00194004 E ●	-	10	-
Jeu de 3 cadenas TYPE 1 • 30 mm s'entrouvrant 6 clés	-	-	-	00980033 E	5	-	00280030	00293005 NS ●	00292005 NS ●	00294005 ●	-	5	-
Jeu de 2 cadenas TYPE 1 • 35 mm s'entrouvrant 4 clés	-	-	-	-	-	-	00180034	-	-	-	-	10	-

NS Non stocké/Non-stored/Producto no estocado - ● Sur stock Europe Zone 1 et Zone 2, nous consulter pour délai d'approvisionnement - E Epuisement/Stock depletion/Agotamiento del stock

Cadenas de sûreté / TYPE 1

PROTECT

NIVEAU DE SÉCURITÉ 5

GARANTIE 10 ANS

								ANSE DEMI HAUTE		
	30mm	35mm	40mm	45mm	50mm	60 mm	75 mm	40mm	50mm	60mm
	30	35	40	45	50	60	75	40	50	60
	28	28	32	35	40	49	57,5	33	40	49
	15	13	16	15	21	23	24	16	20	22
	17	21	23	26	28	36	41	55	64	70
	16	20	21	26	25	33	41	20	26	32
	5	4,5	6	6	8	9	9,5	6	8	8,5
Goup.	3	3	3	3	4	4	5	3	4	4

							Brochable						
Designation	**Boite**	**Colis.**	**Prix**	**Sachet**	**Colis.**	**Prix**	**France**	**Euro 1**	**Euro 2**	**Euro 3**	**Euro 4**	**Colis.**	**Prix**
Jeu de 3 cadenas TYPE 1 • 35 mm s'entrouvrant 6 clés	-	-	-	00980037 [E]	5	-	00280035	00293007 [NS] [●]	00292007 [NS] [●]	00294007 [●]	-	5	-
Jeu de 2 cadenas TYPE 1 • 40 mm s'entrouvrant 4 clés	-	-	-	00980044 [E]	10	-	00180044	00193011 [NS] [●]	00192011 [NS] [●]	00194011 [●]	00195011 [NS] [●]	10	-
Jeu de 3 cadenas TYPE 1 • 40 mm s'entrouvrant 6 clés	-	-	-	00980340 [E]	5	-	00280340	-	-	-	-	5	-
Jeu de 2 cadenas TYPE 1 • 45 mm s'entrouvrant 4 clés	-	-	-	-	-	-	00180245	00193014 [NS] [●]	00192014 [NS] [●]	00194014 [●]	-	10	-
Jeu de 3 cadenas TYPE 1 • 45 mm s'entrouvrant 6 clés	-	-	-	-	-	-	00280045	-	-	-	-	5	-
Cadenas TYPE 1 • 60 mm 2 clés	-	-	-	00980060	10	-	00280060	00293016 [NS] [●]	00292016 [NS] [●]	00294016 [●]	00295016 [NS] [●]	10	-
Cadenas TYPE 1 • 60 mm anse 1/2 haute 79 mm	-	-	-	-	-	-	00289060 [E]	00293017 [E] [NS] [●]	00292017 [E] [NS] [●]	00294017 [E] [●]	-	10	-
Cadenas TYPE 1 • 75 mm 2 clés	-	-	-	00980070	10	-	00280070	00293018 [NS] [●]	00292018 [NS] [●]	00294018 [●]	-	10	-

[NS] Non stocké/Non-stored/Producto no estocado - [●] Sur stock Europe Zone 1 et Zone 2, nous consulter pour délai d'approvisionnement - [E] Epuisement/Stock depletion/Agotamiento del stock

Cadenas de sûreté / TYPE 1

PROTECT

NIVEAU DE SÉCURITÉ 5

GARANTIE 10 ANS

X 2



Laiton

Laiton



	30mm	35mm	40mm	45mm	50mm	60mm	70mm	ANSE HAUTE 40mm
	30	35	40	45	50	60	70	40
	27	30	33	38	42	50,4	54	40
	14	14,5	14,5	15,5	17	18,5	21	14,5
	18	20	22	24	26	32	40	130
	15	19	21	25	25	31	39	40
	5,5	5,5	6	7	9	10	11	6
Goup.	4	4	5	5	5	5	5	5

Description/*Description/Descripción*

Corps laiton monobloc. Anse laiton. Mécanisme à goupilles. Double ancrage. 2 clés acier nickelé.

Compact brass body. Brass shackle. Pin mechanism. Double locking. 2 nickel plated steel keys.

Cuerpo de latón monobloque. Arco de latón. Mecanismo de pasadores. Doble anclaje. 2 llaves de acero niquelado. Acabado Latón pulido.

Finition/*Finish/Acabado*

Laiton poli

Polished brass

Latón pulido

Version/*Option/Versión*

Anse haute pour taille 40 mm. Clés supplémentaires sur modèle. Sans fabrication sur numéro imposé. Cadenas sur même combinaison pour taille 30, 35, 40, 45, 50 mm.

Long shackle for size 40 mm. Extra keys with model. Without manufacturing under request number. Keyed alike padlocks for size 30, 35, 40, 45, 50 mm available.

Arco alto para tamaño 40 mm. Llaves suplementarias sobre modelo. Sin fabricación con número impuesto. Candado con la misma. combinación para tamaños 30, 35, 40, 45, 50 mm.

Utilisation/*Use/Utilización*

Extérieur, anti-corrosion

Outdoor, Weather proof

Exterior, Anticorrosión

							Brochable						
Designation	Boite	Colis.	Prix	Sachet	Colis.	Prix	France	Euro 1	Euro 2	Euro 3	Euro 4	Colis.	Prix
Cadenas TYPE 1 • 30 mm 2 clés	00080031	10	-	-	-	-	00180031 E	00193021 E NS ●	00192021 E NS ●	00194021 E ●	-	10	-
Cadenas TYPE 1 • 35 mm 2 clés	00080036	10	-	-	-	-	00180036 E	00193022 E NS ●	00192022 E NS ●	00194022 E ●	-	10	-
Cadenas TYPE 1 • 40 mm 2 clés	00080041	10	-	-	-	-	00180041 E	00193023 E NS ●	00192023 E NS ●	00194023 E ●	-	10	-
Cadenas TYPE 1 • 40 mm anse haute 2 clés	00080043	10	-	-	-	-	00280043 E	00293024 E NS ●	00292024 E NS ●	00294024 E ●	-	10	-
Cadenas TYPE 1 • 45 mm 2 clés	00080046	10	-	-	-	-	00180046 E	00193025 E NS ●	00192025 E NS ●	00194025 E ●	-	10	-
Cadenas TYPE 1 • 50 mm 2 clés	00080051	10	-	-	-	-	00180051 E	00193026 E NS ●	00192026 E NS ●	00194026 E ●	-	10	-
Cadenas TYPE 1 • 60 mm 2 clés	00080061	10	-	-	-	-	00280061 E	00293027 E NS ●	00292027 E NS ●	00294027 E ●	-	10	-
Cadenas TYPE 1 • 70 mm 2 clés	00080071	10	-	-	-	-	00280071 E	-	-	-	-	10	-

NS Non stocké/Non-stored/Producto no estocado - ● Sur stock Europe Zone 1 et Zone 2, nous consulter pour délai d'approvisionnement - E Epuisement/Stock depletion/Agotamiento del stock

Cadenas de sûreté / ANSE REGLABLE

PROTECT

NIVEAU DE SÉCURITÉ 5

GARANTIE 10 ANS

X 2



Acier nickelé

Laiton

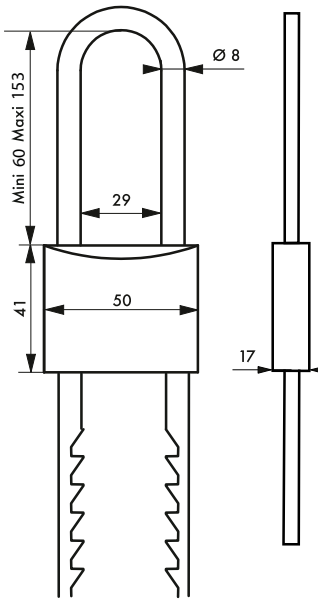



Description/*Description/Descripción*
Corps laiton. Anse acier cémenté nickelé réglable. Mécanisme à goupilles. Double verrouillage. 2 clés acier.
Brass body. Adjustable hardened nickel-plated steel shackle. Pins mechanism. Double locking. 2 steel keys.
Cuerpo de latón. Arco de acero cementado niquelado ajustable. Mecanismo de pasadores. Doble bloqueo. 2 llaves de acero.

Finition/*Finish/Acabado*
Laiton poli
Polished brass
Latón pulido

Utilisation/*Use/Utilización*
Intérieur
Indoor
Interior

Designation	Boite	Colis.	Prix	Sachet	Colis.	Prix	Brochable France	Brochable Euro 1	Brochable Euro 2	Brochable Euro 3	Brochable Euro 4	Colis.	Prix
Cadenas 50 mm anse réglable 2 clés	00002051	10	-	00902051	10	-	00202051 E	00293825 E NS ●	00292825 E NS ●	00294825 E ●	-	10	-

NS Non stocké/Non-stored/Producto no estocado - ● Sur stock Europe Zone 1 et Zone 2, nous consulter pour délai d'approvisionnement - E Epuisement/Stock depletion/Agotamiento del stock

Cadenas de sûreté / THIRARD COLOR

NIVEAU DE SÉCURITÉ 5

GARANTIE 10 ANS

PROTECT



Acier nickelé

Laiton gainé PVC







DISPONIBLE JUSQU'À ÉPUISEMENT DES STOCKS

X 2

Description/*Description/Descripción*
Corps laiton monobloc gainé PVC. Anse acier cémenté nickelé. Mécanisme à goupilles. Double ancrage. anse inox 2 clés acier nickelé gainé PVC.
Compact brass body protected by a PVC shell. Hardened nickel plated shackle. Pin mechanism - Double locking. 2 nickel plated steel keys with head protected by a PVC shell.
Cuerpo de latón monobloque con revestimiento de PVC. Arco de acero cementado niquelado. Mecanismo de pasadores - Doble anclaje. 2 llaves de acero niquelado con revestimiento de PVC.

Finition/*Finish/Acabado*
PVC vert, rose, bleu, noir et jaune.
Green, pink, blue, black and yellow color PVC.
PVC verde, rosa, azul, negro y amarillo.

Version/*Option/Versión*
Simple ancrage pour taille 30mm .Clés supplémentaires sur modèle. Sans fabrication sur numéro imposé. Cadenas sur même combinaison pour taille 40 mm.
Simple locking 30 mm. Extra keys with model. Without manufacturing under request number. Keyed alike padlocks for size 40 mm available.
Simple anclaje 30 mm. Arco de latón. Llaves suplementarias sobre modelo. Sin fabricación con número impuesto. Candado con la misma combinación para el tamaño 40 mm.

Utilisation/*Use/Utilización*
Intérieur
Indoor
Interior

	30 mm	40 mm
	32	42
	27	33
	14	14,5
	18	22
	15	20
	5,5	6
Goup.	4	5

5 coloris différents avec anse acier ou laiton. Le Thirard color est anti choc avec sa gaine PVC.

Designation	Boite	Colis.	Prix	Sachet	Colis.	Prix	Brochable France	Euro 1	Euro 2	Euro 3	Euro 4	Colis.	Prix
Cadenas THIRARD COLOR 30 mm couleurs assorties 2 clés	00098130 E	10	-	-	-	-	00198130 E	00193034 E NS ●	00192034 E NS ●	00194034 E ●	-	10	-
Cadenas THIRARD COLOR 40 mm couleurs assorties 2 clés	00098100 E	10	-	00998100 E	10	-	00198100 E	00193035 E NS ●	00192035 E NS ●	00194035 E ●	-	10	-
Cadenas THIRARD COLOR vert 40 mm 2 clés	00098101 E	10	-	-	-	-	00198101 E	-	00192390 E NS ●	-	-	10	-
Cadenas THIRARD COLOR rose 40 mm 2 clés	00098102 E	10	-	-	-	-	00198102 E	-	00192391 E NS ●	-	-	10	-
Cadenas THIRARD COLOR bleu 40 mm 2 clés	00098103 E	10	-	-	-	-	00198103 E	-	00192392 E NS ●	-	-	10	-
Cadenas THIRARD COLOR noir 40 mm 2 clés	00098104 E	10	-	-	-	-	00198104 E	-	-	-	-	10	-
Cadenas THIRARD COLOR jaune 40 mm 2 clés	00098105 E	10	-	-	-	-	00198105 E	-	-	-	-	10	-
Jeu de 3 cadenas THIRARD COLOR 30 mm s'entrouvrant 6 clés	-	-	-	-	-	-	00298130 E	00293037 E NS ●	00292037 E NS ●	00294037 E ●	-	10	-

NS Non stocké/Non-stored/Producto no estocado - ● Sur stock Europe Zone 1 et Zone 2, nous consulter pour délai d'approvisionnement - E Epuisement/Stock depletion/Agotamiento del stock

Cadenas de sûreté / THIRARD COLOR

PROTECT

NIVEAU DE SÉCURITÉ 5

GARANTIE 10 ANS

X 2

DISPONIBLE JUSQU'À ÉPUISEMENT DES STOCKS



Laiton

Laiton gainé PVC



Description/*Description/Descripción*

Corps laiton monobloc gainé PVC. Anse laiton. Mécanisme à goupilles. Double ancrage. anse inox 2 clés acier nickelé gainé PVC.
Compact brass body protected by a PVC shell. Brass shackle. Pin mechanism - Double locking. 2 nickel plated steel keys with head protected by a PVC shell.
Cuerpo de latón monobloque con revestimiento de PVC. Arco de latón. Mecanismo de pasadores - Doble anclaje. 2 llaves de acero niquelado con revestimiento de PVC

Finition/*Finish/Acabado*

PVC vert, rose, bleu, noir et jaune
Green, pink, blue, black and yellow color PVC
PVC verde, rosa, azul, negro y amarillo

Version/*Option/Versión*

Clés supplémentaires sur modèle. Sans fabrication sur numéro imposé. Cadenas sur même combinaison. pour taille 40 mm.
Extra keys with model. Without manufacturing under request number. Keyed alike padlocks for size 40 mm available.
Llaves suplementarias sobre modelo. Sin fabricación con número impuesto. Candado con la misma combinación para el tamaño 40 mm.

Utilisation/*Use/Utilización*

Extérieur
Outdoor
Exterior

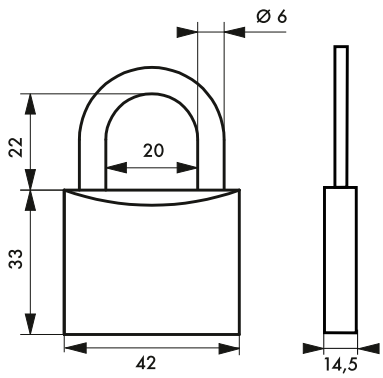

Designation	Boite	Colis.	Prix	Sachet	Colis.	Prix	Brochable France	Brochable Euro 1	Brochable Euro 2	Brochable Euro 3	Brochable Euro 4	Colis.	Prix
THIRARD COLOR 40 mm anse laiton couleurs assorties	00099100 E	10	-	-	-	-	00199100 E	-	00192036 E NS ●	00194036 E ●	-	10	-

NS Non stocké/Non-stored/Producto no estocado - ● Sur stock Europe Zone 1 et Zone 2, nous consulter pour délai d'approvisionnement - E Epuisement/Stock depletion/Agotamiento del stock

Cadenas de sûreté / RUBY

PROTECT

NIVEAU DE SÉCURITÉ 5

GARANTIE 10 ANS

X 3



Acier nickelé

Acier laitonné







Description/*Description/Descripción*
Corps acier laitonné. Anse acier cémenté nickelé. Mécanisme à goupilles. Simple verrouillage. 3 clés acier.
Brass-plated steel body. Case-hardened nickel-plated steel shackle. Pins mechanism. Simple locking. 3 steel keys.
Cuerpo de acero latonado. Arco de acero cementado niquelado. Mecanismo de pasadores. Bloqueo simple. 3 llaves de acero.

Finition/*Finish/Acabado*
Acier laitonné
Brass-plated steel
Acero latonado

Version/*Option/Versión*
Simple verrouillage pour taille 32 mm
Simple locking for size 32 mm
Bloqueo simple para tamaño 32 mm

Utilisation/*Use/Utilización*
Intérieur
Indoor
Interior

	32 mm	38 mm	50 mm
	32	38	50
	30	35	42
	15	17	21,5
	19	19,5	27
	16	19,5	27
	5	6	8
Goup.	4	5	5

							Brochable						
Designation	Boite	Colis.	Prix	Sachet	Colis.	Prix	France	Euro 1	Euro 2	Euro 3	Euro 4	Colis.	Prix
Cadenas RUBY 32 mm 2 clés	-	-	-	00986030	10	-	00186030 [E]	00193826 [E] [NS] [●]	00192826 [E] [NS] [●]	00194826 [E] [●]	-	10	-
Cadenas RUBY 38 mm 2 clés	-	-	-	00986040	10	-	00186040 [E]	00193827 [E] [NS] [●]	00192827 [E] [NS] [●]	00194827 [E] [●]	-	10	-
Cadenas RUBY 50 mm 2 clés	-	-	-	00986050	10	-	00186050 [E]	00193828 [E] [NS] [●]	00192828 [E] [NS] [●]	00194828 [E] [●]	-	10	-

[NS] Non stocké/Non-stored/Producto no estocado - [●] Sur stock Europe Zone 1 et Zone 2, nous consulter pour délai d'approvisionnement - [E] Epuisement/Stock depletion/Agotamiento del stock

Cadenas de sûreté / RUBY COLOR

PROTECT

NIVEAU DE SÉCURITÉ 5

GARANTIE 10 ANS

X 3

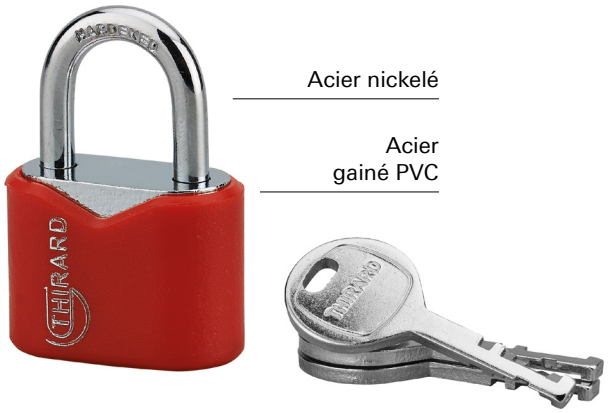

Description/*Description/Descripción*
Corps acier gainé PVC. Anse acier cémenté nickelé. Mécanisme à disques. Simple verrouillage. 3 clés acier nickelé.
PVC coated steel body. Case-hardened nickel-plated steel shackle. Discs mechanism. Simple locking. 3 nickel-plated steel keys
Cuerpo de acero con funda PVC. Arco de acero cementado niquelado. Mecanismo de discos. Bloqueo simple. 3 llaves de acero niquelado.
Finition/*Finish/Acabado*
PVC couleurs assorties
PVC Assorted colors
PVC colores surtidos
Utilisation/*Use/Utilización*
Intérieur
Indoor
Interior

	32 mm	38 mm	50 mm
	34,5	43	52,5
	27	33	40
	18,5	20	22
	19,5	21	27,5
	16	19,5	26,5
	5	6	8
Disq.	4	5	5

Designation	Boite	Colis.	Prix	Sachet	Colis.	Prix	Brochable France	Euro 1	Euro 2	Euro 3	Euro 4	Colis.	Prix
Cadenas RUBY Color 32 mm 3 clés	-	-	-	00986130	10	-	00186130 E	00193817 E NS ●	00192817 E NS ●	00194817 E ●	-	10	-
Cadenas RUBY Color 38 mm 3 clés	-	-	-	00986140	10	-	00186140 E	00193818 E NS ●	00192818 E NS ●	00194818 E ●	-	10	-
Cadenas RUBY Color 50 mm 3 clés	-	-	-	00986150	10	-	00186150 E	00193819 E NS ●	00192819 E NS ●	00194819 E ●	-	10	-

NS Non stocké/Non-stored/Producto no estocado - ● Sur stock Europe Zone 1 et Zone 2, nous consulter pour délai d'approvisionnement - E Epuisement/Stock depletion/Agotamiento del stock

Cadenas de sûreté / COLORFUL

PROTECT

NIVEAU DE SÉCURITÉ 5

GARANTIE 10 ANS

X 3



Acier nickelé

Aluminium



Description/*Description/Descripción*
Corps aluminium nickelé. Anse acier cémenté nickelé. Double verrouillage par billes. Verrouillage par la clé.Mécanisme à disques. 3 clés.
Nickel-plated aluminium body. Hardened nickel-plated steel shackle. Double locking with beads. Locked with a key. Discs mechanism. 3 keys.
Cuerpo de aluminio niquelado. Arco de acero cementado niquelado. Doble bloqueo con bolas. Bloqueo con llave. Mecanismo de discos. 3 llaves.

Finition/*Finish/Acabado*
Couleurs assorties
Assorted colors
Colores surtidos

Utilisation/*Use/Utilización*
Intérieur
Indoor
Interior





	40 mm	50 mm	60mm
	40	50	60
	32	38	43
	20	20	21
	21	27	32
	20	23	27
	7	9,5	10,5
Disq.	4	5	5

Designation	Boite	Colis.	Prix	Sachet	Colis.	Prix	Brochable France	Euro 1	Euro 2	Euro 3	Euro 4	Colis.	Prix
Cadenas Colorful 40 mm 3 clés	-	-	-	00928114	10	-	00128114 E	00193833 E NS ●	00192833 E NS ●	00194833 E ●	-	10	-
Cadenas Colorful 50 mm 3 clés	-	-	-	00928115	10	-	00128115 E	00193834 E NS ●	00192834 E NS ●	00194834 E ●	-	10	-
Cadenas Colorful 60 mm 3 clés	-	-	-	00928116	10	-	00228116 E	00293835 E NS ●	00292835 E NS ●	00294835 E ●	-	10	-

NS Non stocké/Non-stored/Producto no estocado - ● Sur stock Europe Zone 1 et Zone 2, nous consulter pour délai d'approvisionnement - E Epuisement/Stock depletion/Agotamiento del stock

Cadenas de sûreté / ASTRA

PROTECT

NIVEAU DE SÉCURITÉ 5

GARANTIE 10 ANS

Avec son anse intégrée ce cadenas est idéalement conçu pour les chaines.

Acier nickelé

Inox





	70mm	80mm
	70	80
	70	80
	26	26
	16	20
	19	26
	9,5	10,8
Goup.	5	5

Description/*Description/Descripción*
Corps inox. Anse acier cémenté. Mécanisme à goupilles. 2 clés laiton nickelé.
Stainless steel case. Hardened steel shackle. Pin mechanism. 2 nickel plated brass keys.
Cuerpo de acero inoxidable. Arco de acero cementado. Mecanismo de pasadores. 2 llaves de latón niqueladoa.
Finition/*Finish/Acabado*
Inox poli / *Polished stainless steel*
Polished stainless steel
Version/*Option/Versión*
Clés supplémentaires sur modèle. Sans fabrication sur numéro imposé. Cadenas sur même combinaison.
Extra keys with requested model. Without supplying under requested number. Keyed alike padlocks available.
Arco de acero inoxidable. Llaves suplementarias sobre. modelo sin fabricación con número impuesto.
Utilisation/*Use/Utilización*
Intérieur / *Indoor* / Interior

X 2

Designation	Boite	Colis.	Prix	Sachet	Colis.	Prix	Brochable France	Euro 1	Euro 2	Euro 3	Euro 4	Colis.	Prix
Cadenas ASTRA 70 mm anse acier cémenté 2 clés	00092700	10	-	00992700	10	-	00192700 E	00193040 E NS ●	00192040 E NS ●	00194040 E ●	-	10	-
Cadenas ASTRA 80 mm anse acier cémenté 2 clés	00098700	10	-	-	-	-	00298700 E	00293004 E NS ●	00292004 E NS ●	00294004 E ●	-	10	-

Cadenas de sûreté / 2493

PROTECT

NIVEAU DE SÉCURITÉ 5

GARANTIE 10 ANS



Zingué

Acier galvanisé



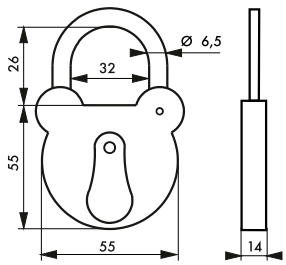

Description/*Description/Descripción*
Corps acier galvanisé. avec cache entrée. Anse zinguée. Mécanisme à gorge. 2 clés.
Galvanised steel case. with drop. Zinc coated shackle. Lever mechanism. 2 keys.
Cuerpo de acero galvanizado. con escudo de bloqueo. Arco cincado. Mecanismo de canalillo. 2 llaves.
Finition/*Finish/Acabado*
Galvanisé / *Galvanised* / Galvanizado
Utilisation/*Use/Utilización*
Extérieur / *Outdoor* / Exterior

X 2

Designation	Boite	Colis.	Prix	Sachet	Colis.	Prix	Brochable France	Euro 1	Euro 2	Euro 3	Euro 4	Colis.	Prix
Cadenas 2493 • 55 mm 2 clés	-	-	-	00993155	20	-	00193155 E	00193393 E NS ●	-	-	-	10	-

NS Non stocké/Non-stored/Producto no estocado - ● Sur stock Europe Zone 1 et Zone 2, nous consulter pour délai d'approvisionnement - E Epuisement/Stock depletion/Agotamiento del stock

Cadenas de sûreté / CODE ALU

PROTECT

NIVEAU DE SÉCURITÉ 5

GARANTIE 10 ANS



Acier nickelé

Aluminium

Combinaison modifiable

Description/*Description/Descripción*
Corps aluminium. Anse acier nickelé. Mécanisme à viroles. Combinaison modifiable.
Aluminium body. Nickel plated steel shackle. Dial mechanism. Resettable combination.
Cuerpo de aluminio. Arco de acero niquelado. Mecanismo con virolas. Combinación modificable.
Finition/*Finish/Acabado*
Aluminium / *Aluminium* / Aluminio
Utilisation/*Use/Utilización*
Intérieur / *Indoor* / Interior

CODE MODIFIABLE



	30 mm	40 mm
	30	40
	35	44
	12,5	13
	26	22
	14	25
	5	6

Designation	Boite	Colis.	Prix	Sachet	Colis.	Prix	Brochable France	Brochable Euro 1	Brochable Euro 2	Brochable Euro 3	Brochable Euro 4	Colis.	Prix
Cadenas TYPE 1 ALU CODE 30 mm couleurs assorties	-	-	-	00912030 [E]	10	-	00112030	00193306 [NS] [●]	00192306 [NS] [●]	00194306 [●]	-	10	-
Cadenas TYPE 1 ALU CODE 30 mm violet	00012031	10	-	-	-	-	-	-	-	-	-	10	-
Cadenas TYPE 1 ALU CODE 30 mm bleu	00012032	10	-	-	-	-	00112032	-	-	-	-	-	-
Cadenas TYPE 1 ALU CODE 30 mm vert	00012033	10	-	-	-	-	-	-	-	-	-	-	-
Cadenas TYPE 1 ALU CODE 30 mm rouge	00012034	10	-	-	-	-	-	-	-	-	-	-	-
Cadenas TYPE 1 ALU CODE 30 mm gris	00012035	10	-	00912035	10	-	-	-	-	-	-	-	-
Cadenas TYPE 1 ALU CODE 40 mm couleurs assorties	-	-	-	00912040 [E]	10	-	00112040	00193704 [NS] [●]	00192704 [NS] [●]	00194704 [●]	-	10	-
Cadenas TYPE 1 ALU CODE 40 mm violet	00012041	10	-	-	-	-	00112041	-	-	-	-	10	-
Cadenas TYPE 1 ALU CODE 40 mm bleu	00012042	10	-	-	-	-	-	-	-	-	-	-	-
Cadenas TYPE 1 ALU CODE 40 mm vert	00012043	10	-	-	-	-	-	-	-	-	-	-	-
Cadenas TYPE 1 ALU CODE 40 mm rouge	00012044	10	-	-	-	-	00112044	-	-	-	-	10	-
Cadenas TYPE 1 ALU CODE 40 mm gris	00012045	10	-	-	-	-	-	-	-	-	-	-	-

[NS] Non stocké/Non-stored/Producto no estocado - [●] Sur stock Europe Zone 1 et Zone 2, nous consulter pour délai d'approvisionnement - [E] Epuisement/Stock depletion/Agotamiento del stock

Cadenas de sûreté / COMPACT 04

PROTECT

NIVEAU DE SÉCURITÉ 5

GARANTIE 10 ANS

CODE MODIFIABLE



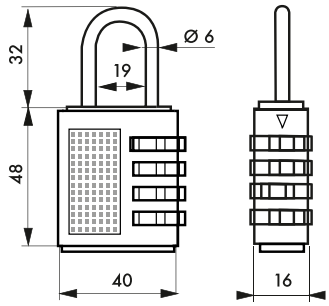

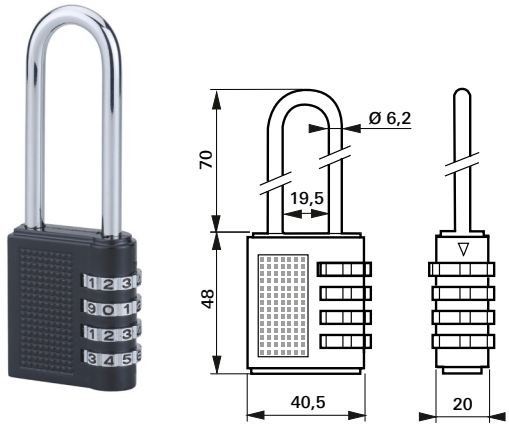

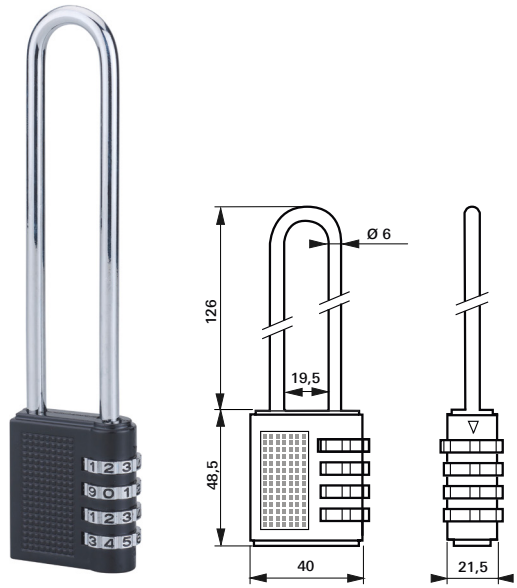

Description/*Description/Descripción*
Corps alliage moulé. Anse acier nickelé. Mécanisme à 4 viroles. Combinaison modifiable (10 000 combinaisons possibles).
Moulded alloy body. Nickel plated steel shackle. 4 dial mechanism. Resettable combination (10 000 combinations available).
Cuerpo de aleación moldeada. Arco de acero niquelado. Mecanismo con 4 virolas. Combinación modificable (10 000 combinaciónes posibles).

Finition/*Finish/Acabado*
Noir
Black
Negro

Utilisation/*Use/Utilización*
Intérieur
Indoor
Interior

Designation	Boite	Colis.	Prix	Sachet	Colis.	Prix	Brochable France	Brochable Euro 1	Brochable Euro 2	Brochable Euro 3	Brochable Euro 4	Colis.	Prix
Cadenas COMPACT 04 • 30 mm combinaison modifiable	00037900	10	-	00937900	10	-	-	-	-	-	-	-	-
Cadenas COMPACT 04 • 40 mmcombinaison modifiable anse 1/2 haute 65mm	-	-	-	-	-	-	00137902	-	-	-	-	10	-
Cadenas COMPACT 04 • 40 mm combinaison modifiable anse haute 126mm	-	-	-	-	-	-	00137903	-	-	-	-	10	-

NS Non stocké/Non-stored/Producto no estocado - ⦿ Sur stock Europe Zone 1 et Zone 2, nous consulter pour délai d'approvisionnement - E Epuisement/Stock depletion/Agotamiento del stock

Cadenas de sûreté / COMPACT 04

PROTECT

NIVEAU DE SÉCURITÉ 5

GARANTIE 10 ANS



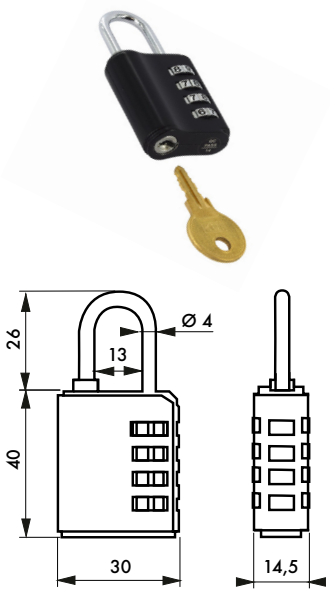

Description/*Description/Descripción*
Corps alliage moulé. Anse acier nickelé. Mécanisme à 4 viroles. Combinaison modifiable (10 000 combinaisons possibles).
Moulded alloy body. Nickel plated steel shackle. 4 dial mechanism. Resettable combination (10 000 combinations available).
Cuerpo de aleación moldeada. Arco de acero niquelado. Mecanismo con 4 virolas. Combinación modificable (10 000 combinaciónes posibles).

Finition/*Finish/Acabado*
Noir
Black
Negro

Utilisation/*Use/Utilización*
Intérieur
Indoor
Interior

CODE MODIFIABLE

Designation	Boite	Colis.	Prix	Sachet	Colis.	Prix	Brochable France	Brochable Euro 1	Brochable Euro 2	Brochable Euro 3	Brochable Euro 4	Colis.	Prix
Cadenas COMPACT 30 mm combinaison modifiable ouvrant sur clé passe	00037901	10	-	-	-	-	-	-	-	-	-	-	-
Clé passe pour cadenas à combinaison 037901	00097901	10	-	-	-	-	-	-	-	-	-	-	-

Cadenas de sûreté / COLLEGE

PROTECT

NIVEAU DE SÉCURITÉ 5

GARANTIE 10 ANS



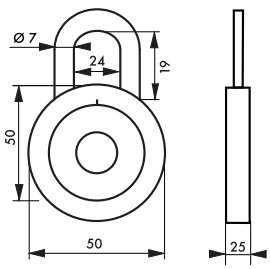

Description/*Description/Descripción*
Corps inox. Anse acier cémenté nickelé. Mécanisme à disques. Simple verrouillage. Combinaison fixe.
Stainless steel body. Hardened nickel plated steel. shackle. Disk mechanism. Simple locking. Fixed combination.
Cuerpo de acero inoxidable. Arco de acero cementado. niquelado. Mecanismo de discos. Simple cierre. Combinación fija.

Finition/*Finish/Acabado*
Couleurs assorties / *Assorted colors*
Colores surtidos

Utilisation/*Use/Utilización*
Intérieur / *Indoor* / Interior

Designation	Boite	Colis.	Prix	Sachet	Colis.	Prix	Brochable France	Brochable Euro 1	Brochable Euro 2	Brochable Euro 3	Brochable Euro 4	Colis.	Prix
Cadenas COLLEGE à bouton combinaison fixe couleurs assorties	-	-	-	00900246	10	-	00100246 E	00193043 E NS ●	-	00194043 E ●	-	10	-

NS Non stocké/Non-stored/Producto no estocado - ● Sur stock Europe Zone 1 et Zone 2, nous consulter pour délai d'approvisionnement - E Epuisement/Stock depletion/Agotamiento del stock

Cadenas de sûreté / TANKER

PROTECT

NIVEAU DE SÉCURITÉ 5

GARANTIE 10 ANS



Acier nickelé

Alliage laitonné

Combinaison modifiable



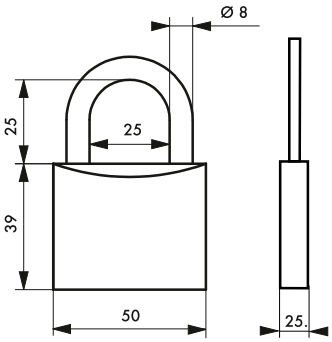

Description/*Description/Descripción*
Corps alliage. Anse acier chromé. Mécanisme à 4 viroles. Combinaison modifiable. 10 000 combinaisons possibles.
Alloy body. Chrome plated steel shackle. 4 Dial mechanism. Resettable combination. 10 000 combinations available.
Cuerpo de aleación. Arco de acero cromado. Mecanismo con 4 virolas. Combinación modificable. 10.000 combinaciones posibles.

CODE MODIFIABLE

Finition/*Finish/Acabado*
Laitonné
Brass plated
Latonado

Utilisation/*Use/Utilización*
Intérieur
Indoor
Interior

Designation	Boite	Colis.	Prix	Sachet	Colis.	Prix	Brochable France	Brochable Euro 1	Brochable Euro 2	Brochable Euro 3	Brochable Euro 4	Colis.	Prix
Cadenas TANKER à combinaison modifiable	-	-	-	-	-	-	00190803 [E]	00193242 [E] [NS] [●]	00192242 [E] [NS] [●]	00194242 [E] [●]	-	10	-

Cadenas de sûreté / ZIPPER

PROTECT

NIVEAU DE SÉCURITÉ 5

GARANTIE 10 ANS

DISPONIBLE JUSQU'À ÉPUISEMENT DES STOCKS



Acier nickelé

Combinaison modifiable

ABS

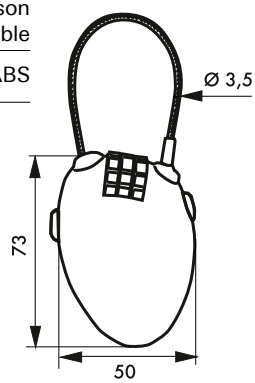

Description/*Description/Descripción*
Corps ABS. Câble acier Ø 3,5 mm long. 0,55 m. Mécanisme à 3 viroles. Combinaison modifiable.
ABS shell. Steel cable Ø 3,5 mm lenght 0,55m. 3 dials mechanism - Resettable combination.
Cuerpo de ABS. Cable de acero Ø 3,5 mm longitud 0,55 m. Mecanismo con 3 virolas - Combinación modificable.

CODE MODIFIABLE

Finition/*Finish/Acabado*
Noir
Black
Negro

Utilisation/*Use/Utilización*
Multifonctions
Multifunction
Multifunción

Designation	Boite	Colis.	Prix	Sachet	Colis.	Prix	Brochable France	Brochable Euro 1	Brochable Euro 2	Brochable Euro 3	Brochable Euro 4	Colis.	Prix
Câble enrouleur ZIPPER long. 0,55 m à combinaison modifiable	-	-	-	-	-	-	00171003 [E]	00193288 [E] [NS] [●]	00192288 [E] [NS] [●]	00194288 [E] [●]	-	10	-

[NS] Non stocké/Non-stored/Producto no estocado - [●] Sur stock Europe Zone 1 et Zone 2, nous consulter pour délai d'approvisionnement - [E] Epuisement/Stock depletion/Agotamiento del stock

Cadenas à câble / ROLLER

PROTECT

NIVEAU DE SÉCURITÉ 6

GARANTIE 10 ANS

X 2

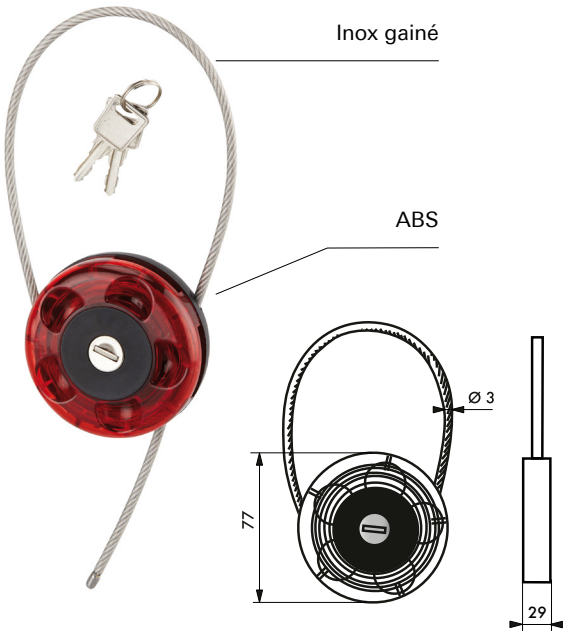

Description/*Description/Descripción*
Corps ABS. Câble inox Ø 4 mm long. 0,75m. Gainé PVC. 2 clés laiton nickelé.
ABS shell. Stainless steel cable Ø 4 mm lenght 0,75 m PVC sheathed. 2 nickel plated brass keys.
Cuerpo de aleación moldeada. Cable de acero inoxidable Ø 4 mm longitud 0,75 m con revestimiento de PVC. 2 llaves de latón niquelado.

Finition/*Finish/Acabado*
Couleurs assorties
Assorted colors
Colores surtidos

Utilisation/*Use/Utilización*
Multifonction
Multifunction
Multifunción

Designation	Boite	Colis.	Prix	Sachet	Colis.	Prix	Brochable France	Brochable Euro 1	Brochable Euro 2	Brochable Euro 3	Brochable Euro 4	Colis.	Prix
Câble enrouleur ROLLER long. 0,75 m 2 clés	-	-	-	-	-	-	00271002 [E]	00293290 [E] [NS] [●]	-	00294290 [E] [●]	-	10	-

Cadenas à câble / MULTICABLE

PROTECT

NIVEAU DE SÉCURITÉ 6

GARANTIE 10 ANS

CODE MODIFIABLE

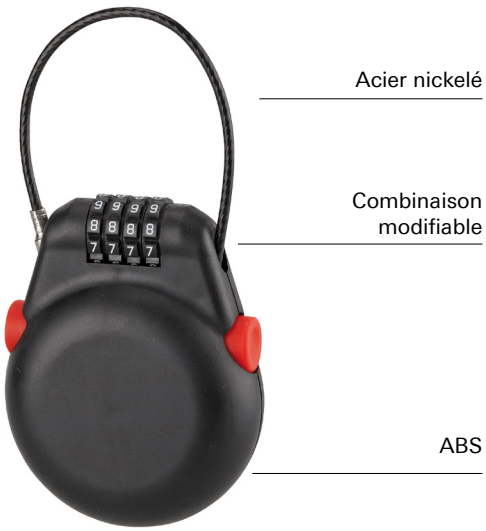

Description/*Description/Descripción*
Corps ABS. Câble acier Ø 3 mm long. 1,00 m. Mécanisme à 4 viroles. Combinaison modifiable.
ABS?shell. Steel cable Ø 3 mm. lenght 1,00 m. 3 dial mechanism. Resettable combination.
Cuerpo de ABS. Cable de acero Ø 3 mm. longitud 1,00 m. Mecanismo con 3 virolas. Combinación modificable.

Finition/*Finish/Acabado*
Noir
Black
Negro

Utilisation/*Use/Utilización*
Multifonction
Multifunction
Multifunción

Designation	Boite	Colis.	Prix	Sachet	Colis.	Prix	Brochable France	Brochable Euro 1	Brochable Euro 2	Brochable Euro 3	Brochable Euro 4	Colis.	Prix
Câble enrouleur MULTICABLE long. 1,00 m à combinaison modifiable	-	-	-	-	-	-	00271001 [E]	00293289 [E] [NS] [●]	00292289 [E] [NS] [●]	00294289 [E] [●]	-	10	-

[NS] Non stocké/Non-stored/Producto no estocado - [●] Sur stock Europe Zone 1 et Zone 2, nous consulter pour délai d'approvisionnement - [E] Epuisement/Stock depletion/Agotamiento del stock

Cadenas de sûreté / SHOULDER

PROTECT

NIVEAU DE SÉCURITÉ 6

GARANTIE 10 ANS

X 2

Acier nickelé



Laiton



Anse protégée contre la casse.





Description/*Description/Descripción*

Corps laiton massif avec protecteur d'anse épaulé. Anse acier cémenté nickelé. Double ancrage. Mécanisme à goupilles. 2 clés acier nickelé.

Solid brass body with raised shoulder guard protected. Hardened nickel plated steel shackle. Double locking. Pin mechanism. 2 nickel plated steel keys.

Cuerpo de latón macizo con protector de arco reforzado. Arco de acero cementado niquelado. Doble anclaje. Mecanismo de pasadores. 2 llaves de acero niquelado.

Finition/*Finish/Acabado*

Laiton poli

Polished brass

Latón pulido

Version/*Option/Versión*

Clés supplémentaires sur modèle. Sans fabrication sur numéro imposé. Cadenas sur même combinaison.

Extra keys with requested model. Without supplying under request number. Keyed alike padlocks available.

Llaves suplementarias sobre modelo. Sin fabricación con número impuesto. Candado con la misma combinación.

Utilisation/*Use/Utilización*

Extérieur

Outdoor

Exterior

	002400	002500
	40	50
	50	60
	14	17
	22	28
	15	22
	7	9
Goup	5	5

Designation	Boite	Colis.	Prix	Sachet	Colis.	Prix	Brochable France	Euro 1	Euro 2	Euro 3	Euro 4	Colis.	Prix
Cadenas SHOULDER 40 mm 2 clés	00002400	10	-	00902400	20	-	00102400	00193053 NS ●	00192053 NS ●	00194053 ●	-	10	-
Cadenas SHOULDER 50 mm 2 clés	00002500	10	-	00902500	20	-	00102500 E	00193054 E NS ●	00192054 E NS ●	00194054 E ●	-	10	-

NS Non stocké/Non-stored/Producto no estocado - ● Sur stock Europe Zone 1 et Zone 2, nous consulter pour délai d'approvisionnement - E Epuisement/Stock depletion/Agotamiento del stock

Cadenas de sûreté / COBBLE

PROTECT

NIVEAU DE SÉCURITÉ 6

GARANTIE 10 ANS

X 2



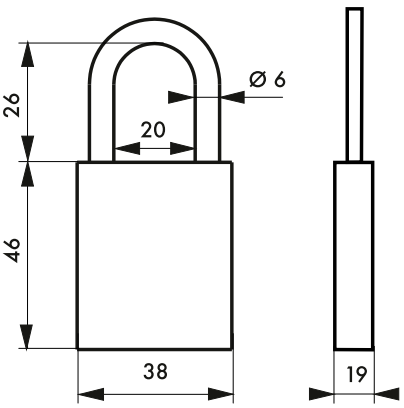

Description/*Description/Descripción*
Corps en aluminium massif anodisé. Anse inox. Double verrouillage par billes inox. Mécanisme à goupilles. Bloc de sûreté interchangeable avec protection contre le perçage. 2 clés acier nickelé.
Solid anodized aluminium body. Stainless steel shackle. Double inox ball locking. Pin mechanism. Rekeyable brass cylinder with. anti-picking system. 2 nickel plated steel keys.
Cuerpo de aluminio macizo anodizado. Arco de acero inoxidable. Doble cierre por bolas de acero inoxidable. Mecanismo de pasadores. Bloque de seguridad intercambiable con protección contra el taladrado. 2 llaves de acero niquelado.

Finition/*Finish/Acabado*
Aluminium anodisé. Couleurs assorties
Anodized aluminium - assorted colors
Aluminio anodizado - colores surtidos

Version/*Option/Versión*
Clés supplémentaires sur numéro.
Cadenas sur numéro imposé et sur même combinaison.
Extra keys under requested number. Padlocks under requested number and keyed alike.
Llaves suplementarias sobre número.
Candado con número impuesto y con la misma combinación

Utilisation/*Use/Utilización*
Extérieur
Outdoor
Exterior

							Brochable						
Designation	**Boite**	**Colis.**	**Prix**	**Sachet**	**Colis.**	**Prix**	**France**	**Euro 1**	**Euro 2**	**Euro 3**	**Euro 4**	**Colis.**	**Prix**
Cadenas COBBLE 38 mm couleurs assorties 2 clés	00096508	10	-	00996508	20	-	00196508 [E]	00193055 [E] [NS] [●]	00192055 [E] [NS] [●]	00194055 [E] [●]	-	10	-
Cadenas COBBLE 38 mm rouge 2 clés	00096518	10	-	-	-	-	-	-	-	-	-	-	-
Cadenas COBBLE 38 mm vert 2 clés	00096528	10	-	-	-	-	-	-	-	-	-	-	-
Cadenas COBBLE 38 mm bleu 2 clés	00096538	10	-	-	-	-	-	-	-	-	-	-	-
Cadenas COBBLE 38 mm jaune 2 clés	00096548	10	-	-	-	-	-	-	-	-	-	-	-
Cadenas COBBLE 38 mm noir 2 clés	00096558	10	-	-	-	-	-	-	-	-	-	-	-

[NS] Non stocké/Non-stored/Producto no estocado - [●] Sur stock Europe Zone 1 et Zone 2, nous consulter pour délai d'approvisionnement - [E] Epuisement/Stock depletion/Agotamiento del stock

Cadenas de sûreté / LAND

PROTECT

NIVEAU DE SÉCURITÉ 6

GARANTIE 10 ANS

X 3

Différentes dimensions possibles pour ce land.



Acier chromé

Acier



Description/*Description/Descripción*

Corps acier monobloc. Anse acier chromé. Mécanisme à goupilles. Verrouillage par billes. LE CADENAS DOIT ÊTRE FERMÉ POUR REPRENDRE LA CLÉ. 3 clés acier nickelé.

Compact steel body. Chrome plated steel shackle. Pin mechanism. Ball locking. THE PADLOCK MUST BE. CLOSED TO REMOVE THE KEY. 3 nickel plated steel keys.

Cuerpo de acero monobloque. Arco de acero cromado. Mecanismo de pasadores. Cierre por bolas. EL CANDADO DEBE ESTAR CERRADO PARA RETIRAR LA LLAVE. 3 llaves de acero niquelado

Finition/*Finish/Acabado*

Acier nickelé

Nickel plated steel

Acero niquelado

Version/*Option/Versión*

Clés supplémentaires sur modèle. Sans fabrication sur le numéro imposé. Cadenas sur même combinaison.

Extra keys with requested model. Without supplying under request number.

Llaves suplementarias sobre modelo. Sin fabricación con número impuesto. Candado con la misma combinación.

Utilisation/*Use/Utilización*

Extérieur

Outdoor

Exterior

	088500	088650	088750	088794
	50	60	70	90
	42	55	55	55
	18	20	20	20
	24	32	32	32
	14	16	24	30
	9,5	9,5	11	11
Goup.	5	5	5	5



							Brochable						
Designation	**Boite**	**Colis.**	**Prix**	**Sachet**	**Colis.**	**Prix**	**France**	**Euro 1**	**Euro 2**	**Euro 3**	**Euro 4**	**Colis.**	**Prix**
Cadenas LAND 50 mm 3 clés	00088500	10	-	-	-	-	00188500 E	00193649 E NS ●	00192649 E NS ●	00194649 E ●	-	10	-
Cadenas LAND 60 mm 3 clés	00088650	10	-	-	-	-	00188650 E	00193050 E NS ●	00192050 E NS ●	00194050 E ●	-	10	-
Cadenas LAND 70 mm 3 clés	00088750	10	-	00988750	20	-	00188750	00193051 NS ●	00192051 NS ●	00194051 ●	-	10	-
Cadenas LAND 90 mm 3 clés	00088794	10	-	00988794	20	-	00188794	00193052 NS ●	00192052 NS ●	00194052 ●	-	5	-
Cadenas LAND 60 mm s'entrouvrant anse inox, avec trou Ø 5 mm 3 clés	00088659 NS	10	-	-	-	-	-	-	-	-	-	-	-
Jeu de 2 Cadenas LAND 70 mm s'entrouvrant 6 clés	-	-	-	-	-	-	00288752 E	00293001 E NS ●	00292001 E NS ●	00294001 E ●	-	10	-
Jeu de 2 Cadenas LAND 90 mm s'entrouvrant 6 clés	-	-	-	-	-	-	00288792 E	00293002 E NS ●	00292002 E NS ●	00294002 E ●	-	10	-

NS Non stocké/Non-stored/Producto no estocado - ● Sur stock Europe Zone 1 et Zone 2, nous consulter pour délai d'approvisionnement - E Epuisement/Stock depletion/Agotamiento del stock

Cadenas de sûreté / DISK

PROTECT

NIVEAU DE SÉCURITÉ 6

GARANTIE 10 ANS

X 4



Acier cémenté nickelé

Acier chromé



	40 mm	50 mm	60 mm
	40	50	60
	32	38	42
	20	20	20
	23	28	33
	20	23	27
	7	8,5	9,5

Description/*Description/Descripción*
Corps acier chromé. Anse acier cémenté nickelé. Mécanisme à disques. Double verrouillage. 4 clés.
Chrome-plated steel body. Case-hardened nickel-plated steel shackle. Discs mechanism. Double locking. 4 keys.
Cuerpo de acero cromado. Arco de acero cementado niquelado. Mecanismo de discos. Doble bloqueo. 4 llaves.

Finition/*Finish/Acabado*
Acier chromé
Steel chrome plated
Acero cromado

Utilisation/*Use/Utilización*
Chantier
Construction sites
Obras de construcción

Designation	Boite	Colis.	Prix	Sachet	Colis.	Prix	Brochable France	Brochable Euro 1	Brochable Euro 2	Brochable Euro 3	Brochable Euro 4	Colis.	Prix
Cadenas DISK 40 mm 4 clés	00095515	10	-	-	-	-	00295515 E	00293810 E NS ●	00292810 E NS ●	00294810 E ●	-	10	-
Cadenas DISK 50 mm 4 clés	00095516	10	-	-	-	-	00295516 E	00293811 E NS ●	00292811 E NS ●	00294811 E ●	-	10	-
Cadenas DISK 60 mm 4 clés	00095517	10	-	-	-	-	00295517 E	00293812 E NS ●	00292812 E NS ●	00294812 E ●	-	10	-

Cadenas de sûreté / 258

PROTECT

NIVEAU DE SÉCURITÉ 6

GARANTIE 10 ANS

CODE MODIFIABLE



Acier cémenté nickelé

Acier chromé

Combinaison modifiable

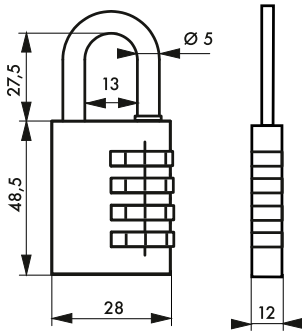

Description/*Description/Descripción*
Corps laiton monobloc. Anse acier nickelé. Mécanisme à 4 viroles. Combinaison modifiable.
Compact brass body. Nickel plated steel shackle. 4 Dial mechanism. Resettable combination.
Cuerpo de latón monobloque. Arco de acero niquelado. Mecanismo con 4 virolas. Combinación modificable.

Finition/*Finish/Acabado*
Laiton poli / *Polished brass* / Latón pulido

Utilisation/*Use/Utilización*
Intérieur / *Indoor* / Interior

Designation	Boite	Colis.	Prix	Sachet	Colis.	Prix	Brochable France	Brochable Euro 1	Brochable Euro 2	Brochable Euro 3	Brochable Euro 4	Colis.	Prix
Cadenas 258 • 28 mm à combinaison modifiable	00000258	10	-	00900258 E	10	-	00100258	00193058 NS ●	00192058 NS ●	00194058 ●	-	10	-

NS Non stocké/Non-stored/Producto no estocado - ● Sur stock Europe Zone 1 et Zone 2, nous consulter pour délai d'approvisionnement - E Epuisement/Stock depletion/Agotamiento del stock

Cadenas de sûreté / VENUS

PROTECT

NIVEAU DE SÉCURITÉ 6

GARANTIE 10 ANS



	30mm	40mm
	30	40
	31	37
	13	13
	22	27
	16	25
	4	5

Description/*Description/Descripción*
Corps alliage. Anse acier nickelé. Mécanisme à viroles. Combinaison modifiable.
Alloy body. Nickel plated steel shackle. Dial mechanism. Resettable combination.
Cuerpo de aleación. Arco de acero niquelado. Mecanismo con virolas. Combinación modificable.

Finition/*Finish/Acabado*
Laitonné
Brass plated.
Latonado

Utilisation/*Use/Utilización*
Intérieur
Indoor
Interior

CODE MODIFIABLE

Designation	Boite	Colis.	Prix	Sachet	Colis.	Prix	Brochable France	Euro 1	Euro 2	Euro 3	Euro 4	Colis.	Prix
Cadenas VENUS 30 mm à 3 viroles	00090801	10	-	00990801	10	-	00190801 E	00193240 E NS ●	00192240 E NS ●	00194240 E ●	-	10	-
Cadenas VENUS 40 mm à 4 viroles	00090802	10	-	00990802	10	-	00190802 E	00193241 E NS ●	00192241 E NS ●	00194241 E ●	-	10	-

Cadenas de sûreté / CLUB 2

PROTECT

NIVEAU DE SÉCURITÉ 6

GARANTIE 10 ANS



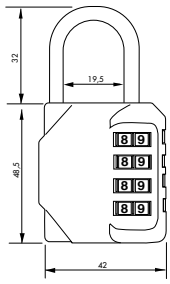

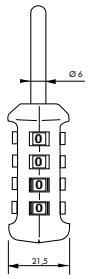

Description/*Description/Descripción*
Corps alliage moulé. Anse acier nickelé. Mécanisme à 4 viroles. Combinaison modifiable.
Moulded alloy body. Nickel plated steel shackle. 4 Dial mechanism. Resettable combination.
Cuerpo de aleación moldeada. Arco de acero niquelado. Mecanismo con 4 virolas. Combinación modificable.

Finition/*Finish/Acabado*
Argent
Silver
Plata

Utilisation/*Use/Utilización*
Intérieur
Indoor
Interior

CODE MODIFIABLE

Designation	Boite	Colis.	Prix	Sachet	Colis.	Prix	Brochable France	Euro 1	Euro 2	Euro 3	Euro 4	Colis.	Prix
Cadenas CLUB 2 • 40 mm à combinaison modifiable	-	-	-	00971024 E	10	-	00171024	00193296 NS ●	00192296 NS ●	00194296 ●	-	10	-

NS Non stocké/Non-stored/Producto no estocado - ● Sur stock Europe Zone 1 et Zone 2, nous consulter pour délai d'approvisionnement - E Epuisement/Stock depletion/Agotamiento del stock

Cadenas de sûreté / BAGGY

PROTECT

NIVEAU DE SÉCURITÉ 6

GARANTIE 10 ANS



Acier cémenté nickelé

Alliage moulé

Combinaison modifiable

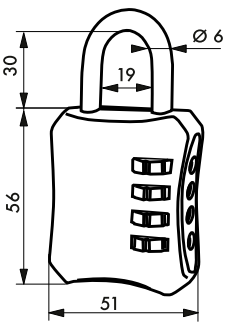

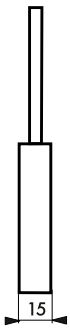

Description/*Description/Descripción*
Corps alliage moulé. Anse acier nickelé. Mécanisme à 4 viroles. Combinaison modifiable.
Moulded alloy body. Nickel plated steel shackle. 4 dial mechanism. Resettable combination.
Cuerpo de aleación moldeada. Arco de acero niquelado. Mecanismo con 4 virolas. Combinación modificable.
Finition/*Finish/Acabado*
Bicolore
Bicolor
Bicolor
Utilisation/*Use/Utilización*
Intérieur
Indoor
Indoor

CODE MODIFIABLE

Designation	Boite	Colis.	Prix	Sachet	Colis.	Prix	Brochable France	Brochable Euro 1	Brochable Euro 2	Brochable Euro 3	Brochable Euro 4	Colis.	Prix
Cadenas BAGGY 50 mm à combinaison modifiable	00071016	10	-	-	-	-	00171016	00193293 NS ●	00192293 NS ●	00194293 ●	-	10	-

Cadenas de sûreté / M 54

PROTECT

NIVEAU DE SÉCURITÉ 6

GARANTIE 10 ANS



Acier cémenté nickelé

Alliage moulé

Combinaison modifiable

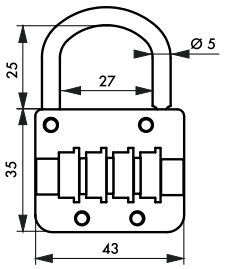

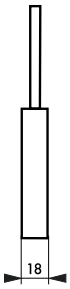

Description/*Description/Descripción*
Corps alliage moulé. Anse alliage nickelé. Mécanisme à 4 viroles laiton. Combinaison modifiable, 10 000 combinaisons possibles.
Moulded alloy body. Nickel plated alloy shackle. 4 brass dials mechanism. Resettable combination, 10 000 possible combinations.
Cuerpo de aleación moldeada. Arco de aleación niquelada. Mecanismo con 4 virolas de latón. Combinación modificable 10.000 combinaciones posibles.
Finition/*Finish/Acabado*
Nickelé / *Nickel plated* / Niquelado
Version/*Option/Versión*
Lettres ou chiffres
Letters or numbers
Letras o números
Utilisation/*Use/Utilización*
Intérieur / *Indoor* / Interior

CODE MODIFIABLE

Designation	Boite	Colis.	Prix	Sachet	Colis.	Prix	Brochable France	Brochable Euro 1	Brochable Euro 2	Brochable Euro 3	Brochable Euro 4	Colis.	Prix
Cadenas M 54 • 4 viroles lettres	00005441	10	-	00905441	10	-	00105441 E	-	-	-	-	10	-
Cadenas M 54 • 4 viroles chiffres	00005442	10	-	00905442	10	-	00105442 E	-	-	-	-	10	-

NS Non stocké/Non-stored/Producto no estocado - ● Sur stock Europe Zone 1 et Zone 2, nous consulter pour délai d'approvisionnement - E Epuisement/Stock depletion/Agotamiento del stock

Cadenas de sûreté / SATURN

PROTECT



Acier cémenté nickelé

Alliage

Combinaison modifiable

	ANSE DEMI HAUTE
092860	092861
65	60,4
33	31,8
27	26,7
23	47
41	37
7	Ø 6,9

NIVEAU DE SÉCURITÉ 6

GARANTIE 10 ANS

Système à molette facilitant l'ouverture même dans l'obscurité, 10 000 combinaisons possibles.

CODE MODIFIABLE

Description/*Description/Descripción*
Corps alliage monobloc. Anse acier cémenté nickelé. Verrouillage par bille acier. Mécanisme à 4 ou 5 viroles. 10 000 combinaisons possibles.
Moulded alloy body. Hardened nickel plated steel shackle. Steel ball locking. Mechanism with 4 or 5 dials. 10 000 combinations available.
Cuerpo monobloque. Arco de acero cementado niquelado. Cierre por bola de acero. Mecanismo con 4 ó 5 virolas. 10.000 combinaciones posibles.

Finition/*Finish/Acabado*
Nickelé - couleurs assorties
Nickel plated - assorted colors
Niquelado - colores surtidos

Version/*Option/Versión*
Anse demi haute. / *Demi long shackle.*
Arco semialto.

Utilisation/*Use/Utilización*
Intérieur / *Indoor* / Interior

Designation	Boite	Colis.	Prix	Sachet	Colis.	Prix	Brochable France	Euro 1	Euro 2	Euro 3	Euro 4	Colis.	Prix
Cadenas SATURN à combinaison modifiable	00092860	10	-	00992860	10	-	00192860	00193057 NS ●	00192057 NS ●	00194057 ●	-	10	-
Cadenas SATURN anse 1/2 haute à combinaison modifiable	00092861	10	-	-	-	-	-	-	-	-	-	-	-

Cadenas de sûreté / THOR

PROTECT





Acier cémenté nickelé

Acier cémenté nickelé

	74 mm	84 mm	94 mm
	74	84	94
	70	70	70
	28	28	28
	16	16	16
	27	38	40
	11,5	12,5	12,5
Goup.	6	6	6

NIVEAU DE SÉCURITÉ 7

GARANTIE 10 ANS

X 5

Description/*Description/Descripción*
Corps acier cémenté chromé. Anse acier cémenté. Mécanisme à goupilles. 5 clés réversibles.
Chrome-plated case-hardened steel body. Case-hardened steel shackle. Pins mechanism. 5 reversible keys.
Cuerpo de acero cementado cromado. Arco de acero cementado. Mecanismo de pasadores. 5 llaves reversibles.

Finition/*Finish/Acabado*
Nickel satin / *Nickel satin* / Níquel satinado

Utilisation/*Use/Utilización*
Chantier / *Construction sites*
Obras de construcción

Designation	Boite	Colis.	Prix	Sachet	Colis.	Prix	Brochable France	Euro 1	Euro 2	Euro 3	Euro 4	Colis.	Prix
Cadenas THOR 74 mm 5 clés	00089740	6	-	-	-	-	00289740	00293830 NS ●	00292830 NS ●	00294830 ●	-	10	-
Cadenas THOR 84 mm 5 clés	00089840	10	-	-	-	-	00289840	00293831 NS ●	00292831 NS ●	00294831 ●	-	10	-
Cadenas THOR 94 mm 5 clés	00089940	10	-	-	-	-	00289940	00293832 NS ●	00292832 NS ●	00294832 ●	-	10	-

NS Non stocké/Non-stored/Producto no estocado - ● Sur stock Europe Zone 1 et Zone 2, nous consulter pour délai d'approvisionnement - E Epuisement/Stock depletion/Agotamiento del stock

Cadenas de sûreté / CODE-X

PROTECT

NIVEAU DE SÉCURITÉ 7

GARANTIE 10 ANS



Acier cémenté nickelé

Alliage

Combinaison modifiable

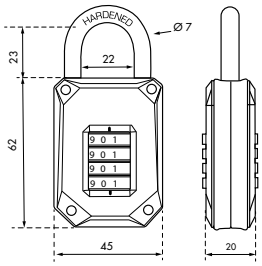

Description/*Description/Descripción*
Corps alliage moulé. Anse acier cémenté nickelé. Mécanisme à 4 viroles. Combinaison modifiable
Moulded alloy body. Hardened nickel plated steel shackle.4 dial mechanism. Resettable combination.
Cuerpo de aleación moldeada. rco de acero cementado niquelado.Mecanismo con 4 virolas. Combinación modificable

Finition/*Finish/Acabado*
Noir / *Black /* Negro

Utilisation/*Use/Utilización*
Interieur / *Indoor /* Interior

CODE MODIFIABLE

Designation	Boite	Colis.	Prix	Sachet	Colis.	Prix	Brochable France	Brochable Euro 1	Brochable Euro 2	Brochable Euro 3	Brochable Euro 4	Colis.	Prix
Cadenas Code-X 45 mm combinaison modifiable	00090068	10	-	-	-	-	00190068	00193321 NS ●	00192321 NS ●	00194321 ●	-	10	-

Cadenas de sûreté / DIGITAL

PROTECT

Capteur d'empreinte

Utilisation +60°C -20°C

Alimentation USB

Charge 30 min

GARANTIE 2 ANS





Déverouillage par empreinte digitale

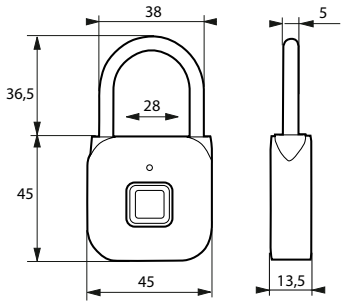

Description/*Description/Descripción*
Corps alliage. Anse acier nickelé. Ouverture par empreinte digitale. Rechargeable par câble Usb, charge complète en 30min. DC 3.7V - 100mAh - batterie lithium. Indicateur de batterie faible. Fonctionnement -20°C/+60°C. Possibilité d'enregistrer jusqu'à 39 empreintes.
Alloy body. Nickel-plated steel handle. Opening by fi ngerprint. Rechargeable by Usb cable, full charge in 30min. DC 3.7V - 100mAh - lithium battery. Low battery indicator. Operation -20 ° C / + 60 ° C. Ability to register up to 39 fi ngerprints.

Cuerpo de aleación. Arco de acero niquelado. Apertura por huella digital. Recargable por cable USB, carga completa en 30 minutos. DC 3.7V - 100mAh - batería de litio. Indicador de batería baja. Operación -20 ° C / + 60 ° C. Posibilidad de registrar hasta 39 huellas digitales.

Finition/*Finish/Acabado*
Gris satin / *SATIN GREY /* Gris satinado

Designation	Boite	Colis.	Prix	Sachet	Colis.	Prix	Brochable France	Brochable Euro 1	Brochable Euro 2	Brochable Euro 3	Brochable Euro 4	Colis.	Prix
Cadenas digital nickel satin	-	-	-	-	-	-	00102008 E	00194085 E ●	00194085 E ●	00194085 E ●	00194085 E ●	5	-

NS Non stocké/Non-stored/Producto no estocado - ● Sur stock Europe Zone 1 et Zone 2, nous consulter pour délai d'approvisionnement - E Epuisement/Stock depletion/Agotamiento del stock

PROTECT

GARANTIE 2 ANS



Déverouillage par empreinte digitale / IP65: étanche à la poussière et protégé contre les projections d'eau

Capteur d'empreinte

IP 65 Eau Poussière

USB Alimentation

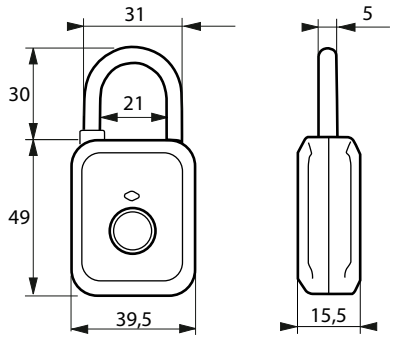



Description/*Description/Descripción*
Corps alliage. Anse acier nickelé. Capteur d'empreinte digitale. Rechargeable par câble Usb(câble fourni).
Alloy body. Nickel-plated steel shackle. Opening by fingerprint. Rechargeable by Usb cable (cable supplied).
Cuerpo de aleación. Arco de acero niquelado Apertura por huella digital. Recargable por cable USB (cable suministrado).

Finition/*Finish/Acabado*
Jaune, Rouge, Vert / *Yellow, red, green*
Amarillo, rojo,verde

Designation	Boite	Colis.	Prix	Sachet	Colis.	Prix	Brochable France	Brochable Euro 1	Brochable Euro 2	Brochable Euro 3	Brochable Euro 4	Colis.	Prix
Cadenas digital color jaune	-	-	-	-	-	-	00102010 E	00194071 E ●	00194071 E ●	00194071 E ●	00194071 E ●	5	-
Cadenas digital color rouge	-	-	-	-	-	-	00102011 E	00194072 E ●	00194072 E ●	00194072 E ●	00194072 E ●	5	-
Cadenas digital color vert	-	-	-	-	-	-	00102012 E	00194073 E ●	00194073 E ●	00194073 E ●	00194073 E ●	5	-

NS Non stocké/Non-stored/Producto no estocado - ● Sur stock Europe Zone 1 et Zone 2, nous consulter pour délai d'approvisionnement - E Epuisement/Stock depletion/Agotamiento del stock

Cadenas de sûreté / TYPE 1

RESIST

NIVEAU DE SÉCURITÉ 8

GARANTIE 10 ANS

X 2



Acier inoxydable

Laiton chromé



Description/*Description/Descripción*
Corps laiton chromé monobloc. Anse acier inoxydable. Mécanisme à goupilles. Double ancrage. Trou d'écoulement d'eau. 2 clés acier nickelé.
Brass body. Stainless steel shackle. Pin mechanism. Double locking. Flow through water hole. 2 nickel plated steel keys.
Cuerpo de latón. Arco de acero inoxidable. Mecanismo de pasadores. Doble anclaje. Orificio de circulación de agua. 2 llaves de acero niquelado.

Finition/*Finish/Acabado*
Chromé
Chrome plated
Cromado

Version/*Option/Versión*
Anse 1/2 haute pour taille 30 mm. Anse haute pour taille 40 mm. Clés supplémentaires sur modèle. Sans fabrication sur numéro imposé.
1/2 long shackle for size 30 mm. Long shackle for size 40 mm. Extra keys with model. Without manufacturing under request number.
Arco semialto para tamaño 30 mm. Arco alto para tamaños 40 mm. Llaves suplementarias sobre modelo. Sin fabricación con número impuesto.

Utilisation/*Use/Utilización*
Extérieur, anti-corrosion
Outdoor, Weather proof
Exterior, Anticorrosión

							Brochable						
Designation	**Boite**	**Colis.**	**Prix**	**Sachet**	**Colis.**	**Prix**	**France**	**Euro 1**	**Euro 2**	**Euro 3**	**Euro 4**	**Colis.**	**Prix**
Cadenas TYPE 1 • 30 mm 2 clés	00080130	10	-	00980130	20	-	00180130	00193028 NS ●	00192028 NS ●	00194028 ●	-	10	-
Cadenas TYPE 1 • 30 mm anse 1/2 haute 2 clés	00080132	10	-	-	-	-	00180132	00193007 NS ●	00192007 NS ●	00194007 ●	-	10	-
Cadenas TYPE 1 • 35 mm 2 clés	00080135	10	-	00980135	20	-	00180135 E	00193029 E NS ●	00192029 E NS ●	00194029 E ●	-	10	-
Cadenas TYPE 1 • 40 mm 2 clés	00080140	10	-	00980140	20	-	00180140	00193030 NS ●	00192030 NS ●	00194030 ●	-	10	-
Cadenas TYPE 1 • 40 mm anse haute 2 clés	00080142	10	-	-	-	-	00280142 E	00293031 E NS ●	00292031 E NS ●	00294031 E ●	-	10	-
Cadenas TYPE 1 • 45 mm 2 clés	00080145	10	-	00980145	20	-	00180145 E	00193032 E NS ●	00192032 E NS ●	00194032 E ●	-	10	-
Cadenas TYPE 1 • 50 mm 2 clés	00080150	10	-	00980150	20	-	00180150	00193033 NS ●	00192033 NS ●	00194033 ●	-	10	-
Cadenas TYPE 1 • 50 mm anse haute 2 clés	00080151	10	-	-	-	-	00280151 E	00293032 E NS ●	00292032 E NS ●	00294032 E ●	-	10	-
Cadenas TYPE 1 • 60 mmv	00080160	10	-	-	-	-	00280160	00293038 NS ●	00292038 NS ●	00294038 ●	-	10	-
Jeu de 3 cadenas TYPE 1 • 30 mm s'entrouvrant 6 clés	-	-	-	-	-	-	00280130 E	00293006 E NS ●	00292006 E NS ●	00294006 E ●	-	10	-

NS Non stocké/Non-stored/Producto no estocado - ● Sur stock Europe Zone 1 et Zone 2, nous consulter pour délai d'approvisionnement - E Epuisement/Stock depletion/Agotamiento del stock

Cadenas de sûreté / TYPE 1

RESIST

NIVEAU DE SÉCURITÉ 8

GARANTIE 10 ANS

X 2



							ANSE DEMI HAUTE	ANSE HAUTE	
	30 mm	35 mm	40 mm	45 mm	50 mm	60 mm	30 mm	40 mm	50 mm
	30	35	40	45	50	60	30	40	50
	29	30	33	33	41	50	29	33	41
	13	13,5	14	14	17	18,5	13	14	17
	17	20,5	22	27	29	37,5	56	130	130
	15	19	20	25	28	32	15	20	28
	5	5,5	6	7	8	9,5	5	6	8
Goup.	4	5	5	5	5	5	4	5	5

NS Non stocké/Non-stored/Producto no estocado - ⦿ Sur stock Europe Zone 1 et Zone 2, nous consulter pour délai d'approvisionnement - E Epuisement/Stock depletion/Agotamiento del stock

Cadenas de sûreté / SLICE

RESIST

NIVEAU DE SÉCURITÉ 8

GARANTIE 10 ANS



Acier cémenté

Lamelles acier

	40mm	50mm	65mm
	40	50	65
	32	38	46
	22,5	26	31
	20	29	38
	22	24	31
	6,5	9	11
Goup.	4	4	4

Description/*Description/Descripción*

Corps à lamelles acier. Anse acier cémenté nickelé. Mécanisme à goupilles. Double ancrage. 2 clés laiton nickelé

Laminated steel body. Hardened steel shackle. Pin mechanism. Double locking. 2 nickel plated brass keys.

Cuerpo de láminas de acero. Arco de acero cementado niquelado. Mecanismo de pasadores. Doble anclaje. 2 llaves de latón niquelado.

X 2

Finition/*Finish/Acabado*

Zingué / *Zinc plated* / Cincado

Version/*Option/Versión*

Clés supplémentaires sur modèle. Sans fabrication sur numéro imposé. Cadenas sur même combinaison.

Extra keys with requested model. Without supplying under request number. Keyed alike padlocks available.

Llaves suplementarias sobre modelo. Sin fabricación con número impuesto. Candado con la misma combinación.

Utilisation/*Use/Utilización*

Intérieur / *Indoor* / Interior

Designation	Boite	Colis.	Prix	Sachet	Colis.	Prix	Brochable France	Euro 1	Euro 2	Euro 3	Euro 4	Colis.	Prix
Cadenas SLICE à lamelles 40 mm 2 clés	-	-	-	-	-	-	00190045	00193038 NS ●	00192038 NS ●	00194038 ●	-	10	-
Cadenas SLICE à lamelles 50 mm 2 clés	-	-	-	00990046	20	-	00190046	00193226 NS ●	00192226 NS ●	00194226 ●	-	10	-
Cadenas SLICE 65 mm 2 clés	-	-	-	00990047	10	-	00290047	00293227 NS ●	00292227 NS ●	00294227 ●	-	10	-
Lot de 2 cadenas SLICE à lamelles 40 mm 4 clés	-	-	-	-	-	-	00290045	-	-	-	-	10	-
Lot de 2 cadenas SLICE à lamelles 50 mm 4 clés	-	-	-	-	-	-	00290046	-	-	-	-	10	-

Cadenas de sûreté / UPPER

RESIST

NIVEAU DE SÉCURITÉ 8

GARANTIE 10 ANS

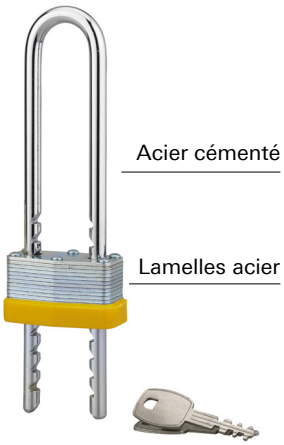

Acier cémenté

Lamelles acier

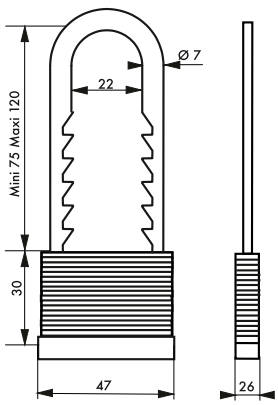

Description/*Description/Descripción*

Corps à lamelles acier zingué protégé par bague PVC. Anse acier. Mécanisme à disques. 2 clés acier nickelé.

Laminated zinc plated steel body with PVC bumper. Steel shackle. Disk mechanism. 2 nickel plated steel keys.

Cuerpo de láminas de acero cincado. protegido con anillo de PVC. Arco de acero. Mecanismo de discos. 2 llaves de acero niquelado

X 2

Finition/*Finish/Acabado*

Zingué - couleurs assorties. / *Zinc plated - assorted colors* / Cincado - colores surtidos

Utilisation/*Use/Utilización*

Intérieur / *Indoor* / Interior

Designation	Boite	Colis.	Prix	Sachet	Colis.	Prix	Brochable France	Euro 1	Euro 2	Euro 3	Euro 4	Colis.	Prix
Cadenas UPPER anse réglable Ø 7mm couleurs assorties 2 clés	-	-	-	-	-	-	00202050 E	00293049 E NS ●	00292049 E NS ●	00294049 E ●	-	10	-

NS Non stocké/Non-stored/Producto no estocado - ● Sur stock Europe Zone 1 et Zone 2, nous consulter pour délai d'approvisionnement - E Epuisement/Stock depletion/Agotamiento del stock

Cadenas de sûreté / SLICE

RESIST

NIVEAU DE SÉCURITÉ 8

GARANTIE 10 ANS



Acier gainé PVC

Acier gainé PVC



Description/*Description/Descripción*

Corps à lamelles acier. Anse acier cémenté nickelé. Mécanisme à goupilles. Double ancrage. 2 clés laiton nickelé.

Laminated steel body. Hardened steel shackle. Pin mechanism. Double locking. 2 nickel plated brass keys.

Cuerpo de láminas de acero. Arco de acero cementado niquelado. Mecanismo de pasadores. Doble anclaje. 2 llaves de latón niquelado.

X 2

Finition/*Finish/Acabado*

PVC couleurs assorties

Assorted colours PVC

PVC colores surtidos

Version/*Option/Versión*

Anse demi-haute. Clés supplémentaires sur modèle. Sans fabrication sur numéro imposé. Cadenas sur même combinaison.

Demi long shackle. Extra keys with requested model. Without supplying under request number. Keyed alike padlocks available.

Arco semialto. Llaves suplementarias sobre modelo. Sin fabricación con número impuesto. Candado con la misma combinación.

Utilisation/*Use/Utilización*

Extérieur

Outdoor

Exterior





	40 mm	50 mm	65 mm	ANSE DEMI HAUTE 40 mm
	46	55	70	46
	38	44	55	38
	29	28	36	29
	25	38	48	50
	20	23	28	20
	8	10	13	8
Goup.	4	4	4	4

Designation	Boite	Colis.	Prix	Sachet	Colis.	Prix	Brochable France	Brochable Euro 1	Brochable Euro 2	Brochable Euro 3	Brochable Euro 4	Colis.	Prix
Cadenas SLICE à lamelles 40 mm gainé PVC couleurs assorties 2 clés	-	-	-	00900901	10	-	00100901 E	00193039 E NS ●	00192039 E NS ●	00194039 E ●	-	10	-
Cadenas SLICE à lamelles 40 mm anse 1/2haute gainé PVC couleurs assorties 2 clés	00000911	10	-	-	-	-	-	00193037 NS ●	00192037 NS ●	-	-	10	-
Cadenas SLICE à lamelles 50 mm gainé PVC couleurs assorties 2 clés	00000918	10	-	-	-	-	00100918 E	00193225 E NS ●	00192225 E NS ●	00194027 E ●	-	10	-
Cadenas SLICE gainé 65 mm 2 clés	00000919	10	-	-	-	-	00200919 E	00293228 E NS ●	00292228 E NS ●	00294028 E ●	-	10	-

NS Non stocké/Non-stored/Producto no estocado - ● Sur stock Europe Zone 1 et Zone 2, nous consulter pour délai d'approvisionnement - E Epuisement/Stock depletion/Agotamiento del stock

Cadenas de sûreté / ASTRA +

RESIST

NIVEAU DE SÉCURITÉ 8

GARANTIE 10 ANS

Acier cémenté

Inox





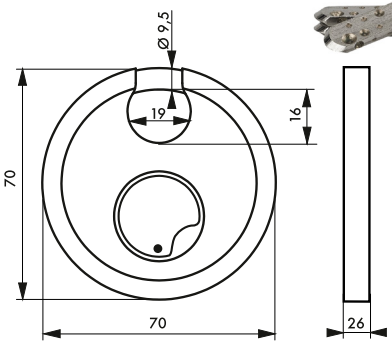

Description/*Description/Descripción*
Corps inox. Anse acier cémenté. Mécanisme à goupilles. Protecteur de cylindre. 3 Clés réversibles laiton nickelé.
Stainless steel body. Case-hardened steel shackle. Pins mechanism. Cylinder protector. 3 reversible keys in nickel-plated steel.
Cuerpo de acero inoxidable. Arco de acero cementado. Mecanismo de pasadores. Protector de cilindro. 3 llaves reversibles de latón niquelado.

X 3

Finition/*Finish/Acabado*
Inox poli
Polished stainless steel
Acero inoxidable pulido

Utilisation/*Use/Utilización*
Intérieur / *Indoor* / Interior

Designation	Boite	Colis.	Prix	Sachet	Colis.	Prix	Brochable France	Euro 1	Euro 2	Euro 3	Euro 4	Colis.	Prix
Cadenas ASTRA+ 70 mm - 3 clés réversibles	00091700	10	-	-	-	-	00191700 E	00193829 E NS ●	00192829 E NS ●	00194829 E ●	-	10	-

Cadenas de sûreté / TANK

RESIST

NIVEAU DE SÉCURITÉ 8

GARANTIE 10 ANS

Acier cémenté

Lamelles acier

Combinaison modifiable



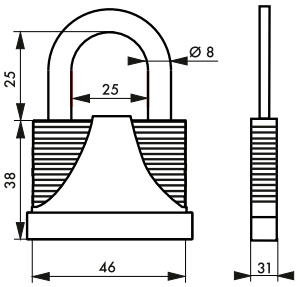



Description/*Description/Descripción*
Corps à lamelles acier zingué protégé avec bague PVC.Anse acier cémenté nickelé. Mécanisme à 4 viroles laiton. Double verrouillage. Combinaison modifiable, 10 000 combinaisons possibles.
Laminated zinc plated steel body with PVC bumper. Hardened nickel plated steel shackle. 4 brass dials mechanism. Double locking. Resettable mechanism, 10 000 possible combinations.
Cuerpo de láminas de acero. cincado protegido con un anillo de PVC.
Arco de acero cementado niquelado.
Mecanismo con 4 virolas latón - Doble cierre. Combinación modificable, 10.000 combinaciones posibles.

CODE MODIFIABLE

Finition/*Finish/Acabado*
Zingué - couleurs assorties.
Zinc plated - assorted colors
Cincado - colores surtidos

Utilisation/*Use/Utilización*
Intérieur / *Indoor* / Interior

Designation	Boite	Colis.	Prix	Sachet	Colis.	Prix	Brochable France	Euro 1	Euro 2	Euro 3	Euro 4	Colis.	Prix
Cadenas TANK 4 chiffres combinaison modifiable	-	-	-	00946000	10	-	00146000 E	00193201 E NS ●	00192201 E NS ●	00194201 E ●	-	6	-

NS Non stocké/Non-stored/Producto no estocado - ● Sur stock Europe Zone 1 et Zone 2, nous consulter pour délai d'approvisionnement - E Epuisement/Stock depletion/Agotamiento del stock

Cadenas de sûreté / RUCK

RESIST

NIVEAU DE SÉCURITÉ 9

GARANTIE 10 ANS



Acier Molybdène

Laiton



X 2

Description/*Description/Descripción*

Corps laiton. Anse en acier au molybdène. Mécanisme à goupilles. Protection contre le perçage et le crochetage par 2 goupilles en acier traité. Double verrouillage. Joints d'étanchéité. 2 clés.

Brass body. Hardened anti-cut molybdenum shackle. Pins mechanism. Protection against drilling and picking by 2 pins in treated steel. Double locking. Tightness seals. 2 keys.

Cuerpo de latón. Arco de acero al molibdeno. Mecanismo de pasadores. Protección contra la perforación y el forzamiento mediante 2 pasadores de acero tratado. Doble bloqueo. Juntas de estanqueidad. 2 llaves.

Finition/*Finish/Acabado*

Laiton poli

Polished brass

Latón pulido

Utilisation/*Use/Utilización*

Intérieur

Indoor

Interior

					ANSE DEMI HAUTE		
	30 mm	40 mm	50 mm	60 mm	30 mm	40 mm	50 mm
	30	40	50	60	30	40	50
	27	33	40	42	27	33	40
	11	13	14	15	11	13	14
	16	22	30	27	56	56	56
	15	22	28	32	15	22	28
	4,5	6	7,5	8,5	4,5	6	7,5
Goup.	4	5	5	5	4	5	5

							Brochable						
Designation	Boite	Colis.	Prix	Sachet	Colis.	Prix	France	Euro 1	Euro 2	Euro 3	Euro 4	Colis.	Prix
Cadenas RUCK 30 mm 2 clés	-	-	-	00982030	10	-	00182030 E	-	-	00194730 E ●	-	10	-
Cadenas RUCK 30 mm anse 1/2 haute 2 clés	-	-	-	00982630	10	-	00182630 E	-	-	00194575 E ●	-	10	-
Cadenas RUCK 40 mm 2 clés	-	-	-	00982040	10	-	00182040 E	-	-	00194732 E ●	-	10	-
Cadenas RUCK 40 mm anse 1/2 haute 2 clés	-	-	-	00982640	10	-	00182640 E	-	-	00194576 E ●	-	10	-
Cadenas RUCK 50 mm 2 clés	-	-	-	00982050	10	-	00182050 E	-	-	00194734 E ●	-	10	-
Cadenas RUCK 50 mm anse 1/2 haute 2 clés	-	-	-	00982650	10	-	00182650 E	-	-	-	-	10	-
Cadenas RUCK 60 mm 2 clés	-	-	-	00982060	10	-	00182060 E	-	-	00194754 E ●	-	10	-

NS Non stocké/Non-stored/Producto no estocado - ● Sur stock Europe Zone 1 et Zone 2, nous consulter pour délai d'approvisionnement - E Epuisement/Stock depletion/Agotamiento del stock

Cadenas de sûreté / TYPE 1+

RESIST

9 NIVEAU DE SÉCURITÉ

GARANTIE 10 ANS

X 2



Acier cémenté nickelé

Laiton



Description/*Description/Descripción*

Corps laiton monobloc. Anse acier cémenté nickelé. Mécanisme à goupilles. Double ancrage. 2 clés acier nickelé.

Compact brass body. Hardened nickel plated steel shackle. Pin mechanism. Double locking. 2 nickel plated steel keys.

Cuerpo de latón monobloque. Arco de acero cementado niquelado. Mecanismo de pasadores. Doble anclaje. 2 llaves de acero niquelado. Acabado Latón pulido.

Finition/*Finish/Acabado*

Laiton poli

Polished brass

Latón pulido

Version/*Option/Versión*

Simple ancrage pour taille 30 - 35 mm. Anse demi haute pour taille 30-40-50 mm. Anse haute pour taille 40-45 mm. Clés supplémentaires sur modèle. Sans fabrication sur numéro imposé. Cadenas sur même combinaison pour taille 30, 35, 40, 45, 50 mm.

Simple locking 30 - 35 mm. Demi long shackle for size 30-40-50 mm. Long shackle for size 40-45 mm. Extra keys with model. Without manufacturing under request number. Keyed alike padlocks for size 30, 35, 40, 45, 50 mm available.

Simple anclaje 30 - 35 mm. Arco semialto para tamaño 30-40-50 mm. Arco alto para tamaños 40-45 mm. Llaves suplementarias sobre modelo Sin fabricación con número impuesto Candado con la misma combinación para tamaños 30, 35, 40, 45, 50 mm

Utilisation/*Use/Utilización*

Intérieur

Indoor

Interior

								ANSE DEMI HAUTE			ANSE HAUTE		
	30mm	35mm	40mm	45mm	50mm	60 mm	70 mm	30mm	40mm	50mm	40mm	45mm	60 mm
	30	35	40	45	48,5	57,7	70	30	40	50	40	45	60
	27	28,5	33	32,5	37,5	42	43	27	33	42	33	38	50,5
	11	12	14	13	15,5	17,5	19	14	14,5	17	14,5	15,5	18,5
	19,5	18,8	26,5	27,5	28	36	44	53	58	53	130	125	130
	15	16	22	24	27	31	39	15	21	25	21	29	31
	5	5,2	6	7	8	10	11	5,5	6	9	6	7	10
Goup.	5	4	5	5	5	6	6	4	5	5	5	5	5

NS Non stocké/Non-stored/Producto no estocado - ● Sur stock Europe Zone 1 et Zone 2, nous consulter pour délai d'approvisionnement - E Epuisement/Stock depletion/Agotamiento del stock

Cadenas de sûreté / TYPE 1+

RESIST





NIVEAU DE SÉCURITÉ 9

GARANTIE 10 ANS

							Brochable						
Designation	**Boite**	**Colis.**	**Prix**	**Sachet**	**Colis.**	**Prix**	**France**	**Euro 1**	**Euro 2**	**Euro 3**	**Euro 4**	**Colis.**	**Prix**
Cadenas TYPE 1+ 30 mm 2 clés	00080030	10	-	00988030	10	-	00188030	00193735 NS ●	00192735 NS ●	00194735 ●	-	10	-
Cadenas TYPE 1+ 30 mm anse 1/2 haute 2 clés	00080630	10	-	00988630	10	-	00188630 E	-	-	00194758 E ●	-	10	-
Cadenas TYPE 1+ 35 mm 2 clés	00080035	10	-	00988035	10	-	00188035	00193751 NS ●	00192751 NS ●	00194751 ●	-	10	-
Cadenas TYPE 1+ 40 mm 2 clés	00080040	10	-	00988040	10	-	00188040	00193736 NS ●	00192736 NS ●	00194736 ●	-	10	-
Cadenas TYPE 1+ 40 mm anse 1/2 haute 44mm 2 clés	-	-	-	-	-	-	-	-	-	00194759 ●	-	10	-
Cadenas TYPE 1+ 40 mm anse 1/2 haute 58mm 2 clés	00080640	10	-	00988640	10	-	00188640	00193760 NS ●	00192760 NS ●	00194760 ●	-	10	-
Cadenas TYPE 1+ 40 mm anse haute 2 clés	00080042	10	-	00988042	10	-	00288042 E	00293740 E NS ●	00292740 E NS ●	00294740 E ●	-	10	-
Cadenas TYPE 1+ 45 mm 2 clés	00080045	10	-	00988045	10	-	00188045	00193752 NS ●	00192752 NS ●	00194752 ●	-	10	-
Cadenas TYPE 1+ 45 mm anse haute 2 clés	00080047	10	-	00988047	10	-	00288047 E	00293741 E NS ●	00292741 E NS ●	00294741 E ●	-	10	-
Cadenas TYPE 1+ 50 mm 2 clés	00080050	10	-	00988050	10	-	00188050	00193737 NS ●	00192737 NS ●	00194737 ●	-	10	-
Cadenas TYPE 1+ 50 mm anse 1/2 haute 2 clés	00080650	10	-	00988655	10	-	00188655 E	-	-	-	-	10	-
Cadenas TYPE 1+ 60 mm 2 clés	00080060	10	-	00988060	10	-	00288060	00193753 NS ●	00192753 NS ●	00194753 ●	-	5	-
Cadenas TYPE 1+ 60 mm anse haute 2 clés	00089060	10	-	-	-	-	00288069 E	00293748 E NS ●	00292748 E NS ●	00294748 E ●	-	5	-
Cadenas TYPE 1+ 70 mm 2 clés	00080070	10	-	00988070	10	-	00288070 E	00293749 E NS ●	00292749 E NS ●	00294749 E ●	-	5	-
Jeu de 2 Cadenas TYPE 1+ 30mm s'entrouvrant 4 clés	-	-	-	00988032	10	-	00288032 E	00293743 E NS ●	00292743 E NS ●	00294743 E ●	-	10	-
Jeu de 3 Cadenas TYPE 1+ 30mm s'entrouvrant 6 clés	-	-	-	-	-	-	00288033 E	00293595 E NS ●	00292595 E NS ●	00294595 ●	-	10	-
Jeu de 4 Cadenas TYPE 1+ 30mm s'entrouvrant 8 clés	-	-	-	-	-	-	00288038 E	00293596 E NS ●	00292596 E NS ●	00294596 E ●	-	10	-
Jeu de 2 Cadenas TYPE 1+ 35mm s'entrouvrant 4 clés	-	-	-	-	-	-	00288034 E	-	-	-	-	10	-
Jeu de 3 Cadenas TYPE 1+ 35mm s'entrouvrant 6 clés	-	-	-	-	-	-	00288036 E	00293744 E NS ●	00292744 E NS ●	00294744 E ●	-	5	-
Jeu de 2 Cadenas TYPE 1+ 40mm s'entrouvrant 4 clés	-	-	-	00988044	10	-	00288044 E NS	00293745 E NS ●	00292745 E NS ●	00294745 E ●	-	10	-
Jeu de 3 Cadenas TYPE 1+ 40mm s'entrouvrant 6 clés	-	-	-	-	-	-	00288046 E	-	-	00294594 E ●	-	5	-
Jeu de 2 Cadenas TYPE 1+ 45mm s'entrouvrant 4 clés	-	-	-	-	-	-	00288048 E	00293746 E NS ●	00292746 E NS ●	00294746 E ●	-	10	-
Jeu de 3 Cadenas TYPE 1+ 45mm s'entrouvrant 6 clés	-	-	-	-	-	-	00288049 E	-	-	-	-	5	-

NS Non stocké/Non-stored/Producto no estocado - ● Sur stock Europe Zone 1 et Zone 2, nous consulter pour délai d'approvisionnement - E Epuisement/Stock depletion/Agotamiento del stock

Cadenas de sûreté / MACH 2

RESIST

NIVEAU DE SÉCURITÉ 9

GARANTIE 10 ANS

X 2



Acier cémenté nickelé

Laiton



Description/*Description/Descripción*
Corps laiton monobloc. Anse acier cémenté nickelé. Mécanisme à goupilles. 2 clés acier nickelé
Compact brass body. Hardened nickel plated steel shackle. Pin mechanism. 2 nickel plated steel keys.
Cuerpo de latón monobloque. Arco de acero cementado niquelado. Mecanismo de pasadores. 2 llaves de acero niquelado.

Finition/*Finish/Acabado*
Laitон poli / *Polished brass* / Latón pulido

Version/*Option/Versión*
Anse ½ haute pour taille 45 mm. Anse haute pour taille 35, 45 mm. Possibilité de personnalisation (nous consulter). Clés supplémentaires sur numéro. Cadenas sur numéro imposé et sur même combinaison.
1/2 long shackle for size 45 mm. Long shackle size 35, 45 mm. Customer's brand can be engraved (on request). Extra keys under requested number possible. Delivery of padlocks under requested number and keyed alike.
Arco semialto para tamaño 45 mm. Arco alto para tamaños 35, 45 mm. Posibilidad de personalización (consúltenos). Llaves suplementarias sobre número. Candado con número impuesto y con la misma combinación.

Utilisation/*Use/Utilización*
Intérieur / *Indoor* / Interior

				ANSE 1/2 HAUTE	ANSE HAUTE	
	35mm	45mm	55mm	45mm	35mm	45mm
	35	45	55	45	35	45
	28	36	45	36	28	36
	14	14	16	14	14	14
	21,5	27	33,5	60	45	128
	18,5	25	30	25	18,5	25
	5	7	9	7	5	7
Goup.	4	5	5	5	5	5

Designation	Boite	Colis.	Prix	Sachet	Colis.	Prix	Brochable France	Euro 1	Euro 2	Euro 3	Euro 4	Colis.	Prix
Cadenas MACH 2 • 35 mm anse acier anse inox 2 clés	00063351	10	-	-	-	-	00163351 E	-	-	-	-	10	-
Cadenas MACH 2 • 35 mm anse haute acier anse inox 2 clés	00063355	10	-	-	-	-	-	-	-	-	-	-	-
Cadenas MACH 2 • 45 mm acier anse inox 2 clés	00063451	10	-	-	-	-	00163451 E	-	-	-	-	10	-
Cadenas MACH 2 • 45 mm anse 1/2 haute acier anse inox 2 clés	00063453	10	-	-	-	-	00163453 E	-	-	-	-	10	-
Cadenas MACH 2 • 45 mm anse haute acier anse inox 2 clés	00063455	10	-	-	-	-	00263455 E	-	-	-	-	10	-
Cadenas MACH 2 • 55 mm acier anse inox 2 clés	00063551	10	-	-	-	-	00163551 E	-	-	-	-	10	-

NS Non stocké/Non-stored/Producto no estocado - ● Sur stock Europe Zone 1 et Zone 2, nous consulter pour délai d'approvisionnement - E Epuisement/Stock depletion/Agotamiento del stock

Cadenas de sûreté / MACH 2

RESIST

NIVEAU DE SÉCURITÉ 9

GARANTIE 10 ANS

X 2

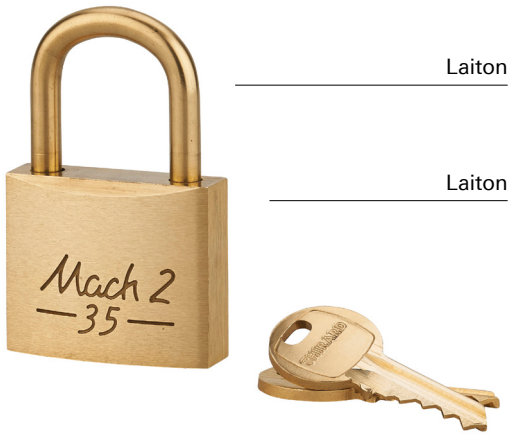

Description/*Description/Descripción*
Corps laiton monobloc. Anse laiton. Mécanisme à goupilles. 2 clés laiton.
Compact brass body. Brass shackle. Pin mechanism. 2 brass keys.
Cuerpo de latón monobloque. Arco de latón. Mecanismo de pasadores. 2 llaves de latón.

Finition/*Finish/Acabado*
Laiton poli / *Polished brass* / Latón pulido

Version/*Option/Versión*
Anse 1/2 haute et haute pour taille 45 mm. Anse haute pour taille 35 mm. Possibilité de personnalisation (nous consulter). Clés supplémentaires sur numéro. Cadenas sur numéro imposé et sur même combinaison.
1/2 long shackle and long shackle for size 45 mm. Long shackle size 35 mm. Customer's brand can be engraved (on request). Extra keys under requested number possible. Delivery of padlocks under requested number and keyed alike.
Arco semialto y alto para. tamaño 45 mm. Arco alto para tamaño 35 mm. Posibilidad de personalización. (consúltenos). Llaves suplementarias sobre número. Candado con número impuesto y con. la misma combinación.

Utilisation/*Use/Utilización*
Extérieur anti-corrosion
Outdoor Weather proof
Exterior Anticorrosión

				ANSE 1/2 HAUTE	ANSE HAUTE	
	35 mm	45 mm	55 mm	45 mm	35 mm	45 mm
	35	45	55	45	35	45
	28	36	45	36	28	36
	14	14	16	14	14	14
	21,5	27	33,5	60	45	128
	18,5	25	30	25	18,5	25
	5	7	9	7	5	7
Goup.	4	5	5	5	5	5

Designation	Boite	Colis.	Prix	Sachet	Colis.	Prix	Brochable France	Euro 1	Euro 2	Euro 3	Euro 4	Colis.	Prix
Cadenas MACH 2 • 35 mm anse laiton anse inox 2 clés	00063352	10	-	-	-	-	-	-	-	-	-	-	-
Cadenas MACH 2 • 35 mm anse haute laiton anse inox 2 clés	00063356	10	-	-	-	-	-	-	-	-	-	-	-
Cadenas MACH 2 • 45 mm laiton anse inox 2 clés	00063452	10	-	-	-	-	-	-	-	-	-	-	-
Cadenas MACH 2 • 45 mm anse 1/2 haute laiton anse inox 2 clés	00063454	10	-	-	-	-	-	-	-	-	-	-	-
Cadenas MACH 2 • 45 mm anse haute laiton anse inox 2 clés	00063456	10	-	-	-	-	-	-	-	-	-	-	-
Cadenas MACH 2 • 55 mm laiton anse inox 2 clés	00063552	10	-	-	-	-	-	-	-	-	-	-	-

NS Non stocké/Non-stored/Producto no estocado - ◉ Sur stock Europe Zone 1 et Zone 2, nous consulter pour délai d'approvisionnement - E Epuisement/Stock depletion/Agotamiento del stock

Cadenas de sûreté / SEA LINE

RESIST

NIVEAU DE SÉCURITÉ 9

GARANTIE 10 ANS

Coloris différents pour ce cadenas «anti choc» étanche avec gaine



	35 mm	40 mm
	41	48
	33,5	33,5
	22	23
	12	20,5
	13	19
	7	8
Goup.	5	5

Description/*Description/Descripción*
Corps laiton gainé PVC. Anse inox gainé PVC. Double verrouillage par billes inox. Mécanisme à goupilles. 2 clés laiton nickelé.
Brass body protected by. a PVC shell. Stainless shackle PVC protected. Pin mechanism. 2 nickel plated brass keys.
Cuerpo de latón con. revestimiento de PVC. Arco de acero inoxidable con. revestimiento de PVC. Mecanismo de pasadores. 2 llaves de latón niquelado.

Finition/*Finish/Acabado*
PVC - couleurs assorties
PVC - assorted colors
PVC - colores surtidos

Version/*Option/Versión*
Clés supplémentaires sur modèle. Sans fabrication sur numéro imposé. Cadenas sur même combinaison.
Extra keys with requested model. Without supplying under request number. Keyed alike padlocks available.
Llaves suplementarias sobre modelo. Sin fabricación con número impuesto. Candado con la misma combinación.

Utilisation/*Use/Utilización*
Extérieur, anti-corrosion
Outdoor, Weather proof
Exterior, Anticorrosión

X 2

Designation	Boite	Colis.	Prix	Sachet	Colis.	Prix	Brochable France	Brochable Euro 1	Brochable Euro 2	Brochable Euro 3	Brochable Euro 4	Colis.	Prix
Cadenas SEA LINE 35 mm couleurs assorties 2 clés	00001900	10	-	00901900	20	-	00101900	00193396 NS ●	00192396 NS ●	00194396 ●	-	10	-
Cadenas SEA LINE 35 mm noir 2 clés	00001901	10	-	-	-	-	-	-	-	-	-	-	-
Cadenas SEA LINE 35 mm bleu 2 clés	00001902	10	-	-	-	-	-	-	-	-	-	-	-
Cadenas SEA LINE 35 mm rouge 2 clés	00001903	10	-	-	-	-	-	-	-	-	-	-	-
Cadenas SEA LINE 35 mm jaune 2 clés	00001904	10	-	-	-	-	-	-	-	-	-	-	-
Cadenas SEA LINE 35 mm vert 2 clés	00001905	10	-	-	-	-	-	-	-	-	-	-	-
Cadenas SEA LINE 40 mm couleurs assorties 2 clés	00000900	10	-	00900900	20	-	00100900	00193297 NS ●	00192397 NS ●	00194398 ●	-	10	-
Cadenas SEA LINE 40 mm noir 2 clés	00000902	10	-	-	-	-	-	-	-	-	-	-	-
Cadenas SEA LINE 40 mm bleu 2 clés	00000903	10	-	-	-	-	-	-	-	-	-	-	-
Cadenas SEA LINE 40 mm rouge 2 clés	00000905	10	-	-	-	-	-	-	-	-	-	-	-
Cadenas SEA LINE 40 mm jaune 2 clés	00000907	10	-	-	-	-	-	-	-	-	-	-	-
Cadenas SEA LINE 40 mm vert 2 clés	00000908	10	-	-	-	-	-	-	-	-	-	-	-
Jeu de 2 cadenas SEA LINE 40 mm s'entrouvrant étanche 4 clés	-	-	-	-	-	-	00200900	-	-	00294727 ●	-	10	-

NS Non stocké/Non-stored/Producto no estocado - ● Sur stock Europe Zone 1 et Zone 2, nous consulter pour délai d'approvisionnement - E Epuisement/Stock depletion/Agotamiento del stock

Cadenas de sûreté / BUMPER

RESIST

NIVEAU DE SÉCURITÉ 9

GARANTIE 10 ANS



Acier cémenté gainé PVC

Acier zingué gainé PVC



	45mm	54mm
	49	60
	41,5	44
	31	36
	16,5	21,5
	18	22
	8,5	11
Goup	5	5



X 2

Description/*Description/Descripción*
Corps à lamelles acier zingué gainé PVC. Anse acier cémenté gainée PVC. Double verrouillage par billes inox. Mécanisme à goupilles. 2 clés laiton nickelé gainé PVC.
Laminated zinc plated steel body protected by PVC shell. Hardened steel shackle PVC protected. Double stainless steel ball locking. Pin mechanism. 2 nickel plated brass keys.
Cuerpo de láminas de acero cincado con revestimiento de PVC. Arco de acero cementado con revestimiento de PVC. Doble cierre por bolas de acero inoxidable. Mecanismo de pasadores. 2 llaves de latón niquelado.

Finition/*Finish/Acabado*
PVC - couleurs assorties
PVC - assorted colors
PVC - colores surtidos

Version/*Option/Versión*
Clés supplémentaires sur modèle. Sans fabrication sur numéro imposé. Cadenas sur même combinaison.
Extra keys with requested model. Without supplying under request number. Keyed alike padlocks available.
Llaves suplementarias sobre modelo. Sin fabricación con número impuesto. Candado con la misma combinación.

Utilisation/*Use/Utilización*
Extérieur / *Outdoor* / Exterior

							Brochable						
Designation	**Boite**	**Colis.**	**Prix**	**Sachet**	**Colis.**	**Prix**	**France**	**Euro 1**	**Euro 2**	**Euro 3**	**Euro 4**	**Colis.**	**Prix**
Cadenas BUMPER 45 mm couleurs assorties 2 clés	00002802	10	-	00902802	10	-	00202802	00293990 NS ●	00292990 NS ●	00294990 ●	-	6	-
Cadenas BUMPER 45 mm noir 2 clés	00002812	10	-	-	-	-	-	-	-	-	-	-	-
Cadenas BUMPER 45 mm bleu 2 clés	00002822	10	-	-	-	-	-	-	-	-	-	-	-
Cadenas BUMPER 45 mm rouge 2 clés	00002832	10	-	-	-	-	-	-	-	-	-	-	-
Cadenas BUMPER 45 mm jaune 2 clés	00002842	10	-	-	-	-	-	-	-	-	-	-	-
Cadenas BUMPER 45 mm vert 2 clés	00002852	10	-	-	-	-	-	-	-	-	-	-	-
Cadenas BUMPER 54 mm couleurs assorties 2 clés	00002803	10	-	00902803	10	-	00202803	00293398 NS ●	00292398 NS ●	00294398 ●	-	6	-
Cadenas BUMPER 54 mm noir 2 clés	00002813	10	-	-	-	-	-	-	-	-	-	-	-
Cadenas BUMPER 54 mm bleu 2 clés	00002823	10	-	-	-	-	-	-	-	-	-	-	-
Cadenas BUMPER 54 mm rouge 2 clés	00002833	10	-	-	-	-	-	-	-	-	-	-	-
Cadenas BUMPER 54 mm jaune 2 clés	00002843	10	-	-	-	-	-	-	-	-	-	-	-
Cadenas BUMPER 54 mm vert 2 clés	00002853	10	-	-	-	-	-	-	-	-	-	-	-

NS Non stocké/Non-stored/Producto no estocado - ● Sur stock Europe Zone 1 et Zone 2, nous consulter pour délai d'approvisionnement - E Epuisement/Stock depletion/Agotamiento del stock

Cadenas de sûreté / ASTRA

RESIST

NIVEAU DE SÉCURITÉ 9

GARANTIE 10 ANS

Avec son anse intégrée ce cadenas est idéalement conçu pour les chaines.

X 2



Description/*Description/Descripción*
Corps inox. Anse inox. Mécanisme à goupilles. 2 clés laiton nickelé.
Stainless steel case. Stainless steel shackle. Pin mechanism. 2 nickel plated brass keys.
Cuerpo de acero inoxidable. Arco de acero inoxidable. Mecanismo de pasadores. 2 llaves de latón niqueladoa.
Finition/*Finish/Acabado*
Inox
Stainless steel
Acero inoxidable
Version/*Option/Versión*
Clés supplémentaires sur modèle. Sans fabrication sur numéro imposé. Cadenas sur même combinaison.
Extra keys with requested model without supplying under requested number. Keyed alike padlocks available.
Arco de acero inoxidable. Llaves suplementarias sobre. modelo sin fabricación con número impuesto.
Utilisation/*Use/Utilización*
Extérieur
Outdoor
Exterior

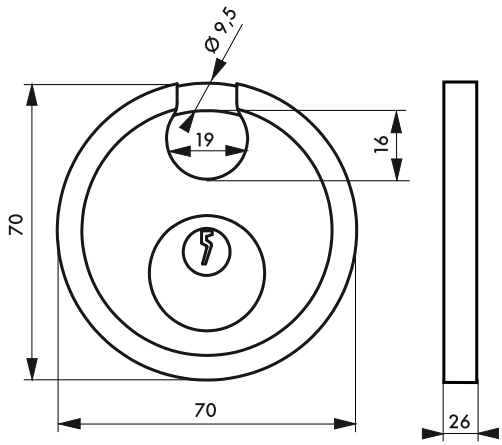

Designation	Boite	Colis.	Prix	Sachet	Colis.	Prix	Brochable France	Brochable Euro 1	Brochable Euro 2	Brochable Euro 3	Brochable Euro 4	Colis.	Prix
Cadenas ASTRA 70 mm anse inox 2 clés	00096700	10	-	00996700	10	-	00196700	00193056 NS ●	00192056 NS ●	00194056 ●	-	10	-

NS Non stocké/Non-stored/Producto no estocado - ● Sur stock Europe Zone 1 et Zone 2, nous consulter pour délai d'approvisionnement - E Epuisement/Stock depletion/Agotamiento del stock

Cadenas de sûreté / CINOX

RESIST

NIVEAU DE SÉCURITÉ 9

GARANTIE 10 ANS

X 3

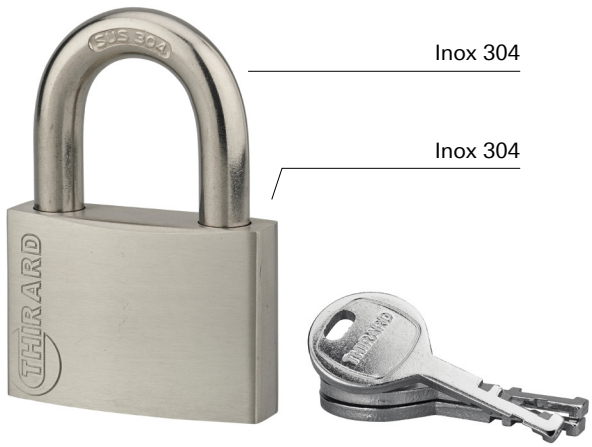

Description/*Description/Descripción*
Corps Inox et anse inox 304. Double verrouillage par la clé. Mécanisme à disques. 3 clés.
Stainless steel body and stainless 304 shackle. Double locking with beads. Discs mechanism. 3 keys.
Cuerpo de acero inoxidable y arco de acero inoxidable 304. Doble bloqueo con llave. Mecanismo de discos. 3 llaves.

Finition/*Finish/Acabado*
Inox poli
Polished stainless steel
Acero inoxidable pulido

Version/*Option/Versión*
Clés supplémentaires sur modèle.
Extra keys with requested model.
Llaves suplementarias sobre modelo.

Utilisation/*Use/Utilización*
Extérieur, anti-corrosion
Outdoor, Weather proof
Exterior, Anticorrosión

	30 mm	40 mm	50 mm	60 mm
	30	40	50	60
	26	32	38	42
	16	20	20	20
	22	28	27	29
	15	20	23	26
	5	7	8,5	12
Disq.	4	4	4	4

Designation	Boite	Colis.	Prix	Sachet	Colis.	Prix	Brochable France	Euro 1	Euro 2	Euro 3	Euro 4	Colis.	Prix
Cadenas Cinox 30 mm 3 clés	-	-	-	00987030	10	-	00187030 [E]	00193820 [E] [NS] [●]	00192820 [E] [NS] [●]	00194820 [E] [●]	-	10	-
Cadenas Cinox 40 mm 3 clés	-	-	-	00987040	10	-	00187040 [E]	00193821 [E] [NS] [●]	00192821 [E] [NS] [●]	00194821 [E] [●]	-	10	-
Cadenas Cinox 50 mm 3 clés	-	-	-	00987050	10	-	00187050 [E]	00193822 [E] [NS] [●]	00192822 [E] [NS] [●]	00194822 [E] [●]	-	10	-
Cadenas Cinox 60 mm 3 clés	-	-	-	00987060	5	-	00187060 [E]	00193823 [E] [NS] [●]	00192823 [E] [NS] [●]	00194823 [E] [●]	-	10	-

[NS] Non stocké/Non-stored/Producto no estocado - [●] Sur stock Europe Zone 1 et Zone 2, nous consulter pour délai d'approvisionnement - [E] Epuisement/Stock depletion/Agotamiento del stock

Cadenas de sûreté / RINOX

RESIST

NIVEAU DE SÉCURITÉ 9

GARANTIE 10 ANS

X 4



Inox

Inox







Description/*Description/Descripción*
Corps inox. Anse inox. Mécanisme à goupilles. Double verrouillage par billes. Trou d'écoulement d'eau. 4 clés réversibles.
Stainless steel body. Stainless steel shackle. Pins mechanism. Double ball locking. Flow through water hole. 4 reversible keys. Cuerpo de acero
Cuerpo de acero inoxidable. Arco de acero inoxidable. Mecanismo de pasadores. Doble bloqueo con bolas. Orifi cio de circulación de agua. 4 llaves reversibles.
Finition/*Finish/Acabado*
Inox brossé
Polished stainless steel
Acero inoxidable cepillado.
Utilisation/*Use/Utilización*
Extérieur.
Outdoor use.
Sitio de construcción.

	30 mm	40 mm	50 mm	60 mm	70 mm
	30	40	50	60	70
	32	40	43	46	49
	20	20	20	20	20
	20	24	29	35	36
	17	19	23	27	35
	5	7	9,5	10,5	11,5
Goup.	5	5	5	5	5

							Brochable						
Designation	Boite	Colis.	Prix	Sachet	Colis.	Prix	France	Euro 1	Euro 2	Euro 3	Euro 4	Colis.	Prix
Cadenas RINOX 30mm anse inox 4 clés	-	-	-	00990063	10	-	00190063	00193623 NS ●	00192623 NS ●	00194623 ●	-	10	-
Cadenas RINOX 40mm anse inox 4 clés	-	-	-	00990064	10	-	00190064	00193624 NS ●	00192624 NS ●	00194624 ●	-	10	-
Cadenas RINOX 50mm anse inox 4 clés	-	-	-	00990065	10	-	00190065	00193625 NS ●	00192625 NS ●	00194625 ●	-	5	-
Cadenas RINOX 60mm anse inox 4 clés	-	-	-	00990066	10	-	00290066	00293645 NS ●	00292645 NS ●	00294645 ●	-	5	-
Cadenas RINOX 70mm anse inox 4 clés	-	-	-	00990067	5	-	00290067	00293646 NS ●	00292646 NS ●	00294646 ●	-	5	-

NS Non stocké/Non-stored/Producto no estocado - ● Sur stock Europe Zone 1 et Zone 2, nous consulter pour délai d'approvisionnement - E Epuisement/Stock depletion/Agotamiento del stock

Cadenas de sûreté / OCTO

RESIST

NIVEAU DE SÉCURITÉ 9

GARANTIE 10 ANS

X 3



Acier cémenté nickelé

Acier



Description/*Description/Descripción*

Corps acier. Anse acier cémenté nickelé. Mécanisme à goupilles. Double verrouillage par billes. Trou d'écoulement d'eau. 3 clés réversibles.

Steel body. Case-hardened nickel plated steel shackle. Pins mechanism. Double ball locking. Flow through water hole. 3 reversible keys.

Cuerpo de acero. Arco de acero cementado niquelado. Mecanismo de pasadores. Doble bloqueo con bolas. Orifi cio de circulación de agua. 3 llaves reversibles.

Finition/*Finish/Acabado*

Chromé satiné.

Satin chrome

Cromado satina.

Utilisation/*Use/Utilización*

Chantier.

Construction site.

Sitio de construcción.





	40 mm	50 mm	60 mm	70 mm
	40	50	60	70
	32	38	42	45
	22	22	22	22
	21	24	29	34
	19	23	29	34
	7	9,5	10,5	11
Goup.	5	5	5	5

Designation	Boite	Colis.	Prix	Sachet	Colis.	Prix	Brochable France	Euro 1	Euro 2	Euro 3	Euro 4	Colis.	Prix
Cadenas OCTO 40mm anse acier 3 clés	-	-	-	00990052	10	-	00190052 [E]	00193620 [E] [NS] [●]	00192620 [E] [NS] [●]	00194620 [E] [●]	-	10	-
Cadenas OCTO 50mm anse acier 3 clés	-	-	-	00990053	10	-	00190053 [E]	00193621 [E] [NS] [●]	00192621 [E] [NS] [●]	00194621 [E] [●]	-	5	-
Cadenas OCTO 60mm anse acier 3 clés	-	-	-	00990054	10	-	00290054 [E]	00293640 [E] [NS] [●]	00292640 [E] [NS] [●]	00294640 [E] [●]	-	5	-
Cadenas OCTO 70mm anse acier 3 clés	-	-	-	00990055	10	-	00290055 [E]	00293641 [E] [NS] [●]	00292641 [E] [NS] [●]	00294641 [E] [●]	-	5	-

[NS] Non stocké/Non-stored/Producto no estocado - [●] Sur stock Europe Zone 1 et Zone 2, nous consulter pour délai d'approvisionnement - [E] Epuisement/Stock depletion/Agotamiento del stock

Cadenas de sûreté / OCTO-P

RESIST

NIVEAU DE SÉCURITÉ 9

GARANTIE 10 ANS

X 3

Acier cémenté nickelé

Acier









Description/*Description/Descripción*
Corps acier. Anse acier cémenté nickelé. Mécanisme à goupilles. Double verrouillage par billes. Trou d'écoulement d'eau. 3 clés réversibles.
Steel body. Case-hardened nickel plated steel shackle. Pins mechanism. Double ball locking. Flow through water hole. 3 reversible keys.
Cuerpo de acero. Arco de acero cementado niquelado. Mecanismo de pasadores. Doble bloqueo con bolas. Orifi cio de circulación de agua. 3 llaves reversibles.

Finition/*Finish/Acabado*
Chromé satiné.
Satin chrome
Cromado satina.

Utilisation/*Use/Utilización*
Chantier.
Construction site.
Sitio de construcción.

	40 mm	50 mm	60 mm	70 mm
	40	50	60	70
	53	63	73	83
	22	22	22	22
	24	29	34	38
	20	22	27	37
	7	9,5	10,5	11
Goup.	5	5	5	5

							Brochable						
Designation	Boite	Colis.	Prix	Sachet	Colis.	Prix	France	Euro 1	Euro 2	Euro 3	Euro 4	Colis.	Prix
Cadenas OCTO-P 40mm anse protégée acier 3 clés	-	-	-	00990056	10	-	00190056	00193622 NS ●	00192622 NS ●	00194622 ●	-	10	-
Cadenas OCTO-P 50mm anse protégée acier 3 clés	-	-	-	00990057	5	-	00290057	00293642 NS ●	00292642 NS ●	00294642 ●	-	5	-
Cadenas OCTO-P 60mm anse protégée acier 3 clés	-	-	-	00990058	10	-	00290058 E	00293643 E NS ●	00292643 E NS ●	00294643 E ●	-	5	-
Cadenas OCTO-P 70mm anse protégée acier 3 clés	-	-	-	00990059	10	-	00290059 E	00293644 E NS ●	00292644 E NS ●	00294644 E ●	-	5	-

NS Non stocké/Non-stored/Producto no estocado - ● Sur stock Europe Zone 1 et Zone 2, nous consulter pour délai d'approvisionnement - E Epuisement/Stock depletion/Agotamiento del stock

Cadenas de sûreté / REVERSO

RESIST

NIVEAU DE SÉCURITÉ 9

GARANTIE 10 ANS

X 4



Acier cémenté nickelé

Laiton



Clés réversibles pour une plus grande facilité dutilisation.

Description/*Description/Descripción*
Corps laiton monobloc. Anse acier cémenté nickelé. Mécanisme à goupilles. Double ancrage. Joint d'étanchéité. Trou d'écoulement d'eau. 4 clés acier nickelé réversibles gainées PVC.
Compact brass body. Hardened nickel plated steel. shackle. Pin mechanism. Double locking. Shackle grommet. Flow through water hole. 4 reversible nickel plated brass keys with head protected by a PVC shell.
Cuerpo de latón monobloque. Arco de acero cementado niquelado. Mecanismo de pasadores. Doble anclaje mediante pestillos. Junta de estanqueidad. Orificio de circulación de agua. 4 llaves planas de acero niquelado.
Finition/*Finish/Acabado*
Laiton poli
Polished brass
Latón pulido
Utilisation/*Use/Utilización*
Extérieur
Outdoor
Exterior

	30 mm	40 mm	50 mm
	32	40	50
	29	32	43
	14	15	16
	23,5	32,5	39,5
	16,3	22,5	24,5
	5	6	9
Goup.	5	5	5

Designation	Boite	Colis.	Prix	Sachet	Colis.	Prix	Brochable France	Euro 1	Euro 2	Euro 3	Euro 4	Colis.	Prix
Cadenas REVERSO 30 mm 4 clés réversibles	-	-	-	00961030	10	-	00161030	00193297 NS ●	00192297 NS ●	00194297 ●	-	10	-
Cadenas REVERSO 40 mm 4 clés réversibles	-	-	-	00961040	10	-	00161040	00193298 NS ●	00192298 NS ●	00194298 ●	-	10	-
Cadenas REVERSO 50 mm 4 clés réversibles	-	-	-	00961050	10	-	00161050	00193299 NS ●	00192299 NS ●	00194299 ●	-	10	-

NS Non stocké/Non-stored/Producto no estocado - ● Sur stock Europe Zone 1 et Zone 2, nous consulter pour délai d'approvisionnement - E Epuisement/Stock depletion/Agotamiento del stock

Cadenas de sûreté / QUADRA

RESIST

NIVEAU DE SÉCURITÉ 9

GARANTIE 10 ANS

X 4



Acier cémenté nickelé

Acier nickelé







Description/*Description/Descripción*
Corps acier nickelé satin. Anse acier cémenté nickelé. Mécanisme à goupilles. Double verrouillage par billes. Rotor laiton. 4 clés réversibles.
Satin nickel-plated steel body. Case-hardened nickel-plated steel shackle. Pins mechanism. Double locking with beads. Brass rotor. 4 reversible keys.
Cuerpo de acero niquelado satén. Arco de acero cementado niquelado. Mecanismo de pasadores. Doble bloqueo con bolas. Rotor de latón. 4 llaves reversibles.

Finition/*Finish/Acabado*
Nickel satin
Nickel satin
Níquel satinado

Utilisation/*Use/Utilización*
Chantier
Nickel satin
Níquel satinado

	Anse protégée			
	50 mm	60 mm	50 mm	60 mm
	50	60	50	60
	40	42	60	70
	20	20	20	20
	30	33	20	28
	24	22,5	23	27
	8,5	10,5	8,5	9,5
Goup.	6	6	6	6

Designation	Boite	Colis.	Prix	Sachet	Colis.	Prix	Brochable France	Euro 1	Euro 2	Euro 3	Euro 4	Colis.	Prix
Cadenas QUADRA 50 mm 4 clés réversibles	00095520	10	-	00995520	10	-	00295520	00293813 NS ●	00292813 NS ●	00294813 ●	-	10	-
Cadenas QUADRA 60 mm 4 clés réversibles	00095521	10	-	00995521	5	-	00295521 E	00293814 E NS ●	00292814 E NS ●	00294814 E ●	-	10	-
Cadenas QUADRA anse protégée 50 mm 4 clés réversibles	00095522	10	-	00995522	10	-	00295522 E	00293815 E NS ●	00292815 E NS ●	00294815 E ●	-	10	-
Cadenas QUADRA anse protégée 60 mm 4 clés réversibles	00095523	10	-	00995523	10	-	00295523	00293816 NS ●	00292816 NS ●	00294816 ●	-	10	-

NS Non stocké/Non-stored/Producto no estocado - ● Sur stock Europe Zone 1 et Zone 2, nous consulter pour délai d'approvisionnement - E Epuisement/Stock depletion/Agotamiento del stock

Cadenas de sûreté / Mach 3

RESIST

NIVEAU DE SÉCURITÉ 10

GARANTIE 10 ANS



X 3

Description/*Description/Descripción*
Corps laiton monobloc. Anse acier inoxydable. Mécanisme à goupilles. Double ancrage par pênes. Joint d'étanchéité. Trou d'écoulement d'eau. 3 clés acier nickelé.
Compact brass body. Stainless steel shackle. Pin mechanism. Double bolt locking. Shackle grommet. Flow through water hole. 3 nickel plated steel keys.
Cuerpo de latón monobloque. Arco de acero inoxidable. Mecanismo de pasadores. Doble anclaje mediante pestillos. Junta de estanqueidad. Orificio de circulación de agua. 3 llaves de acero niquelado.

Finition/*Finish/Acabado*
Laiton poli / *Polished brass* / Latón pulido

Version/*Option/Versión*
Anse 1/2 haute et haute pour taille 40 mm. Possibilité de clés supplémentaires sur numéro. Cadenas sur numéro imposé et sur même combinaison. Possibilité d'organigramme compatible avec système HG5 (à partir du 40mm).
1/2 long shackle and long. shackle for size 40 mm. xtra keys under requested number. Padlocks possible under requested number. Master keyed system available HG5 (from 40mm).
Arco semi alti y alto para tamaño 40 mm. Posibilidad de llaves suplementarias sobre número. Candado con número impuesto y con la misma combinación. Posibilidad de organigrama (desde 40mm).

Utilisation/*Use/Utilización*
Extérieur / *Outdoor* / Exterior

							Brochable						
Designation	Boite	Colis.	Prix	Sachet	Colis.	Prix	France	Euro 1	Euro 2	Euro 3	Euro 4	Colis.	Prix
Cadenas MACH 3 • 30 mm anse inox 3 clés	00094301	10	-	-	-	-	00194301	-	-	-	-	10	-
Cadenas MACH 3 • 35 mm anse inox 3 clés	00094351	10	-	00994351	20	-	00194351	-	-	-	-	10	-
Cadenas MACH 3 • 40 mm anse inox 3 clés	00094401	10	-	00994401	20	-	00194401	00193540	-	-	-	10	-
Cadenas MACH 3 • 40 mm anse 1/2 haute inox 3 clés	00094403	10	-	00994403	20	-	00194403 [E]	-	-	-	-	10	-
Cadenas MACH 3 • 40 mm anse haute inox 3 clés	00094402	10	-	00994402	20	-	00294402 [E]	00293573 [E]	-	00294573 [E] [●]	-	10	-
Cadenas MACH 3 • 45 mm anse inox 3 clés	00094451	10	-	00994451	20	-	00194451	00193541	-	-	-	10	-
Cadenas MACH 3 • 50 mm anse inox 3 clés	00094501	10	-	00994501	20	-	00194501	00193542	-	-	-	10	-
Cadenas MACH 3 • 55 mm anse inox 3 clés	00094551	10	-	-	-	-	00194551 [E]	-	-	-	-	10	-

[NS] Non stocké/Non-stored/Producto no estocado - [●] Sur stock Europe Zone 1 et Zone 2, nous consulter pour délai d'approvisionnement - [E] Epuisement/Stock depletion/Agotamiento del stock

Cadenas de sûreté / Mach 3

RESIST

NIVEAU DE SÉCURITÉ 10

GARANTIE 10 ANS









Designation	Boite	Colis.	Prix	Sachet	Colis.	Prix	Brochable France	Brochable Euro 1	Brochable Euro 2	Brochable Euro 3	Brochable Euro 4	Colis.	Prix
Jeu de 2 cadenas MACH 3 • 35 mm s'entrouvant 6 clés	-	-	-	-	-	-	00183352 E	-	-	-	-	10	-
Jeu de 2 cadenas MACH 3 • 45 mm s'entrouvant 6 clés	-	-	-	-	-	-	00183452 E	-	-	-	-	10	-
Jeu de 3 cadenas MACH 3 • 35 mm s'entrouvant 9 clés	-	-	-	-	-	-	00283351 E	-	-	-	-	5	-
Jeu de 3 cadenas MACH 3 • 45 mm s'entrouvant 9 clés	-	-	-	-	-	-	00283451 E	-	-	-	-	5	-
Cadenas MACH 3 • 60 mm anse inox 3 clés	00094601	10	-	-	-	-	00194601	-	-	-	-	10	-

	30 mm	35 mm	40 mm	45 mm	50 mm	55 mm	60 mm	ANSE 1/2 HAUTE 40 mm	ANSE HAUTE 40 mm
	30	35	40	45	50	55	60	40	40
	29	29	39	39	42	45	48	39	39
	14	14	16	16	16	16	20	16	16
	15	25	22	25	29	32	34	60	128
	15	18,5	22	25	29	31	34	22	22
	5	5	6	7	8	9	10	6	6
Goup.	4	4	5	5	5	5	5	5	5

NS Non stocké/Non-stored/Producto no estocado - ● Sur stock Europe Zone 1 et Zone 2, nous consulter pour délai d'approvisionnement - E Epuisement/Stock depletion/Agotamiento del stock

Cadenas de sûreté / MACH 3 BUMPER

RESIST

NIVEAU DE SÉCURITÉ 10

GARANTIE 10 ANS

X 3



Protection renforcée par bumper PVC contre les poussières (sable ...) et les intempéries



Description/*Description/Descripción*

Corps laiton monobloc. Anse acier inoxydable. Mécanisme à goupilles. Double ancrage par pênes. Joint d'étanchéité. Bumper PVC. Trou d'écoulement d'eau. 3 clés acier nickelé.

Compact brass body. Stainless steel shackle. Pin mechanism. Double bolt locking. Shackle grommet. PVC bumper. Flow through water hole. 3 nickel plated steel keys.

Cuerpo de latón monobloque. Arco de acero inoxidable. Mecanismo de pasadores. Doble anclaje mediante pestillos. Junta de estanqueidad. Bumper de PVC. Orificio de circulación de agua. 3 llaves de acero niquelado.

Finition/*Finish/Acabado*

Laiton poli

Polished brass

Latón pulido

Version/*Option/Versión*

Anse 1/2 haute et haute pour taille 40 mm. Possibilité de clés supplémentaires sur numéro. Cadenas sur numéro imposé et sur même combinaison. Possibilité d'organigramme compatible avec système HG5 (à partir du 40mm).

1/2 long shackle and long shackle for size 40 mm. Extra keys under requested number. Padlocks possible under requested number. Master keyed system available HG5 (40mm)

Arco semi alti y alto para tamaño 40 mm. Posibilidad de llaves suplementarias sobre número. Candado con número impuesto y con la misma combinación. Posibilidad de organigrama.

Utilisation/*Use/Utilización*

Extérieur

Outdoor

Exterior

	40 mm	40 mm	40 mm
	40	40	40
	39	39	39
	16	16	16
	22	60	128
	22	22	22
	6	6	6
Goup	5	5	5

							Brochable						
Designation	Boite	Colis.	Prix	Sachet	Colis.	Prix	France	Euro 1	Euro 2	Euro 3	Euro 4	Colis.	Prix
Cadenas MACH 3 BUMPER 40 mm 3 clés	00094406	10	-	-	-	-	00194406 [E]	-	-	00194332 [E] [●]	-	10	-
Cadenas MACH 3 BUMPER 40 mm anse 1/2 haute 3 clés	00094407	10	-	-	-	-	-	-	-	-	-	-	-
Cadenas MACH 3 BUMPER 40 mm anse haute 3 clés	00094412	10	-	-	-	-	-	-	-	-	-	-	-

[NS] Non stocké/Non-stored/Producto no estocado - [●] Sur stock Europe Zone 1 et Zone 2, nous consulter pour délai d'approvisionnement - [E] Epuisement/Stock depletion/Agotamiento del stock

Cadenas de sûreté / MACH 3 AP

RESIST

NIVEAU DE SÉCURITÉ 10

GARANTIE 10 ANS

X 3

Inox

Laiton





Description/*Description/Descripción*

Corps laiton monobloc. Anse acier inoxydable. Mécanisme à goupilles. Double ancrage par billes. Trou d'écoulement d'eau. 3 clés acier nickelé

Compact brass body. Stainless steel shackle. Pin mechanism. Double bolt locking. Flow through water hole. 3 nickel plated steel keys.

Cuerpo de latón monobloque. Arco de acero inoxidable. Mecanismo de pasadores. Doble anclaje mediante pestillos. Junta de estanqueidad. Orificio de circulación de agua. 3 llaves de acero niquelado.

Finition/*Finish/Acabado*

Laiton poli

Polished brass

Latón pulido

Version/*Option/Versión*

Bumper PVC. Possibilité de clés supplémentaires sur numéro. Cadenas sur numéro imposé et sur même combinaison. Possibilité d'organigramme compatible avec système HG5.

PVC bumper. Extra keys and extra padlocks possible under requested number. Master keyed system availablen HG5.

Bumper de PVCArco semi alti y alto para tamaño 40 mm. Posibilidad de llaves suplementarias sobre número. Candado con número impuesto y con la misma combinación. Posibilidad de organigrama.

Utilisation/*Use/Utilización*

Extérieur

Outdoor

Exterior

		avec bumper
	094020	094021
	40	44
	51	51
	16	20
	16,5	16,5
	18	18
	6	6
Goup	5	5

Designation	Boite	Colis.	Prix	Sachet	Colis.	Prix	Brochable					Colis.	Prix
							France	Euro 1	Euro 2	Euro 3	Euro 4		
Cadenas MACH 3 AP 40 mm 3 clés	00094020	10	-	-	-	-	-	-	-	-	-	-	-
Cadenas MACH 3 AP 40 mm avec bumper 3 clés	00094021	10	-	-	-	-	-	-	-	-	-	-	-

NS Non stocké/Non-stored/Producto no estocado - ● Sur stock Europe Zone 1 et Zone 2, nous consulter pour délai d'approvisionnement - E Epuisement/Stock depletion/Agotamiento del stock

Cadenas de sûreté / ADRIATIC

RESIST

NIVEAU DE SÉCURITÉ 10

GARANTIE 10 ANS



Inox

Laiton





Cadenas à clés brevetées idéal pour organigramme et usage industriel.

	049400	049600	049402
	40	60	40
	39	48	39
	16	20	16
	22	34	60
	22	34	22
	6	10	6
Goup.	6	6	6

Description/*Description/Descripción*
Corps laiton monobloc. Anse acier inoxydable. Mécanisme à goupilles. Double verrouillage par pênes. Joint d'étanchéité. Trou d'écoulement d'eau. 2 clés laiton nickelé avec insert ABS et carte de propriété permettant la reproduction des clés en usine.
Compact brass body. Stainless steel shackle. Pin mechanism. Double bolt locking. Shackle grommet. Flow through water hole. 2 nickel plated brass keys with personnal security card for key copies.
Cuerpo de latón monobloque. Arco de acero inoxidable. Mecanismo de pasadores. Doble cierre mediante pestillos. Junta de estanqueidad. Orificio de circulación de agua. 2 llaves de latón niquelado con título. de propiedad que permite la reproducción de las llaves en la fábrica.

Finition/*Finish/Acabado*
Laiton poli
Polished brass
Latón pulido

Version/*Option/Versión*
Possibilité de clés supplémentaires sur numéro.. Possibilité de cadenas sur numéro imposé et sur même combinaison. Possibilité d'organigramme compatible avec système Adriatic.
Extra keys and extra padlocks possible under requested number. Master key system Adriatic.
Posibilidad de llaves suplementarias sobre número. Candado con número impuesto y con la misma combinación. Posibilidad de organigrama compatible con el sistema Adriatic.

Utilisation/*Use/Utilización*
Industrie
Industry
Industria

X 2

Designation	Boite	Colis.	Prix	Sachet	Colis.	Prix	Brochable France	Euro 1	Euro 2	Euro 3	Euro 4	Colis.	Prix
Cadenas ADRIATIC • 40 mm 2 clés	00049400	10	-	00949400	10	-	-	-	-	-	-	-	-
Cadenas ADRIATIC • 40 mm anse 1/2 haute 2 clés	00049402	10	-	00949402	10	-	-	-	-	-	-	-	-
Cadenas ADRIATIC • 60 mm 2 clés	00049600 NS	10	-	00949600	10	-	-	-	-	-	-	-	-

NS Non stocké/Non-stored/Producto no estocado - ⦿ Sur stock Europe Zone 1 et Zone 2, nous consulter pour délai d'approvisionnement - E Epuisement/Stock depletion/Agotamiento del stock

Cadenas de sûreté / NAUTIC

RESIST

NIVEAU DE SÉCURITÉ 10

GARANTIE 10 ANS



Acier cémenté nickelé

Laiton



X 3

Description/*Description/Descripción*
Corps laiton monobloc. Anse acier cémenté nickelé. Mécanisme à goupilles. 3 clés laiton.
Compact brass body. Hardened nickel plated steel shackle. Pin mechanism. 3 brass keys.
Cuerpo de latón monobloque. Arco de acero cementado niquelado. Mecanismo de pasadores. 3 llaves de latón.

Finition/*Finish/Acabado*
Laiton poli
Polished brass
Latón pulido

Version/*Option/Versión*
55 mm HG pour organigramme. Clés supplémentaires sur numéro. Clé prisonnière en option pour 45 - 55 mm (Le cadenas doit être fermé pour reprendre la clé). Cadenas sur numéro imposé et sur même combinaison.
55 mm HG for master keyed alike. Extra keys under requested number possible. Captive key (the padlock must be closed to remove the key). Delivery of padlocks under requested number and keyed alike.
55 mm HG para organigrama. Llaves suplementarias sobre número. (el candado debe estar cerrado para retirar la llave). Candado con número impuesto y con la misma combinación.

Utilisation/*Use/Utilización*
Intérieur
Indoor
Interior

	35mm	45mm	55mm	65mm
	35	45	55	65
	25	25	32	32
	17	17	23,5	23,5
	20	29	33	43
	19	26	32	40
	5	6	8	9
Goup.	4	4	5	5

Designation	Boite	Colis.	Prix	Sachet	Colis.	Prix	Brochable France	Euro 1	Euro 2	Euro 3	Euro 4	Colis.	Prix
Cadenas NAUTIC 35 mm 3 clés	00068351	10	-	00968351	10	-	-	-	-	-	-	-	-
Cadenas NAUTIC 45 mm 3 clés	00068451	10	-	00968451	10	-	00168451 E	00193445 E NS ●	00192445 E NS ●	00194445 E ●	-	10	-
Cadenas NAUTIC 55 mm 3 clés	00068551	10	-	00968551	10	-	00168551 E	00193446 E NS ●	00192446 E NS ●	00194446 E ●	-	10	-
Cadenas NAUTIC HG 55 mm 3 clés	00068553	10	-	00968553	10	-	-	-	-	-	-	-	-
Cadenas NAUTIC 65 mm 3 clés	00068651	10	-	00968651	5	-	00168651 E	-	-	-	-	10	-
Cadenas NAUTIC 80 mm 3 clés	00068801	10	-	00968801	5	-	00268801	-	-	-	-	10	-

NS Non stocké/Non-stored/Producto no estocado - ● Sur stock Europe Zone 1 et Zone 2, nous consulter pour délai d'approvisionnement - E Epuisement/Stock depletion/Agotamiento del stock

Cadenas de sûreté / NAUTIC

RESIST

NIVEAU DE SÉCURITÉ 10

GARANTIE 10 ANS



Laiton

Laiton

X 3

Description/*Description/Descripción*
Corps laiton monobloc. Anse laiton. Mécanisme à goupilles. 3 clés laiton.
Compact brass body. Brass shackle. Pin mechanism. 3 brass keys.
Cuerpo de latón monobloque. Arco de latón. Mecanismo de pasadores. 3 llaves de latón.

Finition/*Finish/Acabado*
Laiton poli / *Polished brass* / Latón pulido

Version/*Option/Versión*
55 mm HG pour organigramme. Clés supplémentaires sur numéro. Clé prisonnière en option pour 45 - 55 mm. (Le cadenas doit être fermé pour reprendre la clé). Cadenas sur numéro imposé et sur même combinaison.
55 mm HG for master keyed alike. Extra keys under requested number possible. (the padlock must be closed to remove the key). Delivery of padlocks under requested number and keyed alike.
55 mm HG para organigrama. Llaves suplementarias sobre número. (el candado debe estar cerrado para retirar la llave). Candado con número impuesto y con la misma combinación.

Utilisation/*Use/Utilización*
Extérieur, anti-corrosion
Outdoor, Weather proof
Exterior, Anticorrosión

					ANSE HAUTE	
	35mm	45mm	55mm	65mm	45mm	55mm
	35	45	55	65	45	55
	25	25	32	32	25	32
	17	17	23,5	23,5	17	23,5
	20	29	33	43	150	148
	19	26	32	40	26	32
	5	6	8	9	6	8
Goup.	4	4	5	5	5	5

							Brochable						
Designation	Boite	Colis.	Prix	Sachet	Colis.	Prix	France	Euro 1	Euro 2	Euro 3	Euro 4	Colis.	Prix
Cadenas NAUTIC 35 mm 3 clés	00068352	10	-	-	-	-	-	-	-	-	-	-	-
Cadenas NAUTIC 45 mm 3 clés	00068452	10	-	-	-	-	00168452	-	-	-	-	10	-
Cadenas NAUTIC 45 mm anse haute 3 clés	00068456	10	-	-	-	-	-	-	-	-	-	-	-
Cadenas NAUTIC 55 mm 3 clés	00068552	10	-	00968552	20	-	00168552	-	-	00194996 ◉	-	10	-
Cadenas NAUTIC HG 55 mm 3 clés	00068554	10	-	-	-	-	-	-	-	-	-	-	-
Cadenas NAUTIC 55 mm anse haute 3 clés	00068556	10	-	-	-	-	-	-	-	-	-	-	-
Cadenas NAUTIC 65 mm 3 clés	00068652	10	-	-	-	-	00168652	-	-	-	-	10	-
Cadenas NAUTIC 68 mm 3 clés	00068802	10	-	-	-	-	-	-	-	-	-	-	-

NS Non stocké/Non-stored/Producto no estocado - ◉ Sur stock Europe Zone 1 et Zone 2, nous consulter pour délai d'approvisionnement - E Epuisement/Stock depletion/Agotamiento del stock

Cadenas de sûreté / NAUTIC

RESIST

NIVEAU DE SÉCURITÉ 10

GARANTIE 10 ANS

X 3

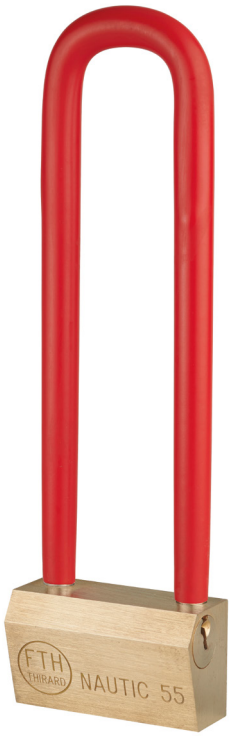

Acier cémenté nickelé gainé

Corps laiton



Description/*Description/Descripción*
Corps laiton monobloc. Anse acier cémenté nickelé gainé. Mécanisme à goupilles. 3 clés laiton.
Compact brass body. Hardened nickel plated steel shackle protected by a PVC. Pin mechanism. 3 brass keys.
Cuerpo de latón monobloque. Arco de acero cementado niquelado con revestimiento de PVC. Mecanismo de pasadores. 3 llaves de latón.

Finition/*Finish/Acabado*
Laiton poli
Polished brass
Latón pulido

Utilisation/*Use/Utilización*
Chantier
Construction sites
Obras de construcción

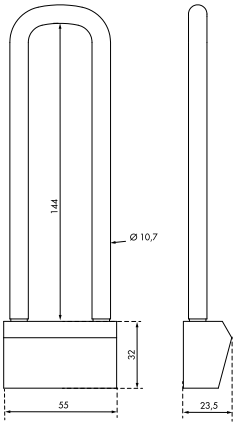

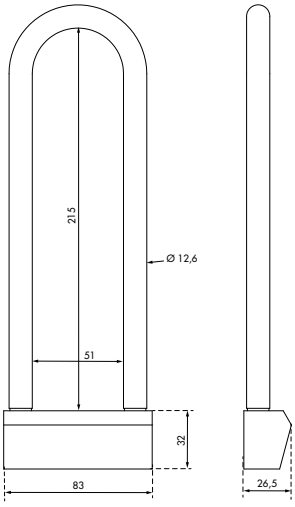

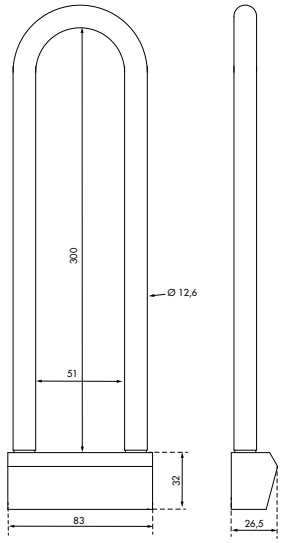

Designation	Boite	Colis.	Prix	Sachet	Colis.	Prix	Brochable France	Brochable Euro 1	Brochable Euro 2	Brochable Euro 3	Brochable Euro 4	Colis.	Prix
Cadenas NAUTIC 55mm anse haute 145 acier gainée - 3 clés	00068557	10	-	-	-	-	-	-	-	-	-	-	-
Cadenas NAUTIC 80mm anse haute 215 acier gainée - 3 clés	00060803	10	-	-	-	-	-	-	-	-	-	-	-
Cadenas NAUTIC 80mm anse haute 300 acier gainée - 3 clés	00060804	10	-	-	-	-	-	-	-	-	-	-	-

NS Non stocké/Non-stored/Producto no estocado - ● Sur stock Europe Zone 1 et Zone 2, nous consulter pour délai d'approvisionnement - E Epuisement/Stock depletion/Agotamiento del stock

Cadenas de sûreté / 510 - 520 - 530

RESIST

NIVEAU DE SÉCURITÉ 10

GARANTIE 10 ANS

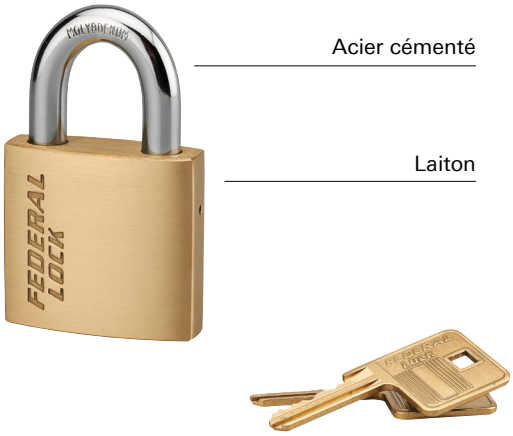

Acier cémenté

Laiton

X 2

Description/*Description/Descripción*
Corps laiton monobloc. Anse acier cémenté nickelé interchangeable. Mécanisme à goupilles, protection contre le perçage et le crochetage par 2 goupilles en acier traité. Double verrouillage par billes. Bloc de sûreté interchangeable. 2 clés.
One piece brass body Interchangeable nickel-plated case-hardened steel shackle. Pins mechanism. Protection against drilling and picking by 2 pins in treated steel. Double locking with beads. Interchangeable safety block. 2 keys.
Cuerpo de latón monobloque arco de acero cementado niquelado intercambiable. Mecanismo con pasadores, protección contra la perforación y el forzamiento mediante 2 pasadores de acero tratado. Doble bloqueo con bolas. Bloque de seguridad intercambiable. 2 llaves.

Finition/*Finish/Acabado*
Laiton poli
Polished brass
Latón pulido

Version/*Option/Versión*
Possibilité MV / mise sur numéro / Mise sur passe
Delivery of padlocks under requested number and keyed alike.
Candado con número impuesto y con la misma combinación

Utilisation/*Use/Utilización*
Chantier
Construction sites
Obras de construcción

	40mm	45mm	50mm
	40	45	50
	46	46	46
	18	18,7	18,7
	19	23,4	20
	22	20	20
	7,5	8,5	9,5
Goup.	6	6	6

							Brochable						
Designation	Boite	Colis.	Prix	Sachet	Colis.	Prix	France	Euro 1	Euro 2	Euro 3	Euro 4	Colis.	Prix
Cadenas 510 • 40 mm 2 clés	00002510	10	-	-	-	-	00202510 [E]	-	-	00294570 [E] [●]	-	-	-
Cadenas 520 • 45 mm 2 clés	00002520	10	-	-	-	-	00202520 [E]	-	-	-	-	-	-
Cadenas 530 • 50 mm 2 clés	00002530	10	-	-	-	-	00202530 [E]	-	-	-	-	-	-

[NS] Non stocké/Non-stored/Producto no estocado - [●] Sur stock Europe Zone 1 et Zone 2, nous consulter pour délai d'approvisionnement - [E] Epuisement/Stock depletion/Agotamiento del stock

RESIST

NIVEAU DE SÉCURITÉ 10

GARANTIE 10 ANS



Designation	Boite	Colis.	Prix	Sachet	Colis.	Prix	Brochable France	Brochable Euro 1	Brochable Euro 2	Brochable Euro 3	Brochable Euro 4	Colis.	Prix
ANSE acier molybdene 7,93 X 25 X 17 mm pour ref: 002510	00040906	1	-	-	-	-	-	-	-	-	-	-	-
ANSE acier molybdene 7,93 X 50 X 17 mm pour ref: 002510	00040907	1	-	-	-	-	-	-	-	-	-	-	-
ANSE acier molybdene 7,93 X 75 X 17 mm pour ref: 002510	00040908	1	-	-	-	-	-	-	-	-	-	-	-
ANSE acier molybdene 7,93 X 102 X 17 mm pour ref: 002510	00040909	1	-	-	-	-	-	-	-	-	-	-	-
ANSE acier molybdene 8,8 X 25 X 18 mm pour ref: 002520	00040910	1	-	-	-	-	-	-	-	-	-	-	-
ANSE acier molybdene 8,8 X 50 X 18 mm pour ref: 002520	00040911	1	-	-	-	-	-	-	-	-	-	-	-
ANSE acier molybdene 8,8 X 75 X 18 mm pour ref: 002520	00040912	1	-	-	-	-	-	-	-	-	-	-	-
ANSE acier molybdene 8,8 X 102 X 18 mm pour ref: 002520	00040913	1	-	-	-	-	-	-	-	-	-	-	-
ANSE acier molybdene 9,5 X 19 X 20 mm pour ref: 002530/096510	00040914	1	-	-	-	-	-	-	-	-	-	-	-
ANSE acier molybdene 9,5 X 25 X 20 mm pour ref: 002530/096510	00040915	1	-	-	-	-	-	-	-	-	-	-	-
ANSE acier molybdene 9,5 X 38 X 20 mm pour ref: 002530/096510	00040916	1	-	-	-	-	-	-	-	-	-	-	-
ANSE acier molybdene 9,5 X 50 X 20 mm pour ref: 002530/096510	00040917	1	-	-	-	-	-	-	-	-	-	-	-

NS Non stocké/Non-stored/Producto no estocado - ● Sur stock Europe Zone 1 et Zone 2, nous consulter pour délai d'approvisionnement - E Epuisement/Stock depletion/Agotamiento del stock

Designation	Boite	Colis.	Prix	Sachet	Colis.	Prix	Brochable France	Euro 1	Euro 2	Euro 3	Euro 4	Colis.	Prix
ANSE acier molybdene 9,5 X 76 X 20 mm pour ref: 002530/096510	00040918	1	-	-	-	-	-	-	-	-	-	-	-
ANSE acier molybdene 9,5 X 102 X 20 mm pour ref: 002530/096510	00040919	1	-	-	-	-	-	-	-	-	-	-	-
ANSE acier molybdene 11 X 26 X 31 mm pour ref: 096512	00040920	1	-	-	-	-	-	-	-	-	-	-	-
ANSE acier molybdene 11 X 50 X 31 mm pour ref: 096512	00040921	1	-	-	-	-	-	-	-	-	-	-	-
ANSE acier molybdene 11 X 76 X 31 mm pour ref: 096512	00040922	1	-	-	-	-	-	-	-	-	-	-	-
ANSE inox 7,93 X 19 X 20 mm pour ref: 096509	00040926	1	-	-	-	-	-	-	-	-	-	-	-
ANSE inox 7,93 X 25 X 20 mm pour ref: 096509	00040927	1	-	-	-	-	-	-	-	-	-	-	-
ANSE inox 7,93 X 38 X 20 mm pour ref: 096509	00040928	1	-	-	-	-	-	-	-	-	-	-	-
ANSE inox 7,93 X 50 X 20 mm pour ref: 096509	00040929	1	-	-	-	-	-	-	-	-	-	-	-
ANSE inox 7,93 X 76 X 20 mm pour ref: 096509	00040930	1	-	-	-	-	-	-	-	-	-	-	-
ANSE inox 7,93 X 102 X 20 mm pour ref: 096509	00040931	1	-	-	-	-	-	-	-	-	-	-	-
ANSE inox 7,93 X 25 X 17 mm pour ref: 002510	00040932	1	-	-	-	-	-	-	-	-	-	-	-
ANSE inox 7,93 X 50 X 17 mm pour ref: 002510	00040933	1	-	-	-	-	-	-	-	-	-	-	-
ANSE inox 7,93 X 75 X 17 mm pour ref: 002510	00040934	1	-	-	-	-	-	-	-	-	-	-	-
ANSE inox 7,93 X 102 X 17 mm pour ref: 002510	00040935	1	-	-	-	-	-	-	-	-	-	-	-
ANSE inox 8,8 X 25 X 18 mm pour ref: 002520	00040936	1	-	-	-	-	-	-	-	-	-	-	-
ANSE inox 8,8 X 50 X 18 mm pour ref: 002520	00040937	1	-	-	-	-	-	-	-	-	-	-	-
ANSE inox 8,8 X 75 X 18 mm pour ref: 002520	00040938	1	-	-	-	-	-	-	-	-	-	-	-
ANSE inox 8,8 X 102 X 18 mm pour ref: 002520	00040939	1	-	-	-	-	-	-	-	-	-	-	-
ANSE inox 9,5 X 19 X 20 mm pour ref: 002530/096510	00040940	1	-	-	-	-	-	-	-	-	-	-	-
ANSE inox 9,5 X 25 X 20 mm pour ref: 002530/096510	00040941	1	-	-	-	-	-	-	-	-	-	-	-
ANSE inox 9,5 X 38 X 20 mm pour ref: 002530/096510	00040942	1	-	-	-	-	-	-	-	-	-	-	-
ANSE inox 9,5 X 50 X 20 mm pour ref: 002530/096510	00040943	1	-	-	-	-	-	-	-	-	-	-	-
ANSE inox 9,5 X 76 X 20 mm pour ref: 002530/096510	00040944	1	-	-	-	-	-	-	-	-	-	-	-
ANSE inox 9,5 X 102 X 20 mm pour ref: 002530/096510	00040945	1	-	-	-	-	-	-	-	-	-	-	-

NS Non stocké/Non-stored/Producto no estocado - ● Sur stock Europe Zone 1 et Zone 2, nous consulter pour délai d'approvisionnement - E Epuisement/Stock depletion/Agotamiento del stock

Cadenas de sûreté / 510P - 520P - 530P

RESIST

NIVEAU DE SÉCURITÉ 10

GARANTIE 10 ANS

X 2

Acier cémenté nickelé

Laiton





Description/*Description/Descripción*

Corps laiton monobloc. Anse acier cémenté nickelé. Mécanisme à goupilles, protection contre le perçage et le crochetage par 2 goupilles en acier traité. Protecteur d'anse. Double verrouillage par billes. Bloc de sûreté interchangeable. 2 clés.

One piece brass body Case-hardened nickel-plated steel shackle. Pins mechanism. Protection against drilling and picking by 2 pins in treated steel. Shackle protector. Double locking with beads. Interchangeable safety block. 2 keys.

Cuerpo de latón monobloque Arco de acero cementado niquelado. Mecanismo con pasadores, protección contra la perforación y el forzamiento mediante 2 pasadores de acero tratado. Protector de arco. Doble bloqueo con bolas. Bloque de seguridad intercambiable. 2 llaves.

Finition/*Finish/Acabado*

Laiton poli

Polished brass

Latón pulido

Version/*Option/Versión*

Possibilité MV / mise sur numéro / Mise sur passe

Delivery of padlocks under requested number and keyed alike.

Candado con número impuesto y con la misma combinación

Utilisation/*Use/Utilización*

Chantier

Construction sites

Obras de construcción

	002511	002531	002541
	40	50	60
	72	78	85
	18	18,7	19
	19	25	25
	22	20	31
	7,5	9,5	11
Goup.	6	6	6





Designation	Boite	Colis.	Prix	Sachet	Colis.	Prix	France	Euro 1	Euro 2	Euro 3	Euro 4	Colis.	Prix
Cadenas 510P anse protégée 40 mm 2 clés	00002511	10	-	-	-	-	00202511 E	-	-	00294232 E ◉	-	10	-
Cadenas 520P anse protégée 50 mm 2 clés	00002531	10	-	-	-	-	00202531 E	-	-	00294233 E ◉	-	10	-
Cadenas 530P anse protégée 60 mm 2 clés	00002541	10	-	-	-	-	00202541 E	-	-	00294234 E ◉	-	10	-

NS Non stocké/Non-stored/Producto no estocado - ◉ Sur stock Europe Zone 1 et Zone 2, nous consulter pour délai d'approvisionnement - E Epuisement/Stock depletion/Agotamiento del stock

Cadenas de sûreté / TREK

RESIST

NIVEAU DE SÉCURITÉ 10

GARANTIE 10 ANS



Acier
Molybdène

Laiton



X 2

Description/*Description/Descripción*
Corps laiton monobloc. Anse acier au molybdène. Mécanisme à goupilles. Double verrouillage par billes. Haute résistance contre l'arrachement, la coupe et le sciage. Trou d'écoulement d'eau. 2 clés laiton.
Brass body. Hardened molybdenum shackle. Pin mechanism. Double ball locking. Flow through water hole. 2 brass keys.
Cuerpo de latón. Arco de acero al molibdeno. Mecanismo de pasadores. Doble cierre por bolas. Orificio de circulación de agua. 2 llaves de latón.

Finition/*Finish/Acabado*
Laiton
Brass
Latón

Version/*Option/Versión*
40 mm - 45 mm - 50 mm
40 mm - 45 mm - 50 mm
40 mm - 45 mm - 50 mm

Utilisation/*Use/Utilización*
Extérieur
Outdoor
Exterior

	295040	215045	225050
	40	45	50
	46	46	46
	19	19	19
	25	25	25
	19	19	19
	6	8	10
Goup	6	6	6

Designation	Boite	Colis.	Prix	Sachet	Colis.	Prix	Brochable France	Euro 1	Euro 2	Euro 3	Euro 4	Colis.	Prix
Cadenas TREK 40 mm 2 clés	-	-	-	-	-	-	00295040 [E]	00193643 [E] [NS] [●]	00192643 [E] [NS] [●]	00194643 [E] [●]	-	10	-
Cadenas TREK 45 mm 2 clés	-	-	-	-	-	-	00215045 [E]	00193644 [E] [NS] [●]	00192644 [E] [NS] [●]	00194644 [E] [●]	-	10	-
Cadenas TREK 50 mm 2 clés	-	-	-	-	-	-	00225050 [E]	00193645 [E] [NS] [●]	00192645 [E] [NS] [●]	00194645 [E] [●]	-	10	-

[NS] Non stocké/Non-stored/Producto no estocado - [●] Sur stock Europe Zone 1 et Zone 2, nous consulter pour délai d'approvisionnement - [E] Epuisement/Stock depletion/Agotamiento del stock

Cadenas de sûreté / AMAZONE

RESIST

NIVEAU DE SÉCURITÉ 10

GARANTIE 10 ANS

X 2



Laiton

Laiton







00240040

Description/*Description/Descripción*
Corps à lamelles laiton. Anse laiton. Mécanisme à goupilles. Double verrouillage par billes. 2 clés laiton nickelé.
Laminated Brass body. Brass shackle. Pin mechanism. Double stainless steel ball locking. 2 nickel plated brass keys.
Cuerpo de laminas de latón. Arco de latón. Mecanismo de pasadores. Doble cierre por bolas de acero inoxidable. 2 llaves de latón niquelado.

Finition/*Finish/Acabado*
Laiton
Brass
Latón

Version/*Option/Versión*
40 mm - 40 mm à combinaison modifiable -50 mm
40 mm - 40 mm Resettable combination -50 mm
40 mm - 40 mm Combinación modificable - 50 mm

Utilisation/*Use/Utilización*
Extérieur
Outdoor
Exterior

	280240	240040	280250
	40	40	50
	36	37	39
	22	22	26
	22	25	26
	20	20	24
	6	6	9
Goup	5	-	5

							Brochable						
Designation	Boite	Colis.	Prix	Sachet	Colis.	Prix	France	Euro 1	Euro 2	Euro 3	Euro 4	Colis.	Prix
Cadenas GREEN ADVENTURE 40 mm 2 clés	-	-	-	-	-	-	00280240 [E]	-	00192646 [E] [NS] [●]	00194646 [E] [●]	-	10	-
Cadenas GREEN ADVENTURE 40 mm combinaison modifiable	-	-	-	-	-	-	00240040 [E]	00193648 [E] [NS] [●]	00192648 [E] [NS] [●]	00194648 [E] [●]	-	10	-
Cadenas GREEN ADVENTURE 50 mm 2 clés	-	-	-	-	-	-	00280250 [E]	00193647 [E] [NS] [●]	00192647 [E] [NS] [●]	00194647 [E] [●]	-	10	-

[NS] Non stocké/Non-stored/Producto no estocado - [●] Sur stock Europe Zone 1 et Zone 2, nous consulter pour délai d'approvisionnement - [E] Epuisement/Stock depletion/Agotamiento del stock

Cadenas de sûreté / MACH 3

RESIST

NIVEAU DE SÉCURITÉ 10

GARANTIE 10 ANS



Inox

Laiton nickelé



X 3

Description/*Description/Descripción*

Corps en laiton nickelé monobloc. Anse en acier inoxydable. Mécanisme à goupilles. Double verrouillage par pènes. Joint d'étanchéité. Trou d'écoulement d'eau. 3 clés acier nickelé.

Nickel plated brass body. Stainless steel shackle. Pin mechanism. Double bolt locking. Shackle grommet. Flow through water hole. 3 nickel plated steel keys.

Cuerpo de latón niquelado. Arco de acero inoxidable. Mecanismo de pasadores. Doble anclaje mediante pestillos. Junta de estanqueidad. Orificio de circulación de agua. 3 llaves de acero niquelado.

Finition/*Finish/Acabado*

Nickelé

Nickel plated

Niquelado

Version/*Option/Versión*

Anse haute pour taille 40 mm. Possibilité de clés supplémentaires sur numéro. Cadenas sur numéro imposé et sur même combinaison. Possibilité d'organigramme compatible avec système HG5 (à partir du 40mm), 2 ou 3 clés.

Long shackle for size 40 mm. Extra keys and extra padlocks possible under requested number. Master keyed system available (as from 40 mm). 2 or 3 keys.

Arco alto para tamaño 40 mm. Posibilidad de llaves suplementarias sobre número. Candado con número impuesto y con la misma combinación. Posibilidad de organigrama.

Utilisation/*Use/Utilización*

Industrie

Industry

Industria

	094317	094357	094417	094457	094517	094418
	30	35	40	45	50	40
	29	29	39	39	42	39
	14	14	16	16	16	16
	15	25	22	25	29	128
	15	18,5	22	25	29	22
	5	5	6	7	8	6
Goup.	4	4	5	5	5	5

Designation	Boite	Colis.	Prix	Sachet	Colis.	Prix	Brochable France	Euro 1	Euro 2	Euro 3	Euro 4	Colis.	Prix
Cadenas MACH 3 • 30 mm nickelé 3 clés	00094317	10	-	-	-	-	00194317 E	-	-	-	-	10	-
Cadenas MACH 3 • 35 mm nickelé 3 clés	00094357	10	-	-	-	-	00194357 E	-	-	-	-	10	-
Cadenas MACH 3 • 40 mm nickelé 3 clés	00094417	10	-	-	-	-	00194417 E	-	-	-	-	10	-
Cadenas MACH 3 • 40 mm nickelé anse haute 3 clés	00094418	10	-	-	-	-	00294418 E	-	-	00294574 E ●	-	10	-
Cadenas MACH 3 • 45 mm nickelé 3 clés	00094457	10	-	-	-	-	00194457 E	-	-	-	-	10	-
Cadenas MACH 3 • 50 mm nickelé 3 clés	00094517	10	-	-	-	-	00194517 E	-	-	-	-	10	-
Jeu de 3 cadenas MACH 3 • 30 mm nickelé 6 clés	-	-	-	-	-	-	00294337 E	-	-	-	-	5	-

NS Non stocké/Non-stored/Producto no estocado - ● Sur stock Europe Zone 1 et Zone 2, nous consulter pour délai d'approvisionnement - E Epuisement/Stock depletion/Agotamiento del stock

Cadenas de sûreté / SKIPPER

RESIST

NIVEAU DE SÉCURITÉ 10

GARANTIE 10 ANS

X 2



Inox

Inox



Description/*Description/Descripción*
Corps inox. Anse inox. Mécanisme à goupilles. Double verrouillage par pênes. Trou d'écoulement d'eau. 2 clés laiton nickelé.
Stainless steel body. Stainless steel shackle. Pin mechanism. Double bolt locking. Flow through water hole. 2 nickel plated brass keys.
Cuerpo de acero inoxidable. Arco de acero inoxidable. Mecanismo de pasadores. Doble anclaje mediante pestillos. Orificio de circulación de agua. 2 llaves de latón niquelado.

Finition/*Finish/Acabado*
Inox brossé
Polished stainless steel
Acero inoxidable cepillado

Version/*Option/Versión*
Simple ancrage pour taille 30mm.
Simple locking 30 mm.
Simple anclaje 30 mm.

Utilisation/*Use/Utilización*
Marine
Weather proof
Marina

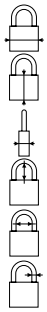

	280301	280401	280501
	30	40	50
	29	35	43
	12	15	17
	17	21	26
	15	21	25
	4	5	6

Designation	Boite	Colis.	Prix	Sachet	Colis.	Prix	Brochable					Colis.	Prix
							France	Euro 1	Euro 2	Euro 3	Euro 4		
Cadenas SKIPPER 30 mm 2 clés	-	-	-	00980301	10	-	00280301 [E]	-	00192640 [E] [NS] [●]	00194640 [E] [●]	-	10	-
Cadenas SKIPPER 40 mm 2 clés	-	-	-	00980401	10	-	00280401 [E]	-	00192641 [E] [NS] [●]	00194641 [E] [●]	-	10	-
Cadenas SKIPPER 50 mm 2 clés	-	-	-	00980501	10	-	00280501 [E]	00193642 [E] [NS] [●]	00192642 [E] [NS] [●]	00194642 [E] [●]	-	10	-

[NS] Non stocké/Non-stored/Producto no estocado - [●] Sur stock Europe Zone 1 et Zone 2, nous consulter pour délai d'approvisionnement - [E] Epuisement/Stock depletion/Agotamiento del stock

Cadenas de sûreté / MARINOX

RESIST

NIVEAU DE SÉCURITÉ 10

GARANTIE 10 ANS

X 2

Anse inox protégée contre la casse, idéal pour le milieu marin

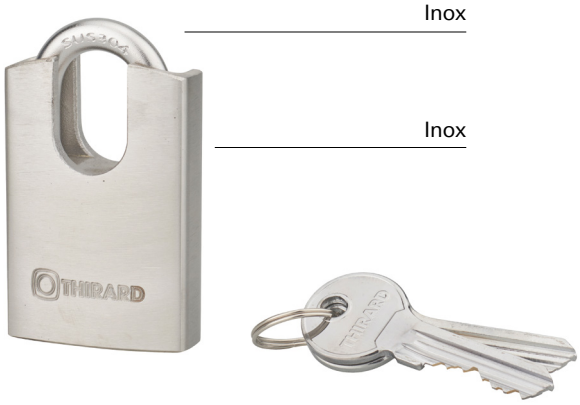

Description/*Description/Descripción*
Corps inox avec protecteur d'anse épaulé. Anse inox. Mécanisme à goupilles. Double verrouillage par billes. 2 clés acier nickelé.
Stainless steel body with. raised guard. Stainless steel shackle. Pin mechanism. Double ball locking. 2 nickel plated steel keys.
Cuerpo de acero inoxidable. con protector de arco reforzado. Arco de acero inoxidable. Mecanismo de pasadores. Doble cierre por bolas. 2 llaves de acero niquelado.

Finition/*Finish/Acabado*
Inox brossé
Polished stainless steel
Acero inoxidable cepillado

Version/*Option/Versión*
Clés supplémentaires sur modèle. Sans fabrication sur numéro imposé. Cadenas sur même combinaison pour dimension 50 mm.
Extra keys with requested model. Without supplying under request number. Keyed alike padlocks available for size 50 mm.
Llaves suplementarias sobre modelo. Sin fabricación con número impuesto. Candado con la misma combinación para tamaños 50 mm.

Utilisation/*Use/Utilización*
Extérieur, anti-corrosion
Outdoor, Weather proof
Exterior, Anticorrosión

	40 mm	50 mm	60 mm
	50	60	76
	15	23	19
	18	22	37
	20	19	28
	7	9,5	10
Goup.	3	3	4

Designation	Boite	Colis.	Prix	Sachet	Colis.	Prix	Brochable France	Euro 1	Euro 2	Euro 3	Euro 4	Colis.	Prix
Cadenas MARINOX 40 mm 2 clés	00096402	5	-	-	-	-	00196402 [E]	00193059 [E] [NS] [●]	00192059 [E] [NS] [●]	00194059 [E] [●]	-	10	-
Cadenas MARINOX 50 mm 2 clés	00096502	5	-	00996502	10	-	00196502 [E]	00193060 [E] [NS] [●]	00192060 [E] [NS] [●]	00194060 [E] [●]	-	10	-
Cadenas MARINOX 60 mm 2 clés	00096602	5	-	-	-	-	00196602 [E]	00193706 [E] [NS] [●]	00192706 [E] [NS] [●]	00194706 [E] [●]	-	5	-

[NS] Non stocké/Non-stored/Producto no estocado - [●] Sur stock Europe Zone 1 et Zone 2, nous consulter pour délai d'approvisionnement - [E] Epuisement/Stock depletion/Agotamiento del stock

Cadenas de sûreté / PROTECTOR

RESIST

NIVEAU DE SÉCURITÉ 10

GARANTIE 10 ANS

X 2



Molybdène

Acier



00093710





00093712

Description/*Description/Descripción*
Corps en acier. Anse en acier au molybdène. Double verrouillage par billes. Haute résistance contre l'arrachement, le crochetage, le perçage et la coupe. Mécanisme à goupilles. 2 clés
Steel lock body. Hardened molybdenum shackle. Double ball locking. High resistance against tearing, picking, drilling and cutting. Pin mechanism. 2 keys.
Cuerpo de acero. Arco de acero al molibdeno. Doble cierre por bolas. Alta resistencia contra el arrancamiento, forzamiento, perforación y el corte. Mecanismo de pasadores. 2 llaves.

Finition/*Finish/Acabado*
Noir
Black
Negro

Utilisation/*Use/Utilización*
Chantier
Construction sites
Obras de construcción

	44 mm	50 mm	63 mm	70 mm	ANSE 1/2 HAUTE 50 mm	ANSE HAUTE 44 mm
	44	50	63	70	50	44
	47	47	52	60	47	47
	27	30	31	34	30	27
	26	27	27	30	50	76
	19	19	31	29	19	19
	6,35	9,5	11,1	14	9,5	6,35
Goup.	6	6	6	6	6	6

Designation	Boite	Colis.	Prix	Sachet	Colis.	Prix	Brochable France	Euro 1	Euro 2	Euro 3	Euro 4	Colis.	Prix
Cadenas PROTECTOR 44 mm 2 clés	00093707	5	-	-	-	-	00313927	00393707 NS ●	00392707 NS ●	00394707 ●	-	5	-
Cadenas PROTECTOR 44 mm anse haute 2 clés	00093708	5	-	-	-	-	00313928	00393708 NS ●	00392708 NS ●	00394708 ●	-	5	-
Cadenas PROTECTOR 50 mm 2 clés	00093709	5	-	-	-	-	00313929 E	00393709 E NS ●	00392709 E NS ●	00394709 E ●	-	5	-
Cadenas PROTECTOR 50 mm anse 1/2 haute 2 clés	00093712	5	-	-	-	-	00313932 E	00393712 E NS ●	00392712 E NS ●	00394712 E ●	-	5	-
Cadenas PROTECTOR 63 mm 2 clés	00093710	5	-	-	-	-	00313930	00393710 NS ●	00392710 NS ●	00394710 ●	-	5	-
Cadenas PROTECTOR 70 mm 2 clés	00093711	5	-	-	-	-	00313931 E	00393711 E NS ●	00392711 E NS ●	00394711 E ●	-	5	-

NS Non stocké/Non-stored/Producto no estocado - ● Sur stock Europe Zone 1 et Zone 2, nous consulter pour délai d'approvisionnement - E Epuisement/Stock depletion/Agotamiento del stock

Cadenas de sûreté / 710 - 720 - 720P - S900R

RESIST

NIVEAU DE SÉCURITÉ 10

GARANTIE 10 ANS



Molybdène

Acier cémenté



00096509



00096512





00096511



Description/*Description/Descripción*
Corps acier cémenté avec traitement contre la corrosion. Anse molybdène interchangeable. Mécanisme à goupilles. Double verrouillage par billes. Protection par platine acier traité contre le perçage. Bloc de sûreté interchangeable. 2 clés.
Case-hardened steel body with rust-proof treatment. Interchangeable molybdenum shackle. Pins mechanism. Double locking with beads. Protected by a steel plate treated against drilling. Interchangeable safety block. 2 keys.
Cuerpo de acero cementado con tratamiento contra la corrosión. Arco de molibdeno intercambiable. Mecanismo de pasadores. Doble bloqueo con bolas. Protección con platina de acero tratado contra la perforación. Bloque de seguridad intercambiable. 2 llaves.

Finition/*Finish/Acabado*
Laqué noir / *Black laquered* / Lacado negro

Version/*Option/Versión*
Possibilité MV / mise sur numéro / Mise sur passe
Delivery of padlocks under requested number and keyed alike.
Candado con número impuesto y con la misma combinación

Utilisation/*Use/Utilización*
Chantier / *Construction sites*
Obras de construcción

X 2

	096509	096510	096511	096512
	46	54	54	63,5
	49	49	80	57
	28	30	30	27
	25	25	27	27
	20	20	20	23
	8	9,5	9,5	11
Goup.	6	6	6	6

Designation	Boite	Colis.	Prix	Sachet	Colis.	Prix	Brochable France	Euro 1	Euro 2	Euro 3	Euro 4	Colis.	Prix
Cadenas 710 • 46 mm 2 clés	00096509	10	-	-	-	-	00296509 [E]	-	-	-	-	10	-
Cadenas 720 • 54 mm 2 clés	00096510	10	-	-	-	-	00296510 [E]	-	-	-	-	10	-
Cadenas 720P • 54 mm anse protégée 2 clés	00096511	10	-	-	-	-	00296511 [E]	-	-	-	-	10	-
Cadenas S900R • 63,5 mm 2 clés	00096512	10	-	-	-	-	00296512 [E]	-	-	00294578 [E] [●]	-	10	-

NS Non stocké/Non-stored/Producto no estocado - [●] Sur stock Europe Zone 1 et Zone 2, nous consulter pour délai d'approvisionnement - [E] Epuisement/Stock depletion/Agotamiento del stock

Cadenas de sûreté / 710 - 720 - 720P - S900R

RESIST

NIVEAU DE SÉCURITÉ 10

GARANTIE 10 ANS











							Brochable						
Designation	Boite	Colis.	Prix	Sachet	Colis.	Prix	France	Euro 1	Euro 2	Euro 3	Euro 4	Colis.	Prix
ANSE acier molybdene 7,93 X 19 X 20 mm pour ref:096509	00040900	1	-	-	-	-	-	-	-	-	-	-	-
ANSE acier molybdene 7,93 X 25 X 20 mm pour ref:096509	00040901	1	-	-	-	-	-	-	-	-	-	-	-
ANSE acier molybdene 7,93 X 38 X 20 mm pour ref:096509	00040902	1	-	-	-	-	-	-	-	-	-	-	-
ANSE acier molybdene 7,93 X 50 X 20 mm pour ref:096509	00040903	1	-	-	-	-	-	-	-	-	-	-	-
ANSE acier molybdene 7,93 X 76 X 20 mm pour ref:096509	00040904	1	-	-	-	-	-	-	-	-	-	-	-
ANSE acier molybdene 7,93 X 102 X 20 mm pour ref:096509	00040905	1	-	-	-	-	-	-	-	-	-	-	-
ANSE acier molybdene 9,5 X 19 X 20 mm pour ref: 002530/096510	00040914	1	-	-	-	-	-	-	-	-	-	-	-
ANSE acier molybdene 9,5 X 25 X 20 mm pour ref: 002530/096510	00040915	1	-	-	-	-	-	-	-	-	-	-	-
ANSE acier molybdene 9,5 X 38 X 20 mm pour ref: 002530/096510	00040916	1	-	-	-	-	-	-	-	-	-	-	-
ANSE acier molybdene 9,5 X 50 X 20 mm pour ref: 002530/096510	00040917	1	-	-	-	-	-	-	-	-	-	-	-

NS Non stocké/Non-stored/Producto no estocado - ● Sur stock Europe Zone 1 et Zone 2, nous consulter pour délai d'approvisionnement - E Epuisement/Stock depletion/Agotamiento del stock

RESIST

NIVEAU DE SÉCURITÉ 10

GARANTIE 10 ANS

Designation	Boite	Colis.	Prix	Sachet	Colis.	Prix	Brochable France	Brochable Euro 1	Brochable Euro 2	Brochable Euro 3	Brochable Euro 4	Colis.	Prix
ANSE acier molybdene 9,5 X 76 X 20 mm pour ref: 002530/096510	00040918	1	-	-	-	-	-	-	-	-	-	-	-
ANSE acier molybdene 9,5 X 102 X 20 mm pour ref: 002530/096510	00040919	1	-	-	-	-	-	-	-	-	-	-	-
ANSE acier molybdene 11 X 26 X 31 mm pour ref: 096512	00040920	1	-	-	-	-	-	-	-	-	-	-	-
ANSE acier molybdene 11 X 50 X 31 mm pour ref: 096512	00040921	1	-	-	-	-	-	-	-	-	-	-	-
ANSE acier molybdene 11 X 76 X 31 mm pour ref: 096512	00040922	1	-	-	-	-	-	-	-	-	-	-	-
ANSE inox 7,93 X 19 X 20 mm pour ref: 096509	00040926	1	-	-	-	-	-	-	-	-	-	-	-
ANSE inox 7,93 X 25 X 20 mm pour ref: 096509	00040927	1	-	-	-	-	-	-	-	-	-	-	-
ANSE inox 7,93 X 38 X 20 mm pour ref: 096509	00040928	1	-	-	-	-	-	-	-	-	-	-	-
ANSE inox 7,93 X 50 X 20 mm pour ref: 096509	00040929	1	-	-	-	-	-	-	-	-	-	-	-
ANSE inox 7,93 X 76 X 20 mm pour ref: 096509	00040930	1	-	-	-	-	-	-	-	-	-	-	-
ANSE inox 7,93 X 102 X 20 mm pour ref: 096509	00040931	1	-	-	-	-	-	-	-	-	-	-	-
ANSE inox 9,5 X 19 X 20 mm pour ref: 002530/096510	00040940	1	-	-	-	-	-	-	-	-	-	-	-
ANSE inox 9,5 X 25 X 20 mm pour ref: 002530/096510	00040941	1	-	-	-	-	-	-	-	-	-	-	-
ANSE inox 9,5 X 38 X 20 mm pour ref: 002530/096510	00040942	1	-	-	-	-	-	-	-	-	-	-	-
ANSE inox 9,5 X 50 X 20 mm pour ref: 002530/096510	00040943	1	-	-	-	-	-	-	-	-	-	-	-
ANSE inox 9,5 X 76 X 20 mm pour ref: 002530/096510	00040944	1	-	-	-	-	-	-	-	-	-	-	-
ANSE inox 9,5 X 102 X 20 mm pour ref: 002530/096510	00040945	1	-	-	-	-	-	-	-	-	-	-	-
ANSE inox 11 X 19 X 20 mm pour ref: 096512	00040946	1	-	-	-	-	-	-	-	-	-	-	-
ANSE inox 11 X 25 X 20 mm pour ref: 096512	00040947	1	-	-	-	-	-	-	-	-	-	-	-
ANSE inox 11 X 38 X 20 mm pour ref: 096512	00040948	1	-	-	-	-	-	-	-	-	-	-	-
ANSE inox 11 X 50 X 20 mm pour ref: 096512	00040949	1	-	-	-	-	-	-	-	-	-	-	-
ANSE inox 11 X 76 X 20 mm pour ref: 096512	00040950	1	-	-	-	-	-	-	-	-	-	-	-

NS Non stocké/Non-stored/Producto no estocado - ● Sur stock Europe Zone 1 et Zone 2, nous consulter pour délai d'approvisionnement - E Epuisement/Stock depletion/Agotamiento del stock

Cadenas de sûreté / 407 CP

PROTECT

NIVEAU DE SÉCURITÉ 10

GARANTIE 10 ANS





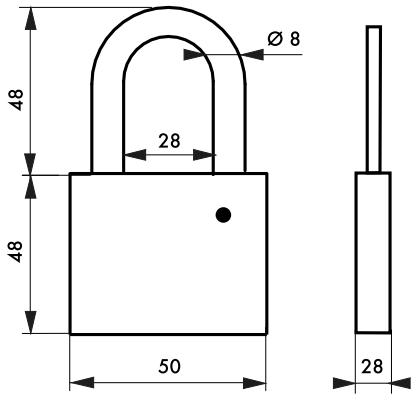

Description/*Description/Descripción*

Corps laiton. Anse acier cémenté. Verrouillage par le panneton du cylindre. Trou d'écoulement d'eau. Fourni avec accessoires de montage du cylindre. A équiper d'un cylindre profilé 30x10 à panneton orientable (non fourni).

Compact brass body. Stainless steel shackle. Locking by driver cam. Safety device against drawing. Anti corrosion. Flow through water hole. Provided with driver and retaining sleeve. Use an adjustable drive cam cylinder 30x10 mm (not included).

Cuerpo de latón macizo. Arco de acero cementado. Bloqueo por la paletón del cilindro. Orificio de circulación de agua. Suministrado con accesorios de montaje del cilindro. Para cilindro perfilado europeo 30x10 mm ajustable (no incluido).

Finition/*Finish/Acabado*

Laiton

Brass

Latón pulido

Utilisation/*Use/Utilización*

Industrie

Industry

Industria

Designation	Boite	Colis.	Prix	Sachet	Colis.	Prix	Brochable					Colis.	Prix
							France	Euro 1	Euro 2	Euro 3	Euro 4		
CADENAS CP 50mm - sans cylindre	00099407	1	-	00999407	5	-	-	-	-	-	-	-	-

NS Non stocké/Non-stored/Producto no estocado - ● Sur stock Europe Zone 1 et Zone 2, nous consulter pour délai d'approvisionnement - E Epuisement/Stock depletion/Agotamiento del stock

Cadenas de sûreté / DOCKER

RESIST

NIVEAU DE SÉCURITÉ 10

GARANTIE 10 ANS

Cadenas blindé anti-coupe avec protection de lanse et double verrouillage par billes inox.



X 2

Description/*Description/Descripción*
Corps à lamelles acier zingué protégé par coque PVC. Anse acier cémenté nickelé gainée PVC. Protecteur d'anse en alliage. Double verrouillage par billes inox. Mécanisme à goupilles. 2 clés laiton nickelé.
Laminated zinc plated steel body. protected by PVC cover. Hardened nickel plated steel shackle PVC protected. Protected shackle by raised guard. Pin mechanism. Double stainless steel ball locking. 2 nickel plated brass keys.
Cuerpo de láminas de acero cincado protegido con carenado de PVC. Arco de acero cementado niquelado con. revestimiento de PVC. Protector de arco de aleación. Doble cierre por bolas de acero inoxidable. Mecanismo de pasadores. 2 llaves de latón niquelado.

Finition/*Finish/Acabado*
Couleurs assorties / *Assorted colors*
Colores surtidos

Version/*Option/Versión*
Clés supplémentaires sur modèle. Sans fabrication sur numéro imposé. Cadenas sur même combinaison.
Extra keys with requested model. Without supplying under request number. Keyed alike padlocks available.
Llaves suplementarias sobre modelo. Sin fabricación con número impuesto. Candado con la misma combinación.

Utilisation/*Use/Utilización*
Chantier / *Construction sites*
bras de construcción

	45 mm	55 mm	70 mm
	45	55	70
	47	84	98
	28	31	36
	18	23	30
	18	22	29
	8,1	11	13,7
Goup.	5	5	5

Designation	Boite	Colis.	Prix	Sachet	Colis.	Prix	Brochable France	Euro 1	Euro 2	Euro 3	Euro 4	Colis.	Prix
Cadenas DOCKER 45 mm 2 clés	00012802	5	-	-	-	-	00212802	-	-	-	-	6	-
Cadenas DOCKER 55 mm 2 clés	00012803	5	-	-	-	-	00212803 [E]	-	00292400 [E] [NS] [●]	00294400 [E] [●]	-	6	-
Cadenas DOCKER 65 mm 2 clés	00012804	5	-	-	-	-	00212804	-	-	00294589 [●]	-	6	-

[NS] Non stocké/Non-stored/Producto no estocado - [●] Sur stock Europe Zone 1 et Zone 2, nous consulter pour délai d'approvisionnement - [E] Epuisement/Stock depletion/Agotamiento del stock

Cadenas de sûreté / LAND BLINDE

RESIST

NIVEAU DE SÉCURITÉ 10

GARANTIE 10 ANS

X 3

Land 80 avec blindage pour une sécurité accrue.





00096505

	60 mm	80 mm	90 mm	double anse 80 mm	double anse 90 mm
	61	84	94	80	90
	61	61	70	57	75
	24	26	28	26,5	29,8
	12	20	25	10	20
	21	29	46	14/14	18/18
	10	12	14	10	11
Goup.	5	5	5	5	5

Description/*Description/Descripción*

Corps acier monobloc. Blindage acier cémenté et protection contre le perçage. Anse acier chromé. Mécanisme à goupilles. LE CADENAS DOIT ÊTRE FERMÉ POUR REPRENDRE LA CLÉ. 3 clés acier nickelé.

Compact steel body. Hardened steel shell and anti drilling protection Chrome plated steel shackle. Pin mechanism. THE PADLOCK MUST BE CLOSED TO REMOVE THE KEY. 3 nickel plated steel keys.

Cuerpo de acero monobloque. Blindaje de acero cementado y protección contra el taladrado Arco de acero cromado. Mecanismo de pasadores. EL CANDADO DEBE ESTAR CERRADO PARA RETIRAR LA LLAVE. 3 llaves de acero niquelado.

Finition/*Finish/Acabado*

Chromé / *Chrome plated* / Cromado

Version/*Option/Versión*

296405 - Corps laiton. Corps laiton avec double passage d'anse, anse inox 2 clés. Clés supplémentaires sur modèle. Sans fabrication sur le numéro imposé. Cadenas sur même combinaison.

296405 - Brass body. Brass body with double passing shackle 2 keys. Extra keys with requested model. Without supplying under request number. Keyed alike padlocks available.

296405 - Cuerpo de latón. Cuerpo de latón con doble paso de arco, 2 llaves. Llaves suplementarias sobre modelo. Sin fabricación con número impuesto. Candado con la misma combinación

Utilisation/*Use/Utilización*

Chantier / *Construction sites*
Obras de construcción

							Brochable						
Designation	**Boite**	**Colis.**	**Prix**	**Sachet**	**Colis.**	**Prix**	**France**	**Euro 1**	**Euro 2**	**Euro 3**	**Euro 4**	**Colis.**	**Prix**
Cadenas LAND blindé 60 mm 3 clés	00096503	5	-	-	-	-	-	-	-	-	-	-	-
Cadenas LAND blindé 80 mm 3 clés	00096501	5	-	-	-	-	00296501	00293399 NS ●	00292399 NS ●	00294399 ●	-	5	-
Cadenas LAND blindé 90 mm 3 clés	00096504	5	-	-	-	-	-	-	-	-	-	-	-
Cadenas LAND blindé 90 mm laiton 2 clés	-	-	-	-	-	-	00296405	00293405 NS ●	00292405 NS ●	00294405 ●	-	5	-
Cadenas LAND blindé 80 mm double anse 3 clés	00096505	5	-	-	-	-	00296505 E	00293505 E NS ●	00292505 E NS ●	00294505 E ●	-	5	-
Cadenas LAND blindé 90 mm double anse 3 clés	00096506	5	-	-	-	-	-	-	-	-	-	-	-

NS Non stocké/Non-stored/Producto no estocado - ● Sur stock Europe Zone 1 et Zone 2, nous consulter pour délai d'approvisionnement - E Epuisement/Stock depletion/Agotamiento del stock

RESIST

NIVEAU DE SÉCURITÉ 10

GARANTIE 10 ANS

X 3

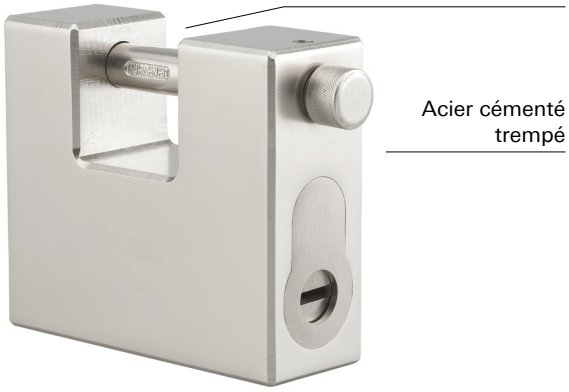

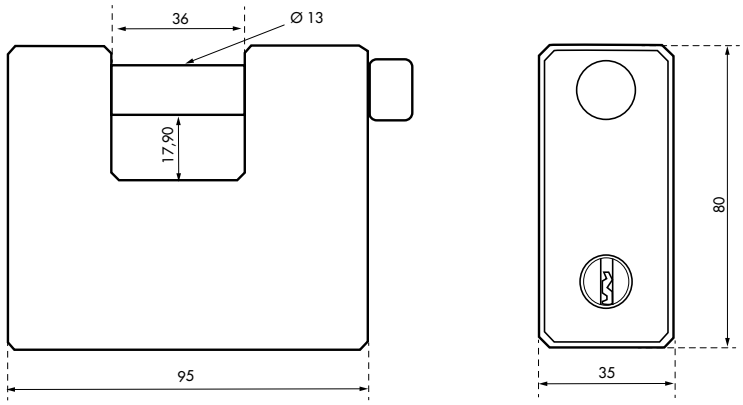

Description/*Description/Descripción*

Corps acier cémenté trempé. Anse acier cémenté trempé. Verrouillage par bille. Haute résistance contre le perçage, la coupe et le sciage. Fourni avec accessoires de montage du cylindre. A équiper d'un cylindre profi lé 30x10mm (non fourni).

Solid hardened and tempered steel boby. Solid hardened and tempered steel shackle. Ball locking. High resistance to drilling, cutting and sawing. Provided with driver and retaining sleeve. Use cylinder 30x10 mm (not included).

Cuerpo de acero cementado templado. Arco de acero cementado templado. Bloqueo con bola. Alta resistencia contra el perforación, el corte y el aserrado. Suministrado con accesorios de montaje del cilindro. Para cilindro perfi lado europeo 30x10 mm (no incluido).

Finition/*Finish/Acabado*

Nickel satin.

Nickel satin.

Níquel satinado

Utilisation/*Use/Utilización*

Industrie

Industry

Industria

Designation	Boite	Colis.	Prix	Sachet	Colis.	Prix	Brochable					Colis.	Prix
							France	Euro 1	Euro 2	Euro 3	Euro 4		
Cadenas LAND blindé 95mm pour cylindre profilé	00089945	5	-	-	-	-	-	-	-	-	-	-	-

NS Non stocké/Non-stored/Producto no estocado - ⦿ Sur stock Europe Zone 1 et Zone 2, nous consulter pour délai d'approvisionnement - E Epuisement/Stock depletion/Agotamiento del stock

Cadenas de sûreté / CARGO

RESIST

NIVEAU DE SÉCURITÉ 10

GARANTIE 10 ANS

Cadenas pour organigramme et usage industriel. Modèle breveté protégé.



Description/*Description/Descripción*
Corps laiton monobloc. Anse acier inoxydable. Mécanisme à goupilles. 2 clés.
Brass body. Stainless steel shackle. Pin mechanism. 2 keys.
Cuerpo de latón. Arco de acero inoxidable. Mecanismo de pasadores. 2 llaves.

Finition/*Finish/Acabado*
Laiton poli
Polished brass
Latón pulido

Version/*Option/Versión*
Possibilité de clés supplémentaires sur numéro. Cadenas sur numéro imposé et sur même combinaison. Possibilité d'organigramme compatible avec système HG5 - ADRIATIC - TRANSIT 2.
Extra keys and extra padlocks possible under requested number. Master keyed system available HG5 - ADRIATIC - TRANSIT 2.
Posibilidad de llaves suplementarias sobre número. Candado con número impuesto y con la misma combinación. Posibilidad de organigrama HG5 - ADRIATIC - TRANSIT 2

Utilisation/*Use/Utilización*
Industrie
Industry
Industria

X 2

	70 mm	85 mm
	73	85
	45	60
	16	20
	25	30
	20	30
	8	10
Goup.	5	5

Designation	Boite	Colis.	Prix	Sachet	Colis.	Prix	Brochable					Colis.	Prix
							France	Euro 1	Euro 2	Euro 3	Euro 4		
Cadenas CARGO 70 mm HG5 - 2 clés	00078870	10	-	00978870	5	-	-	-	-	-	-	-	-
Cadenas CARGO 70 mm ADRIATIC 2 clés	00078871	10	-	00978871	5	-	-	-	-	-	-	-	-
Cadenas CARGO 70 mm TRANSIT 2 - 2 clés réversibles	00078872	10	-	00978872	5	-	-	-	-	-	-	-	-
Cadenas CARGO 85 mm HG5 - 2 clés	00078885	10	-	00978885	5	-	-	-	-	-	-	-	-
Cadenas CARGO 85 mm ADRIATIC 2 clés	00078886	10	-	00978886	5	-	-	-	-	-	-	-	-
Cadenas CARGO 85 mm TRANSIT 2 - 2 clés réversibles	00078887	10	-	00978887	5	-	-	-	-	-	-	-	-

NS Non stocké/Non-stored/Producto no estocado - ● Sur stock Europe Zone 1 et Zone 2, nous consulter pour délai d'approvisionnement - E Epuisement/Stock depletion/Agotamiento del stock

Cadenas de sûreté / TRANSIT 2

RESIST

NIVEAU DE SÉCURITÉ 10

GARANTIE 10 ANS



Inox

Laiton



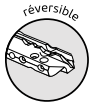

Clés réversibles et carte de propriété pour la reproduction de clés.

	094441	094641	094442
	40	60	40
	39	48	39
	16	20	16
	22	34	60
	22	34	22
	6	10	6
Goup.	8	8	8

Description/*Description/Descripción*

Corps laiton monobloc. Anse acier inoxydable. Mécanisme à goupilles. Double verrouillage par pênes. Joint d'étanchéité. Trou d'écoulement d'eau. 2 clés laiton nickelé avec carte. de propriété permettant la. reproduction des clés en usine.

Compact brass body. Stainless steel shackle. Pin mechanism. Double bolt locking. Shackle grommet. Flow through water hole. 2 nickel plated brass keys with personnal. security card for key copies.

Cuerpo de latón monobloque. Arco de acero inoxidable. Mecanismo de pasadores. Doble cierre mediante pestillos. Junta de estanqueidad. Orificio de circulación de agua. 2 llaves de latón niquelado con título de. propiedad que permite la reproducción de las llaves en la fábrica.

Finition/*Finish/Acabado*

Laiton poli

Polished brass

Latón pulido

Version/*Option/Versión*

Anse 1/2 haute pour taille 40 mm. Possibilité de clés supplémentaires. sur numéro. Possibilité de cadenas sur numéro. imposé et sur même combinaison. Possibilité d'organigramme.

1/2 Long shackle size 40 mm. Extra keys and extra padlocks possible under requested number. Master keyed system available.

Arco semialto para tamaño 40 mm. Posibilidad de llaves suplementarias sobre número. Candado con número impuesto y con la misma combinación. Posibilidad de organigrama.

Utilisation/*Use/Utilización*

Industrie

Industry

Industria

X 2

Designation	Boite	Colis.	Prix	Sachet	Colis.	Prix	Brochable France	Euro 1	Euro 2	Euro 3	Euro 4	Colis.	Prix
Cadenas TRANSIT 2 • 40 mm 2 clés réversibles	00094441	10	-	-	-	-	-	-	-	-	-	-	-
Cadenas TRANSIT 2 • 40 mm anse 1/2 haute 2 clés réversibles	00094442	10	-	-	-	-	-	-	-	-	-	-	-
Cadenas TRANSIT 2 • 60 mm 2 clés réversibles	00094641	10	-	-	-	-	-	-	-	-	-	-	-

NS Non stocké/Non-stored/Producto no estocado - ⦿ Sur stock Europe Zone 1 et Zone 2, nous consulter pour délai d'approvisionnement - E Epuisement/Stock depletion/Agotamiento del stock

Cadenas de sûreté / INOX

RESIST

NIVEAU DE SÉCURITÉ 10

GARANTIE 10 ANS

Double verrouillage par billes et système clé prisonnière.



Inox

Inox



Description/*Description/Descripción*

Corps inox. Anse inox. Mécanisme à goupilles. Double verrouillage par billes inox. Clé « prisonnière » : Le cadenas doit être fermé pour reprendre la clé. 2 clés plates réversibles laiton nickelé avec carte de propriété, permettant la reproduction des clés exclusivement en usine.

Stainless steel case. Stainless steel shackle. Pin mechanism. Double stainless steel ball locking. The padlock must be closed to remove the key. 2 nickel plated brass reversible keys with owner card allowing key duplication in factory.

Cuerpo de acero inoxidable. Arco de acero inoxidable. Mecanismo de pasadores. Doble cierre por bolas de acero inoxidable. El candado tiene que estar cerrado para recoger la llave. 2 llaves de latón niquelado reversibles con tarjeta de propiedad para la reproducción de las llaves en fábrica.

Finition/*Finish/Acabado*

Inox brossé

Polished stainless steel

Acero inoxidable cepillado

Utilisation/*Use/Utilización*

Industrie. Organigramme.

Industry. Masterkeying system.

Industria. Organigrama.

X 2

	090404	090405	090406
	40	50	60
	39	45	50
	16	16	20
	25	37	49
	22	29	34
	6	6	10
Goup.	6	6	6





Designation	Boite	Colis.	Prix	Sachet	Colis.	Prix	Brochable					Colis.	Prix
							France	Euro 1	Euro 2	Euro 3	Euro 4		
Cadenas INOX 40 mm 2 clés réversibles	00090404	5	-	-	-	-	-	-	-	-	-	-	-
Cadenas INOX 50 mm 2 clés réversibles	00090405	5	-	-	-	-	-	-	-	-	-	-	-
Cadenas INOX 60 mm 2 clés réversibles	00090406	5	-	-	-	-	-	-	-	-	-	-	-

NS Non stocké/Non-stored/Producto no estocado - ● Sur stock Europe Zone 1 et Zone 2, nous consulter pour délai d'approvisionnement - E Epuisement/Stock depletion/Agotamiento del stock

Cadenas de sûreté / RB

RESIST

NIVEAU DE SÉCURITÉ 10

GARANTIE 10 ANS

CODE MODIFIABLE



Description/*Description/Descripción*
Corps laiton monobloc. Anse acier nickelé. Mécanisme à viroles. Combinaison modifiable (10 000 combinaisons possibles).
Compact brass body. Nickel plated steel shackle. Dial mechanism. Resettable combination (10 000 combinations available).
Cuerpo de latón monobloque. Arco de acero niquelado. Mecanismo con virolas. Combinación modificable (10 000 combinaciónes posibles).

Finition/*Finish/Acabado*
Laiton poli
Polished brass
Latón pulido

Utilisation/*Use/Utilización*
Chantier
Construction sites
Obras de construcción



	30 mm	40 mm
	30	40
	36	45
	13	16
	24	25
	14	22
	4,8	6

Designation	Boite	Colis.	Prix	Sachet	Colis.	Prix	Brochable France	Euro 1	Euro 2	Euro 3	Euro 4	Colis.	Prix
Cadenas RB 30 mm 3 viroles à combinaison modifiable	00013946	10	-	00913946	10	-	00113946	00193713 NS ⦿	00192713 NS ⦿	00194713 ⦿	-	6	-
Cadenas RB 40 mm 4 viroles à combinaison modifiable	00013947	10	-	00913947	10	-	00113947	00193714 NS ⦿	00192714 NS ⦿	00194714 ⦿	-	6	-

NS Non stocké/Non-stored/Producto no estocado - ⦿ Sur stock Europe Zone 1 et Zone 2, nous consulter pour délai d'approvisionnement - E Epuisement/Stock depletion/Agotamiento del stock

Cadenas de sûreté / TANKER 2

RESIST

NIVEAU DE SÉCURITÉ 10

GARANTIE 10 ANS

CODE MODIFIABLE



Inox A2

Laiton

Combinaison modifiable

00090803

Description/*Description/Descripción*
Corps laiton. Anse acier inoxydable A2. Mécanisme à 4 viroles. Combinaison modifiable par clé. 10 000 combinaisons possibles.
Brass body. Stainless steel shackle A2. Dial mechanism. Resettable combination. 10 000 combinations available.
Cuerpo de latón. Arco de acero inoxidable A2. Mecanismo con virolas. Combinación modificable. 10.000 combinaciones posibles.

Finition/*Finish/Acabado*
Poli
Polished
Pulido

Version/*Option/Versión*
Anse 1/2 haute.
1/2 long shackle.
Arco semi alto.

Utilisation/*Use/Utilización*
Chantier
Construction sites
Obras de construcción



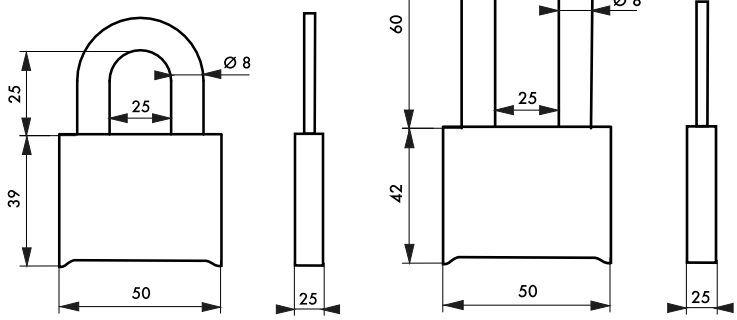



00090804

Designation	Boite	Colis.	Prix	Sachet	Colis.	Prix	Brochable France	Brochable Euro 1	Brochable Euro 2	Brochable Euro 3	Brochable Euro 4	Colis.	Prix
Cadenas TANKER 2 à combinaison modifiable	00090803	10	-	00990803	10	-	-	-	-	-	-	-	-
Cadenas TANKER 2 à combinaison modifiable anse 1/2 haute	00090804	10	-	00990804	10	-	-	-	-	-	-	-	-

NS Non stocké/Non-stored/Producto no estocado - ● Sur stock Europe Zone 1 et Zone 2, nous consulter pour délai d'approvisionnement - E Epuisement/Stock depletion/Agotamiento del stock

RESIST

NIVEAU DE SÉCURITÉ 10

GARANTIE 10 ANS



Molybdène

Acier

Combinaison modifiable

00090805





00090807

Description/*Description/Descripción*
Corps en acier. Anse en acier au molybdène. Double verrouillage par billes. Haute résistance contre l'arrachement, le crochetage, le perçage et la coupe. Combinaison modifiable à 4 viroles.
Steel lock body. Hardened molybdenum shackle. Double ball locking. High resistance against tearing, picking, drilling and cutting. 4 Dial, resettable combination.
Cuerpo de acero. Arco de acero al molibdeno. Doble cierre por bolas. Alta resistencia contra el arrancamiento, forzamiento, perforación y el corte. 4 viroles, combinación modificable.

Finition/*Finish/Acabado*
Noir
Black
Negro

Version/*Option/Versión*
Anse demi haute. Anse épaulée.
Demi long shackle.Protected shackle.
Arco semi alto. Protector de arco.

Utilisation/*Use/Utilización*
Chantier
Construction sites
Obras de construcción

CODE MODIFIABLE

	090805	090806	090807
	62	62	62
	54	54	77
	34	34	34
	25	50	25
	22	22	22
	11	11	11

Designation	Boite	Colis.	Prix	Sachet	Colis.	Prix	Brochable France	Euro 1	Euro 2	Euro 3	Euro 4	Colis.	Prix
Cadenas SR 60 mm à combinaison modifiable	00090805	1	-	-	-	-	00290805 [E]	00293998 [E] [NS] [●]	00292998 [E] [NS] [●]	00294998 [E] [●]	-	5	-
Cadenas SRH 60 mm à combinaison modifiable	00090806	1	-	-	-	-	00290806 [E]	00293999 [E] [NS] [●]	00292999 [E] [NS] [●]	00294999 [E] [●]	-	5	-
Cadenas SRP 60 mm à combinaison modifiable	00090807	1	-	-	-	-	00290807 [E]	00293300 [E] [NS] [●]	00292300 [E] [NS] [●]	00294300 [E] [●]	-	5	-

[NS] Non stocké/Non-stored/Producto no estocado - [●] Sur stock Europe Zone 1 et Zone 2, nous consulter pour délai d'approvisionnement - [E] Epuisement/Stock depletion/Agotamiento del stock

Antivol / TWISTY

MOBILITÉ

NIVEAU DE SÉCURITÉ 2

GARANTIE 2 ANS



Acier gainé PVC

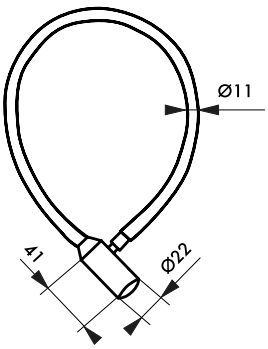

Description/*Description/Descripción*
Câble acier Ø 5 mm, longueur 0,50 m. Gainé PVC. Mécanisme à goupilles. 2 clés nickelées.
Steel cable Ø 5 mm, length 0,50 m. PVC sheathed. Pin mechanism. 2 nickel plated keys.
Cable de acero Ø 5 mm, longitud 0,50 m. Revestimiento de PVC. Mecanismo de pasadores. 2 llaves niqueladas.
Finition/*Finish/Acabado*
Couleurs assorties
Assorted colours
Colores surtidos
Utilisation/*Use/Utilización*
Cycles
Bicycles
Bicicletas

X 2

Designation	Boite	Colis.	Prix	Sachet	Colis.	Prix	Brochable France	Euro 1	Euro 2	Euro 3	Euro 4	Colis.	Prix
ANTIVOL Ø 5 long. 0,50 m 2 clés	-	-	-	00901017	30	-	00301017	00392067 ◉	00392067 ◉	00392067 ◉	-	10	-
Lot de 3 ANTIVOLS Ø 5 long. 0,50 m 6 clés identiques	-	-	-	-	-	-	00331017 ◉	00331017 ◉	00331017 ◉	00331017 ◉	-	10	-

Antivol / TWISTY

MOBILITÉ

NIVEAU DE SÉCURITÉ 2

GARANTIE 2 ANS



Combinaison fixe

Acier gainé PVC

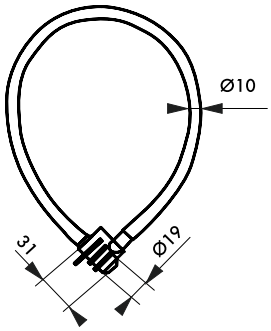

Description/*Description/Descripción*
Câble acier Ø 5 mm, longueur 0,50 m. Gainé PVC. Mécanisme à combinaison à 3 viroles.
Cable steel Ø 5 mm, length 0,50 m. PVC sheathed. Mechanism with 3 dial combination
Cable de acero Ø 5 mm, longitud 0,50 m. Revestimiento de PVC. Mecanismo de combinación con 3 virolas.
Finition/*Finish/Acabado*
Couleurs assorties
Assorted colours
Colores surtidos
Utilisation/*Use/Utilización*
Cycles
Bicycles
Bicicletas

CODE FIXE

Designation	Boite	Colis.	Prix	Sachet	Colis.	Prix	Brochable France	Euro 1	Euro 2	Euro 3	Euro 4	Colis.	Prix
ANTIVOL Ø 5 long. 0,50 m combinaison fixe	-	-	-	00091016	10	-	00301016	00392068 ◉	00392068 ◉	00392068 ◉	00395068 NS ◉	10	-

NS Non stocké/Non-stored/Producto no estocado - ◉ Sur stock Europe Zone 1 et Zone 2, nous consulter pour délai d'approvisionnement - E Epuisement/Stock depletion/Agotamiento del stock

ANTIVOL/Accessoire

MOBILITÉ

NIVEAU DE SÉCURITÉ 3

GARANTIE 5 ANS

NOUVEAU

CODE MODIFIABLE



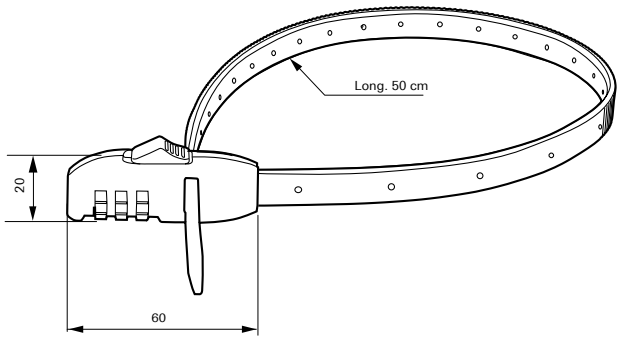

Description/*Description/Descripción*
Collier de serrage en acier avec gaine plastique. Mécanisme à combinaison 3 viroles
Steel hose clamp coated in PVC. Mechanism with 3 dial
Abrazadera de acero con funda de plástico. Mecanismo de combinación de 3 virolas

Finition/*Finish/Acabado*
Noir
Black
Negro

Version/*Option/Versión*
A combinaison modifiable 3 viroles
Resettable combinations 3 dials mechanism
Combinacion modicable 3 virolas

Utilisation/*Use/Utilización*
Multiusage : Cycles, Trottinettes, porte vélo, poussette enfants, accessoires…
Multi-use: Cycles, scooters, bike racks, children strollers, accessories…
Polivalente: Bicicletas, scooters, portabicicletas, cochecitos de niños, accesorios…

Designation	Boite	Colis.	Prix	Sachet	Colis.	Prix	Brochable					Colis.	Prix
							France	Euro 1	Euro 2	Euro 3	Euro 4		
LIEN à combinaison modifiable 560mm	-	-	-	-	-	-	00301123	00301123	00301123	00301123	-	10	-

NS Non stocké/Non-stored/Producto no estocado - ● Sur stock Europe Zone 1 et Zone 2, nous consulter pour délai d'approvisionnement - E Epuisement/Stock depletion/Agotamiento del stock

Antivol / TWISTY

MOBILITÉ

Antivol simple à ranger grâce à sa spirale.

NIVEAU DE SÉCURITÉ 3

GARANTIE 2 ANS

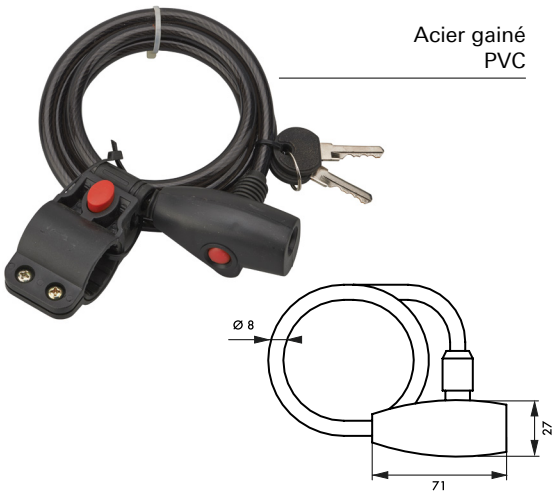

Longueur de cable : 1,50 m

Description/*Description/Descripción*
Câble acier gainé PVC. Ø 8 mm, longueur 1,50 m. Gainé PVC. Mécanisme à goupilles. Support de fixation. 2 clés laiton nickelé.
PVC sheathed cable. Pin mechanism. Fixing device 2 nickel plated brass keys.
Cable de acero con revestimiento de PVC. Mecanismo de pasadores. Soporte de fijación. 2 llaves latón niquelado

Finition/*Finish/Acabado*
Couleurs assorties
Assorted colours
Colores surtidos

Utilisation/*Use/Utilización*
Cycles
Bicycles
Bicicletas

X 2

Designation	Boite	Colis.	Prix	Sachet	Colis.	Prix	Brochable France	Brochable Euro 1	Brochable Euro 2	Brochable Euro 3	Brochable Euro 4	Colis.	Prix
ANTIVOL à cable Ø 8 long. 1,50 m avec support 2 clés	-	-	-	-	-	-	00303501	00392069 ●	00392069 ●	00392069 ●	00395069 NS ●	10	-
Lot de 3 ANTIVOLS à cable Ø 8 long. 1,50 m avec support 6 clés identiques	-	-	-	-	-	-	00333501 ●	00333501 ●	00333501 ●	00333501 ●	-	10	-

Antivol / TWISTY

MOBILITÉ

NIVEAU DE SÉCURITÉ 4

GARANTIE 2 ANS



Longueur de cable 1,80 m

Description/*Description/Descripción*
Câble acier gainé PVC. Mécanisme à goupilles. Support de fixation. 2 clés laiton nickelé.
PVC sheathed cable. Pin mechanism. Fixing device. 2 nickel plated brass keys.
Cable de acero con revestimiento de PVC. Mecanismo de pasadores. Soporte de fijación. 2 llaves latón niquelado.

Finition/*Finish/Acabado*
Noir
Black
Negro

Utilisation/*Use/Utilización*
Cycles
Bicycles
Bicicletas

X 2

Designation	Boite	Colis.	Prix	Sachet	Colis.	Prix	Brochable France	Brochable Euro 1	Brochable Euro 2	Brochable Euro 3	Brochable Euro 4	Colis.	Prix
ANTIVOL à câble Ø 12 long. 1,80 m avec support 2 clés	-	-	-	-	-	-	00300345	-	00300345 ●	-	-	10	-
Câble Ø 6 long. 1,80 m	-	-	-	00900346	30	-	00200346 ●	-	00200346 ●	-	-	10	-

NS Non stocké/Non-stored/Producto no estocado - ● Sur stock Europe Zone 1 et Zone 2, nous consulter pour délai d'approvisionnement - E Epuisement/Stock depletion/Agotamiento del stock

Antivol / UP

MOBILITÉ

NIVEAU DE SÉCURITÉ 4

GARANTIE 2 ANS

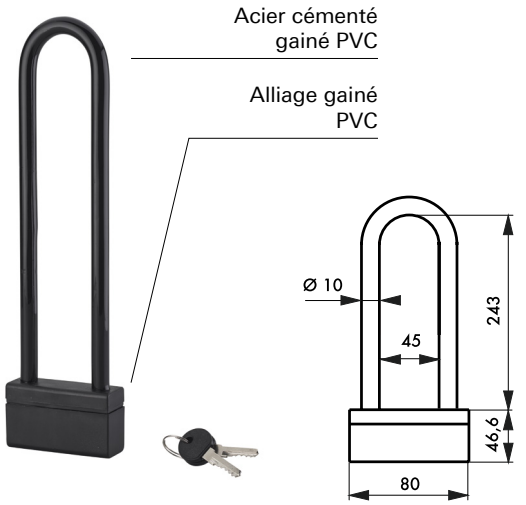

X 2

Description/*Description/Descripción*
Corps alliage gainé PVC. Anse acier cémenté gainé PVC. Mécanisme à 5 goupilles. 2 clés plates en acier nickelé.
PVC sheathed alloy moulded body. PVC sheathed steel shackle. 5 pin mechanism. 2 nickel plated steel keys.
Cuerpo de aleación con revestimiento de PVC. Arco de acero cementado con revestimiento de PVC. Mecanismo de 5 pasadores. 2 llaves de acero niquelado.
Finition/*Finish/Acabado*
PVC noir
black PVC
PVC negro
Utilisation/*Use/Utilización*
Cycles
Bicycles
Bicicletas

Designation	Boite	Colis.	Prix	Sachet	Colis.	Prix	Brochable France	Euro 1	Euro 2	Euro 3	Euro 4	Colis.	Prix
Antivol U anse acier cémenté gainée Ø 10 larg: 70 mm, Haut : 300 mm	-	-	-	-	-	-	00518880	00592070 ●	00592070 ●	00592070 ●	00595070 NS ●	10	-

Antivol / LOOPS

MOBILITÉ

NIVEAU DE SÉCURITÉ 4

GARANTIE 2 ANS



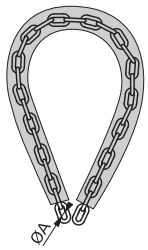

	503457	207015
ØA	6 mm	4 mm
LONG.	0,60 m	0,90 m

Description/*Description/Descripción*
Câble acier, gainé PVC
Steel cable, PVC sheathed.
Cable acero con revestimiento de PVC
Finition/*Finish/Acabado*
Couleurs assorties
Assorted colours
Colores surtidos
Utilisation/*Use/Utilización*
Cycles - Abris de jardin
Bicycles - Garden shelter
Bicicletas - Refugios de jardin

Designation	Boite	Colis.	Prix	Sachet	Colis.	Prix	Brochable France	Euro 1	Euro 2	Euro 3	Euro 4	Colis.	Prix
CHAINE gainée PVC Ø 6 long. 0,60 m	-	-	-	00903456	30	-	00503457	-	00592458 NS ●	-	-	5	-
CHAINE gainée PVC Ø 6 long. 0,90 m	-	-	-	00903458	10	-	00503458	-	00592459 ●	-	-	5	-
CHAINE gainée PVC Ø 4 long. 0,90 m avec cadenas 40mm anse inox 2 clés	-	-	-	-	-	-	00207015	-	-	00207015	-	5	-

NS Non stocké/Non-stored/Producto no estocado - ● Sur stock Europe Zone 1 et Zone 2, nous consulter pour délai d'approvisionnement - E Epuisement/Stock depletion/Agotamiento del stock

Antivol / TWISTY

MOBILITÉ

NIVEAU DE SÉCURITÉ 5

GARANTIE 5 ANS



Acier gainé PVC

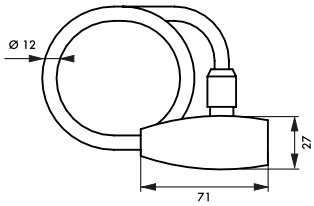

Description/*Description/Descripción*
Câble acier gainé PVC. Mécanisme à goupilles. 2 clés laiton nickelé.
PVC sheathed cable. Pin mechanism. 2 nickel plated brass keys.
Cable de acero con revestimiento de PVC. Mecanismo de pasadores. 2 llaves latón niquelado.

Finition/*Finish/Acabado*
Noir
Black
Negro

Utilisation/*Use/Utilización*
Cycles
Bicycles
Bicicletas

X 2

Designation	Boite	Colis.	Prix	Sachet	Colis.	Prix	Brochable France	Brochable Euro 1	Brochable Euro 2	Brochable Euro 3	Brochable Euro 4	Colis.	Prix
ANTIVOL à câble Ø 12 long. 0,60 m 2 clés	-	-	-	-	-	-	00301118 ◘	00301118 ◘	00301118 ◘	-	-	10	-

Antivol / SOFTY

MOBILITÉ

NIVEAU DE SÉCURITÉ 5

GARANTIE 5 ANS

Revêtement silicone pour protèger le vélo d'éventuelles rayures



Acier gainé silicone

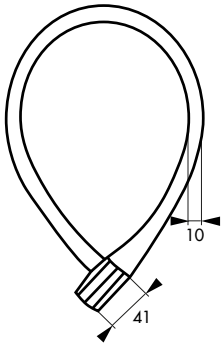

Description/*Description/Descripción*
Câble acier gainé silicone. Mécanisme à goupilles. 2 clés acier nickelé.
Silicone sheathed cable. Pin mechanism. 2 nickel plated stell keys.
Cable de acero con revestimiento de silicona. Mecanismo de pasadores. 2 llaves acero niquelado.

Finition/*Finish/Acabado*
Couleurs assorties.
Assorted colors.
Colores surtidos.

Utilisation/*Use/Utilización*
Cycles
Bicycles
Bicicletas

X 2

Designation	Boite	Colis.	Prix	Sachet	Colis.	Prix	Brochable France	Brochable Euro 1	Brochable Euro 2	Brochable Euro 3	Brochable Euro 4	Colis.	Prix
ANTIVOL à câble Ø 10 long. 0,60 m 2 clés	-	-	-	-	-	-	00301121 ◘	00301121 ◘	00301121 ◘	00301121 ◘	-	10	-

NS Non stocké/Non-stored/Producto no estocado - ◘ Sur stock Europe Zone 1 et Zone 2, nous consulter pour délai d'approvisionnement - E Epuisement/Stock depletion/Agotamiento del stock

Antivol / SOFTY

MOBILITÉ

NIVEAU DE SÉCURITÉ 5

GARANTIE 5 ANS

Revêtement silicone pour protèger le vélo d'éventuelles rayures

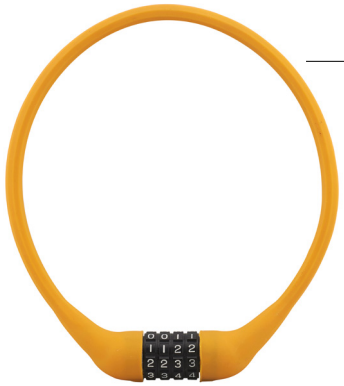

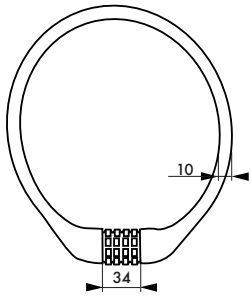

Description/*Description/Descripción*
Câble acier gainé silicone. Mécanisme à goupilles. 2 clés acier nickelé.
Silicone sheathed cable. 4 dials mechanism and resettable combinations.
Cable de acero con revestimiento de silicona. Mecanismo de 4 virolas con combinación modificable.
Finition/*Finish/Acabado*
Couleurs assorties.
Assorted colors.
Colores surtidos.
Utilisation/*Use/Utilización*
Cycles
Bicycles
Bicicletas

CODE MODIFIABLE

Designation	Boite	Colis.	Prix	Sachet	Colis.	Prix	Brochable France	Euro 1	Euro 2	Euro 3	Euro 4	Colis.	Prix
ANTIVOL à câble Ø 10 long. 0,60 m à combinaison modifiable	-	-	-	-	-	-	00301122 ●	00301122 ●	00301122 ●	00301122 ●	-	10	-

Antivol / TWISTY

MOBILITÉ

NIVEAU DE SÉCURITÉ 6

GARANTIE 5 ANS



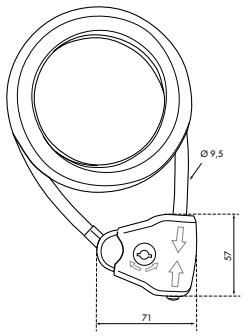

Description/*Description/Descripción*
Câble acier gainé PVC
Steel cable PVC sheathed.
Cable acero con revestimiento de PVC
Finition/*Finish/Acabado*
Noir
Black
Negro
Version/*Option/Versión*
310180 - Ajustable, anse inox 2 clés
310180 - Adjustable, 2 keys.
310180 - Ajustable, 2 llaves.
Utilisation/*Use/Utilización*
Cycles - Abris de jardin
Bicycles - Garden shelter
Bicicletas - Refugios de jardin

Designation	Boite	Colis.	Prix	Sachet	Colis.	Prix	Brochable France	Euro 1	Euro 2	Euro 3	Euro 4	Colis.	Prix
CABLE Ø 10 long. 1,80 m ajustable, 2 clés	-	-	-	00910180 E	-	-	00310180 E ●	00310180 E ●	00310180 E ●	00310180 E ●	-	10	-

NS Non stocké/Non-stored/Producto no estocado - ● Sur stock Europe Zone 1 et Zone 2, nous consulter pour délai d'approvisionnement - E Epuisement/Stock depletion/Agotamiento del stock

Antivol / TWISTY

MOBILITÉ

NIVEAU DE SÉCURITÉ 6

GARANTIE 5 ANS



Acier gainé PVC

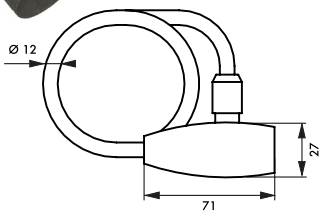

Longueur de cable : 1,80 m

Description/*Description/Descripción*
Câble acier gainé PVC. Mécanisme à goupilles. Support de fixation. 2 clés laiton nickelé.
PVC sheathed cable. Pin mechanism. Fixing device. 2 nickel plated brass keys.
Cable de acero con revestimiento de PVC. Mecanismo de pasadores. Soporte de fijación. 2 llaves latón niquelado.

Finition/*Finish/Acabado*
Noir
Black
Negro

Utilisation/*Use/Utilización*
Cycles
Bicycles
Bicicletas

X 2

Designation	Boite	Colis.	Prix	Sachet	Colis.	Prix	Brochable France	Brochable Euro 1	Brochable Euro 2	Brochable Euro 3	Brochable Euro 4	Colis.	Prix
ANTIVOL à câble Ø 12 long. 1,80 m avec support, 2 clés	-	-	-	-	-	-	00300336 ◉	00300336 ◉	00300336 ◉	00300336	-	10	-

Antivol / SCORP

MOBILITÉ

Antivol avec une résistance accrue grâce au blindage du câble.

NIVEAU DE SÉCURITÉ 6

GARANTIE 5 ANS



Acier gainé PVC

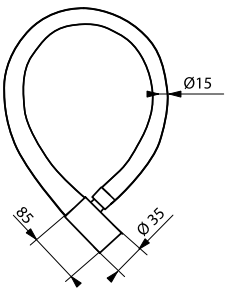

Longueur de cable : 0,85 m

Description/*Description/Descripción*
Câble acier, gainé PVC. 500601 - câble blindé Mécanisme à disques avec cache de protection. 2 clés plates en acier nickelé.
Steel cable with PVC sheathed. 500601 - reinforced cable. Disc mechanism with protective cover. 2 nickel plated steel keys.
Cable de acero revestimiento de PVC. 500601 - cable blindado. Mecanismo de discos con tapa de proteccion. 2 llaves de acero niquelado.

Finition/*Finish/Acabado*
Noir / *Black* / Negro

Utilisation/*Use/Utilización*
Cycles - Motos - Barrières
Bicycles - Motocycles - Fences
Bicicletas - Motos - Barreras

X 2

Designation	Boite	Colis.	Prix	Sachet	Colis.	Prix	Brochable France	Brochable Euro 1	Brochable Euro 2	Brochable Euro 3	Brochable Euro 4	Colis.	Prix
ANTIVOL MOTO câble Ø 15 long. 0,85 m	-	-	-	-	-	-	00500223	00592072 ◉	00592072 ◉	00592072 ◉	-	5	-
ANTIVOL MOTO câble blindé Ø 18 long. 0,85 m	-	-	-	-	-	-	00500601 ◉	00500601 ◉	00500601 ◉	-	-	5	-

NS Non stocké/Non-stored/Producto no estocado - ◉ Sur stock Europe Zone 1 et Zone 2, nous consulter pour délai d'approvisionnement - E Epuisement/Stock depletion/Agotamiento del stock

Antivol / TWISTY

MOBILITÉ

NIVEAU DE SÉCURITÉ 6

GARANTIE 5 ANS



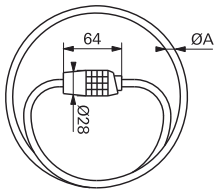

	391007	391008
ØA	10mm	10 mm
LONG.	0,65 m	1,80 m

Description/*Description/Descripción*
Câble gainé PVC. Mécanisme à 4 viroles à combinaison modifiable, 10 000 combinaisons possibles. 391008 - Support de fixation.
PVC sheathed cable. 4 dials mechanism and resettable combinations, 10 000 possible combinations. 391008 - Fixing device.
Cable con revestimiento de PVC. Mecanismo de 4 virolas con combinación modificable, 10.000 combinaciones posibles. 391008 - Soporte de fijación.

Finition/*Finish/Acabado*
Noir / *Black /* Negro

Utilisation/*Use/Utilización*
Cycles / *Bicycles /* Bicicletas

CODE MODIFIABLE

Designation	Boite	Colis.	Prix	Sachet	Colis.	Prix	Brochable France	Brochable Euro 1	Brochable Euro 2	Brochable Euro 3	Brochable Euro 4	Colis.	Prix
ANTIVOL à câble Ø 10 long. 0,65 m à combinaison modifiable	-	-	-	-	-	-	00391007 ●	00391007 ●	00391007 ●	-	-	10	-
ANTIVOL à câble Ø 10 long. 1,80 m à combinaison modifiable avec support	-	-	-	-	-	-	00391008	00392071 ●	00392071 ●	00392071 ●	00395071 NS ●	10	-

Antivol / TWISTY

MOBILITÉ

NIVEAU DE SÉCURITÉ 6

GARANTIE 5 ANS



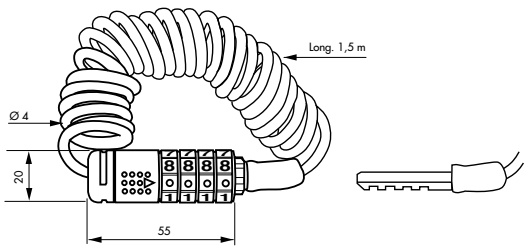

Description/*Description/Descripción*
Câble acier gainé PVC. Mécanisme à 4 viroles à combinaison modifiable. 10 000 combinaisons possibles.
Steel PVC sheathed cable. 4 dials mechanism ans resettable combinations. 10 000 possible combinations.
Cable de acero con revestimiento de PVC. Mecanismo de 4 virolas con combinación modifi cable. 10 000 combinaciónes posibles.

Finition/*Finish/Acabado*
Noir / *Black /* Negro

Utilisation/*Use/Utilización*
Cycles - Trottinette électrique
Bicycles - Electric scooter
Bicicletas - Electric scooter

CODE MODIFIABLE

Designation	Boite	Colis.	Prix	Sachet	Colis.	Prix	Brochable France	Brochable Euro 1	Brochable Euro 2	Brochable Euro 3	Brochable Euro 4	Colis.	Prix
ANTIVOL à câble Ø 4 long. 1,50 m à combinaison modifiable	-	-	-	-	-	-	00277999	00293279 NS ●	00292279 NS ●	00294279 ●	-	5	-

NS Non stocké/Non-stored/Producto no estocado - ● Sur stock Europe Zone 1 et Zone 2, nous consulter pour délai d'approvisionnement - E Epuisement/Stock depletion/Agotamiento del stock

Antivol / TWISTY

MOBILITÉ

NIVEAU DE SÉCURITÉ 6

GARANTIE 5 ANS

Acier gainé PVC



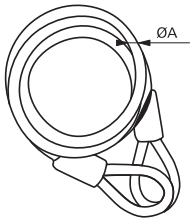

	510120	308200	308600	308120
ØA	10 mm	8 mm	8 mm	8 mm
LONG.	1,20 m	2,00 m	6,00 m	12,00 m

Description/*Description/Descripción*
Câble acier gainé PVC
Steel cable PVC sheathed.
Cable acero con revestimiento de PVC
Finition/*Finish/Acabado*
Noir / *Black* / Negro
Version/*Option/Versión*
310180 - Ajustable, anse inox 2 clés
310180 - Adjustable, 2 keys.
310180 - Ajustable, 2 llaves.
Utilisation/*Use/Utilización*
Cycles - Abris de jardin
Bicycles - Garden shelter
Bicicletas - Refugios de jardin

Designation	Boite	Colis.	Prix	Sachet	Colis.	Prix	Brochable France	Brochable Euro 1	Brochable Euro 2	Brochable Euro 3	Brochable Euro 4	Colis.	Prix
CABLE Ø 10 long. 1,20 m	-	-	-	00910120	20	-	00510120 ●	00510120 ●	00510120 ●	-	-	10	-
CABLE Ø 8 long. 2,00 m	-	-	-	00908200	20	-	00308200 ●	00308200 ●	00308200 ●	00308200 ●	-	10	-
CABLE Ø 8 long. 6,00 m	-	-	-	00908600	20	-	00308600 ●	00308600 ●	00308600 ●	00308600 ●	00308600 ●	10	-
CABLE Ø 8 long. 12,00 m	-	-	-	00908120	20	-	00308120 ●	00308120 ●	00308120 ●	00308120 ●	00308120 ●	10	-

Antivol / UP

MOBILITÉ

NIVEAU DE SÉCURITÉ 6

GARANTIE 5 ANS

Acier gainé PVC

combinaison modifiable

Acier gainé PVC



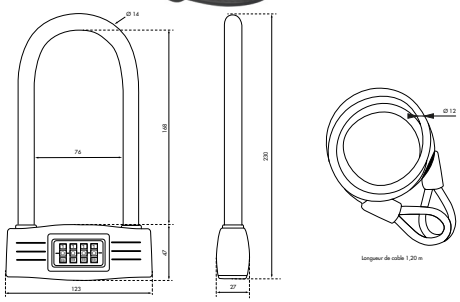

Description/*Description/Descripción*
Corps alliage gainé PVC. Anse acier cémenté gainé PVC. Mécanisme à 4 viroles à combinaison modifi able. Câble acier, gainé PVC, avec boucles serties.
PVC sheathed alloy moulded body. PVC sheathed steel shackle.4 dials mechanism and resettable combinations. Steel cable, PVC sheathed.
Cuerpo de aleación con revestimiento de PVC. Arco de acero cementado con revestimiento de PVC. Mecanismo de 4 virolas con combinación modificable. Cable acero con revestimiento de PVC.
Finition/*Finish/Acabado*
PVC noir / *Black PVC* / PVC Negro
Utilisation/*Use/Utilización*
Cycles / *Bicycles* / Bicicletas

CODE MODIFIABLE

Designation	Boite	Colis.	Prix	Sachet	Colis.	Prix	Brochable France	Brochable Euro 1	Brochable Euro 2	Brochable Euro 3	Brochable Euro 4	Colis.	Prix
Antivol U à combinaison avec câble Ø12mm x120cm	-	-	-	-	-	-	00580420 ●	00580420 ●	00580420 ●	00580420 ●	-	5	-

NS Non stocké/Non-stored/Producto no estocado - ● Sur stock Europe Zone 1 et Zone 2, nous consulter pour délai d'approvisionnement - E Epuisement/Stock depletion/Agotamiento del stock

Antivol / TWISTY

MOBILITÉ

NIVEAU DE SÉCURITÉ 7

GARANTIE 5 ANS

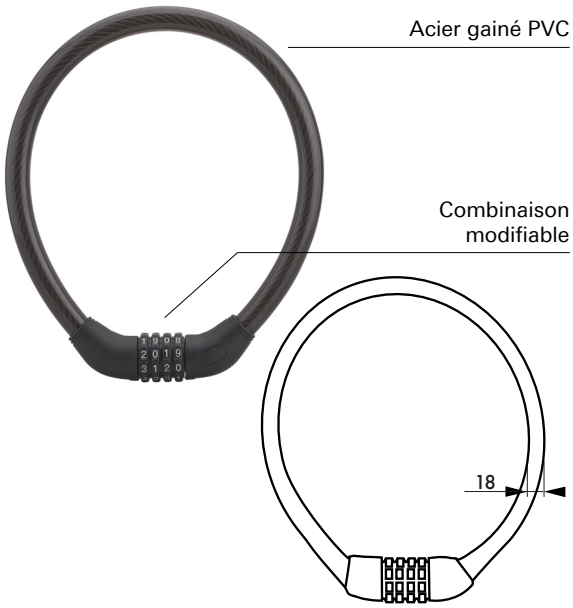

Description/*Description/Descripción*
Câble acier gainé PVC. Mécanisme à 4 viroles à combinaison modifiable.
Steel PVC sheathed cable. 4 dials mechanism and resettable combinations.
Cable de acero con revestimiento de PVC. Mecanismo de 4 virolas con combinación modificable.

Finition/*Finish/Acabado*
Noir
Black
Negro

Utilisation/*Use/Utilización*
Cycles
Bicycles
Bicicletas

CODE MODIFIABLE

Designation	Boite	Colis.	Prix	Sachet	Colis.	Prix	Brochable France	Brochable Euro 1	Brochable Euro 2	Brochable Euro 3	Brochable Euro 4	Colis.	Prix
ANTIVOL à câble Ø 18 long. 0,60 m	-	-	-	-	-	-	00391010	-	-	-	-	10	-

Antivol / SCORP

MOBILITÉ

NIVEAU DE SÉCURITÉ 7

GARANTIE 5 ANS

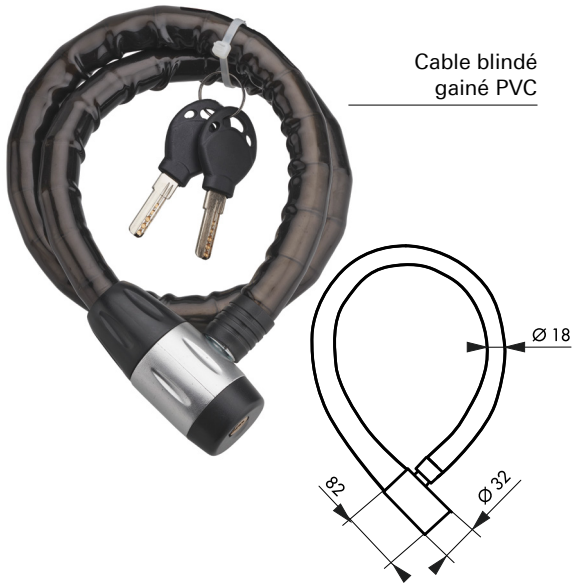

Description/*Description/Descripción*
Câble blindé gainé PVC. Mécanisme à goupilles. 2 clés réversibles.
Reinforced cable with PVC sheathed. Pin mechanism. 2 reversible keys.
Cable de acero revestimiento de PVC. Mecanismo de pasadores. 2 llaves reversibles.

Finition/*Finish/Acabado*
Noir
Black
Negro

Utilisation/*Use/Utilización*
Cycles
Bicycles
Bicicletas

X 2

Longueur de câble : 1 m

Designation	Boite	Colis.	Prix	Sachet	Colis.	Prix	Brochable France	Brochable Euro 1	Brochable Euro 2	Brochable Euro 3	Brochable Euro 4	Colis.	Prix
ANTIVOL à câble blindé Ø 18 long. 0,85 m	-	-	-	-	-	-	00500602	-	-	-	-	5	-

NS Non stocké/Non-stored/Producto no estocado - Sur stock Europe Zone 1 et Zone 2, nous consulter pour délai d'approvisionnement - E Epuisement/Stock depletion/Agotamiento del stock

Antivol / LOOPS

MOBILITÉ

NIVEAU DE SÉCURITÉ 7

GARANTIE 5 ANS



Acier cémenté gainé PVC

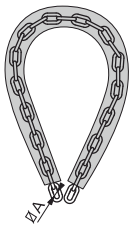

Description/*Description/Descripción*
Chaîne acier cémenté zingué. Gaine PVC
Hardened zinc plated steel chain. PVC sheathed
Cadena de acero cementado cincado. Con revestimiento de PVC
Finition/*Finish/Acabado*
PVC / *PVC* / PVC
Version/*Option/Versión*
563457 avec cadenas Mach 2 de 45 mm
563457 with padlock Mach2 45 mm
563457 – con candado Mach2 de 45 mm
Utilisation/*Use/Utilización*
Cycles - Barrières
Bicycles - Fences
Bicicletas - Barreras

	508558	508560	563457
ØA	8 mm	8 mm	6 mm
LONG.	0,90 m	1,20 m	0,60 m

Designation	Boite	Colis.	Prix	Sachet	Colis.	Prix	Brochable France	Euro 1	Euro 2	Euro 3	Euro 4	Colis.	Prix
CHAINE gainée PVC Ø 8 long. 0,90 m	-	-	-	00908558	10	-	00508558	-	00592460 NS ●	-	-	5	-
CHAINE gainée PVC Ø 8 long. 1,20 m	-	-	-	00908560	10	-	00508560 ●	-	00508560 ●	-	-	5	-
CHAINE gainée PVC Ø 6 long. 0,60 m cadenas 45mm anse inox 2 clés	-	-	-	-	-	-	00563457	-	-	-	-	5	-

Antivol / UP

MOBILITÉ

NIVEAU DE SÉCURITÉ 7

GARANTIE 5 ANS



Acier gainé PVC

Acier gainé PVC

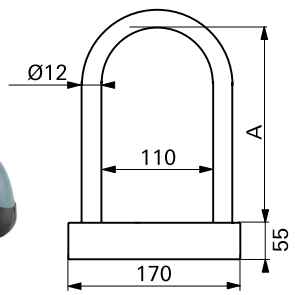

Description/*Description/Descripción*
Corps acier zingué gainé PVC. Anse acier cémenté nickelé gainé PVC. Double verrouillage de l'anse.Mécanisme à disques. 2 clés plates en acier nickelé.
Zinc plated steel body PVC sheated. Hardened nickel plated steel shackle PVC sheated. Double locking. Disc mechanism. 2 nickel plated steel keys.
Cuerpo de acero cincado con revestimiento de PVC.Arco de acero cementado niquelado con revestimiento de PVC. Doble cierre del arco. Mecanismo de discos. 2 llaves de acero niquelado.
Finition/*Finish/Acabado*
PVC bicolore / *Bicolor PVC* / PVC bicolor
Utilisation/*Use/Utilización*
Motos / *Motobikes* / Motos

X 2

	580245	580320
A	195	255

Designation	Boite	Colis.	Prix	Sachet	Colis.	Prix	Brochable France	Euro 1	Euro 2	Euro 3	Euro 4	Colis.	Prix
Antivol U gainée Ø 12 larg : 170 mm - Haut : 245 mm	-	-	-	-	-	-	00580245 ●	00580245 ●	00580245 ●	-	00580245 ●	5	-
Antivol U gainée Ø 12 larg : 170 mm - Haut : 320 mm	-	-	-	-	-	-	00580320 ●	00580320 ●	00580320 ●	-	-	5	-

NS Non stocké/Non-stored/Producto no estocado - ● Sur stock Europe Zone 1 et Zone 2, nous consulter pour délai d'approvisionnement - E Epuisement/Stock depletion/Agotamiento del stock

Antivol / BLOCK

MOBILITÉ

NIVEAU DE SÉCURITÉ 7

GARANTIE 5 ANS

X 2



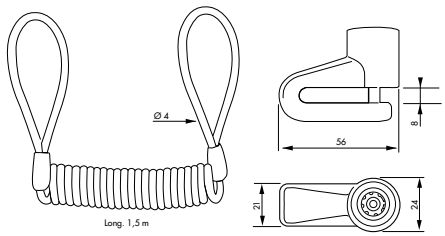

Description/*Description/Descripción*
Câble acier gainé PVC. Corps en alliage moulé. Mécanisme de sûreté à clé tubulaire. 2 clés tubulaires en laiton nickelé.
Steel PVC sheathed cable. Moulded alloy body. Safety mechanism with tubular keys. 2 nickel plated brass tubular keys.
Cable de acero con revestimiento de PVC. Cuerpo de aleación moldeada. Mecanismo de seguridad con llave tubular.2 llaves tubulares de latón niquelado

Finition/*Finish/Acabado*
Laqué noir
Black lacquered
Lacado negro

Utilisation/*Use/Utilización*
Montage sur disque de frein
Fitted on disk-break
Montaje en disco de freno

Designation	Boite	Colis.	Prix	Sachet	Colis.	Prix	Brochable France	Euro 1	Euro 2	Euro 3	Euro 4	Colis.	Prix
ANTIVOL SCOOTER Ø 4 mm avec câble long. 1,50m. 2 clés	-	-	-	-	-	-	00277998	00293278 NS ●	00292278 NS ●	00294278 ●	-	5	-

Antivol / BLOCK

MOBILITÉ

NIVEAU DE SÉCURITÉ 7

GARANTIE 5 ANS

X 2









Antivol très efficace, pour scooter et moto.

	Ø 5,5	Ø 10
A	58	55
B	75	98
C	49	80
D	30	35
ØE	5,5	10
F	7	9

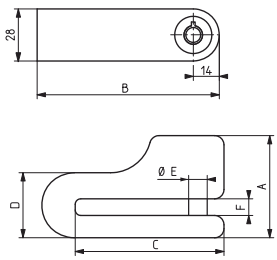

Description/*Description/Descripción*
Corps en alliage moulé. Mécanisme de sûreté à clé tubulaire. 2 clés tubulaires en laiton nickelé.
Moulded alloy body. Safety mechanism with tubular keys. 2 nickel plated brass tubular keys.
Cuerpo de aleación moldeada. Mecanismo de seguridad con llave tubular.2 llaves tubulares de latón niquelado

Finition/*Finish/Acabado*
Laqué jaune - rouge / *Yellow - red lacquered* / Lacado amarillo - rojo

Version/*Option/Versión*
263607 - avec câble, mécanisme à disques, anse inox 2 clés. *263607 - with cable, discs mechanism, 2 keys.* 263607 - con cable, mecanismo de discos, 2 llaves.

Utilisation/*Use/Utilización*
Montage sur disque de frein : Ø 5,5 mm pour scooter - Ø 10 mm pour moto. / *Fitted on disk-break : Ø 5,5 mm for scooter - Ø 10 mm for motobike.* / Montaje en disco de freno : Ø 5,5 mm para scooter - Ø 10 mm para moto.

Designation	Boite	Colis.	Prix	Sachet	Colis.	Prix	Brochable France	Euro 1	Euro 2	Euro 3	Euro 4	Colis.	Prix
ANTIVOL SCOOTER Ø 5,5 mm	-	-	-	-	-	-	00263606	00293074 NS ●	00292074 NS ●	00294074 ●	00295074 NS ●	5	-
ANTIVOL MOTO Ø 10 mm	-	-	-	-	-	-	00263610	00293073 NS ●	00292073 NS ●	00294073 ●	-	5	-
ANTIVOL SCOOTER Ø 5,5 mm avec câble, 2 clés à disque	-	-	-	-	-	-	00263607	00293075 NS ●	00292075 NS ●	00294075 ●	-	5	-

NS Non stocké/Non-stored/Producto no estocado - ● Sur stock Europe Zone 1 et Zone 2, nous consulter pour délai d'approvisionnement - E Epuisement/Stock depletion/Agotamiento del stock

Antivol / TWISTY

MOBILITÉ

NIVEAU DE SÉCURITÉ 8

GARANTIE 10 ANS



Acier gainé PVC

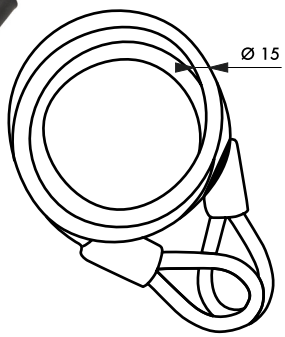

Description/*Description/Descripción*
Câble acier, gainé PVC
Steel cable, PVC sheathed.
Cable acero con revestimiento de PVC
Finition/*Finish/Acabado*
Couleurs assorties
Assorted colours
Colores surtidos
Utilisation/*Use/Utilización*
Cycles - Abris de jardin
Bicycles - Garden shelter
Bicicletas - Refugios de jardin

							Longueur de cable 1,80 m						
							Brochable						
Designation	Boite	Colis.	Prix	Sachet	Colis.	Prix	France	Euro 1	Euro 2	Euro 3	Euro 4	Colis.	Prix
CABLE Ø 15 long. 1,80 m	-	-	-	00915180	7	-	00515180	00592075 ◉	00592075 ◉	00592075 ◉	-	10	-

Antivol / STUNT

MOBILITÉ

NIVEAU DE SÉCURITÉ 8

GARANTIE 10 ANS



Acier gainé PVC

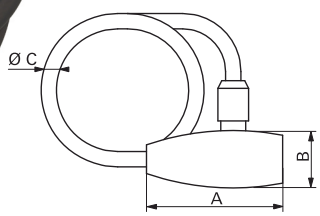

	000624	000625	000626
A	70,8mm	79,8mm	89,3mm
B	33mm	35mm	14,5mm
Ø C	12mm	18mm	25mm
LONG.	0,8m	1m	1,5m

Description/*Description/Descripción*
Câble acier cémenté gainé PVC. 2 clés réversibles.
Case-hardened steel cable coated in PVC. 2 reversible keys.
Cable de acero cementado con funda PVC. 2 llaves reversibles.
Finition/*Finish/Acabado*
Noir
Black
Negro
Utilisation/*Use/Utilización*
Cycles - Motos - Barrières
Bicycles - Motocycles - Fences
Bicicletas - Motos - Barreras

X 2

							Brochable						
Designation	Boite	Colis.	Prix	Sachet	Colis.	Prix	France	Euro 1	Euro 2	Euro 3	Euro 4	Colis.	Prix
ANTIVOL Stunt câble Ø12 long. 0,8 m	-	-	-	-	-	-	00500624 ◉	00500624 ◉	00500624 ◉	00500624 ◉	00500624 ◉	5	-
ANTIVOL Stunt câble Ø18 long.1,00 m	-	-	-	-	-	-	00500625 ◉	00500625 ◉	00500625 ◉	00500625 ◉	00500625 ◉	5	-
ANTIVOL Stunt câble Ø25 long.1,50 m	-	-	-	-	-	-	00500626 ◉	00500626 ◉	00500626 ◉	00500626 ◉	00500626 ◉	5	-

NS Non stocké/Non-stored/Producto no estocado - ◉ Sur stock Europe Zone 1 et Zone 2, nous consulter pour délai d'approvisionnement - E Epuisement/Stock depletion/Agotamiento del stock

Antivol / SCORP

MOBILITÉ

NIVEAU DE SÉCURITÉ 8

GARANTIE 10 ANS



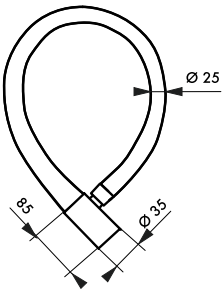

Longueur de cable : 0,85 m

Description/*Description/Descripción*
Câble acier, gainé PVC. Mécanisme à disques avec cache de protection. 2 clés plates en acier nickelé.
Steel cable with PVC sheat. Disc mechanism with protective cover. 2 nickel plated steel keys.
Cable de acero revestimiento de PVC. Mecanismo de discos con tapa de proteccion. 2 llaves de acero niquelado.

X 2

Finition/*Finish/Acabado*
Noir
Black
Negro

Utilisation/*Use/Utilización*
Cycles - Motos - Barrières
Bicycles - Motocycles - Fences
Bicicletas - Motos - Barreras

Designation	Boite	Colis.	Prix	Sachet	Colis.	Prix	Brochable France	Euro 1	Euro 2	Euro 3	Euro 4	Colis.	Prix
ANTIVOL câble Ø 25 long. 0,85 m	-	-	-	-	-	-	00700267 ◉	00700267 ◉	00700267 ◉	-	-	5	-
ANTIVOL câble Ø 25 long. 1,00 m	-	-	-	-	-	-	00700268 ◉	00700268 ◉	00700268 ◉	-	-	5	-

Antivol / UP

MOBILITÉ

NIVEAU DE SÉCURITÉ 8

GARANTIE 2 ANS



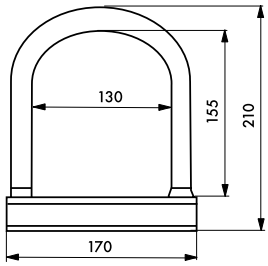

Description/*Description/Descripción*
Corps acier. Anse acier cémenté gainé PVC. Mécanisme à goupilles anti perçage. 3 clés sécurité en laiton nickelé (1 clé à LED).
Steel body. PVC sheathed steel shackle. Anti-drill pin mechanism. 3 nickel plated brass security keys (1 key with LED).
Cuerpo de acero. Arco de acero cementado con revestimiento de PVC. Mecanismo de pasadores antiladrado. 3 llaves seguridad de latón niquelado (1 llave con LED).

X 3

Finition/*Finish/Acabado*
Nickelé
Nickel plated.
Niquelado.

Utilisation/*Use/Utilización*
Cycles
Bicycles
Bicicletas

Designation	Boite	Colis.	Prix	Sachet	Colis.	Prix	Brochable France	Euro 1	Euro 2	Euro 3	Euro 4	Colis.	Prix
Antivol U anse acier gainée Ø 16 larg: 170 mm, Haut : 210 mm	-	-	-	-	-	-	00580210	-	-	-	-	5	-

NS Non stocké/Non-stored/Producto no estocado - ◉ Sur stock Europe Zone 1 et Zone 2, nous consulter pour délai d'approvisionnement - E Epuisement/Stock depletion/Agotamiento del stock

Antivol / ZEBRA

MOBILITÉ

NIVEAU DE SÉCURITÉ 8

GARANTIE 10 ANS



Acier gainé PVC

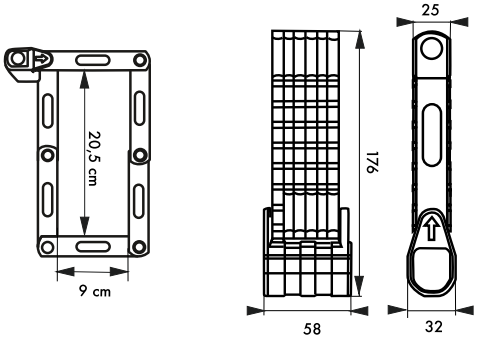

Description/*Description/Descripción*
Antivol pliable. Support de fixation inclus. 3 clés réversibles (avec 1 clé à LED).
Folding anti-theft device. Fitting support included. 3 reversible keys (1 key with LED).
Antirrobo plegable. Soporte de fijación incluido. 3 llaves reversibles (1 llave con LED).

X 3

Finition/*Finish/Acabado*
Noir / *Black* / Negro
Version/*Option/Versión*
A combinaison modifiable 4 viroles
Resettable combinations 4 dials mechanism
Combinación modificable 4 virolas
Utilisation/*Use/Utilización*
Cycles / *Bicycles* / Bicicletas

Designation	Boite	Colis.	Prix	Sachet	Colis.	Prix	Brochable France	Brochable Euro 1	Brochable Euro 2	Brochable Euro 3	Brochable Euro 4	Colis.	Prix
ANTIVOL Zebra à clé	-	-	-	-	-	-	00500620	00500620	00500620	00500620	00500620	5	-

Antivol / ZEBRA

MOBILITÉ

NIVEAU DE SÉCURITÉ 8

GARANTIE 10 ANS



Acier gainé PVC

Combinaison modifiable

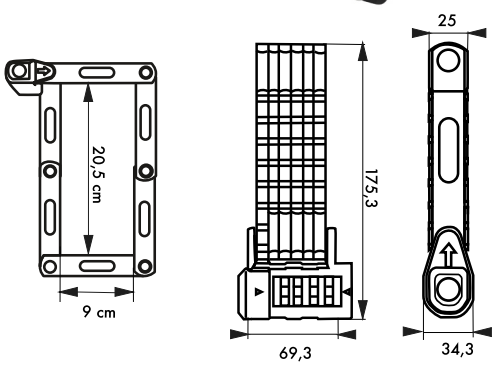

Description/*Description/Descripción*
Antivol pliable. Support de fixation inclus. Mécanisme à combinaison à 4 viroles.
Folding anti-theft device. Fitting support included. Mechanism with 4 dial combination.
Antirrobo plegable. Soporte de fijac incluido. Mecanismo de combinación con 4 virolas.

CODE MODIFIABLE

Finition/*Finish/Acabado*
Noir / *Black* / Negro
Version/*Option/Versión*
A clé
With key
Con llave
Utilisation/*Use/Utilización*
Cycles / *Bicycles* / Bicicletas

Designation	Boite	Colis.	Prix	Sachet	Colis.	Prix	Brochable France	Brochable Euro 1	Brochable Euro 2	Brochable Euro 3	Brochable Euro 4	Colis.	Prix
ANTIVOL Zebra à combinaison modifiable	-	-	-	-	-	-	00500621	00500621	00500621	00500621	00500621	5	-

NS Non stocké/Non-stored/Producto no estocado - ● Sur stock Europe Zone 1 et Zone 2, nous consulter pour délai d'approvisionnement - E Epuisement/Stock depletion/Agotamiento del stock

Antivol / BIKER

MOBILITÉ

NIVEAU DE SÉCURITÉ 9

GARANTIE 10 ANS

Acier gainé PVC





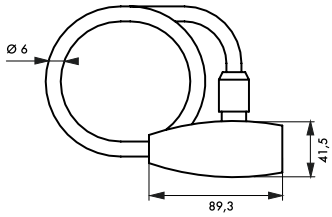

Longueur de cable : 0,9 m

X 2

Description/*Description/Descripción*
Chaîne acier cémenté gainée nylon. 2 clés réversibles.
Case-hardened steel chain coated in nylon. 2 reversible keys.
Cadena de acero cementado con funda nailon. 2 llaves reversibles.

Finition/*Finish/Acabado*
Noir - bande réfléchissante / *Black - high visibility strip*
Negro - banda reflectante

Version/*Option/Versión*
A combinaison modifiable 5 viroles
Resettable combinations 5 dials mechanism
Combinación modificable 5 virolas

Utilisation/*Use/Utilización*
Cycles - Motos - Barrières
Bicycles - Motocycles - Fences
Bicicletas - Motos - Barreras

Designation	Boite	Colis.	Prix	Sachet	Colis.	Prix	Brochable France	Euro 1	Euro 2	Euro 3	Euro 4	Colis.	Prix
ANTIVOL Biker chaîne Carré 6 long.0,9 m	-	-	-	-	-	-	00500623 ◙	00500623 ◙	00500623 ◙	00500623 ◙	00500623 ◙	5	-
ANTIVOL Biker chaîne Carré 6 long.0,9 m à combinaison modifiable	-	-	-	-	-	-	00500622 ◙	00500622 ◙	00500622 ◙	00500622 ◙	00500622 ◙	5	-

Antivol / SCORP

MOBILITÉ

NIVEAU DE SÉCURITÉ 9

GARANTIE 10 ANS



Acier gainé PVC

Antivol avec une résistance accrue grâce au blindage du câble.

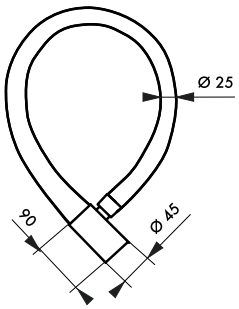

Longueur de cable : 0,85 m

X 2

Description/*Description/Descripción*
Câble blindé Ø 25 mm, gainé PVC. Mécanisme à disques avec cache de protection. 2 clés
Reinforced cable with PVC sheated Ø 25mm. Disc mechanism with protected cover. 2 keys
Cable de acero Ø 25 revestimiento de PVC. Mecanismo de discos con tapa de proteccion. 2 llaves.

Finition/*Finish/Acabado*
Noir / *Black* / Negro

Utilisation/*Use/Utilización*
Cycles - Motos - Barrières
Bicycles - Motocycles - Fences
Bicicletas - Motos - Barreras

Designation	Boite	Colis.	Prix	Sachet	Colis.	Prix	Brochable France	Euro 1	Euro 2	Euro 3	Euro 4	Colis.	Prix
ANTIVOL MOTO cable blindé Ø 25 long. 0,85 m	-	-	-	-	-	-	00703600 ◙	-	00703600 ◙	-	-	5	-
ANTIVOL MOTO cable blindé Ø 25 long. 1,20 m	-	-	-	-	-	-	00703700 ◙	-	00703700 ◙	-	-	5	-

NS Non stocké/Non-stored/Producto no estocado - ◙ Sur stock Europe Zone 1 et Zone 2, nous consulter pour délai d'approvisionnement - E Epuisement/Stock depletion/Agotamiento del stock

Antivol / LOOPS

MOBILITÉ

NIVEAU DE SÉCURITÉ 9

GARANTIE 10 ANS



Acier cémenté gainé PVC

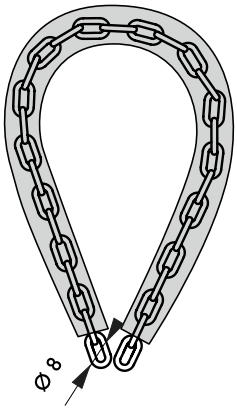

Description/*Description/Descripción*
Chaîne acier cémenté zingué. Gaine PVC
Hardened zinc plated steel chain. PVC sheathed
Cadena de acero cementado cincado. Con revestimiento de PVC
Finition/*Finish/Acabado*
PVC / *PVC* / PVC
Utilisation/*Use/Utilización*
Cycles - Barrières
Bicycles - Fences
Bicicletas - Barreras

X 3

Longueur de chaine : 0,90 m

Designation	Boite	Colis.	Prix	Sachet	Colis.	Prix	Brochable France	Brochable Euro 1	Brochable Euro 2	Brochable Euro 3	Brochable Euro 4	Colis.	Prix
CHAINE MOTO gainée PVC Ø 8 long. 0,90 m cadenas 3 clés	-	-	-	-	-	-	00568558	-	-	-	-	5	-

Antivol / LOOPS

MOBILITÉ

NIVEAU DE SÉCURITÉ 10

GARANTIE 10 ANS



Acier gainé nylon

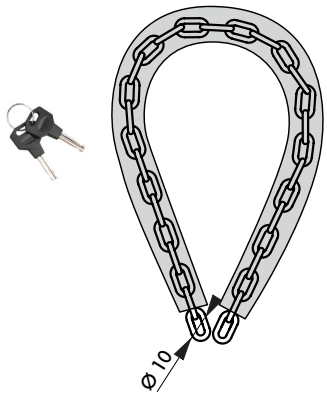

Description/*Description/Descripción*
Chaîne acier cémenté zingué Carré 10 mm. Gaine nylon. Avec cadenas, 2 clés.
Case hardened zinc plated steel chain. Square 10 mm. Nylon sheath. With padlock, 2 keys
Cadena de acero cementado. cincado. Cuadrado 10 mm. Revestimiento de nylon. Con candado , 2 llaves
Finition/*Finish/Acabado*
Noir / *Black* / Negro
Utilisation/*Use/Utilización*
Cycles - Motos - Barrières
Bicycles - Motocycles - Fences
Bicicletas - Motos - Barreras

X 2

Longueur de chaîne : 0,90 m

Designation	Boite	Colis.	Prix	Sachet	Colis.	Prix	Brochable France	Brochable Euro 1	Brochable Euro 2	Brochable Euro 3	Brochable Euro 4	Colis.	Prix
CHAINE gainée nylon 0,90 m - 2 clés	-	-	-	-	-	-	00594461 ◙	00594461 ◙	00594461 ◙	00594461 ◙	00594461 ◙	5	-

NS Non stocké/Non-stored/Producto no estocado - ◙ Sur stock Europe Zone 1 et Zone 2, nous consulter pour délai d'approvisionnement - E Epuisement/Stock depletion/Agotamiento del stock

Antivol / LOOPS

MOBILITÉ

NIVEAU DE SÉCURITÉ 10

GARANTIE 10 ANS

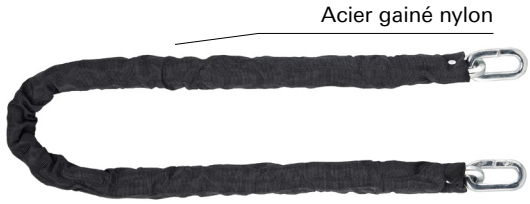

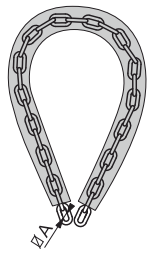

	745412	745415	745425	745315
ØA	10 mm	10 mm	10 mm	10 mm
LONG.	1,20 m	1,50 m	1,50 m	1,50 m

Description/*Description/Descripción*
Chaîne acier cémenté zingué Carré 10 mm. Gaine nylon.
Case hardened zinc plated steel chain Square 10 mm. Nylon sheath.
Cadena de acero cementado cincado. Cuadrado 10 mm. Revestimiento de nylon

Finition/*Finish/Acabado*
Noir / *Black* / Negro

Version/*Option/Versión*
745425 - avec cadenas de 60 mm, anse inox 2 clés, avec protection d'anse.745315 - mécanisme à disques avec cache de protection, anse inox 2 clés.
745425 with 60 mm protected padlock, 2 keys.745315 disc mechanism with protective cover
745425 con candado de 60 mm, arco protegido, 2 llaves.745315 mecanismo de discos con tapa de proteccion

Utilisation/*Use/Utilización*
Cycles - Motos - Barrières
Bicycles - Motocycles - Fences
Bicicletas - Motos - Barreras

Designation	Boite	Colis.	Prix	Sachet	Colis.	Prix	Brochable France	Euro 1	Euro 2	Euro 3	Euro 4	Colis.	Prix
CHAINE gainée nylon 1,20 m	-	-	-	00945412	5	-	00745412	00792077 ●	00792077 ●	00792077 ●	-	5	-
CHAINE gainée nylon 1,50 m	-	-	-	00945415	5	-	00745415 ●	00745415 ●	-	00745415 ●	-	5	-
CHAINE gainée nylon 1,50 m cadenas anse inox 2 clés	-	-	-	-	-	-	00745425	00792076 NS ●	00792076 NS ●	00792076 NS ●	00795076 NS ●	5	-
ANTIVOL chaine gainée nylon 1,50 m anse inox 2 clés	-	-	-	-	-	-	00745315 ●	00745315 ●	00745315 ●	00745315 ●	-	5	-

Antivol / TÊTE D'ATTELAGE

MOBILITÉ

GARANTIE 5 ANS

Antivol pour tête d'attelage remorque non attelée

Acier zingué



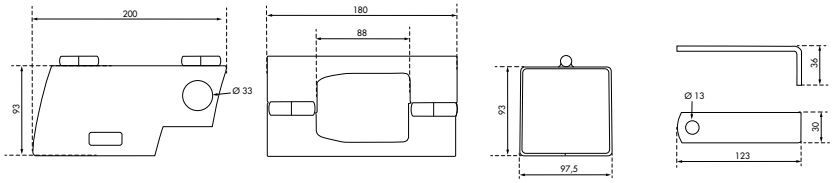

Description/*Description/Descripción*
Corps acier zingué. Possibilité de verrouillage par cadenas anse Ø 12 mm maxi.
Zinc plated steel body. Can be locked by a padlock with a Ø 12 mm shackle maximum
Cuerpo de acero cincado. Posibilidad de bloquear por candado con arco de Ø 12 mm máximum.

Finition/*Finish/Acabado*
Zingué / *Zinc plated* / Cincado

Utilisation/*Use/Utilización*
Antivol pour tête d'attelage remorque non attelée.
Antitheft for coupling head, non-coupled trailer
Antirrobo para cabezal de enganche, remolque en posición no acoplada.

Designation	Boite	Colis.	Prix	Sachet	Colis.	Prix	Brochable France	Euro 1	Euro 2	Euro 3	Euro 4	Colis.	Prix
ANTIVOL tête d'attelage remorque cadenassable	00071031	1	-	-	-	-	00571031 ●	-	-	00594031 ●	-	5	-

NS Non stocké/Non-stored/Producto no estocado - ● Sur stock Europe Zone 1 et Zone 2, nous consulter pour délai d'approvisionnement - E Epuisement/Stock depletion/Agotamiento del stock

Porte cadenas / ŒILLET

ECO



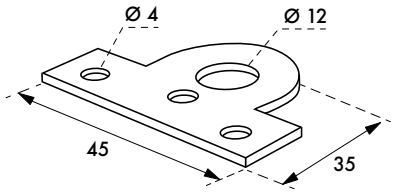

Description/*Description/Descripción*
Platine acier. Fixation par 3 vis (non fournies).
Steel plate. Fixing by 3 screws (not supplied).
Placa de acero. Montaje con 3 tornillos (no suministrados).

Finition/*Finish/Acabado*
Zingué
Zinc plated
Cincado

Version/*Option/Versión*
Conditionnement «Blister» x 4pièces
Blister pack x 4 pieces
Blister x 4 unidades

							Brochable						
Designation	Boite	Colis.	Prix	Sachet	Colis.	Prix	France	Euro 1	Euro 2	Euro 3	Euro 4	Colis.	Prix
OEillet porte cadenas	-	-	-	00987630 E	1	-	00187630	-	-	-	-	4	-

Porte cadenas / A PATTES

ECO

Ce porte cadenas peut se souder sur une porte métallique.



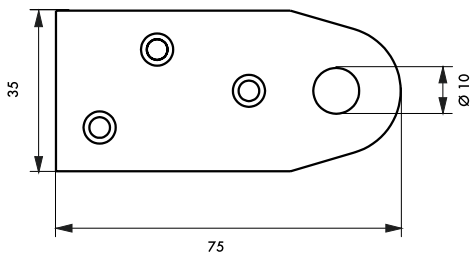

Description/*Description/Descripción*
Acier cémenté
Hardened steel
Acero cementado

Finition/*Finish/Acabado*
Zingué
Zinc plated
Cincado

Utilisation/*Use/Utilización*
Fermeture de coffres. Portes. Pose en feuillure.
Closing for safe. Doors. Suit on rebate door.
Cierre de cajas. Puertas. Instalación en galce

							Brochable						
Designation	Boite	Colis.	Prix	Sachet	Colis.	Prix	France	Euro 1	Euro 2	Euro 3	Euro 4	Colis.	Prix
PATTES acier cémenté zingué 2 pièces	00006912	10	-	00906912 E	20	-	00106912	00193202 NS ●	00192202 NS ●	00194202 ●	-	10	-

NS Non stocké/Non-stored/Producto no estocado - ● Sur stock Europe Zone 1 et Zone 2, nous consulter pour délai d'approvisionnement - E Epuisement/Stock depletion/Agotamiento del stock

Porte cadenas / A RECOUVREMENT

GARANTIE 2 ANS

ECO

Les vis de ce porte cadenas sont protégées en position cadenassée.



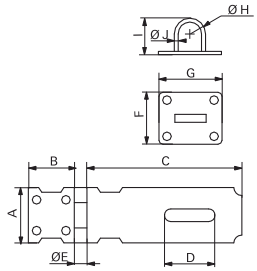

	75 mm	100 mm	125 mm	150 mm
A	28	35	42	42
B	21	30	40	40
C	70	96	120	145
D	24	32	34	34
E	7	8	10	10
F	27	33	38	38
G	32	40	45	45
ØH	12	15	20	20
I	20	23	28	28
ØJ	5	5	6	6

Description/*Description/Descripción*
Acier. Recouvrement des vis en position fermée.
Steel. Screws covered in closed condition
Acero. Recubrimiento de los tornillos en posición cerrada.

Finition/*Finish/Acabado*
Zingué / *Zinc plated* / Cincado

Version/*Option/Versión*
Porte-cadenas 100 mm avec cadenas 40 mm
Hasp 100 mm with padlock 40 mm
Portacandados de 100 mm con candado de 40 mm

Utilisation/*Use/Utilización*
Fermeture de coffres. Portes. / *Closing for safe. Doors*
Cierre de cajas Puertas

Designation	Boite	Colis.	Prix	Sachet	Colis.	Prix	Brochable France	Euro 1	Euro 2	Euro 3	Euro 4	Colis.	Prix
PORTE-CADENAS acier zingué 75 mm	00002139	10	-	00902139 [E]	20	-	00202139	00293430 [NS] [●]	00292430 [NS] [●]	-	-	10	-
PORTE-CADENAS acier zingué 100 mm	00002140	10	-	00902140 [E]	20	-	00202140	00293431 [NS] [●]	00292431 [NS] [●]	-	-	10	-
PORTE-CADENAS acier zingué 125 mm	00002150	10	-	00902150 [E]	20	-	00202150	00293062 [NS] [●]	00292062 [NS] [●]	00294062 [●]	-	10	-
PORTE-CADENAS acier zingué 150 mm	00002160	10	-	00902160 [E]	20	-	00202160	00293063 [NS] [●]	00292063 [NS] [●]	00294063 [●]	-	10	-
KIT PORTE-CADENAS zingué 100 mm cadenas 40mm 2 clés	-	-	-	-	-	-	00216035 [E]	00293066 [E] [NS] [●]	00292066 [E] [NS] [●]	00294066 [E] [●]	-	10	-

Porte cadenas / A RECOUVREMENT

GARANTIE 2 ANS

ECO



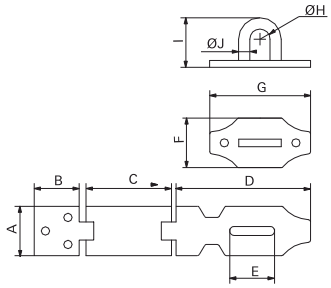

	100	120	140
A	22	22	30
B	20	20	33
C	40	40	50
D	60	80	85
E	20	20	30
F	22	22	30
G	45	45	55
ØH	9	9	14
I	22	22	28
ØJ	2	5	6

Description/*Description/Descripción*
Acier embouti. Recouvrement des vis en position fermée.
Pressed steel. Screws covered in closed condition.
Acero embutido. Recubrimiento de los tornillos en posición cerrada

Finition/*Finish/Acabado*
Laqué noir / *Black lacquered* / Lacado negro

Utilisation/*Use/Utilización*
Fermeture de coffres. Portes.
Closing for safe. Doors
Cierre de cajas. Puertas.

Designation	Boite	Colis.	Prix	Sachet	Colis.	Prix	Brochable France	Euro 1	Euro 2	Euro 3	Euro 4	Colis.	Prix
PORTE-CADENAS recouvrement acier 100 mm	00044100	10	-	00944100 [E]	20	-	00144100	00193061 [NS] [●]	00192061 [NS] [●]	00194061 [●]	-	10	-
PORTE-CADENAS recouvrement acier 120 mm	00044120	10	-	00944120 [E]	20	-	00144120	00193229 [NS] [●]	00192229 [NS] [●]	00194229 [●]	-	10	-
PORTE-CADENAS recouvrement acier 140 mm	00044140	10	-	00944140 [E]	20	-	00144140	00193230 [NS] [●]	00192230 [NS] [●]	00194230 [●]	-	10	-

[NS] Non stocké/Non-stored/Producto no estocado - [●] Sur stock Europe Zone 1 et Zone 2, nous consulter pour délai d'approvisionnement - [E] Epuisement/Stock depletion/Agotamiento del stock

Porte cadenas / A RECOUVREMENT

PROTECT

GARANTIE 5 ANS

Porte cadenas a finition decorative et pose facile.





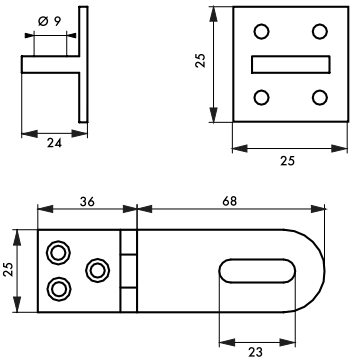

Description/*Description/Descripción*
Aluminium. Recouvrement des vis en position fermée.
Aluminium. Screws covered in closed condition.
Aluminio. Recubrimiento de los tornillos en posición cerrada.

Finition/*Finish/Acabado*
Finition laiton
Brass finish
Acabado en laton

Version/*Option/Versión*
Chromé
Chrome plated
Cromado

Utilisation/*Use/Utilización*
Fermeture de coffres. Portes.
Closing for safe. Doors
Cierre de cajas Puertas

Designation	Boite	Colis.	Prix	Sachet	Colis.	Prix	Brochable France	Brochable Euro 1	Brochable Euro 2	Brochable Euro 3	Brochable Euro 4	Colis.	Prix
PORTE-CADENAS finition laiton	-	-	-	00945300 E	20	-	00145300	00193065 NS ●	00192065 NS ●	00194065 ●	-	10	-
PORTE-CADENAS finition chromé	-	-	-	00945301 E	20	-	00145301	00193066 NS ●	00192066 NS ●	00194066 ●	-	10	-

Porte cadenas / RENFORCE

PROTECT

GARANTIE 5 ANS

Haute protection pour ce porte cadenas specialement concu contre l'arrachement.



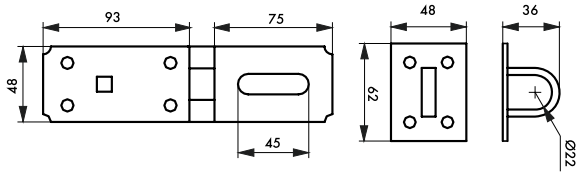

Description/*Description/Descripción*
Acier. Fixation par boulon TRCC traversant.
Steel. Security with head square neck bolt.
Seguridad mediante perno TRC pasante

Finition/*Finish/Acabado*
Zingué / *Zinc plated* / Cincado

Utilisation/*Use/Utilización*
Fermeture de coffres. Portes épaisseur 30 à 50 mm.
Closing for safe. Doors thickness 30 to 50 mm.
Cierre de cajas. Puertas de un espesor de 30 a 50 mm.

Designation	Boite	Colis.	Prix	Sachet	Colis.	Prix	Brochable France	Brochable Euro 1	Brochable Euro 2	Brochable Euro 3	Brochable Euro 4	Colis.	Prix
PORTE-CADENAS renforcé 90 mm	-	-	-	00901970 E	20	-	00201970	00293064 NS ●	00292064 NS ●	00294064 ●	-	10	-
PORTE-CADENAS renforcé 90 mm avec cadenas 40 mm	-	-	-	-	-	-	-	00293065 NS ●	00292065 NS ●	00294065 ●	-	10	-

NS Non stocké/Non-stored/Producto no estocado - ● Sur stock Europe Zone 1 et Zone 2, nous consulter pour délai d'approvisionnement - E Epuisement/Stock depletion/Agotamiento del stock

Porte cadenas / A RECOUVREMENT

RESIST

Haute protection pour ce porte cadenas adaptable sur les portes coulissantes et les portes décalées.



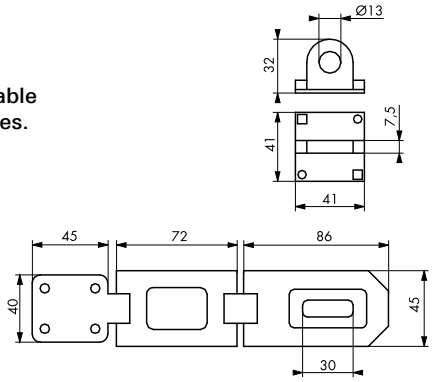

Description/*Description/Descripción*
Acier renforcé cémenté. Recouvrement des vis en position fermée
Hardened steel. Screws covered in closed condition
Acero reforzado cementado. Recubrimiento de los tornillos en posición cerrada

Finition/*Finish/Acabado*
Nickelé. / *Nickel plated. /* Niquelado.
Utilisation/*Use/Utilización*
Protection renforcée pour tous types de fermetures.
Heavy duty security for tough uses.
Protección reforzada para todo tipo de cierres.

							Brochable						
Designation	Boite	Colis.	Prix	Sachet	Colis.	Prix	France	Euro 1	Euro 2	Euro 3	Euro 4	Colis.	Prix
PORTE-CADENAS 160 mm	-	-	-	00910750 E	20	-	00210750	00293401 NS ●	00292401 NS ●	00294401 ●	-	10	-
PORTE-CADENAS 200 mm	-	-	-	00910850 E	20	-	00210850	00293402 NS ●	00292402 NS ●	00294408 ●	-	10	-

Porte cadenas / POUR GRILLE

RESIST



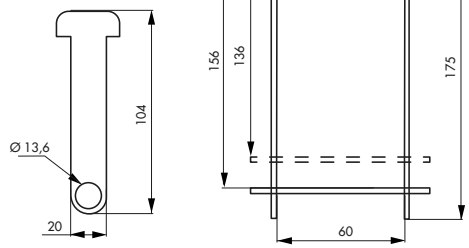



Description/*Description/Descripción*
Acier cémenté. Verrouillage ajustable.
Hardened steel. Adjustable locking.
Acero cementado. Bloqueo ajustable.
Finition/*Finish/Acabado*
Zingué / *Zinc coated /* Cincado

Utilisation/*Use/Utilización*
Protection pour tous types de grilles
Heavy duty security for tough uses
Protección reforzada para todo tipo de cierres

							Brochable						
Designation	Boite	Colis.	Prix	Sachet	Colis.	Prix	France	Euro 1	Euro 2	Euro 3	Euro 4	Colis.	Prix
PORTE-CADENAS pour grille	00013899	1	-	00913899	5	-	00413899 E	00493899 E NS ●	00492899 E NS ●	00494899 E ●	-	1	-

NS Non stocké/Non-stored/Producto no estocado - ● Sur stock Europe Zone 1 et Zone 2, nous consulter pour délai d'approvisionnement - E Epuisement/Stock depletion/Agotamiento del stock

Porte cadenas Renforcé / A RECOUVREMENT

RESIST

GARANTIE 10 ANS



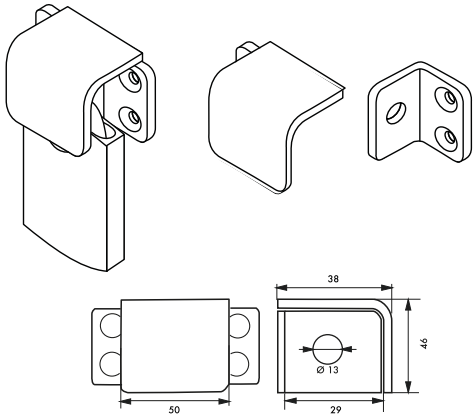

Description/*Description/Descripción*
Acier renforcé cémenté. Recouvrement des vis en position fermée.
Hardened steel. Screws covered in closed condition.
Acero reforzado cementado. Recubrimiento de los tornillos en posición cerrada

Finition/*Finish/Acabado*
Noir / *Black* / Negro
Utilisation/*Use/Utilización*
Protection renforcée pour tous types de fermetures
Heavy duty security for tough uses
Protección reforzada para todo tipo de cierres

Designation	Boite	Colis.	Prix	Sachet	Colis.	Prix	Brochable France	Brochable Euro 1	Brochable Euro 2	Brochable Euro 3	Brochable Euro 4	Colis.	Prix
PORTE-CADENAS renforcé	00013927	1	-	-	-	-	-	-	-	-	-	-	-
PORTE-CADENAS pour porte coulissante - ouverture à gauche	00013928	1	-	-	-	-	-	-	-	-	-	-	-

Porte cadenas Renforcé / A RECOUVREMENT

RESIST

GARANTIE 10 ANS



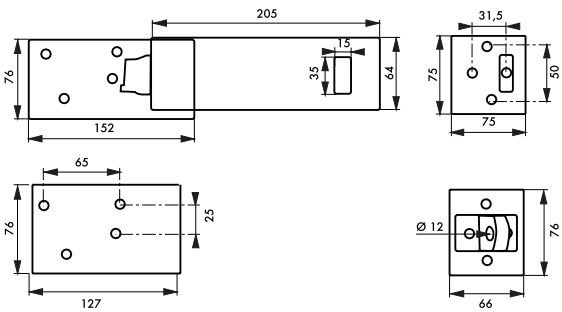

Description/*Description/Descripción*
Acier renforcé cémenté. Recouvrement des vis en position fermée.
Hardened steel. Screws covered in closed condition.
Acero reforzado cementado. Recubrimiento de los tornillos en posición cerrada

Finition/*Finish/Acabado*
Noir / *Black* / Negro
Utilisation/*Use/Utilización*
Protection renforcée pour tous types de fermetures
Heavy duty security for tough uses
Protección reforzada para todo tipo de cierres

Designation	Boite	Colis.	Prix	Sachet	Colis.	Prix	Brochable France	Brochable Euro 1	Brochable Euro 2	Brochable Euro 3	Brochable Euro 4	Colis.	Prix
PORTE-CADENAS renforcé	-	-	-	-	-	-	00413909 E	00413309 E ●	00413309 E ●	00413309 E ●	-	1	-

NS Non stocké/Non-stored/Producto no estocado - ● Sur stock Europe Zone 1 et Zone 2, nous consulter pour délai d'approvisionnement - E Epuisement/Stock depletion/Agotamiento del stock

Porte cadenas / RENFORCE

RESIST



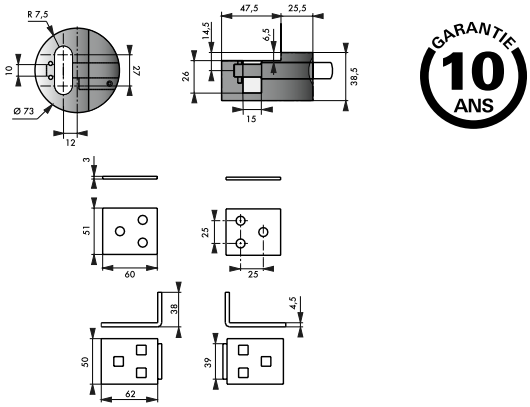

GARANTIE 10 ANS

Description/*Description/Descripción*
Porte-cadenas acier cémenté. Montage par vis TRCC et contre plaque. Cadenas acier cémenté nickelé. Mécanisme à goupilles interchangeable. 2 clés.
Hardened steel hasp. Head square neck bolts fixing with strengthening plate. Hardened nickel plated steel padlock with rekeyable brass cylinder. 2 keys.
Portacandados de acero cementado. Montaje mediante tornillos TRC y contraplaca. Candado de acero cementado niquelado. Mecanismo de pasadores

Finition/*Finish/Acabado*
Chromé / *Nickel plated* / Latón pulido

Version/*Option/Versión*
Avec ou sans cadenas 040350 - avec vis TRCC de 60 mm.
With or without padlock 040350 - with Head square neck bolts fi xing 60 mm
Con o sin candado 040350 - con tornillos TRC 60 mm

Utilisation/*Use/Utilización*
Protection renforcée pour tous types de fermetures
Heavy duty security for tough uses
Protección reforzada para todo tipo de cierres

Designation	Boite	Colis.	Prix	Sachet	Colis.	Prix	Brochable France	Euro 1	Euro 2	Euro 3	Euro 4	Colis.	Prix
KIT PORTE-CADENAS + CADENAS Ø 73 mm 2 clés	00040350	10	-	-	-	-	00240350 E	00293406 E NS ●	00292406 E NS ●	00294406 E ●	-	2	-
PORTE-CADENAS	00030350	10	-	-	-	-	00230350	00293403 NS ●	00292403 NS ●	00294403 ●	-	10	-

Boite à clé / A COMBINAISON

ECO



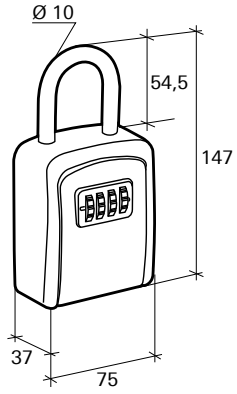

NIVEAU DE SÉCURITÉ 4

GARANTIE 2 ANS



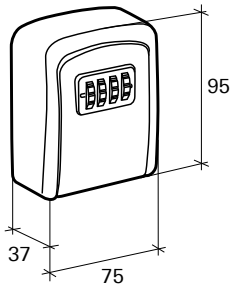

CODE MODIFIABLE

Description/*Description/Descripción*
Corps alliage moulé. Mécanisme à 4 viroles. Combinaison modifiable.
Moulded alloy body. Mechanism with 4 dials. Resettable combination
Cuerpo de aleación moldeado. Mecanismo de 4 virolas. Combinación modifi cable.

Finition/*Finish/Acabado*
Noir - gris / *Black - grey* / Negro - gris.

Version/*Option/Versión*
Avec anse
With shackle
Con arco.

Utilisation/*Use/Utilización*
Stockage de clés / *Key storage.*
Almacenamiento de llaves.

Designation	Boite	Colis.	Prix	Sachet	Colis.	Prix	Brochable France	Euro 1	Euro 2	Euro 3	Euro 4	Colis.	Prix
BOITE À CLÉS avec anse à combinaison	00071035	1	-	-	-	-	00371035	00393295 NS ●	00392295 NS ●	00394295 ●	-	5	-
BOITE À CLÉS à combinaison	00071036	1	-	-	-	-	00371036	00393296 NS ●	00392296 NS ●	00394296 ●	-	5	-

NS Non stocké/Non-stored/Producto no estocado - ● Sur stock Europe Zone 1 et Zone 2, nous consulter pour délai d'approvisionnement - E Epuisement/Stock depletion/Agotamiento del stock

Boite à clé / A COMBINAISON

PROTECT

NIVEAU DE SÉCURITÉ 5

GARANTIE 5 ANS

CODE MODIFIABLE





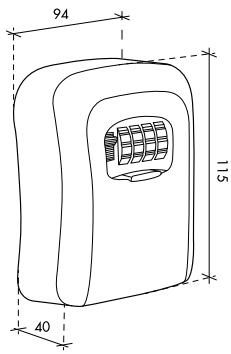

Description/*Description/Descripción*
Corps alliage moulé. Mécanisme à 4 viroles.
Combinaison modifiable.
Moulded alloy body. Mechanism with 4 dials. Resettable combination
Cuerpo de aleación moldeado. Mecanismo de 4 virolas.
Combinación modifi cable.

Finition/*Finish/Acabado*
Noir / *Black* / Negro
Utilisation/*Use/Utilización*
Stockage de clés
Key storage.
Almacenamiento de llaves.

Designation	Boite	Colis.	Prix	Sachet	Colis.	Prix	Brochable France	Euro 1	Euro 2	Euro 3	Euro 4	Colis.	Prix
BOITE À CLÉS murale à combinaison	00071029	1	-	-	-	-	00371029	00393293 NS ●	00392293 NS ●	00394293 ●	-	5	-

Boite à clé / A COMBINAISON

PROTECT

NIVEAU DE SÉCURITÉ 5

GARANTIE 5 ANS

CODE MODIFIABLE





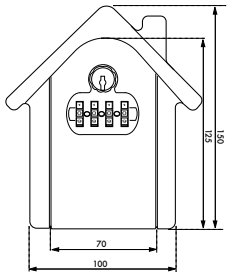

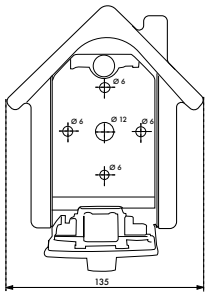

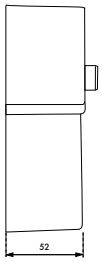

Description/*Description/Descripción*
Coprs alliage moulé. Mécanisme à 4 viroles.
Combinaison modifiable. Ouverture par bouton tournant.
anse inox 2 clés de secours.
Moulded alloy body. Mechanism with 4 dials. Resettable combination. Opening by turning knob. 2 emergency keys.
Cuerpo de aleación.. Mecanismo de 4 virolas.
Combinación modifi cable. Apertura mediante un pomo.
2 llaves de emergencia.

Finition/*Finish/Acabado*
Noir satiné
Black satin
Negro satinado
Utilisation/*Use/Utilización*
Stockage de clés
Key storage.
Almacenamiento de llaves.

Designation	Boite	Colis.	Prix	Sachet	Colis.	Prix	Brochable France	Euro 1	Euro 2	Euro 3	Euro 4	Colis.	Prix
BOITE À CLÉS «maison»	00071037	20	-	-	-	-	-	-	-	-	-	-	-

NS Non stocké/Non-stored/Producto no estocado - ● Sur stock Europe Zone 1 et Zone 2, nous consulter pour délai d'approvisionnement - E Epuisement/Stock depletion/Agotamiento del stock

Boite à clé / A COMBINAISON

PROTECT

NIVEAU DE SÉCURITÉ 5

GARANTIE 5 ANS



CODE MODIFIABLE

Description/*Description/Descripción*
Corps alliage moulé. Mécanisme à 4 viroles.
Combinaison modifiable. Joint d'étanchéité.
Moulded alloy body. Mechanism with 4 dials. Resettable combination. Tightness seal.
Cuerpo de aleación moldeado. Mecanismo de 4 virolas.
Combinación modifi cable. Junta de estanqueidad.

Finition/*NoirBlack*
Finition/ / *Finish/ /* Acabado
Utilisation/*Use/Utilización*
Stockage de clés
Key storage.
Almacenamiento de llaves.

Designation	Boite	Colis.	Prix	Sachet	Colis.	Prix	Brochable France	Brochable Euro 1	Brochable Euro 2	Brochable Euro 3	Brochable Euro 4	Colis.	Prix
BOITE À CLÉS murale combinaison modifiable GM	00071030	1	-	-	-	-	00371030	00393638 NS ●	00392638 NS ●	00394638 ●	-	5	-

Boite à clé / A COMBINAISON

PROTECT

NIVEAU DE SÉCURITÉ 5

GARANTIE 5 ANS



CODE MODIFIABLE

Description/*Description/Descripción*
Corps alliage moulé. Mécanisme à 4 viroles.
Combinaison modifiable. Fixation murale ou utilisation possible avec anse acier amovible.
Moulded alloy body. 4 dials mechanism. Resettable combination. Wall mounting or use with removable steel shackle.
Cuerpo de aleación. Mecanismo de 4 virolas.
Combinación modifi cable. montaje en la pared o uso con arco de acero extraíble

Finition/*Finish/Acabado*
Noir - gris
Black - grey
Negro - gris.
Utilisation/*Use/Utilización*
Stockage de clés
Key storage.
Almacenamiento de llaves.

Designation	Boite	Colis.	Prix	Sachet	Colis.	Prix	Brochable France	Brochable Euro 1	Brochable Euro 2	Brochable Euro 3	Brochable Euro 4	Colis.	Prix
BOITE À CLÉS modulable à combinaison	00071038	20	-	-	-	-	00471038	-	-	-	-	1	-

NS Non stocké/Non-stored/Producto no estocado - ● Sur stock Europe Zone 1 et Zone 2, nous consulter pour délai d'approvisionnement - E Epuisement/Stock depletion/Agotamiento del stock

Boite à clé / A COMBINAISON

PROTECT



NIVEAU DE SÉCURITÉ 7

GARANTIE 5 ANS

	071005	071006	071019
	75	75	75
	130	130	130
	47	47	47
	42	-	-
	40	-	-
	10	-	-

CODE MODIFIABLE

Description/*Description/Descripción*
Corps alliage moulé. Mécanisme à 4 viroles.
Combinaison modifiable. Joint d'étanchéité.
Moulded alloy body. Mechanism with 4 dials. Resettable combination. Tightness seal.
Cuerpo de aleación moldeado. Mecanismo de 4 virolas.
Combinación modificable. Junta de estanqueidad.

Finition/*Finish/Acabado*
Noir / *Black* / Negro

Option/Versión
Fixation murale, avec anse, avec câble.
Wall fitted, with shackle and cable.
Fijación a la pared, con arco, con cable.

Utilisation/*Use/Utilización*
Stockage de clés
Use Key storage
Almacenamiento de llaves

Designation	Boite	Colis.	Prix	Sachet	Colis.	Prix	Brochable France	Euro 1	Euro 2	Euro 3	Euro 4	Colis.	Prix
BOITE À CLÉS avec anse - à combinaison	00071005	1	-	-	-	-	00471005	00493307 NS ●	00492307 NS ●	00494307 ●	-	5	-
BOITE À CLÉS murale à combinaison	00071006	1	-	-	-	-	00371006	00393292 NS ●	00393292 NS ●	00394292 ●	-	5	-
BOITE À CLÉS à câble à combinaison	00071019	1	-	-	-	-	00471019	00493306 NS ●	00492306 NS ●	00494306 ●	-	5	-

Boite à clé / ACCESSOIRE

ECO

N NOUVEAU

GARANTIE 2 ANS





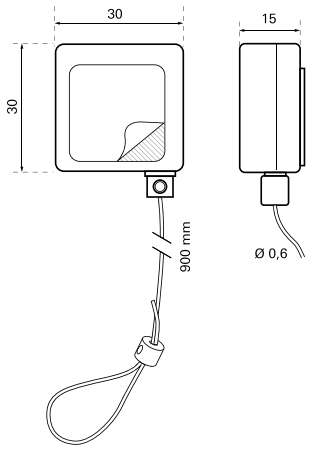

Description/*Description/Descripción*
Corps ABS. Câble acier 0,90m rétractable. Adhésif
ABS body. 0.90m retractable steel cable. Adhesive
Cuerpo ABS. Cable de acero retráctil de 0,90m. Adhesivo

Finition/*Finish/Acabado*
noir
black
Negro

Designation	Boite	Colis.	Prix	Sachet	Colis.	Prix	Brochable France	Euro 1	Euro 2	Euro 3	Euro 4	Colis.	Prix
CABLE enrouleur 0,90m avec adhésif	-	-	-	-	-	-	00198326	-	-	-	-	10	-

NS Non stocké/Non-stored/Producto no estocado - ● Sur stock Europe Zone 1 et Zone 2, nous consulter pour délai d'approvisionnement - E Epuisement/Stock depletion/Agotamiento del stock

Boite à clé / A ENCASTRER

PROTECT

NIVEAU DE SÉCURITÉ 8

GARANTIE 5 ANS





Boîte à clé équipée d'un cylindre à clé plate réversible

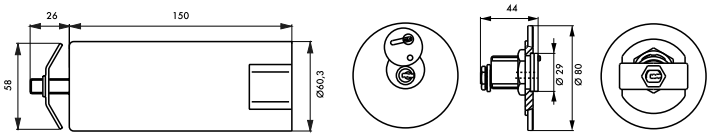

Description/*Description/Descripción*
Cylindre laiton. Mécanisme à 6 goupilles et filtres. Couvercle laiton. Cache entrée laiton à fermeture automatique. Tube inox. Mécanisme protégé contre le vandalisme. 2 clés.
Brass cylinder. Mechanism with 6 pins and filters. Brass cover. Automatically closing brass scutcheon. Stainless steel tube. Vandal-resistant mechanism. 2 keys.
Cilindro de latón. Mecanismo de 6 pasadores y filtros. Tapa de latón. Tapa de entrada de latón con cierre automatico. Mecanismo protegido contra el vandalismo. 2 llave.

Finition/*Finish/Acabado*
Poli, chromé / *Polished, chromium plated* / Pulido, cromado

Utilisation/*Use/Utilización*
Boîte à clés tubulaire démontable
Removable tubular key case
Caja de llaves tubular desmontable

Designation	Boite	Colis.	Prix	Sachet	Colis.	Prix	Brochable France	Euro 1	Euro 2	Euro 3	Euro 4	Colis.	Prix
BOITE À CLÉS à encastrer	00012231	1	-	-	-	-	-	-	-	-	-	-	-

Boite à clé / CP

PROTECT

NIVEAU DE SÉCURITÉ 8

GARANTIE 5 ANS

Boîte à clé avec cylindre interchangeable, possibilité d'installation en s'entrouvant



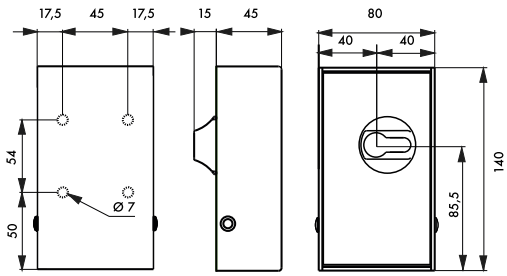

Description/*Description/Descripción*
Coffre cambré en acier zingué. Couvercle abattant. 2 accroches clés. 1/2 cylindre profilé européen. 30 x 10 mm, non livré.
Raised case made of zinc plated steel. Pivoting cover. 2 keys hangers. European profile cylinder 30x10mm, not supplied.
Aja curvada de acero cincado. Tapa abatible. 2 ganchos de llave. Medio cilindro perfilado europeo de 30 x 10 mm, no suministrado.

Finition/*Finish/Acabado*
Laqué epoxy blanc
White epoxy lacquered
Lacado epoxy blanco

Utilisation/*Use/Utilización*
Mise en sécurité des clés
Safe storage Key
Puesta en seguridad de llaves

Designation	Boite	Colis.	Prix	Sachet	Colis.	Prix	Brochable France	Euro 1	Euro 2	Euro 3	Euro 4	Colis.	Prix
BOITE À CLÉS à cylindre profilé	00012232	1	-	-	-	-	-	-	-	-	-	-	-

NS Non stocké/Non-stored/Producto no estocado - ⦿ Sur stock Europe Zone 1 et Zone 2, nous consulter pour délai d'approvisionnement - E Epuisement/Stock depletion/Agotamiento del stock

Coffret de sécurité / A CABLE

PROTECT

NIVEAU DE SÉCURITÉ 6

GARANTIE 5 ANS

CODE MODIFIABLE

Coffret idéal pour stocker en toute sécûrité



Description/*Description/Descripción*
Corps acier embouti. Mécanisme à 3 viroles. Combinaison modifiable. Résistant à l'eau.
Pressed steel body. Mechanism with 3 dials. Resettable combination. Water resistant.
Caja de acero embutido. Mecanismo de 3 virolas. Combinación modificable. Resistente al agua.

Finition/*Finish/Acabado*
Noir mat / *Black matt* / Negro mate

Utilisation/*Use/Utilización*
Mise en sécurité des clés, argent, passeport, …
Safe storage keys, money, passport, ...
Puesta en seguridad de llaves, dinero, pasaporte, ...

Designation	Boite	Colis.	Prix	Sachet	Colis.	Prix	Brochable France	Brochable Euro 1	Brochable Euro 2	Brochable Euro 3	Brochable Euro 4	Colis.	Prix
COFFRET DE SÉCURITÉ à combinaison modifiable avec câble	00071027	1	-	-	-	-	00371027 [E]	00393027 [E] [NS] [●]	00392027 [E] [NS] [●]	00394027 [E] [●]	-	-	-

Antivol / ORDI

PROTECT

DISPONIBLE JUSQU'À ÉPUISEMENT DES STOCKS

GARANTIE 5 ANS

CODE MODIFIABLE

Acier

Alliage moulé

Combinaison modifiable

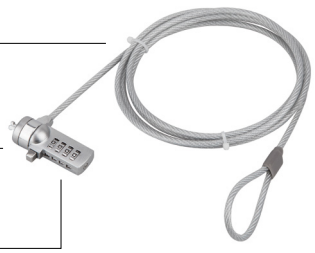

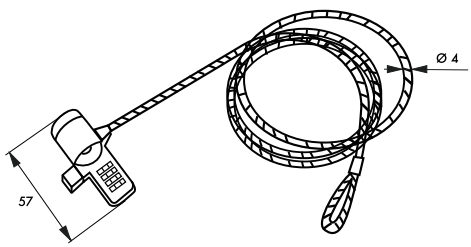

Longueur de cable : 1m 80

Description/*Description/Descripción*
Corps alliage moulé. Câble acier Ø 4 mm long. 1,80m gainé PVC. Mécanisme à 4 viroles. Combinaison modifiable.
Moulded alloy body. Steel cable Ø 4 mm lenght 1,80 m protected by a PVC shell. 4 dial mechanism. Resettable combination.
Cuerpo de aleación moldeada. Cable de acero Ø 4 mm longitud 1,80 m con revestimiento de PVC. Mecanismo con 4 virolas. Combinación modificable.

Finition/*Finish/Acabado*
Nickelé satin
Satin nickel
Niquel satinado

Utilisation/*Use/Utilización*
Antivol pour ordinateur portable
Laptop lock
El robo del ordenador portátil

Designation	Boite	Colis.	Prix	Sachet	Colis.	Prix	Brochable France	Brochable Euro 1	Brochable Euro 2	Brochable Euro 3	Brochable Euro 4	Colis.	Prix
CÂBLE ANTIVOL «Ordi» pour ordinateur portable long. 1,80 m combinaison modifiable	-	-	-	-	-	-	00371004 [E]	00393291 [E] [NS] [●]	00392291 [E] [NS] [●]	00394291 [E] [●]	00395291 [E] [NS] [●]	10	-

[NS] Non stocké/Non-stored/Producto no estocado - [●] Sur stock Europe Zone 1 et Zone 2, nous consulter pour délai d'approvisionnement - [E] Epuisement/Stock depletion/Agotamiento del stock

Designation	Boite	Colis.	Prix	Sachet	Colis.	Prix	Brochable France	Brochable Euro 1	Brochable Euro 2	Brochable Euro 3	Brochable Euro 4	Colis.	Prix
LUBRIFIANT poudre graphite 95 ml pour cylindre	00096005	10	-	00996005	20	-	00296005	00293177 NS ●	00292177 NS ●	00294177 ●	-	10	-
Bloc de sûreté sur numéro pour cadenas à billes	00096004	1	-	-	-	-	-	-	-	-	-	-	-
Supplément pour entr'ouverture (pour quantité < 50 pièces)	00063001	-	-	-	-	-	-	-	-	-	-	-	-
Supplément pour entr'ouverture hors standard (pour quantité < 50 pièces)	00063991	-	-	-	-	-	-	-	-	-	-	-	-
Supplément pour numéro imposé (pour quantité < 50 pièces)	00063091	-	-	-	-	-	-	-	-	-	-	-	-
*Minoration pour clé non fournie (prix net par clé)	00063003	-	-	-	-	-	-	-	-	-	-	-	-
Supplément pour gravure cadenas	00063013	-	-	-	-	-	-	-	-	-	-	-	-
Supplément pour combinaisons ouvrant sur passe-partout cadenas MACH 3 / FEDERAL	00063004	-	-	-	-	-	-	-	-	-	-	-	-
Clé passe-partout cadenas SM/ FEDERAL	00063005	-	-	-	-	-	-	-	-	-	-	-	-
Numérotage du N°de clé sur corps de cadenas	00063006	-	-	-	-	-	-	-	-	-	-	-	-
Numérotage du corps sur code	00063007	-	-	-	-	-	-	-	-	-	-	-	-
Numérotage de la clé sur code	00063008	-	-	-	-	-	-	-	-	-	-	-	-
Supplément pour anse laiton ou inox sur cadenas SM	00063009	-	-	-	-	-	-	-	-	-	-	-	-
Supplément pour mise sur passe-général cadenas TRANSIT 2	00094003	-	-	-	-	-	-	-	-	-	-	-	-
Supplément clé prisonnière pour cadenas NAUTIC 55-65-80	00068003	-	-	-	-	-	-	-	-	-	-	-	-

Notes



Sangle / DE BAGAGE

ECO



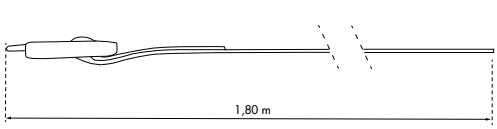

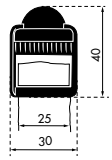

Description/*Description/Descripción*
Sangle polyester, boucle de serrage polyamide.
Polyester strap, platic buckle.
Correa poliester, hebilla de plastico
Finition/*Finish/Acabado*
Rouge
Red.
Rojo.

Utilisation/*Use/Utilización*
Sangle de serrage.
Lashing strap.
Correa de apriete

Designation	Boite	Colis.	Prix	Sachet	Colis.	Prix	Brochable France	Brochable Euro 1	Brochable Euro 2	Brochable Euro 3	Brochable Euro 4	Colis.	Prix
Lot de 2 sangles à bagage 1,80m à boucle plastique	-	-	-	-	-	-	00290634 ◉	00290634 ◉	00290634 ◉	00290634 ◉	-	5	-

Sangle / DE BAGAGE

ECO



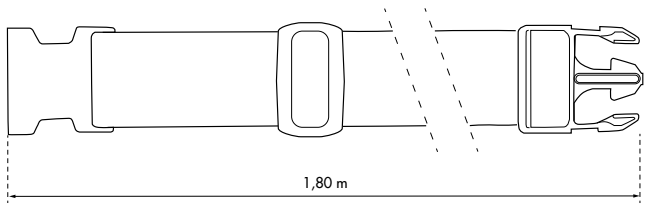

Description/*Description/Descripción*
Sangle polyester, boucle de serrage polyamide.
Polyester strap, platic buckle.
Correa poliester, hebilla de plastico
Finition/*Finish/Acabado*
Rouge
Red.
Rojo.

Utilisation/*Use/Utilización*
Maintien, sécurise et facilite l'identifi cation votre valise.
LasMaintain, secure and facilitate identification of your luggage.
Mantener, asegurar y facilitar la identifi cacion de su equipaje.

Designation	Boite	Colis.	Prix	Sachet	Colis.	Prix	Brochable France	Brochable Euro 1	Brochable Euro 2	Brochable Euro 3	Brochable Euro 4	Colis.	Prix
Lot de 2 sangles à bagage 1,80m à boucle clip fermeturte rapide	-	-	-	-	-	-	00290633 ◉	00290633 ◉	00290633 ◉	00290633 ◉	-	5	-

NS Non stocké/Non-stored/Producto no estocado - ◉ Sur stock Europe Zone 1 et Zone 2, nous consulter pour délai d'approvisionnement - E Epuisement/Stock depletion/Agotamiento del stock

Sangle / A BOUCLE

ECO

GARANTIE 2 ANS



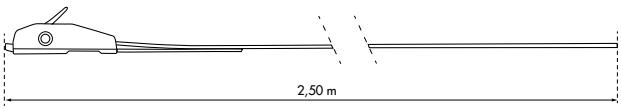

	290601	290602	290603	290604
Larg. (mm)	25	25	25	25
Long. (M)	2,50	2,50	5,00	5,00
Capacité Arrimage (DaN)	245	245	362	362
Norme	EN12195-2:2000			

Description/*Description/Descripción*
Sangle polyester, boucle à came 30mm zamak à dents multiples.
Polyester strap, 30mm alloy buckle.
Correa de poliester, hebilla de aleacion 30mm

Finition/*Finish/Acabado*
Rouge
Red.
Rojo.

Utilisation/*Use/Utilización*
Sangle d'arrimage pour sécuriser et fixer matériels de travail et marchandises sur remorque, coffre de toit.
Lashing strap for securing goods on trailer, roof box.
Correa de amarre para asegurar las mercancias en el remolque, caja de techo.

Designation	Boite	Colis.	Prix	Sachet	Colis.	Prix	Brochable France	Euro 1	Euro 2	Euro 3	Euro 4	Colis.	Prix
Sangle à boucle autoserrante largeur 25mm x 2,50m	-	-	-	-	-	-	00290601 ◉	00290601 ◉	00290601 ◉	00290601 ◉	-	5	-
Set de 2 sangles à boucle autoserrante largeur 25mm x 2,50m	-	-	-	-	-	-	00290602 ◉	00290602 ◉	00290602 ◉	00290602 ◉	-	5	-
Sangle à boucle autoserrante largeur 25mm x 5,00m	-	-	-	-	-	-	00290603 ◉	00290603 ◉	00290603 ◉	00290603 ◉	-	5	-
Set de 2 sangles à boucle autoserrante largeur 25mm x 5,00m	-	-	-	-	-	-	00290604 ◉	00290604 ◉	00290604 ◉	00290604 ◉	-	5	-

NS Non stocké/Non-stored/Producto no estocado - ◉ Sur stock Europe Zone 1 et Zone 2, nous consulter pour délai d'approvisionnement - E Epuisement/Stock depletion/Agotamiento del stock

Sangle / A CLIQUET

ECO

GARANTIE 2 ANS



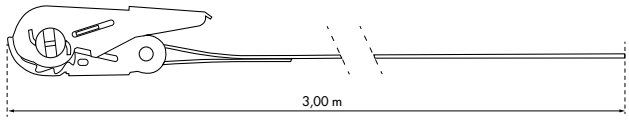

	290605	290606	290607	290608
Larg. (mm)	25	25	25	25
Long. (M)	3,00	5,00	5,00	2 x 3,00 2 x 5,00
Capacité Arrimage (DaN)	490	490	490	490
Norme	EN12195-2:2000			

Description/*Description/Descripción*
Sangle polyester à cliquet.
Polyester ratchet tie down.
Correa de poliester con trinquete.

Finition/*Finish/Acabado*
Rouge
Red.
Rojo.

Utilisation/*Use/Utilización*
Sangle d'arrimage, remorque, déménagement
Trailer lashing strap.
Correa de amarre del remolque.

Designation	Boite	Colis.	Prix	Sachet	Colis.	Prix	Brochable France	Euro 1	Euro 2	Euro 3	Euro 4	Colis.	Prix
Sangle à cliquet largeur 25mm x 3,00m	-	-	-	-	-	-	00290605 ◉	00290605 ◉	00290605 ◉	00290605 ◉	-	5	-
Sangle à cliquet largeur 25mm x 5,00m	-	-	-	-	-	-	00290606 ◉	00290606 ◉	00290606 ◉	00290606 ◉	-	5	-
Set de 2 sangles à cliquet largeur 25mm x 5,00m	-	-	-	-	-	-	00290607 ◉	00290607 ◉	00290607 ◉	00290607 ◉	-	5	-
Lot de 4 sangles à cliquet largeur 25mm (2x3m + 2x5m)	-	-	-	-	-	-	00290608 ◉	00290608 ◉	00290608 ◉	00290608 ◉	-	5	-

NS Non stocké/Non-stored/Producto no estocado - ◉ Sur stock Europe Zone 1 et Zone 2, nous consulter pour délai d'approvisionnement - E Epuisement/Stock depletion/Agotamiento del stock

Sangle / A CLIQUET + CROCHET S

ECO

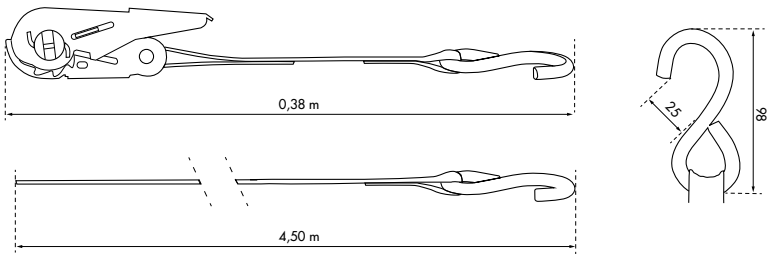







	290609	290610	290611	290612
Larg. (mm)	25	25	25	25
Long. (M)	4,50	4,50	4,50	5,00
Capacité Arrimage (DaN)	245	245	245	343
Norme	EN12195-2:2000			

Description/*Description/Descripción*

Sangle polyester à cliquet avec crochets S.
Sangle polyester à cliquet avec crochets S. Polyester ratchet tie down with S hooks. Correa de poliester con trinquete, ganchos S de acero.
Sangle polyester à cliquet avec crochets S. Polyester ratchet tie down with S hooks. Correa de poliester con trinquete, ganchos S de acero.

Finition/*Finish/Acabado*

290609-290610-290611 : Rouge 290612 : Jaune
290609-290610-290611 : Red 290612 : Jaune/Yellow/ Amarilo.
290609-290610-290611 : Rojo 290612 : Amarilo

Utilisation/*Use/Utilización*

Sangle d'arrimage pour moto, remorque, déménagement.
Lashing strap for motorcycle trailer, trailer, moving truck.
Correa de amarre del remolque de moto, remolque, movimiento.

Designation	Boite	Colis.	Prix	Sachet	Colis.	Prix	Brochable France	Brochable Euro 1	Brochable Euro 2	Brochable Euro 3	Brochable Euro 4	Colis.	Prix
Sangle à cliquet 25mm x 4,50m crochet S - rouge	-	-	-	-	-	-	00290609 ◉	00290609 ◉	00290609 ◉	00290609 ◉	-	5	-
Set de 2 sangles à cliquet 25mm x 4,50m crochet S - rouge	-	-	-	-	-	-	00290610 ◉	00290610 ◉	00290610 ◉	00290610 ◉	-	5	-
Set de 4 sangles à cliquet 25mm x 4,50m crochet S - rouge	-	-	-	-	-	-	00290611 ◉	00290611 ◉	00290611 ◉	00290611 ◉	-	5	-
Set de 2 sangles à cliquet 25mm x 5,00m crochet S - jaune	-	-	-	-	-	-	00290612 ◉	00290612 ◉	00290612 ◉	00290612 ◉	-	5	-

NS Non stocké/Non-stored/Producto no estocado - ◉ Sur stock Europe Zone 1 et Zone 2, nous consulter pour délai d'approvisionnement - E Epuisement/Stock depletion/Agotamiento del stock

Sangle / A CLIQUET + CROCHET S

ECO





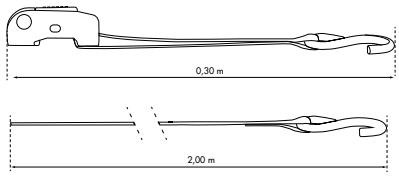

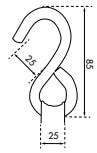

	290613
Capacité Arrimage (DaN)	245
Norme	EN12195-2:2000

Description/*Description/Descripción*
Sangle polyester 25mm x 2,00m à boucle autobloquante avec crochets S caoutchoutés.
Polyester ratchet tie down 25mm x 2,00m, with rubber coated S hooks.
Correa de poliester 25mm x 2,00m con trinquete, ganchos S de acero con cubierta de PVC.

Finition/*Finish/Acabado*
Camouflage
Army camou
Camu

Utilisation/*Use/Utilización*
Sangle d'arrimage, remorque, déménagement.
Lashing strap for trailer, moving truck.
Correa de amarre del remolque, movimiento.

Designation	Boite	Colis.	Prix	Sachet	Colis.	Prix	Brochable France	Brochable Euro 1	Brochable Euro 2	Brochable Euro 3	Brochable Euro 4	Colis.	Prix
Set de 2 sangles à cliquet 25mm x 2,00m crochet S	-	-	-	-	-	-	00290613 ◉	00290613 ◉	00290613 ◉	00290613 ◉	-	5	-

Sangle / A CLIQUET + CROCHET S

ECO





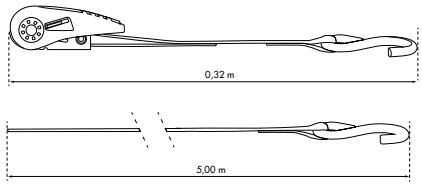

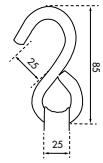

	290614
Capacité Arrimage (DaN)	490
Norme	EN12195-2:2000

Description/*Description/Descripción*
Sangle polyester 27mm x 5,00m à cliquet avec crochets S caoutchoutés.
Polyester ratchet tie down 27mm x 5,00m, with rubber coated S hooks.
Correa de poliester 27mm x 5,00m con trinquete, ganchos S de acero con cubierta de PVC.

Finition/*Finish/Acabado*
Camouflage
Army camou
Camu

Utilisation/*Use/Utilización*
Sangle d'arrimage, remorque, déménagement.
Lashing strap for trailer, moving truck.
Correa de amarre del remolque, movimiento.

Designation	Boite	Colis.	Prix	Sachet	Colis.	Prix	Brochable France	Brochable Euro 1	Brochable Euro 2	Brochable Euro 3	Brochable Euro 4	Colis.	Prix
Set de 2 sangles à cliquet 27mm x 5,00m crochet S	-	-	-	-	-	-	00290614 ◉	00290614 ◉	00290614 ◉	00290614 ◉	-	5	-

NS Non stocké/Non-stored/Producto no estocado - ◉ Sur stock Europe Zone 1 et Zone 2, nous consulter pour délai d'approvisionnement - E Epuisement/Stock depletion/Agotamiento del stock

Sangle / A CLIQUET AUTOMATIQUE

ECO

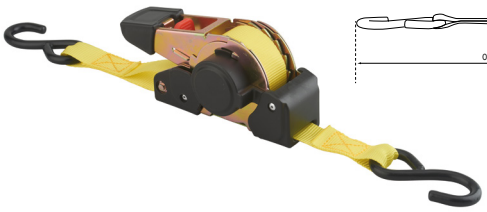

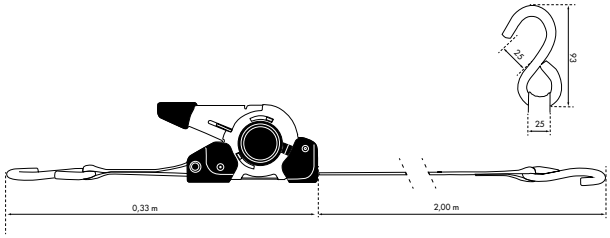

	290615
Capacité Arrimage (DaN)	313
Norme	EN12195-2:2000

Description/*Description/Descripción*
Sangle polyester 25mm x 3,50m à cliquet, enrouleur automatique, avec crochets S caoutchoutés.
Automatic polyester ratchet tie down 25mm x 3,50m, with rubber coated S hooks.
Correa de poliester 25mm x 3,50m con trinquete, sistema retractil, ganchos S de acero con cubierta de PVC.

Finition/*Finish/Acabado*
Jaune
Yellow
Amarillo
Utilisation/*Use/Utilización*
Sangle d'arrimage avec système de réglage automatique.
Lashing strap with automatic adjustment system.
Correa de amarre con sistema de ajuste automático.

Designation	Boite	Colis.	Prix	Sachet	Colis.	Prix	Brochable France	Euro 1	Euro 2	Euro 3	Euro 4	Colis.	Prix
Sangle à cliquet automatique 25mm x 3,50m	-	-	-	-	-	-	00290615	00290615	00290615	00290615	-	5	-

Sangle / A CLIQUET + CROCHET JJ

ECO



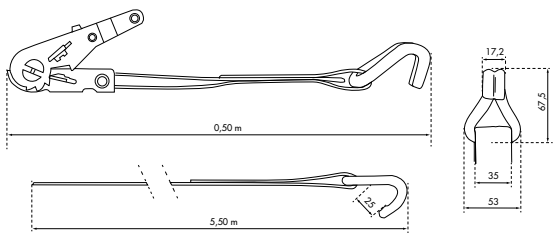

	290617
Capacité Arrimage (DaN)	1000
Norme	EN12195-2:2000

Description/*Description/Descripción*
Sangle polyester 35mm x 6,00m à tendeur à cliquet, avec crochets d'ancrages en JJ (crochet à griffe fermé).
Polyester ratchet tie down 35mm x 6,00m with JJ hooks.
Correa de poliester con trinquete 35mm x 6,00m, ganchos JJ de acero.

Finition/*Finish/Acabado*
Bleu
Blue
Azul
Utilisation/*Use/Utilización*
Système d'arrimage à sangle 2 pièces pour remorque, chantier.
2-piece webbing lashing system for trailers, construction sites.
Sistema de amarre de correas de 2 piezas para remolques, obras de construcción.

Designation	Boite	Colis.	Prix	Sachet	Colis.	Prix	Brochable France	Euro 1	Euro 2	Euro 3	Euro 4	Colis.	Prix
Sangle à cliquet 35mm x 6,00m à crochet JJ	-	-	-	-	-	-	00290617	00290617	00290617	00290617	-	5	-

NS Non stocké/Non-stored/Producto no estocado - ● Sur stock Europe Zone 1 et Zone 2, nous consulter pour délai d'approvisionnement - E Epuisement/Stock depletion/Agotamiento del stock

Sangle / A CLIQUET + CROCHET JJ

ECO



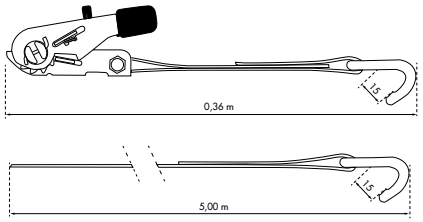

	290618
Capacité Arrimage (DaN)	735
Norme	EN12195-2:2000

Description/*Description/Descripción*
Sangle polyester à tendeur à cliquet, poignée ergonomique PVC, avec crochets d'ancrages en JJ (crochet à griffe fermé).
Polyester ratchet tie down with JJ hooks. Handle with rubber moulded grip.
Correa de poliester con trinquete, ganchos JJ de acero. Mango de PVC.

Finition/*Finish/Acabado*
Rouge
Red
Rojo

Utilisation/*Use/Utilización*
Système d'arrimage à sangle 2 pièces pour remorque, chantier.
2-piece webbing lashing system for trailers, construction sites.
Sistema de amarre de correas de 2 piezas para remolques, obras de construcción.

Designation	Boite	Colis.	Prix	Sachet	Colis.	Prix	Brochable France	Brochable Euro 1	Brochable Euro 2	Brochable Euro 3	Brochable Euro 4	Colis.	Prix
Sangle à cliquet 27mm x 5,00m à crochet JJ	-	-	-	-	-	-	00290618 ◉	00290618 ◉	00290618 ◉	00290618 ◉	-	5	-

Sangle / A CLIQUET + CROCHET JJ

ECO

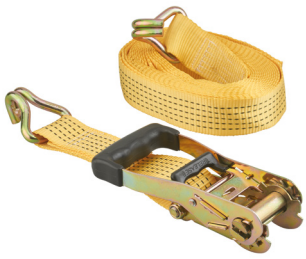

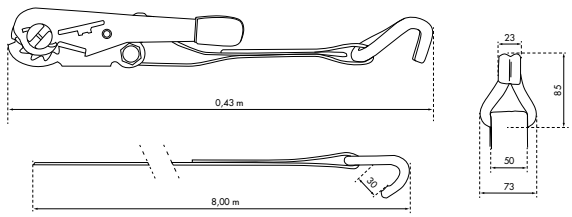

	290616
Capacité Arrimage (DaN)	2450
Norme	EN12195-2:2000

Description/*Description/Descripción*
Sangle polyester à tendeur à cliquet, poignée ergonomique PVC, avec crochets d'ancrages en JJ (crochet à griffe fermé).
Polyester ratchet tie down with JJ hooks. Handle with rubber moulded grip.
Correa de poliester con trinquete, ganchos JJ de acero. Mango de PVC.

Finition/*Finish/Acabado*
Jaune
Yellow
Amarillo

Utilisation/*Use/Utilización*
Système d'arrimage à sangle 2 pièces compatible avec la plupart des moyens de transport.
Lashing strap system compatible with the mean of transport.
Sistema de amarre con correa compatible con los medios de transporte.

Designation	Boite	Colis.	Prix	Sachet	Colis.	Prix	Brochable France	Brochable Euro 1	Brochable Euro 2	Brochable Euro 3	Brochable Euro 4	Colis.	Prix
Sangle à cliquet 50mm x 8,00m à crochet JJ	-	-	-	-	-	-	00290616 ◉	00290616 ◉	00290616 ◉	00290616 ◉	-	5	-

NS Non stocké/Non-stored/Producto no estocado - ◉ Sur stock Europe Zone 1 et Zone 2, nous consulter pour délai d'approvisionnement - E Epuisement/Stock depletion/Agotamiento del stock

Sangle / A CLIQUET + CROCHET J-J

ECO



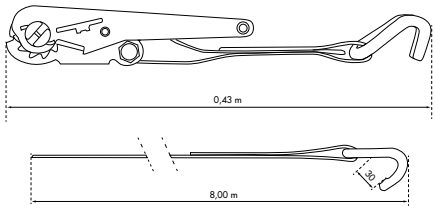

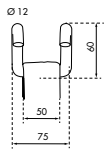

	290619
Capacité Arrimage (DaN)	2450
Norme	EN12195-2:2000

Description/*Description/Descripción*
Sangle polyester 50mm x 8,00m à tendeur à cliquet, avec crochets d'ancrages en J-J (crochet à griff e - bord de rive).
Polyester ratchet tie down 50mm x 8,00m with J-J hooks. Handle with rubber moulded grip.
Correa de poliester con trinquete 50mm x 8,00m, ganchos J-J de acero. Mango de PVC.

Finition/*Finish/Acabado*
Jaune
Yellow
Amarillo

Utilisation/*Use/Utilización*
Système d'arrimage à sangle 2 pièces compatible avec la plupart des moyens de transport. S'accroche sous les chassis des véhicules.
2-piece webbing lashing system compatible with most means of transport. Hangs under vehicle frames.
Sistema de amarre de correas de 2 piezas compatible con la mayoría de los medios de transporte. Se fija en la parte inferior de chasis del vehículo.

Designation	Boite	Colis.	Prix	Sachet	Colis.	Prix	Brochable France	Brochable Euro 1	Brochable Euro 2	Brochable Euro 3	Brochable Euro 4	Colis.	Prix
Sangle à cliquet gainé 50mm x 8,00m à crochet J-J (bord de rive)	-	-	-	-	-	-	00290619 ◘	00290619 ◘	00290619 ◘	00290619 ◘	-	5	-

Sandow / A CROCHET

ECO





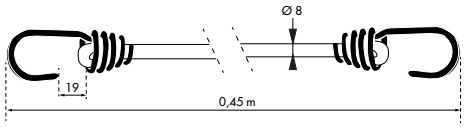

	290620	290621	290622	290623	290624
Ø	8	8	8	8	8
Long.	450	600	800	1000	1200

Description/*Description/Descripción*
Cordon en caoutchouc de latex, crochets acier double
Latex bungee cord, two wire steel hooks.
Tensor de latex con gancho doble de acero.

Finition/*Finish/Acabado*
Violet, jaune, bleu, rouge, orange
Purple, yellow, blue, red, orange
Purpura, amarillo, azul, rojo, naranja.

Utilisation/*Use/Utilización*
Rangement, camping, vélo, trolley,remorque ….
Storage, camping, bike, trailer …
Almacenamiento, camping, bicicleta, remolque …

Designation	Boite	Colis.	Prix	Sachet	Colis.	Prix	Brochable France	Brochable Euro 1	Brochable Euro 2	Brochable Euro 3	Brochable Euro 4	Colis.	Prix
Lot de 2 sandows Ø8mm x 45cm à crochet - violet	-	-	-	-	-	-	00290620 ◘	00290620 ◘	00290620 ◘	00290620 ◘	-	10	-
Lot de 2 sandows Ø8mm x 60cm à crochet - jaune	-	-	-	-	-	-	00290621 ◘	00290621 ◘	00290621 ◘	00290621 ◘	-	10	-
Lot de 2 sandows Ø8mm x 80cm à crochet - bleu	-	-	-	-	-	-	00290622 ◘	00290622 ◘	00290622 ◘	00290622 ◘	-	10	-
Lot de 2 sandows Ø8mm x1,00m à crochet - rouge	-	-	-	-	-	-	00290623 ◘	00290623 ◘	00290623 ◘	00290623 ◘	-	10	-
Lot de 2 sandows Ø8mm x 1,20m à crochet - orange	-	-	-	-	-	-	00290624 ◘	00290624 ◘	00290624 ◘	00290624 ◘	-	10	-

NS Non stocké/Non-stored/Producto no estocado - ◘ Sur stock Europe Zone 1 et Zone 2, nous consulter pour délai d'approvisionnement - E Epuisement/Stock depletion/Agotamiento del stock

Sandow / A CROCHET

ECO



Ø	8	8	8	8
Long.	450	600	800	1000
	x 3	x 3	x 3	x 3

Description/*Description/Descripción*
Cordon en caoutchouc de latex, crochets acier double
Latex bungee cord, two wire steel hooks.
Tensor de latex con gancho doble de acero.

Finition/*Finish/Acabado*
Couleurs assorties
Assorted colors
Colores surtidos
Utilisation/*Use/Utilización*
Rangement, camping, vélo, trolley,remorque ….
Storage, camping, bike, trailer …
Almacenamiento, camping, bicicleta, remolque …

Designation	Boite	Colis.	Prix	Sachet	Colis.	Prix	Brochable France	Brochable Euro 1	Brochable Euro 2	Brochable Euro 3	Brochable Euro 4	Colis.	Prix
Tube de 12 sandows Ø8mm longueurs variées	-	-	-	-	-	-	00290626 ◉	00290626 ◉	00290626 ◉	00290626 ◉	-	5	-

Sandow / PIEUVRE A CROCHET

ECO



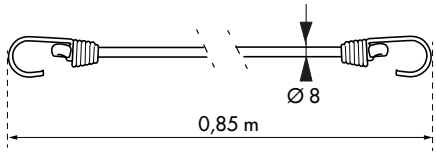

Description/*Description/Descripción*
Cordon en caoutchouc de latex, crochets acier simple Avec anneau central.
Latex bungee cord, one wire steel hooks. With central ring.
Tensor de latex con gancho simple de acero.
Con anillo central.

Finition/*Finish/Acabado*
Bleu
Blue
Azul
Utilisation/*Use/Utilización*
Multiples points d'attaches, idéal pour maintenir une charge sur un vélo, une moto, un quad.
Multiple points of attachment, ideal to maintain a load on a bike, a motorcycle, a quad.
Multiples puntos de sujecion, ideales para mantener una carga en una bicicleta, una motocicleta, quad.

Designation	Boite	Colis.	Prix	Sachet	Colis.	Prix	Brochable France	Brochable Euro 1	Brochable Euro 2	Brochable Euro 3	Brochable Euro 4	Colis.	Prix
Sandow pieuvre Ø8mm x 80cm à crochet	-	-	-	-	-	-	00290631 ◉	00290631 ◉	00290631 ◉	00290631 ◉	-	10	-

NS Non stocké/Non-stored/Producto no estocado - ◉ Sur stock Europe Zone 1 et Zone 2, nous consulter pour délai d'approvisionnement - E Epuisement/Stock depletion/Agotamiento del stock

Sandow / A CROCHET

ECO

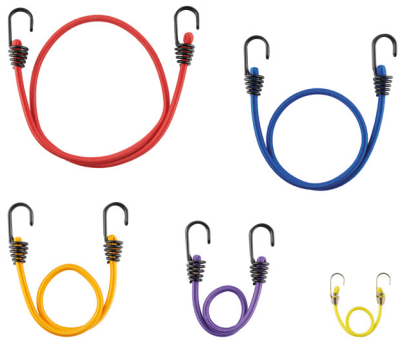

Ø	4	8	8	8	8
Long.	250	450	600	800	1000
	x 2	x 2	x 2	x 2	x 2

Description/*Description/Descripción*
Cordon en caoutchouc de latex plat, crochets plastique.
Latex bungee cord, plastic hooks.
Tensor de latex con ganchos de plastico.

Finition/*Finish/Acabado*
Couleurs assorties
Assorted colors
Colores surtidos

Utilisation/*Use/Utilización*
Rangement, camping, vélo, trolley,remorque ....
Storage, camping, bike, trailer ...
Almacenamiento, camping, bicicleta, remolque ...

Designation	Boite	Colis.	Prix	Sachet	Colis.	Prix	Brochable France	Euro 1	Euro 2	Euro 3	Euro 4	Colis.	Prix
Set de 10 sandows longueurs variées	-	-	-	-	-	-	00290637	-	-	-	-	5	-

Sandow / A CROCHET

ECO





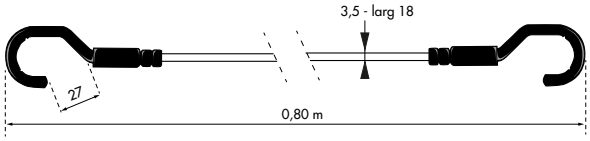

Description/*Description/Descripción*
Cordon en caoutchouc de latex plat, crochets plastique.
Flat latex bungee cord, plastic hooks.
Tensor plano de latex con ganchos de plastico.

Finition/*Finish/Acabado*
Bleu / *Blue* / Azul

Utilisation/*Use/Utilización*
Arrimage plat pour sécuriser les charges sans les endommager. Remorque, vélo, trolley ...
Flat bungee to secure the loads without damaging them. Trailer, bike, trolley ...
Tensor plano para asegurar cargas sin danarlos. Remolque, bicicleta ...

Designation	Boite	Colis.	Prix	Sachet	Colis.	Prix	Brochable France	Euro 1	Euro 2	Euro 3	Euro 4	Colis.	Prix
Lot de 2 sandows plats 18mm x 80cm à crochet	-	-	-	-	-	-	00290627 ◉	00290627 ◉	00290627 ◉	00290627 ◉	-	10	-

NS Non stocké/Non-stored/Producto no estocado - ◉ Sur stock Europe Zone 1 et Zone 2, nous consulter pour délai d'approvisionnement - E Epuisement/Stock depletion/Agotamiento del stock

Sandow / A CROCHET

ECO



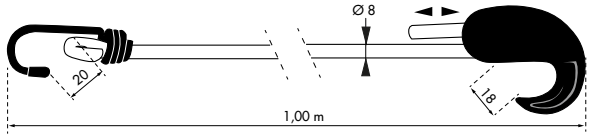

Description/*Description/Descripción*
Cordon en caoutchouc de latex, crochet acier simple et crochet plastique. Ajustable.
Latex bungee cord, single wire steel hook and plastic hook. Adjustable
Tensor de latex con solo gancho de acero y gancho de plastico. Ajustable

Finition/*Finish/Acabado*
Rouge / *Red* / Rojo

Utilisation/*Use/Utilización*
Fixation ajustable de bâche, accessoires de vélo, activités de pleins airs.
Adjustable fi xing for tarpaulin, bike accessory ...
Accesorio de lona ajustable, accesorio de bicicleta…

Designation	Boite	Colis.	Prix	Sachet	Colis.	Prix	Brochable France	Brochable Euro 1	Brochable Euro 2	Brochable Euro 3	Brochable Euro 4	Colis.	Prix
Sandow ajustable Ø8mm x 1,00m à crochet	-	-	-	-	-	-	00290628	00290628	00290628	00290628	-	10	-

Sandow / A CROCHET

ECO



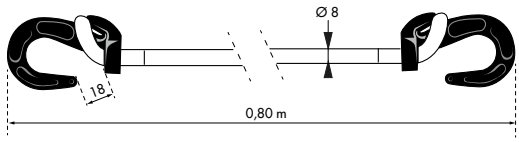

Description/*Description/Descripción*
Cordon en caoutchouc de latex plat, crochets plastique. Ajustable.
Latex bungee cord, plastic hooks. Adjustable.
Tensor de latex con ganchos de plastico. Ajustable.

Finition/*Finish/Acabado*
Vert / *Green* / Verde

Utilisation/*Use/Utilización*
Arrimage ajustable de bagages, vélo, trolley…
Adjustable bungee for luggage, bike, accessory ...
Tensor ajustable de equipaje, accesorio de bicicleta…

Designation	Boite	Colis.	Prix	Sachet	Colis.	Prix	Brochable France	Brochable Euro 1	Brochable Euro 2	Brochable Euro 3	Brochable Euro 4	Colis.	Prix
Sandow Ø8mm x 80cm à crochet+anneau	-	-	-	-	-	-	00290629	00290629	00290629	00290629	-	10	-

NS Non stocké/Non-stored/Producto no estocado - Sur stock Europe Zone 1 et Zone 2, nous consulter pour délai d'approvisionnement - E Epuisement/Stock depletion/Agotamiento del stock

Sandow / A CROCHET

ECO



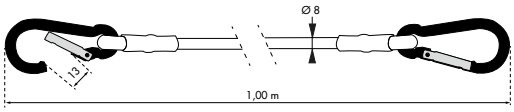

Description/*Description/Descripción*
Cordon en caoutchouc de latex, mousquetons aluminium.
Latex bungee cord, aluminium hooks.
Tensor de latex con ganchos de aluminio.
Finition/*Finish/Acabado*
Bleu / *Blue* / Azul

Utilisation/*Use/Utilización*
Fixation ajustable de bâche, accessoires de vélo, activités de pleins airs.
Adjustable fi xing for tarpaulin, bike accessory ...
Accesorio de lona ajustable, accesorio de bicicleta…

Designation	Boite	Colis.	Prix	Sachet	Colis.	Prix	Brochable France	Brochable Euro 1	Brochable Euro 2	Brochable Euro 3	Brochable Euro 4	Colis.	Prix
Sandow Ø8mm x 80cm à mousqueton	-	-	-	-	-	-	00290630	00290630	00290630	00290630	-	10	-

Sandow / A BOULE

ECO



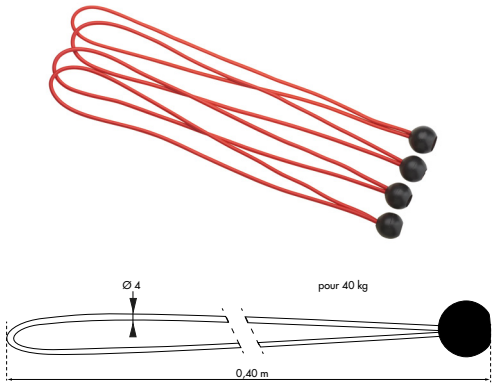

Description/*Description/Descripción*
Cordon en caoutchouc de latex, boule de blocage ABS.
Ball bungee cord.
Tensor elastico con bola de plastico
Finition/*Finish/Acabado*
Rouge
Red
Rojo

Utilisation/*Use/Utilización*
Fixation rapide élastique avec boule de blocage pour bâches, auvents, stores, idéal et polyvalent.
Fast elastic fastening with ball.
Cierre elastico rapido con bola de bloqueo.

Designation	Boite	Colis.	Prix	Sachet	Colis.	Prix	Brochable France	Brochable Euro 1	Brochable Euro 2	Brochable Euro 3	Brochable Euro 4	Colis.	Prix
Lot de 4 tendeurs Ø4mm x 40cm à boule	-	-	-	-	-	-	00290632	00290632	00290632	00290632	-	10	-

NS Non stocké/Non-stored/Producto no estocado - ● Sur stock Europe Zone 1 et Zone 2, nous consulter pour délai d'approvisionnement - E Epuisement/Stock depletion/Agotamiento del stock

Anneau / ARRIMAGE

ECO



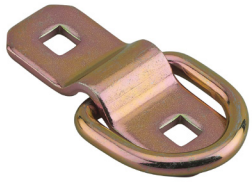

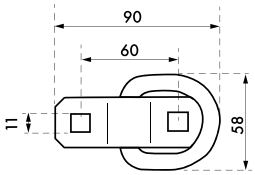

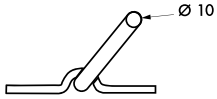

Description/*Description/Descripción*
Platine et anneau acier zingué. Charge de rupture : 2270kg.
Zinc coated steel plate and ring . Break strength : 2270kg.
Pletina y anillo de acero cincado Fuerza de ruptura : 2270kg.
Finition/*Finish/Acabado*
Zingué
Zinc plated
Cincado
Utilisation/*Use/Utilización*
Anneau d'arrimage pour remorque, à boulonner sur ridelles, châssis ou plancher.
Dring tie down anchor for trailer
Anillo de remolque

Designation	Boite	Colis.	Prix	Sachet	Colis.	Prix	Brochable France	Brochable Euro 1	Brochable Euro 2	Brochable Euro 3	Brochable Euro 4	Colis.	Prix
Lot de 2 anneaux d'arrimage Ø10mm	-	-	-	-	-	-	00290635	00293035 NS ●	-	00294035 ●	-	10	-

Anneau / ARRIMAGE

ECO





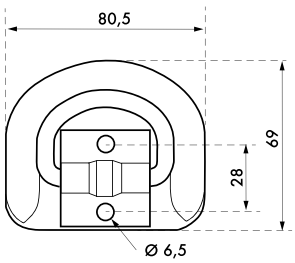

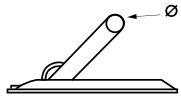

Description/*Description/Descripción*
Platine et anneau acier zingué. Charge de rupture : 1000kg.
Zinc coated steel plate and ring . Break strength : 1000kg.
Pletina y anillo de acero cincado Fuerza de ruptura : 1000kg.
Finition/*Finish/Acabado*
Zingué
Zinc plated
Cincado
Utilisation/*Use/Utilización*
Anneau d'arrimage pour remorque, à boulonner sur ridelles, châssis ou plancher.
Dring tie down anchor for trailer
Anillo de remolque

Designation	Boite	Colis.	Prix	Sachet	Colis.	Prix	Brochable France	Brochable Euro 1	Brochable Euro 2	Brochable Euro 3	Brochable Euro 4	Colis.	Prix
Lot de 2 anneaux d'arrimage Ø7mm	-	-	-	-	-	-	00290636	00293036 NS ●	-	00294036 ●	-	10	-

NS Non stocké/Non-stored/Producto no estocado - ● Sur stock Europe Zone 1 et Zone 2, nous consulter pour délai d'approvisionnement - E Epuisement/Stock depletion/Agotamiento del stock

Notes




DANGER
DO NOT OPERATE
2 1/2"-5"
(63mm-127mm)
This Lockout Device May Only be Removed by:
Name:
Dept:
Expected Completion:
DANGER
VERROUILLÉ NE PAS ENLEVER
Esta etiqueta solo debe ser retirada por:
Nom / Name / Nombre:
POCLET
Dépt / Dept / Departamento:
MAINTENANCE
Valable jusqu'au / Valid until / Válido hasta:
14/09/17

Industrie et consignation

CADENAS INDUSTRIE	213	CONSIGNATION MÉCANIQUE	256
CADENAS DE CONSIGNATION	218	STOCKAGE	259
CONSIGNATION GROUPE DE PERSONNES	233	SAC DE TRANSPORT	262
BOÎTE DE CONSIGNATION	236	ETIQUETTE DE CONSIGNATION	264
CONSIGNATION ÉLECTRIQUE	237	KIT	267
CONSIGNATION ORGANES DE COMMANDES	247	BOÎTE À CLÉS	273
CONSIGNATION POUR FLUIDES	250	SCELLÉ	274
CONSIGNATION PNEUMATIQUE	255		

Sommaire détaillé par produit
page suivante

Industrie et consignation

CADENAS INDUSTRIE

Cadenas d'artillerie	213
407 CP à cylindre profilé	215
CP à cylindre profilé	216
740 - 740 P	217
741 - 740 P	217

CADENAS DE CONSIGNATION

Cadenas corps laiton anse inox	218
Coque pour cadenas	219
Corps ABS acier inox / nylon	220
Corps ABS anse inox / nylon	224
Corps ABS acier inox / nylon	226
Corps ABS câble inox	227
Corps ABS câble acier	228
Anneau de clé	231
Bumper pour cadenas	232

CONSIGNATION GROUPE DE PERSONNES

Mâchoire nylon	234

BOÎTE DE CONSIGNATION

Boîte de collecte de clés	236

CONSIGNATION ÉLECTRIQUE

Verrouillage Mini disjoncteur 11 mm	237
Verrouillage Mini disjoncteur 12,7 mm	237
Verrouillage Mini disjoncteur Push-out 11mm	238
Verrouillage Mini disjoncteur Push-in	238
Verrouillage Mini disjoncteur Push 20mm	238
Verrouillage universel	239
Verrouillage universel 2 positions	240
Verrouillage double	240
Verrouillage mini disjoncteur 20 mm	241
Verrouillage interrupteur 220/280V	241
Verrouillage à levier moyen	242
Verrouillage pour levier 10 à 17 mm	242
Verrouillage ajustable	243
Verrouillage à levier large	243
Boitier moulé 3 trous	244
Verrouillage interrupteur 380/600V	244
Verrouillage disjoncteur à bascule	245
Verrouillage disjoncteur à bascule	245
Consignation de section	246
Verouillage disjoncteur magnéto-thermique PM	246

CONSIGNATION ORGANES DE COMMANDES

Bloque bouton	247
Consignation arrêt d'urgence	248
Sac de consignation	249
Consignation de prise	249

CONSIGNATION POUR FLUIDES

Consignation de vanne à volant 250
Consignation de vanne ajustable 251
Consignation de vanne 1/4 de tour 251
Consignation de vanne 1/4 de tour métal 252
Consignation de vanne 1/4 de tour PP 252
Consignation de vanne 1/4 de tour 253
Consignation de vanne papillon 254
Consignation universelle pour vanne 254
Consignation de vanne de gaz 255

CONSIGNATION PNEUMATIQUE

Consignation 4 cadenas 255
Consignation nylon 256

CONSIGNATION MÉCANIQUE

Cable ajustable 0,30 m 256
Cable ajustable 0,60 m 257
Cable ajustable 1,80 m 257
Cable ajustable 2 m 257
Cable ajustable 1,80 m 257
Cable ajustable 4 m 258

STOCKAGE

Armoire pour cadenas 259
Armoire de consignation 260
Station de stockage 261

SAC DE TRANSPORT

Sac de transport 262
Trousse de transport 262
Sac banane 262
Sac 262
Ratelier de transport 263

ETIQUETTE DE CONSIGNATION

Etiquette plastifiée 3 langues 264
Etiquette PP 265
Support tag échaffaudage 266

KIT

Kit maintenance électrique 267
Kit cadenas 271
Kit maintenance plomberie 272

BOÎTE À CLÉS

Boîte à clé de secours 273

SCELLÉ

Plomb scellé 274
Plomb scellé cadenas 274
Scellé métallique 275
Scellé métallique lockseal 276

Cadenas de sûreté / D ARTILLERIE

ECO



00010290



00012290





Description/*Description/Descripción*
Corps laiton massif. Anse acier zingué. Condamnation par triangle. 1 Clé (sauf conditionnement boîte, livré sans clé).
Solid brass body. Zinc plated steel shackle. Closing by triangle. 1 Key (excluding packaging box, delivered without key).
Cuerpo de latón macizo. Arco de acero cincado. Condenación por triángulo. 1 Llave (excepto caja de embalaje entrega sin llave).

Finition/*FinishAcabado*
Laiton
Brass
Latón

Version/*Option/Versión*
Anse laiton. Talon droit ou coudé. Vis triangle. Vis demi-lune. Vis carré.
Brass shackle. Straight or bended heel. Triangular screw. Semi-round screw. Square screw.
Arco de latón. Talón recto o acodado. Tornillo triángulo. Tornillo media luna. Tornillo cuadrado.

Utilisation/*Use/Utilización*
Intérieur : anse acier. Extérieur : anse laiton.
Indoor: steel shackle. Outdoor: brass shackle.
Interior : arco de acero. Exterior : arco de latón.

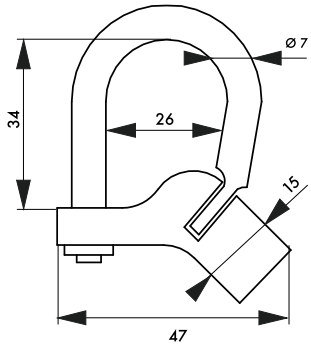

00010290

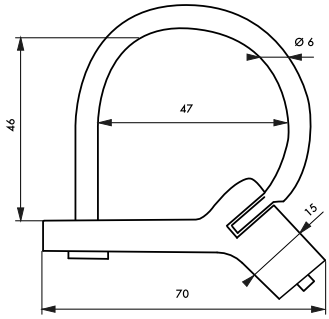

00012290

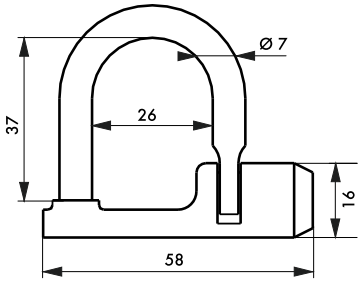

00010390

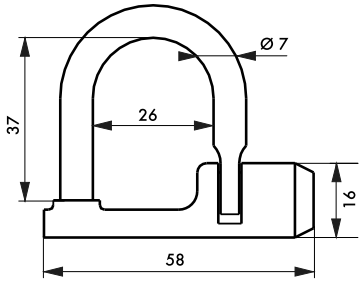

00011390

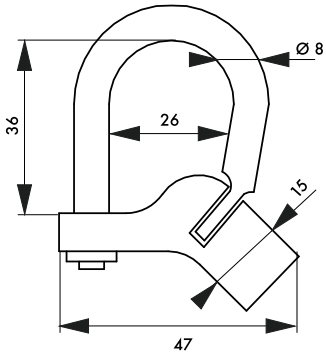

00011290

Designation	Boite	Colis.	Prix	Sachet	Colis.	Prix	Brochable France	Brochable Euro 1	Brochable Euro 2	Brochable Euro 3	Brochable Euro 4	Colis.	Prix
CADENAS 29 à talon coudé anse acier triangle 5 mm	00010290	10	-	00910290 [E]	10	-	00110290	-	-	-	-	10	-
CADENAS 129 à talon coudé anse acier vis demi-lune	00010291	10	-	-	-	-	-	-	-	-	-	-	-
CADENAS 329 à talon droit anse acier triangle 5 mm	00010390	10	-	-	-	-	-	-	-	-	-	-	-
CADENAS 29 C à talon coudé anse laiton triangle 5 mm	00011290	10	-	-	-	-	-	-	-	-	-	-	-
CADENAS 129 C à talon coudé anse laiton vis demi-lune	00011291	10	-	-	-	-	-	-	-	-	-	-	-
CADENAS 329 C à talon droit anse laiton triangle 5 mm	00011390	10	-	-	-	-	-	-	-	-	-	-	-
CADENAS 629 C GM à talon coudé anse laiton triangle 5 mm	00012290	10	-	-	-	-	-	-	-	-	-	-	-
CLÉ pour cadenas triangulaire 5 mm	00010000	10	-	-	-	-	-	-	-	-	-	-	-
CLÉ pour cadenas demi-lune	00010001	10	-	-	-	-	-	-	-	-	-	-	-
CLÉ pour cadenas carré	00010002	10	-	-	-	-	-	-	-	-	-	-	-
CLÉ triangle 4 mm	00010004	10	-	-	-	-	-	-	-	-	-	-	-

[NS] Non stocké/Non-stored/Producto no estocado - [●] Sur stock Europe Zone 1 et Zone 2, nous consulter pour délai d'approvisionnement - [E] Epuisement/Stock depletion/Agotamiento del stock

Cadenas d'ARTILLERIE

ECO







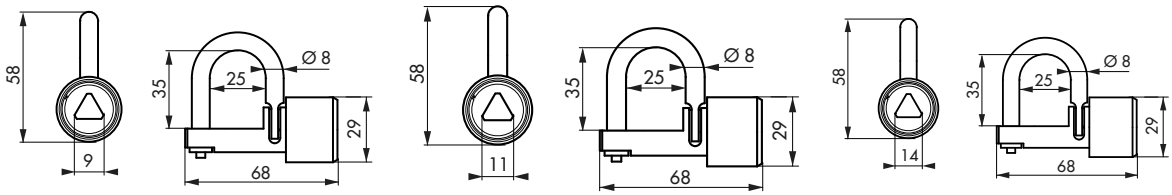

Description/*Description/Descripción*
Corps laiton massif. Anse laiton. Condamnation par triangle. Livré sans clé
Solid brass body. Brass shackle. Closing by triangle.
Cuerpo de latón macizo. Arco de latón. Condenación portriángulo.

Finition/*Finish/Acabado*
Laiton
Brass
Latón

Utilisation/*Use/Utilización*
Extérieur
Outdoor
Exterior

Designation	Boite	Colis.	Prix	Sachet	Colis.	Prix	Brochable					Colis.	Prix
							France	Euro 1	Euro 2	Euro 3	Euro 4		
CADENAS talon droit anse laiton triangle 9 mm	00011394	10	-	-	-	-	-	-	-	-	-	-	-
CADENAS talon droit anse laiton triangle 11 mm	00011395	10	-	-	-	-	-	-	-	-	-	-	-
CADENAS talon droit anse laiton triangle 14 mm	00011396	10	-	-	-	-	-	-	-	-	-	-	-
CLÉ triangle 9 mm	00013923	10	-	-	-	-	-	-	-	-	-	-	-
CLÉ triangle 11 mm	00013924	10	-	-	-	-	-	-	-	-	-	-	-
CLÉ triangle 14 mm	00013925	10	-	-	-	-	-	-	-	-	-	-	-

NS Non stocké/Non-stored/Producto no estocado - ⦿ Sur stock Europe Zone 1 et Zone 2, nous consulter pour délai d'approvisionnement - E Epuisement/Stock depletion/Agotamiento del stock

Cadenas de sûreté / 407 CP

PROTECT





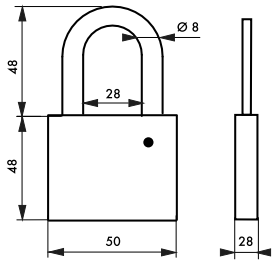

Description/*Description/Descripción*
Corps laiton. Anse acier cémenté. Verrouillage par le panneton du cylindre. Trou d'écoulement d'eau. Fourni avec accessoires de montage du cylindre. A équiper d'un cylindre profilé 30x10 à panneton orientable (non fourni).
Compact brass body. Stainless steel shackle. Locking by driver cam. Safety device against drawing. Anti corrosion. Flow through water hole. Provided with driver and retaining sleeve. Use an adjustable drive cam cylinder 30x10 mm (not included).
Cuerpo de latón macizo. Arco de acero cementado. Bloqueo por la paletón del cilindro. Orificio de circulación de agua. Suministrado con accesorios de montaje del cilindro. Para cilindro perfilado europeo 30x10 mm ajustable (no incluido).

Finition/*Finish/Acabado*
Laiton
Brass
Latón pulido
Utilisation/*Use/Utilización*
Industrie
Industry
Industria

Designation	Boite	Colis.	Prix	Sachet	Colis.	Prix	Brochable					Colis.	Prix
							France	Euro 1	Euro 2	Euro 3	Euro 4		
CADENAS CP 50mm - sans cylindre	00099407	1	-	-	-	-	-	-	-	-	-	-	-

NS Non stocké/Non-stored/Producto no estocado - ● Sur stock Europe Zone 1 et Zone 2, nous consulter pour délai d'approvisionnement - E Epuisement/Stock depletion/Agotamiento del stock

Cadenas de sûreté / CP

RESIST



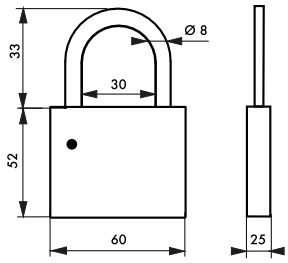

Description/*Description/Descripción*

Corps laiton. Anse inox. Verrouillage par le panneton du cylindre. Haute résistance contre l'arrachement. Anti-corrosion. Trou d'écoulement d'eau. Fourni avec accessoires de montage du cylindre. A équiper d'un cylindre profilé 30x10mm à panneton orientable (non fourni).

Compact brass body. Stainless steel shackle. Locking by driver cam. Safety device against drawing. Anti corrosion. Flow through water hole. Provided with driver and retaining sleeve. Use an adjustable drive cam cylinder 30x10 mm (not included).

Cuerpo de latón macizo. Arco de acero inoxidable. Bloqueo por la paletón del cilindro. Alta resistencia contra el arrancamiento. Anti corrosión. Orificio de circulación de agua. Suministrado con accesorios de montaje del cilindro. Para cilindro perfilado europeo 30x10 mm ajustable (no incluido).

Finition/*Finish/Acabado*

Laiton

Brass

Latón pulido

Utilisation/*Use/Utilización*

Industrie

Industry

Industria

Designation	Boite	Colis.	Prix	Sachet	Colis.	Prix	Brochable France	Euro 1	Euro 2	Euro 3	Euro 4	Colis.	Prix
CADENAS CP anse inox sans cylindre	00099601 NS	1	-	-	-	-	-	-	-	-	-	-	-
Cadenas CP anse haute inox sans cyl. E	00099602 NS	1	-	-	-	-	-	-	-	-	-	-	-
1/2 CYLINDRE 30 x10 mm nickelé panneton orientable 4 clés	00018739	1	-	-	-	-	-	-	-	-	-	-	-

NS Non stocké/Non-stored/Producto no estocado - ⦿ Sur stock Europe Zone 1 et Zone 2, nous consulter pour délai d'approvisionnement - E Epuisement/Stock depletion/Agotamiento del stock

Cadenas de sûreté / 740 - 740P

RESIST

GARANTIE 10 ANS







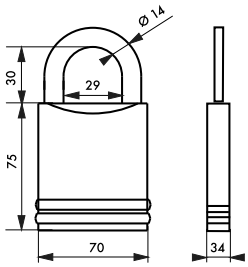

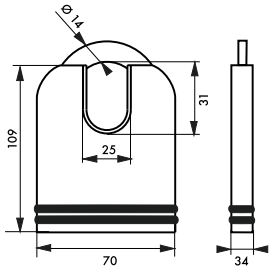

Description/*Description/Descripción*
Corps acier cémenté + traitement PVD (procédé de métallisation contre la corrosion). Anse molybdène + traitement PVD. A équiper d'un cylindre profilé européen Atlantic ou Atlantic M 38x10mm avec panneton orientable à 7H.
Case-hardened steel body + PVD treatment (steel rust-proof treatment) Molybdenum shackle + PVD treatment. To be fitted with a profiled European cylinder Atlantic or Atlantic M with orientable bit 38x10mm at 7H.
Cuerpo de acero cementado + tratamiento PVD (procedimiento de metalización contra la corrosión). Arco de molibdeno + tratamiento PVD. Equipar con un cilindro de perfil europeo Atlantic o Atlantic M con paletón orientable 38x10 mm 7H.

Finition/*Finish/Acabado*
Nickel satin
Nickel satin
Níquel satinado
Version/*Option/Versión*
Possibilité d'adaptateur pour cylindre 35mm
Adaptor for 35mm cylinder available
Adaptador para cilindro de 35 mm disponible
Utilisation/*Use/Utilización*
Chantier
Construction sites
Obras de construcción

Designation	Boite	Colis.	Prix	Sachet	Colis.	Prix	Brochable					Colis.	Prix
							France	Euro 1	Euro 2	Euro 3	Euro 4		
CADENAS 740 sans cylindre	00099740	10	-	-	-	-	-	-	-	-	-	-	-
CADENAS 740P sans cylindre	00099741	10	-	-	-	-	-	-	-	-	-	-	-

NS Non stocké/Non-stored/Producto no estocado - ● Sur stock Europe Zone 1 et Zone 2, nous consulter pour délai d'approvisionnement - E Epuisement/Stock depletion/Agotamiento del stock

Cadenas de CONSIGNATION

RESIST





	006422 007422	006460 007460
	40	40
	42	42
	16	16
	22	60
	22	22
	5	5
Goup.	5	5

Description/*Description/Descripción*
Corps laiton monobloc. Anse acier inoxydable. Mécanisme à goupilles. Double ancrage par billes. Trou d'écoulement d'eau. Clé « prisonnière » : Le cadenas doit être fermé pour reprendre la clé. 1 clé laiton.
Compact brass body. Stainless steel shackle. Pin mechanism. Double bolt locking. Flow through water hole. The padlock must be closed to remove the key. 1 brass key.
Cuerpo de latón monobloque. Arco de acero inoxidable. Mecanismo de pasadores. Doble anclaje mediante pestillos. Orificio de circulación de agua. El candado tiene que estar cerrado para recoger la llave. 1 llave de latón.

Finition/*Finish/Acabado*
Laiton poli
Polished brass
Latón pulido
Version/*Option/Versión*
Avec bumper
With bumper
Con bumper
Utilisation/*Use/Utilización*
Consignation
Safety lock-out
Consignación

Designation	Boite	Colis.	Prix	Sachet	Colis.	Prix	Brochable France	Brochable Euro 1	Brochable Euro 2	Brochable Euro 3	Brochable Euro 4	Colis.	Prix
CADENAS 40 mm anse inox Ø 5	00006422 NS	10	-	-	-	-	-	-	-	-	-	-	-
CADENAS 40 mm anse 1/2 haute inox Ø 5	00006460 NS	10	-	-	-	-	-	-	-	-	-	-	-
CADENAS 40 mm avec bumper anse inox Ø 5	00007422 NS	10	-	-	-	-	-	-	-	-	-	-	-
CADENAS 40 mm avec bumper anse 1/2 haute inox Ø 5	00007460 NS	10	-	-	-	-	-	-	-	-	-	-	-

NS Non stocké/Non-stored/Producto no estocado - ⦿ Sur stock Europe Zone 1 et Zone 2, nous consulter pour délai d'approvisionnement - E Epuisement/Stock depletion/Agotamiento del stock

Accessoire de cadenas de CONSIGNATION

RESIST





exemple d'utilisation

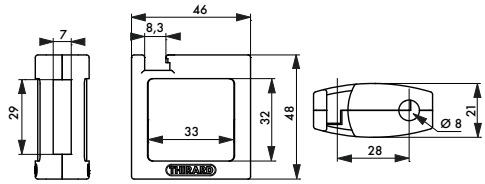



Description/*Description/Descripción*
Corps ABS.
ABS shell.
Cuerpo ABS.

Finition/*Finish/Acabado*
Gris, rouge, orange, jaune, vert, bleu, noir
Grey, red, orange, yellow, green, blue, black.
Gris, rojo, naranja, amarillo, verde, azul, negro.

Utilisation/*Use/Utilización*
Pour cadenas MACH3 standard et de consignation sans bumper
For standard and lock-out MACH3 padlock without bumper
Para el candado MACH3 estándar y de consignación sin bumper

							Brochable						
Designation	Boite	Colis.	Prix	Sachet	Colis.	Prix	France	Euro 1	Euro 2	Euro 3	Euro 4	Colis.	Prix
Ensemble coque ABS AV + AR grise pour cadenas M3 - 40 mm	00084713	1	-	-	-	-	-	-	-	-	-	-	-
Ensemble coque ABS AV + AR rouge pour cadenas M3 - 40 mm	00084714	1	-	-	-	-	-	-	-	-	-	-	-
Ensemble coque ABS AV + AR orange pour cadenas M3 - 40 mm	00084715	1	-	-	-	-	-	-	-	-	-	-	-
Ensemble coque ABS AV + AR jaune pour cadenas M3 - 40 mm	00084716	1	-	-	-	-	-	-	-	-	-	-	-
Ensemble coque ABS AV + AR verte pour cadenas M3 - 40 mm	00084717	1	-	-	-	-	-	-	-	-	-	-	-
Ensemble coque ABS AV + AR bleue pour cadenas M3 - 40 mm	00084718	1	-	-	-	-	-	-	-	-	-	-	-
Ensemble coque ABS AV + AR noire pour cadenas M3 - 40 mm	00084719	1	-	-	-	-	-	-	-	-	-	-	-

NS Non stocké/Non-stored/Producto no estocado - ● Sur stock Europe Zone 1 et Zone 2, nous consulter pour délai d'approvisionnement - E Epuisement/Stock depletion/Agotamiento del stock

Cadenas de CONSIGNATION

RESIST





GARANTIE 10 ANS

X 1

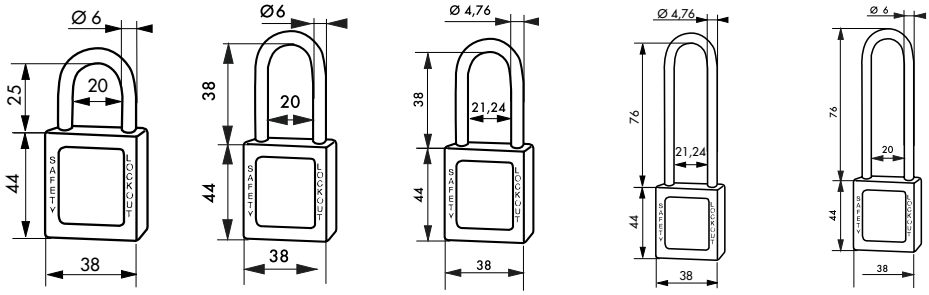

ELECTROSTATIC Ex INERIS

Ref :
005238 - 005538 -
005790 - 005715 -
005615 - 005624

1000V

Ref :
005238 - 005538 -
005790 - 005715 -
005615 - 005624

Description/*Description/Descripción*
Corps ABS non conducteur. Anse acier inoxydable. Mécanisme à goupilles. Double ancrage. Clé « prisonnière » : le cadenas doit être fermé pour reprendre la clé. 1 clé laiton. Livré avec un jeu d'étiquettes.
Non-conductive ABS lock body . Stainless steel shackle. Pin mécanism. Double locking. The padlock must be closed to remove the key. 1 brass key. Supplied with a set of labels.
Cuerpo ABS no conductor. Arco de acero inoxidable. Mecanismo de pasadores. Doble anclaje. Llave "detenida": El candado tiene que estar cerrado para recoger la llave. 1 llave de latón. Entregado con un conjunto de etiquetas.

Finition/*Finish/Acabado*
Rouge, orange, jaune, vert, Bleu, noir, violet, blanc, marron
Red, orange, yellow, green, blue, black, Purple, white, brown
Rojo, naranja, amarillo,Verde, azul, negro, Púrpura, blanco, marrón

Version/*Option/Versión*
Anse nylon protection diélectrique, anti-étincelles. Cadenas sur même combinaison. Mise sur passe (PG, PGPP). Clé libre (sur demande). Option : sans retenue de clé et fermeture automatique.
Nylon shackle : Dielectric protection, anti-sparking
Arco de nilón protección dieléctrica anti chispas

Utilisation/*Use/Utilización*
Cadenas résistant aux chocs, à la chaleur, à la corrosion. Idéal pour les applications électriques.
Impact, heat and corrosion resistance. Idéal for electrical applications
Impacto, calor y resistencia a la corrosión. Ideal para las aplicaciones eléctricas

Designation	Boite	Colis.	Prix	Sachet	Colis.	Prix	Brochable					Colis.	Prix
							France	Euro 1	Euro 2	Euro 3	Euro 4		
CADENAS 25 mm anse inox Ø 6 ROUGE	005525RD NS	1	-	-	-	-	-	-	-	-	-	-	-
CADENAS 25 mm anse inox Ø 6 ORANGE	005525OR NS	1	-	-	-	-	-	-	-	-	-	-	-
CADENAS 25 mm anse inox Ø 6 JAUNE	005525YL NS	1	-	-	-	-	-	-	-	-	-	-	-

NS Non stocké/Non-stored/Producto no estocado - ● Sur stock Europe Zone 1 et Zone 2, nous consulter pour délai d'approvisionnement - E Epuisement/Stock depletion/Agotamiento del stock

Cadenas de CONSIGNATION

RESIST

Designation	Boite	Colis.	Prix	Sachet	Colis.	Prix	Brochable France	Brochable Euro 1	Brochable Euro 2	Brochable Euro 3	Brochable Euro 4	Colis.	Prix
CADENAS 25 mm anse inox Ø 6 VERT	005525GN NS	1	-	-	-	-	-	-	-	-	-	-	-
CADENAS 25 mm anse inox Ø 6 BLEU	005525BL NS	1	-	-	-	-	-	-	-	-	-	-	-
CADENAS 25 mm anse inox Ø 6 NOIR	005525BK NS	1	-	-	-	-	-	-	-	-	-	-	-
CADENAS 25 mm anse inox Ø 6 VIOLET	005525VT NS	1	-	-	-	-	-	-	-	-	-	-	-
CADENAS 25 mm anse inox Ø 6 BLANC	005525WT NS	1	-	-	-	-	-	-	-	-	-	-	-
CADENAS 25 mm anse inox Ø 6 MARRON	005525BN NS	1	-	-	-	-	-	-	-	-	-	-	-
CADENAS 38 mm anse nylon Ø 6 ROUGE	005238RD NS	1	-	-	-	-	-	-	-	-	-	-	-
CADENAS 38 mm anse nylon Ø 6 ORANGE	005238OR NS	1	-	-	-	-	-	-	-	-	-	-	-
CADENAS 38 mm anse nylon Ø 6 JAUNE	005238YL NS	1	-	-	-	-	-	-	-	-	-	-	-
CADENAS 38 mm anse nylon Ø 6 VERT	005238GN NS	1	-	-	-	-	-	-	-	-	-	-	-
CADENAS 38 mm anse nylon Ø 6 BLEU	005238BL NS	1	-	-	-	-	-	-	-	-	-	-	-
CADENAS 38 mm anse nylon Ø 6 NOIR	005238BK NS	1	-	-	-	-	-	-	-	-	-	-	-
CADENAS 38 mm anse nylon Ø 6 VIOLET	005238VT NS	1	-	-	-	-	-	-	-	-	-	-	-
CADENAS 38 mm anse nylon Ø 6 BLANC	005238WT NS	1	-	-	-	-	-	-	-	-	-	-	-
CADENAS 38 mm anse nylon Ø 6 MARRON	005238BN NS	1	-	-	-	-	-	-	-	-	-	-	-
CADENAS 38 mm anse inox Ø 4,76 ROUGE	005338RD NS	1	-	-	-	-	-	-	-	-	-	-	-
CADENAS 38 mm anse inox Ø 4,76 ORANGE	005338OR NS	1	-	-	-	-	-	-	-	-	-	-	-
CADENAS 38 mm anse inox Ø 4,76 JAUNE	005338YL NS	1	-	-	-	-	-	-	-	-	-	-	-
CADENAS 38 mm anse inox Ø 4,76 VERT	005338GN NS	1	-	-	-	-	-	-	-	-	-	-	-
CADENAS 38 mm anse inox Ø 4,76 BLEU	005338BL NS	1	-	-	-	-	-	-	-	-	-	-	-
CADENAS 38 mm anse inox Ø 4,76 NOIR	005338BK NS	1	-	-	-	-	-	-	-	-	-	-	-
CADENAS 38 mm anse inox Ø 4,76 VIOLET	005338VT NS	1	-	-	-	-	-	-	-	-	-	-	-
CADENAS 38 mm anse inox Ø 4,76 BLANC	005338WT NS	1	-	-	-	-	-	-	-	-	-	-	-
CADENAS 38 mm anse inox Ø 4,76 MARRON	005338BN NS	1	-	-	-	-	-	-	-	-	-	-	-
CADENAS 38 mm anse inox Ø 6 ROUGE	005538RD NS	1	-	-	-	-	-	-	-	-	-	-	-
CADENAS 38 mm anse inox Ø 6 ORANGE	005538OR NS	1	-	-	-	-	-	-	-	-	-	-	-
CADENAS 38 mm anse inox Ø 6 JAUNE	005538YL NS	1	-	-	-	-	-	-	-	-	-	-	-

NS Non stocké/Non-stored/Producto no estocado - ● Sur stock Europe Zone 1 et Zone 2, nous consulter pour délai d'approvisionnement - E Epuisement/Stock depletion/Agotamiento del stock

Cadenas de CONSIGNATION

RESIST

Designation	Boite	Colis.	Prix	Sachet	Colis.	Prix	Brochable France	Brochable Euro 1	Brochable Euro 2	Brochable Euro 3	Brochable Euro 4	Colis.	Prix
CADENAS 38 mm anse inox Ø 6 VERT	005538GN NS	1	-	-	-	-	-	-	-	-	-	-	-
CADENAS 38 mm anse inox Ø 6 BLEU	005538BL NS	1	-	-	-	-	-	-	-	-	-	-	-
CADENAS 38 mm anse inox Ø 6 NOIR	005538BK NS	1	-	-	-	-	-	-	-	-	-	-	-
CADENAS 38 mm anse inox Ø 6 VIOLET	005538VT NS	1	-	-	-	-	-	-	-	-	-	-	-
CADENAS 38 mm anse inox Ø 6 BLANC	005538WT NS	1	-	-	-	-	-	-	-	-	-	-	-
CADENAS 38 mm anse inox Ø 6 MARRON	005538BN NS	1	-	-	-	-	-	-	-	-	-	-	-
CADENAS 38 mm anse haute inox Ø 4,76 ROUGE	005376RD NS	1	-	-	-	-	-	-	-	-	-	-	-
CADENAS 38 mm anse haute inox Ø 4,76 ORANGE	005376OR NS	1	-	-	-	-	-	-	-	-	-	-	-
CADENAS 38 mm anse haute inox Ø 4,76 JAUNE	005376YL NS	1	-	-	-	-	-	-	-	-	-	-	-
CADENAS 38 mm anse haute inox Ø 4,76 VERT	005376GN NS	1	-	-	-	-	-	-	-	-	-	-	-
CADENAS 38 mm anse haute inox Ø 4,76 BLEU	005376BL NS	1	-	-	-	-	-	-	-	-	-	-	-
CADENAS 38 mm anse haute inox Ø 4,76 NOIR	005376BK NS	1	-	-	-	-	-	-	-	-	-	-	-
CADENAS 38 mm anse haute inox Ø 4,76 VIOLET	005376VT NS	1	-	-	-	-	-	-	-	-	-	-	-
CADENAS 38 mm anse haute inox Ø 4,76 BLANC	005376WT NS	1	-	-	-	-	-	-	-	-	-	-	-
CADENAS 38 mm anse haute inox Ø 4,76 MARRON	005376BN NS	1	-	-	-	-	-	-	-	-	-	-	-
CADENAS 38 mm anse haute inox Ø 6 ROUGE	005576RD NS	1	-	-	-	-	-	-	-	-	-	-	-
CADENAS 38 mm anse haute inox Ø 6 ORANGE	005576OR NS	1	-	-	-	-	-	-	-	-	-	-	-
CADENAS 38 mm anse haute inox Ø 6 JAUNE	005576YL NS	1	-	-	-	-	-	-	-	-	-	-	-
CADENAS 38 mm anse haute inox Ø 6 VERT	005576GN NS	1	-	-	-	-	-	-	-	-	-	-	-
CADENAS 38 mm anse haute inox Ø 6 BLEU	005576BL NS	1	-	-	-	-	-	-	-	-	-	-	-
CADENAS 38 mm anse haute inox Ø 6 noir	005576BK NS	1	-	-	-	-	-	-	-	-	-	-	-
CADENAS 38 mm anse haute inox Ø 6 VIOLET	005576VT NS	1	-	-	-	-	-	-	-	-	-	-	-
CADENAS 38 mm anse haute inox Ø 6 BLANC	005576WT NS	1	-	-	-	-	-	-	-	-	-	-	-
CADENAS 38 mm anse haute inox Ø 6 MARRON	005576BN NS	1	-	-	-	-	-	-	-	-	-	-	-
Lot d'étiquettes pour 50 cadenas FR/GB/ES	00091317	1	-	-	-	-	-	-	-	-	-	-	-
Lot d'étiquettes pour 50 cadenas GB/PL/RU	00091318	1	-	-	-	-	-	-	-	-	-	-	-
Lot d'étiquettes pour 50 cadenas GB/RO/HU	00091319	1	-	-	-	-	-	-	-	-	-	-	-

NS Non stocké/Non-stored/Producto no estocado - ⦿ Sur stock Europe Zone 1 et Zone 2, nous consulter pour délai d'approvisionnement - E Epuisement/Stock depletion/Agotamiento del stock

Cadenas de CONSIGNATION

RESIST



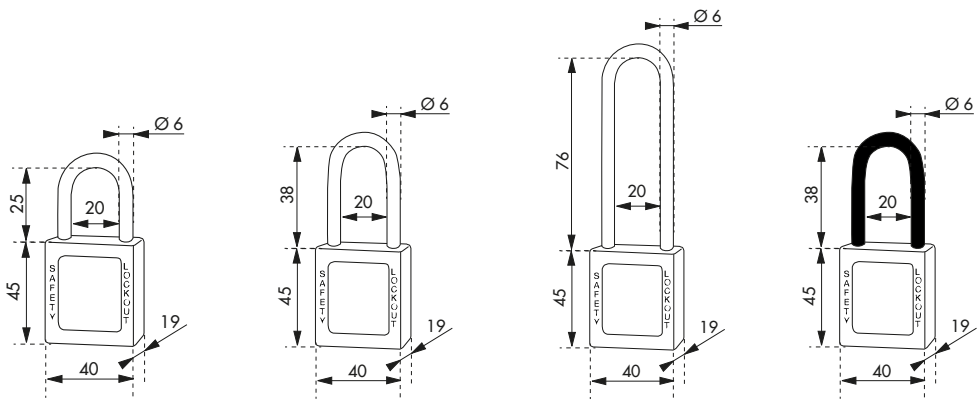

Description/*Description/Descripción*
Corps ABS non conducteur. Anse acier trempé. Mécanisme à goupilles. Double ancrage. Clé « prisonnière » : le cadenas doit être fermé pour reprendre la clé. 1 clé. Livré avec un jeu d'étiquettes.
Non-conductive ABS lock body . Nickel plated steel shackle. Pin mécanism. Double locking. The padlock must be closed to remove the key. 1 key. Supplied with a set of labels.
Cuerpo ABS no conductor. Arco de acero templado. Mecanismo de pasadores. Doble anclaje. Llave "detenida": El candado tiene que estar cerrado para recoger la llave. 1 llave. Entregado con un conjunto de etiquetas.

Finition/*Finish/Acabado*
Rouge, orange, jaune, vert, bleu, noir
Red, orange, yellow, green, blue, black
Rojo, naranja, amarillo,verde, azul, negro
Version/*Option/Versión*
Anse nylon protection diélectrique,anti-étincelles. Cadenas sur même combinaison.
Nylon shackle : Dielectric protection, anti-sparking
Arco de nilón protección dieléctrica anti chispas
Utilisation/*Use/Utilización*
Cadenas résistant aux chocs, à la chaleur, à la corrosion. Idéal pour les applications électriques.
Impact, heat and corrosion resistance. Idéal for electrical applications
Impacto, calor y resistencia a la corrosión. Ideal para las aplicaciones eléctricas

Cadenas de CONSIGNATION

RESIST

Designation	Boite	Colis.	Prix	Sachet	Colis.	Prix	Brochable France	Brochable Euro 1	Brochable Euro 2	Brochable Euro 3	Brochable Euro 4	Colis.	Prix
CADENAS 40 mm anse acier Ø 6 X 25 mm ROUGE	00091170	1	-	-	-	-	-	-	-	-	-	-	-
CADENAS 40 mm anse acier Ø 6 X 25 mm ORANGE	00091171	1	-	-	-	-	-	-	-	-	-	-	-
CADENAS 40 mm anse acier Ø 6 X 25 mm JAUNE	00091172	1	-	-	-	-	-	-	-	-	-	-	-
CADENAS 40 mm anse acier Ø 6 X 25 mm VERT	00091173	1	-	-	-	-	-	-	-	-	-	-	-
CADENAS 40 mm anse acier Ø 6 X 25 mm BLEU	00091174	1	-	-	-	-	-	-	-	-	-	-	-
CADENAS 40 mm anse acier Ø 6 X 25 mm NOIR	00091175	1	-	-	-	-	-	-	-	-	-	-	-
CADENAS 40 mm anse acier Ø 6 X 38 mm ROUGE	00091260	1	-	-	-	-	-	-	-	-	-	-	-
CADENAS 40 mm anse acier Ø 6 X 38 mm ORANGE	00091261	1	-	-	-	-	-	-	-	-	-	-	-
CADENAS 40 mm anse acier Ø 6 X 38 mm JAUNE	00091262	1	-	-	-	-	-	-	-	-	-	-	-
CADENAS 40 mm anse acier Ø 6 X 38 mm VERT	00091263	1	-	-	-	-	-	-	-	-	-	-	-
CADENAS 40 mm anse acier Ø 6 X 38 mm BLEU	00091264	1	-	-	-	-	-	-	-	-	-	-	-
CADENAS 40 mm anse acier Ø 6 X 38 mm NOIR	00091265	1	-	-	-	-	-	-	-	-	-	-	-
CADENAS 40 mm anse acier Ø 6 X 76 mm ROUGE	00091240	1	-	-	-	-	-	-	-	-	-	-	-
CADENAS 40 mm anse acier Ø 6 X 76 mm ORANGE	00091241	1	-	-	-	-	-	-	-	-	-	-	-
CADENAS 40 mm anse acier Ø 6 X 76 mm JAUNE	00091242	1	-	-	-	-	-	-	-	-	-	-	-
CADENAS 40 mm anse acier Ø 6 X 76 mm VERT	00091243	1	-	-	-	-	-	-	-	-	-	-	-
CADENAS 40 mm anse acier Ø 6 X 76 mm BLEU	00091244	1	-	-	-	-	-	-	-	-	-	-	-
CADENAS 40 mm anse acier Ø 6 X 76 mm NOIR	00091245	1	-	-	-	-	-	-	-	-	-	-	-
CADENAS 40 mm anse nylon Ø 6 X 38 mm ROUGE	00091270	1	-	-	-	-	-	-	-	-	-	-	-
CADENAS 40 mm anse nylon Ø 6 X 38 mm ORANGE	00091271	1	-	-	-	-	-	-	-	-	-	-	-
CADENAS 40 mm anse nylon Ø 6 X 38 mm JAUNE	00091272	1	-	-	-	-	-	-	-	-	-	-	-
CADENAS 40 mm anse nylon Ø 6 X 38 mm VERT	00091273	1	-	-	-	-	-	-	-	-	-	-	-
CADENAS 40 mm anse nylon Ø 6 X 38 mm BLEU	00091274	1	-	-	-	-	-	-	-	-	-	-	-
CADENAS 40 mm anse nylon Ø 6 X 38 mm NOIR	00091275	1	-	-	-	-	-	-	-	-	-	-	-
Lot d'étiquettes pour 50 cadenas FR/GB/ES	00091317	1	-	-	-	-	-	-	-	-	-	-	-
Lot d'étiquettes pour 50 cadenas GB/PL/RU	00091318	1	-	-	-	-	-	-	-	-	-	-	-
Lot d'étiquettes pour 50 cadenas GB/RO/HU	00091319	1	-	-	-	-	-	-	-	-	-	-	-

NS Non stocké/Non-stored/Producto no estocado - ● Sur stock Europe Zone 1 et Zone 2, nous consulter pour délai d'approvisionnement - E Epuisement/Stock depletion/Agotamiento del stock

Cadenas de CONSIGNATION

RESIST



005790BL



005624RD

GARANTIE 10 ANS

X 1

ELECTROSTATIC Ex INERIS

1000V

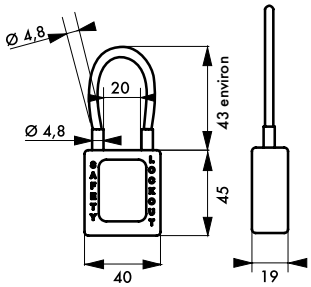

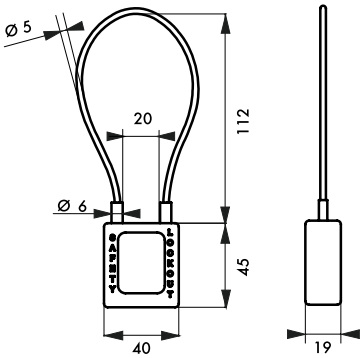

Description/*Description/Descripción*

Corps ABS non conducteur. Anse acier inoxydable. Mécanisme à goupilles. Double ancrage. Clé « prisonnière » : le cadenas doit être fermé pour reprendre la clé. 1 clé laiton. Livré avec un jeu d'étiquettes.

Non-conductive ABS lock body . Stainless steel shackle. Pin mécanism. Double locking. The padlock must be closed to remove the key. 1 brass key. Supplied with a set of labels.

Cuerpo ABS no conductor. Arco de acero inoxidable. Mecanismo de pasadores. Doble anclaje. Llave "detenida": El candado tiene que estar cerrado para recoger la llave. 1 llave de latón. Entregado con un conjunto de etiquetas.

Finition/*Finish/Acabado*

Rouge, orange, jaune, vert, Bleu, noir, violet, blanc, marron

Red, orange, yellow, green, blue, black, Purple, white, brown

Rojo, naranja, amarillo,Verde, azul, negro, Púrpura, blanco, marrón

Version/*Option/Versión*

Anse nylon protection diélectrique, anti-étincelles. Cadenas sur même combinaison. Mise sur passe (PG, PGPP). Clé libre (sur demande). Option : sans retenue de clé et fermeture automatique.

Nylon shackle : Dielectric protection, anti-sparking

Arco de nilón protección dieléctrica anti chispas

Utilisation/*Use/Utilización*

Cadenas résistant aux chocs, à la chaleur, à la corrosion. Idéal pour les applications électriques. La flexibilité du câble permet la condamnation d'appareils sur lesquels une anse standard n'est pas adaptée.

Impact, heat and corrosion resistance. Idéal for electrical applications. The fl exibility of the cable allows the devices on which a conviction standard shackle is not suitable.

Impacto, calor y resistencia a la corrosión. Ideal para las aplicaciones eléctricas. La fl exibilidad del cable permite la condena de los dispositivos sobre los cuales un arco estándar no está adaptado.

Designation	Boite	Colis.	Prix	Sachet	Colis.	Prix	Brochable France	Euro 1	Euro 2	Euro 3	Euro 4	Colis.	Prix
CADENAS 40 mm câble inox gainé Ø 4,76 X 90 mm - 1 clé ROUGE	005790RD NS	1	-	-	-	-	-	-	-	-	-	-	-
CADENAS 40 mm câble inox gainé Ø 4,76 X 90 mm - 1 clé ORANGE	005790OR NS	1	-	-	-	-	-	-	-	-	-	-	-
CADENAS 40 mm câble inox gainé Ø 4,76 X 90 mm - 1 clé JAUNE	005790YL NS	1	-	-	-	-	-	-	-	-	-	-	-
CADENAS 40 mm câble inox gainé Ø 4,76 X 90 mm - 1 clé VERT	005790GN NS	1	-	-	-	-	-	-	-	-	-	-	-
CADENAS 40 mm câble inox gainé Ø 4,76 X 90 mm - 1 clé BLEU	005790BL NS	1	-	-	-	-	-	-	-	-	-	-	-
CADENAS 40 mm câble inox gainé Ø 4,76 X 90 mm - 1 clé NOIR	005790BK NS	1	-	-	-	-	-	-	-	-	-	-	-
CADENAS 40 mm câble inox gainé Ø 4,76 X 90 mm - 1 clé VIOLET	005790VT NS	1	-	-	-	-	-	-	-	-	-	-	-
CADENAS 40 mm câble inox gainé Ø 4,76 X 90 mm - 1 clé BLANC	005790WT NS	1	-	-	-	-	-	-	-	-	-	-	-
CADENAS 40 mm câble inox gainé Ø 4,76 X 90 mm - 1 clé MARRON	005790BN NS	1	-	-	-	-	-	-	-	-	-	-	-
CADENAS 40 mm câble inox gainé Ø 4,76 X 150 mm - 1 clé ROUGE	005715RD NS	1	-	-	-	-	-	-	-	-	-	-	-
CADENAS 40 mm câble inox gainé Ø 4,76 X 150 mm - 1 clé ORANGE	005715OR NS	1	-	-	-	-	-	-	-	-	-	-	-
CADENAS 40 mm câble inox gainé Ø 4,76 X 150 mm - 1 clé JAUNE	005715YL NS	1	-	-	-	-	-	-	-	-	-	-	-
CADENAS 40 mm câble inox gainé Ø 4,76 X 150 mm - 1 clé VERT	005715GN NS	1	-	-	-	-	-	-	-	-	-	-	-
CADENAS 40 mm câble inox gainé Ø 4,76 X 150 mm - 1 clé BLEU	005715BL NS	1	-	-	-	-	-	-	-	-	-	-	-
CADENAS 40 mm câble inox gainé Ø 4,76 X 150 mm - 1 clé NOIR	005715BK NS	1	-	-	-	-	-	-	-	-	-	-	-
CADENAS 40 mm câble inox gainé Ø 4,76 X 150 - 1 clé VIOLET	005715VT NS	1	-	-	-	-	-	-	-	-	-	-	-
CADENAS 40 mm câble inox gainé Ø 4,76 X 150 mm - 1 clé BLANC	005715WT NS	1	-	-	-	-	-	-	-	-	-	-	-
CADENAS 40 mm câble inox gainé Ø 4,76 X 150 mm - 1 clé BROWN	005715BN NS	1	-	-	-	-	-	-	-	-	-	-	-
CADENAS 40 mm câble inox gainé Ø 6 X 150 mm - 1 clé ROUGE	005615RD NS	1	-	-	-	-	-	-	-	-	-	-	-
CADENAS 40 mm câble inox gainé Ø 6 X 150 mm - 1 clé ORANGE	005615OR NS	1	-	-	-	-	-	-	-	-	-	-	-
CADENAS 40 mm câble inox gainé Ø 6 X 150 mm - 1 clé JAUNE	005615YL NS	1	-	-	-	-	-	-	-	-	-	-	-
CADENAS 40 mm câble inox gainé Ø 6 X 150 mm - 1 clé VERT	005615GN NS	1	-	-	-	-	-	-	-	-	-	-	-
CADENAS 40 mm câble inox gainé Ø 6 X 150 mm - 1 clé BLEU	005615BL NS	1	-	-	-	-	-	-	-	-	-	-	-
CADENAS 40 mm câble inox gainé Ø 6 X 150 mm - 1 clé NOIR	005615BK NS	1	-	-	-	-	-	-	-	-	-	-	-
CADENAS 40 mm câble inox gainé Ø 6 X 150 mm - 1 clé VIOLET	005615VT NS	1	-	-	-	-	-	-	-	-	-	-	-
CADENAS 40 mm câble inox gainé Ø 6 X 150 mm - 1 clé BLANC	005615WT NS	1	-	-	-	-	-	-	-	-	-	-	-
CADENAS 40 mm câble inox gainé Ø 6 X 150 mm - 1 clé MARRON	005615BN NS	1	-	-	-	-	-	-	-	-	-	-	-
CADENAS 40 mm câble inox gainé Ø 6 X 240 mm - 1 clé ROUGE	005624RD NS	1	-	-	-	-	-	-	-	-	-	-	-
CADENAS 40 mm câble inox gainé Ø 6 X 240 mm - 1 clé ORANGE	005624OR NS	1	-	-	-	-	-	-	-	-	-	-	-
CADENAS 40 mm câble inox gainé Ø 6 X 240 mm - 1 clé JAUNE	005624YL NS	1	-	-	-	-	-	-	-	-	-	-	-
CADENAS 40 mm câble inox gainé Ø 6 X 240 mm - 1 clé VERT	005624GN NS	1	-	-	-	-	-	-	-	-	-	-	-
CADENAS 40 mm câble inox gainé Ø 6 X 240 mm - 1 clé BLEU	005624BL NS	1	-	-	-	-	-	-	-	-	-	-	-
CADENAS 40 mm câble inox gainé Ø 6 X 240 mm - 1 clé NOIR	005624BK NS	1	-	-	-	-	-	-	-	-	-	-	-

NS Non stocké/Non-stored/Producto no estocado - ⦿ Sur stock Europe Zone 1 et Zone 2, nous consulter pour délai d'approvisionnement - E Epuisement/Stock depletion/Agotamiento del stock

Designation	Boite	Colis.	Prix	Sachet	Colis.	Prix	Brochable France	Euro 1	Euro 2	Euro 3	Euro 4	Colis.	Prix
CADENAS 40 mm câble inox gainé Ø 6 X 240 mm - 1 clé VIOLET	005624VT NS	1	-	-	-	-	-	-	-	-	-	-	-
CADENAS 40 mm câble inox gainé Ø 6 X 240 mm - 1 clé BLANC	005624WT NS	1	-	-	-	-	-	-	-	-	-	-	-
CADENAS 40 mm câble inox gainé Ø 6 X 240 mm - 1 clé MARRON	005624BN NS	1	-	-	-	-	-	-	-	-	-	-	-
CADENAS 38 mm câble inox gainé Ø 6 X 1500mm - 1 clé NOIR	0056150BK NS	1	-	-	-	-	-	-	-	-	-	-	-
CADENAS 38 mm câble inox gainé Ø 6 X 1500mm - 1 clé BLEU	0056150BL NS	1	-	-	-	-	-	-	-	-	-	-	-
CADENAS 38 mm câble inox gainé Ø 6 X 1500mm - 1 clé MARRON	0056150BN NS	1	-	-	-	-	-	-	-	-	-	-	-
CADENAS 38 mm câble inox gainé Ø 6 X 1500mm - 1 clé VERT	0056150GN NS	1	-	-	-	-	-	-	-	-	-	-	-
CADENAS 38 mm câble inox gainé Ø 6 X 1500mm - 1 clé ORANGE	0056150OR NS	1	-	-	-	-	-	-	-	-	-	-	-
CADENAS 38 mm câble inox gainé Ø 6 X 1500mm - 1 clé ROUGE	0056150RD NS	1	-	-	-	-	-	-	-	-	-	-	-
CADENAS 38 mm câble inox gainé Ø 6 X 1500mm - 1 clé VIOLET	0056150VT NS	1	-	-	-	-	-	-	-	-	-	-	-
CADENAS 38 mm câble inox gainé Ø 6 X 1500mm - 1 clé BLANC	0056150WT NS	1	-	-	-	-	-	-	-	-	-	-	-
CADENAS 38 mm câble inox gainé Ø 6 X 1500mm - 1 clé JAUNE	0056150YL NS	1	-	-	-	-	-	-	-	-	-	-	-
CADENAS 38 mm câble inox gainé Ø 6 X 1800mm - 1 clé BLEU	0056180BL NS	1	-	-	-	-	-	-	-	-	-	-	-
CADENAS 38 mm câble inox gainé Ø 6 X 1800mm - 1 clé MARRON	0056180BN NS	1	-	-	-	-	-	-	-	-	-	-	-
CADENAS 38 mm câble inox gainé Ø 6 X 1800mm - 1 clé VERT	0056180GN NS	1	-	-	-	-	-	-	-	-	-	-	-
CADENAS 38 mm câble inox gainé Ø 6 X 1800mm - 1 clé ORANGE	0056180OR NS	1	-	-	-	-	-	-	-	-	-	-	-
CADENAS 38 mm câble inox gainé Ø 6 X 1800mm - 1 clé ROUGE	0056180RD NS	1	-	-	-	-	-	-	-	-	-	-	-
CADENAS 38 mm câble inox gainé Ø 6 X 1800mm - 1 clé VIOLET	0056180VT NS	1	-	-	-	-	-	-	-	-	-	-	-
CADENAS 38 mm câble inox gainé Ø 6 X 1800mm - 1 clé BLANC	0056180WT NS	1	-	-	-	-	-	-	-	-	-	-	-
CADENAS 38 mm câble inox gainé Ø 6 X 1800mm - 1 clé JAUNE	0056180YL NS	1	-	-	-	-	-	-	-	-	-	-	-
CADENAS 38 mm câble inox gainé Ø 6 X 1800mm - 1 clé NOIR	0056180BK NS	1	-	-	-	-	-	-	-	-	-	-	-
Lot d'étiquettes pour 50 cadenas FR/GB/ES	00091317	1	-	-	-	-	-	-	-	-	-	-	-
Lot d'étiquettes pour 50 cadenas GB/PL/RU	00091318	1	-	-	-	-	-	-	-	-	-	-	-
Lot d'étiquettes pour 50 cadenas GB/RO/HU	00091319	1	-	-	-	-	-	-	-	-	-	-	-



005615WT



NS Non stocké/Non-stored/Producto no estocado - ● Sur stock Europe Zone 1 et Zone 2, nous consulter pour délai d'approvisionnement - E Epuisement/Stock depletion/Agotamiento del stock

Cadenas à câble de CONSIGNATION - 40mm

RESIST





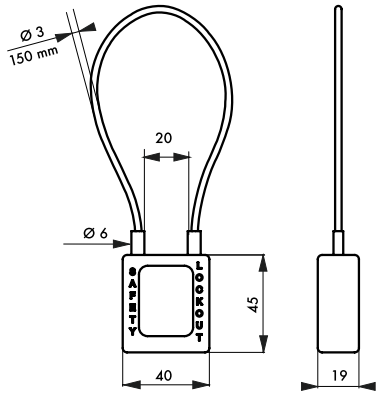

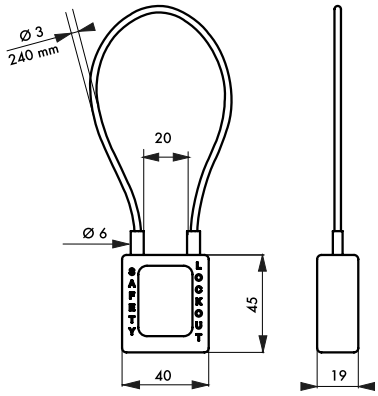

Description/*Description/Descripción*
Corps ABS non conducteur. Câble acier. Mécanisme à goupilles. 1 clé. Livré avec un jeu d'étiquettes.
Non-conductive ABS lock body . Steel cable. Pin mécanism. 1 key. Supplied with a set of labels.
Cuerpo ABS no conductor. Cable de acero. Mecanismo de pasadores. 1 llave. Entregado con un conjunto de etiquetas.

Finition/*Finish/Acabado*
Rouge
Red
Rojo

Utilisation/*Use/Utilización*
Cadenas résistant aux chocs, à la chaleur, à la corrosion. Idéal pour les applications électriques. La flexibilité du câble permet la condamnation d'appareils sur lesquels une anse standard n'est pas adaptée.
Impact, heat and corrosion resistance. Idéal for electrical applications. The fl exibility of the cable allows the devices on which a conviction standard shackle is not suitable.
Impacto, calor y resistencia a la corrosión. Ideal para las aplicaciones eléctricas. La fl exibilidad del cable permite la condena de los dispositivos sobre los cuales un arco estándar no está adaptado.

Designation	Boite	Colis.	Prix	Sachet	Colis.	Prix	Brochable					Colis.	Prix
							France	Euro 1	Euro 2	Euro 3	Euro 4		
CADENAS 40 mm câble acier Ø 3 X 150 mm - 1 clé	00091305 E	1	-	-	-	-	-	-	-	-	-	-	-
CADENAS 40 mm câble acier Ø 3 X 240 mm - 1 clé	00091355 E	1	-	-	-	-	-	-	-	-	-	-	-

NS Non stocké/Non-stored/Producto no estocado - ◉ Sur stock Europe Zone 1 et Zone 2, nous consulter pour délai d'approvisionnement - E Epuisement/Stock depletion/Agotamiento del stock

CODIFICATIONS CADENAS THIRARD

MATIÈRE DU CORPS

Corps ABS : **5**
Corps laiton : **6**
Corps laiton + bumper : **7**

Clé prisonnière : 00
Fermeture Automatique : FA***

Exemple :

00	00	5	3	38	RD

TYPE D'OUVERTURE

Varié : **00**
Même variure : **MV**
Sur Passe Général + Passe partiel : **PG et PP**
Sur Numéro Imposé : **NI**



TYPE D'ANSE (MM)

2 : Nylon Ø 6*	6 : Câble Gainé Ø 6*
3 : Inox Ø 4,76*	7 : Câble Gainé Ø 4,76*
4 : Inox Ø 5**	8 : Nylon Ø 4,76*
5 : Inox Ø 6*	

HAUTEUR D'ANSE CADENAS ABS
valeur en mm (25/38/76)

LONGUEUR CABLE CADENAS ABS
valeur en mm (90/150/240)

HAUTEUR D'ANSE CADENAS LAITON
valeur en mm (22/60)

COULEUR DU CADENAS ABS

RD : Rouge	BK : Noir
OR : Orange	VT : Violet
YL : Jaune	WT : Blanc
GN : Vert	BN : Marron
BL : Bleu	

COULEUR DE LA COQUE POUR CADENAS LAITON

RD : Rouge	BK : Noir
OR : Orange	BL : Bleu
YL : Jaune	GY : Gris
GN : Vert	

* sur cadenas ABS uniquement
** sur cadenas LAITON uniquement
*** non disponible pour câble gainé Ø 6

PERSONNALISATION LASER CADENAS ABS

FICHIER À ENVOYER EN FORMAT (.DXF) OU (.PDF).

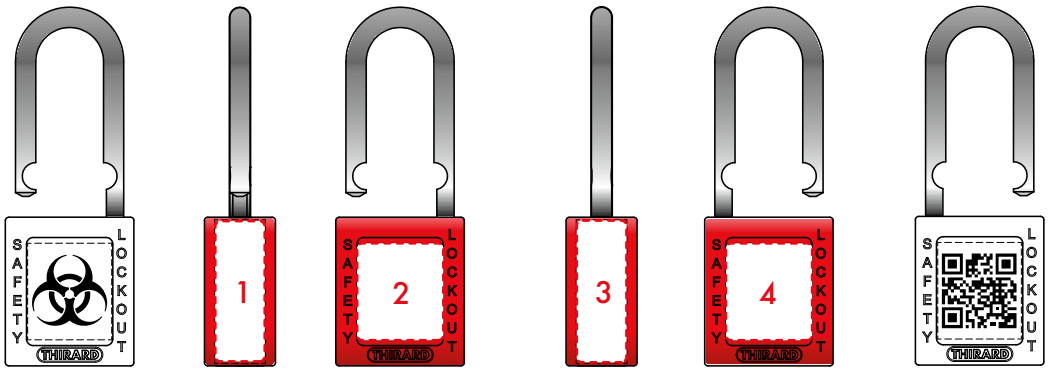

ZONE 0
Gravure du code de la clé et du cadenas
(aussi gravé sur la clé).

ZONE 1 & 3
Emplacement pour graver nom ou code
Capacité de marquage :
12 caractères par ligne sur 2 lignes

ZONE 2 & 4 (25mmx32mm)
Emplacement pour graver des logos,
repères, noms, codes d'identification, etc…
Capacité de marquage :
8 caractères par ligne sur 5 lignes.



PERSONNALISATION LASER COQUES ABS

FICHIER À ENVOYER EN FORMAT (.DXF) OU (.PDF).

ZONE 1
Gravure du code de la clé et du cadenas
(aussi gravé sur la clé).

ZONE 3
Emplacement pour graver nom ou code
Capacité de marquage :
14 caractères par ligne sur 2 lignes

ZONE 2 & 4
Emplacement pour graver des logos,
repères, noms, codes d'identification, etc…
Capacité de marquage :
8 caractères par ligne sur 5 lignes.

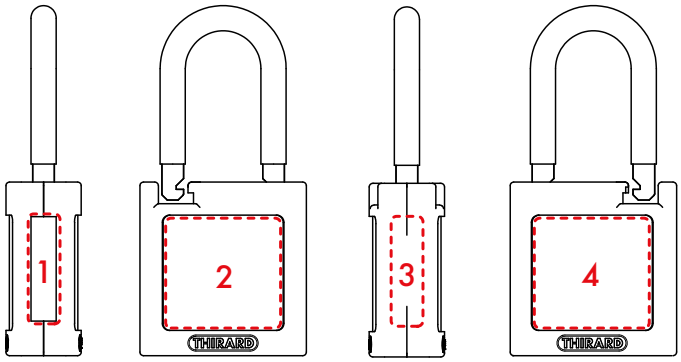

NS Non stocké/Non-stored/Producto no estocado - ● Sur stock Europe Zone 1 et Zone 2, nous consulter pour délai d'approvisionnement - E Epuisement/Stock depletion/Agotamiento del stock

Accessoires / ANNEAU DE CLE

ECO





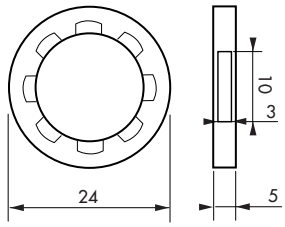

Description/*Description/Descripción*
Anneau de clé PVC.
PVC key ring.
Anillo PVC.

Utilisation/*Use/Utilización*
Identification de clé.
Key identification.
Identificación de la llave.

Finition/*Finish/Acabado*
Jaune, gris, noir, bleu, rouge, vert, blanc, orange.
Yellow , grey, black , blue, red , green, white, orange.
Amarillo, gris , negro , azul , rojo , verde, blanco,naranja.

Designation	Boite	Colis.	Prix	Sachet	Colis.	Prix	Brochable					Colis.	Prix
							France	Euro 1	Euro 2	Euro 3	Euro 4		
ANNEAU DE CLE Ø 24 mm jaune	00098310	10	-	-	-	-	-	-	-	-	-	-	-
ANNEAU DE CLE Ø 24 mm gris	00098311	10	-	-	-	-	-	-	-	-	-	-	-
ANNEAU DE CLE Ø 24 mm noir	00098312	10	-	-	-	-	-	-	-	-	-	-	-
ANNEAU DE CLE Ø 24 mm bleu	00098313	10	-	-	-	-	-	-	-	-	-	-	-
ANNEAU DE CLE Ø 24 mm rouge	00098314	10	-	-	-	-	-	-	-	-	-	-	-
ANNEAU DE CLE Ø 24 mm vert	00098315	10	-	-	-	-	-	-	-	-	-	-	-
ANNEAU DE CLE Ø 24 mm blanc	00098316	10	-	-	-	-	-	-	-	-	-	-	-
ANNEAU DE CLE Ø 24 mm orange	00098317	10	-	-	-	-	-	-	-	-	-	-	-

Accessoires / ANNEAU DE CLE

ECO





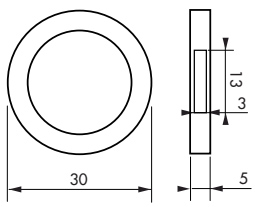

Description/*Description/Descripción*
Anneau de clé PVC.
PVC key ring.
Anillo PVC.

Utilisation/*Use/Utilización*
Identification de clé.
Key identification.
Identificación de la llave.

Finition/*Finish/Acabado*
Noir, bleu, vert, rouge, jaune, orange
Black, blue, green, red, yellow, orange
Negro, azul, verde, rojo, amarillon naranja

Designation	Boite	Colis.	Prix	Sachet	Colis.	Prix	Brochable					Colis.	Prix
							France	Euro 1	Euro 2	Euro 3	Euro 4		
ANNEAU DE CLE Ø 30 mm couleurs assorties	-	-	-	-	-	-	00198320	-	-	00194328	-	10	-

NS Non stocké/Non-stored/Producto no estocado - ● Sur stock Europe Zone 1 et Zone 2, nous consulter pour délai d'approvisionnement - E Epuisement/Stock depletion/Agotamiento del stock

Accessoires de cadenas de consignation / BUMPER pour cadenas de consignation

ECO

GARANTIE 2 ANS







Description/*Description/Descripción*
Caoutchouc
Rubber
Caucho
Finition/*Finish/Acabado*
Noir
Black
Negro
Utilisation/*Use/Utilización*
Pour cadenas de consignation : 005238 - 005338 - 005538 - 005376 - 005576 - 005790 - 005715 - 005615 - 005624
Available to consignation padlocks : 005238 - 005338 - 005538 - 005376 - 005576 - 005790 - 005715 - 005615 - 005624
Para candados de consignación : 005238 - 005338 - 005538 - 005376 - 005576 - 005790 - 005715 - 005615 - 005624

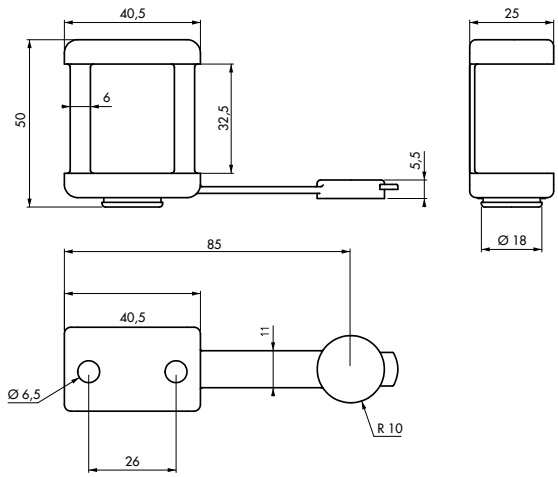

Designation	Boite	Colis.	Prix	Sachet	Colis.	Prix	Brochable France	Brochable Euro 1	Brochable Euro 2	Brochable Euro 3	Brochable Euro 4	Colis.	Prix
BUMPER pour cadenas de CONSIGNATION	00009691	1	-	-	-	-	-	-	-	-	-	-	-

NS Non stocké/Non-stored/Producto no estocado - ⦿ Sur stock Europe Zone 1 et Zone 2, nous consulter pour délai d'approvisionnement - E Epuisement/Stock depletion/Agotamiento del stock

Mâchoire de CONSIGNATION

RESIST



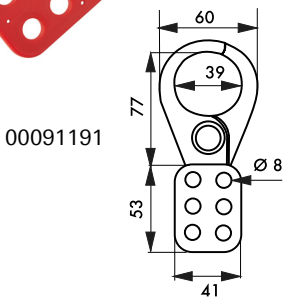

00091191

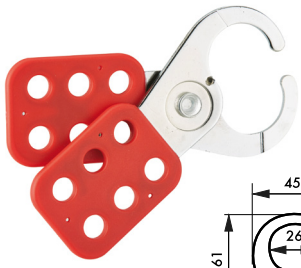

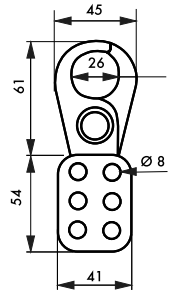

00091192

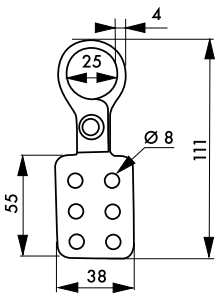

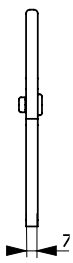



00091231

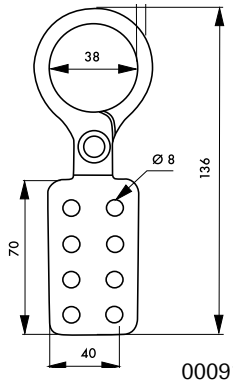



00091232

Description/*Description/Descripción*
Acier inoxydable isolé par coque ABS. Condamnation par 6 cadenas. La mâchoire ne peut pas être ouverte avantque tous les cadenas ne soient retirés.
Stainless steel, insulation resin. Can be locked by 6 padlocks. Control cannot be turned on until last worker's padlock is removed.
Acero inoxidable aislado por caja ABS. Condenación por 6 candados.El control no se puede poner en marcha hasta que se haya quitado la pinza.

Finition/*Finish/Acabado*
Rouge / *Red* / Rojo
Utilisation/*Use/Utilización*
Possibilité pour plusieurs personnes de condamner / travailler simultanément. Idéal pour les applications électriques.
Lockout by multiple workers at each lockout point. Idéal for electrical applications.
Posibilidad para viarias personas de condenar/trabajar simultáneamente. Ideal para las aplicaciones eléctricas.

							Brochable						
Designation	Boite	Colis.	Prix	Sachet	Colis.	Prix	France	Euro 1	Euro 2	Euro 3	Euro 4	Colis.	Prix
MÂCHOIRE acier inoxydable isolé Ø intérieur 39 mm pour 6 cadenas	00091191	1	-	-	-	-	-	-	-	-	-	-	-
MÂCHOIRE acier inoxydable isolé Ø intérieur 26 mm pour 6 cadenas	00091192	1	-	-	-	-	-	-	-	-	-	-	-
MÂCHOIRE aluminium isolée Ø 4 mm 6 trous - Ø intérieur 25 mm	00091231	1	-	-	-	-	-	-	-	-	-	-	-
MÂCHOIRE aluminium isolée Ø 6 mm 8 trous - Ø inté- rieur 38 mm	00091232	1	-	-	-	-	-	-	-	-	-	-	-

NS Non stocké/Non-stored/Producto no estocado - ● Sur stock Europe Zone 1 et Zone 2, nous consulter pour délai d'approvisionnement - E Epuisement/Stock depletion/Agotamiento del stock

Mâchoire de CONSIGNATION

RESIST





GARANTIE 10 ANS

ELECTROSTATIC Ex INERIS

Ref : 00091193

1000V

Ref : 00091193

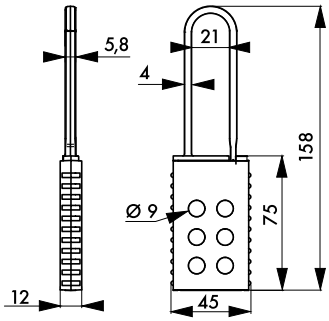

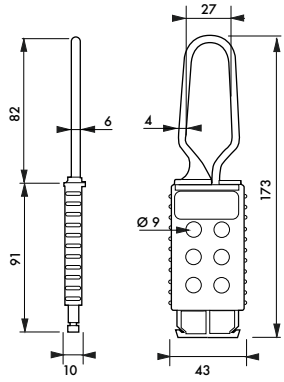

Description/*Description/Descripción*

Corps et anse nylon non conducteur, protection diélectrique, anti-étincelles. Condamnation par cadenas. La mâchoire ne peut pas être ouverte avant que tous les cadenas ne soient retirés.

Non-conductive body diélectric protection, anti-sparking. Can be locked by padlocks. Control cannot be turned on until last worker's padlock is removed.

Cuerpo y arco de nilón no conductor, protección dieléctrica, anti chispas. Condenación por candados. El control no se puede poner en marcha hasta que se haya quitado la pinza.

Finition/*Finish/Acabado*

Rouge

Red

Rojo

Version/*Option/Versión*

Aluminium (ref : 091302). Aluminium (ref : 091194) avec étiquette informative.

Aluminium (ref :091302). Aluminium (ref. 091194) with identification label.

Aluminio (ref. 091302). Aluminio (ref. 091194) con etiqueta informativa.

Utilisation/*Use/Utilización*

Possibilité pour plusieurs personnes de condamner / travailler simultanément. Idéal pour les applications électriques.

Lockout by multiple workers at each lockout point. Idéal for electrical applications.

Posibilidad para viarias personas de condenar/trabajar simultáneamente. Ideal para las aplicaciones eléctricas.

Designation	Boite	Colis.	Prix	Sachet	Colis.	Prix	Brochable					Colis.	Prix
							France	Euro 1	Euro 2	Euro 3	Euro 4		
MORAILLON en nylon pour 6 cadenas	00091193	1	-	-	-	-	-	-	-	-	-	-	-
MORAILLON en nylon pour 6 cadenas	00091212	1	-	-	-	-	-	-	-	-	-	-	-

NS Non stocké/Non-stored/Producto no estocado - ⦿ Sur stock Europe Zone 1 et Zone 2, nous consulter pour délai d'approvisionnement - E Epuisement/Stock depletion/Agotamiento del stock

Mâchoire de CONSIGNATION

RESIST



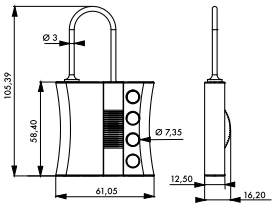

00091233



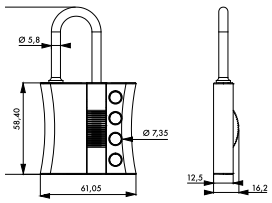

00091234

Description/*Description/Descripción*
Nylon isolé par coque ABS. Condamnation par cadenas. La mâchoire ne peut pas être ouverte avant que tous les cadenas ne soient retirés.
Nylon, insulation resin. Can be locked by padlocks. Control cannot be turned on until last worker\rquote s padlock is removed.
Nilón aislado por caja ABS. Condenación por candados. El control no se puede poner en marcha hasta que se haya quitado la pinza.

Finition/*Finish/Acabado*
Jaune
Yellow
Amarillo

Utilisation/*Use/Utilización*
Possibilité pour plusieurs personnes de condamner / travailler simultanément. Idéal pour les applications électriques.
Lockout by multiple workers at each lockout point. Idéal for electrical applications.
Posibilidad para viarias personas de condenar/trabajar simultáneamente. Ideal para las aplicaciones eléctricas.

Designation	Boite	Colis.	Prix	Sachet	Colis.	Prix	Brochable France	Brochable Euro 1	Brochable Euro 2	Brochable Euro 3	Brochable Euro 4	Colis.	Prix
MÂCHOIRE nylon PP Ø 3mm isolée 4 trous	00091233	1	-	-	-	-	-	-	-	-	-	-	-
MÂCHOIRE nylon PP Ø 6mm isolée 4 trous	00091234	1	-	-	-	-	-	-	-	-	-	-	-

Mâchoire de CONSIGNATION

RESIST



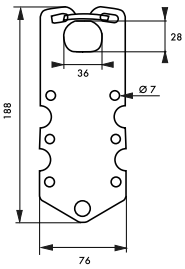

00091194



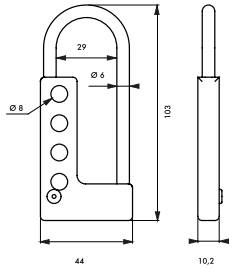

00091302

Description/*Description/Descripción*
Condamnation par cadenas. La mâchoire ne peut pas être ouverte avant que tous les cadenas ne soient retirés.
Can be locked by padlocks. Control cannot be turned on until last worker´s padlock is removed.
Condenación por candados. El control no se puede poner en marcha hasta que se haya quitado la pinza.

Finition/*Finish/Acabado*
Rouge, gris
Red, grey
Rojo, gris

Version/*Option/Versión*
Aluminium (ref : 091302). Aluminium (ref : 0 91194) avec étiquette informative. Corps et anse nylon (ref : 091193) non conducteur, protection diélectrique, anti-étincelles.
Aluminium (ref :091302). Aluminium (ref. 091194) with identification label. Non-conductive body (ref : 091193) diélectric protection, anti-sparking
Aluminio (ref. 091302). Aluminio (ref. 091194) con etiqueta informativa. Cuerpo y arco de nilón (ref. 091193) no conductor, protección dieléctrica, anti chispas.

Utilisation/*Use/Utilización*
Possibilité pour plusieurs personnes de condamner / travailler simultanément. Idéal pour les applications électriques.
Lockout by multiple workers at each lockout point. Idéal for electrical applications.
Posibilidad para viarias personas de condenar/trabajar simultáneamente. Ideal para las aplicaciones eléctricas.

Designation	Boite	Colis.	Prix	Sachet	Colis.	Prix	Brochable France	Brochable Euro 1	Brochable Euro 2	Brochable Euro 3	Brochable Euro 4	Colis.	Prix
MÂCHOIRE en aluminium Ø 36 x 28 pour 6 cadenas	00091194 [E]	1	-	-	-	-	-	-	-	-	-	-	-
MORAILLON en aluminium pour 4 cadenas	00091302	1	-	-	-	-	-	-	-	-	-	-	-

NS Non stocké/Non-stored/Producto no estocado - ● Sur stock Europe Zone 1 et Zone 2, nous consulter pour délai d'approvisionnement - E Epuisement/Stock depletion/Agotamiento del stock

BOITE DE COLLECTE DE CLES

RESIST





exemple d'utilisation

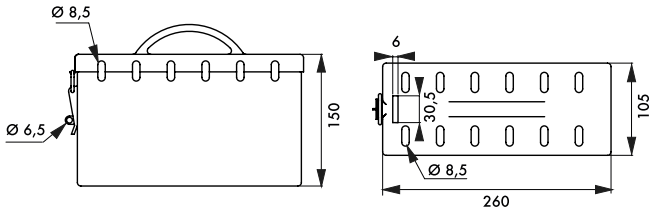

Description/*Description/Descripción*
Acier. Condamnation par cadenas.
Steel. Can be locked by padlocks
Acero. Condenación
Finition/*Finish/Acabado*
Rouge / *Red* / Rojo

Utilisation/*Use/Utilización*
Collecte de clés lors des opérations de consignation.
Collection of keys during consignment operations.
Asegure sus llaves en el cuadro de bloqueo.

Designation	Boite	Colis.	Prix	Sachet	Colis.	Prix	Brochable					Colis.	Prix
							France	Euro 1	Euro 2	Euro 3	Euro 4		
BOÎTE de collecte de clés	00091287	1	-	-	-	-	-	-	-	-	-	-	-

NS Non stocké/Non-stored/Producto no estocado - ● Sur stock Europe Zone 1 et Zone 2, nous consulter pour délai d'approvisionnement - E Epuisement/Stock depletion/Agotamiento del stock

Consignation de DISJONCTEUR

RESIST



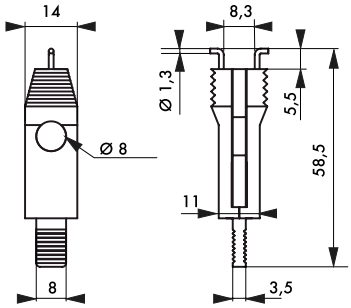

Description/*Description/Descripción*
Nylon armé. S'adapte aux disjoncteurs munis d'interrupteur à bascule. Verrouillage par cadenas. Pour mini disjoncteur 11mm
Super nylon body. For miniature circuit breaker. Locking by padlock. For mini circuit breaker 11mm.
Nilón armado. Se adapta a los disyuntores dotados de interruptor con báscula. Bloqueo por candado. Para mini disyuntor 11mm

Finition/*Finish/Acabado*
Rouge / *Red* / Rojo
Utilisation/*Use/Utilización*
Consignation de disjoncteurs
Electrical lockout device
Consignación de disyuntores

Designation	Boite	Colis.	Prix	Sachet	Colis.	Prix	Brochable France	Euro 1	Euro 2	Euro 3	Euro 4	Colis.	Prix
VERROUILLAGE mini disjoncteur 11 mm	00091180	1	-	-	-	-	-	-	-	-	-	-	-

Consignation de DISJONCTEUR

RESIST

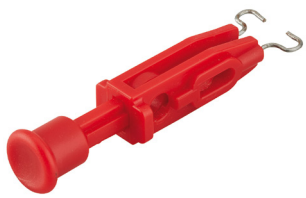

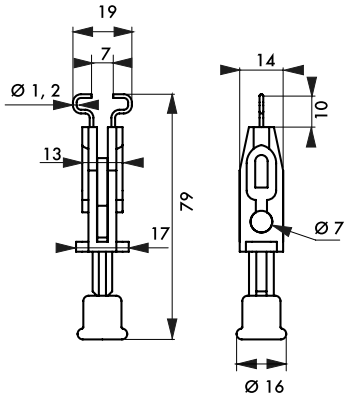

Description/*Description/Descripción*
Nylon armé. S'adapte aux disjoncteurs munis d'interrupteur à bascule. Verrouillage par cadenas.
nylon body. For miniature circuit breaker. Locking by padlock.
armado. Se adapta a los disyuntores dotados de interruptor con báscula. Bloqueo por candado.
Finition/*Finish/Acabado*
Rouge / *Red* / Rojo
Version/*Option/Versión*
mini disjoncteur 11mm (091180). Pour mini disjoncteur 20 mm (091181). Pour mini disjoncteur 12,7 mm maxi (091313).

mini circuit breaker 11mm (091180). For mini circuit breaker 20mm (091181). For mini circuit breaker 12,7mm maxi (091313).
mini disyuntor 11mm (091180). Para mini disyuntor 20mm (091181). Para mini disyuntor 12,7mm maxi (091313).
Utilisation/*Use/Utilización*
Consignation de disjoncteurs
Electrical lockout device
Consignación de disyuntores

Designation	Boite	Colis.	Prix	Sachet	Colis.	Prix	Brochable France	Euro 1	Euro 2	Euro 3	Euro 4	Colis.	Prix
VERROUILLAGE mini disjoncteur 12,7 mm maxi	00091313	1	-	-	-	-	-	-	-	-	-	-	-

NS Non stocké/Non-stored/Producto no estocado - ● Sur stock Europe Zone 1 et Zone 2, nous consulter pour délai d'approvisionnement - E Epuisement/Stock depletion/Agotamiento del stock

Consignation de DISJONCTEUR

RESIST

NOUVEAU

GARANTIE 10 ANS







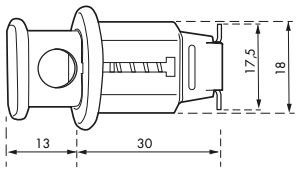

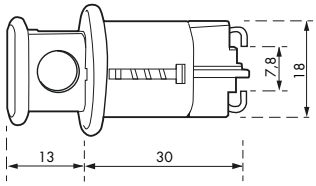

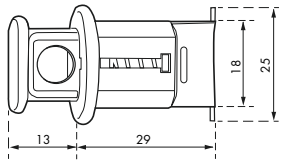

Description/*Description/Descripción*
Nylon armé. S'adapte aux disjoncteurs munis d'interrupteur à bascule. Verrouillage par cadenas.
nylon body. For miniature circuit breaker. Locking by padlock.
armado. Se adapta a los disyuntores dotados de interruptor con báscula. Bloqueo por candado.

Finition/*Finish/Acabado*
Rouge
Red
Rojo

Utilisation/*Use/Utilización*
Consignation de disjoncteurs
Electrical lockout device
Consignación de disyuntores

Designation	Boite	Colis.	Prix	Sachet	Colis.	Prix	Brochable France	Brochable Euro 1	Brochable Euro 2	Brochable Euro 3	Brochable Euro 4	Colis.	Prix
VERROUILLAGE mini disjoncteur Push-out 11mm	00091251	1	-	-	-	-	-	-	-	-	-	-	-
VERROUILLAGE mini disjoncteur Push-in	00091252	1	-	-	-	-	-	-	-	-	-	-	-
VERROUILLAGE mini disjoncteur Push 20mm	00091253	1	-	-	-	-	-	-	-	-	-	-	-

NS Non stocké/Non-stored/Producto no estocado - ⦿ Sur stock Europe Zone 1 et Zone 2, nous consulter pour délai d'approvisionnement - E Epuisement/Stock depletion/Agotamiento del stock

Consignation de DISJONCTEUR

RESIST



00091228



00091312

Ref : 00091312

Ref : 00091312

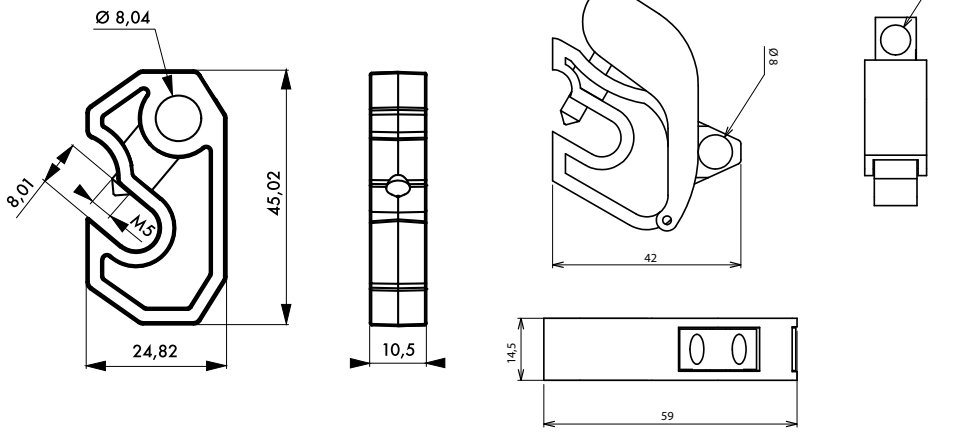

Description/*Description/Descripción*
Nylon armé. S'adapte aux disjoncteurs munis d'interrupteur à bascule. Verrouillage par cadenas.
Super nylon body. For miniature circuit breaker. Locking by padlock.
Nilón armado. Se adapta a los disyuntores dotados de interruptor con báscula. Bloqueo por candado.

Finition/*Finish/Acabado*
Rouge.
Red.
Rojo.

Utilisation/*Use/Utilización*
Consignation de disjoncteurs
Electrical lockout device
Consignación de disyuntores



Designation	Boite	Colis.	Prix	Sachet	Colis.	Prix	Brochable France	Euro 1	Euro 2	Euro 3	Euro 4	Colis.	Prix
Petit VERROUILLAGE de disjoncteur universel à visser	00091228	1	-	-	-	-	-	-	-	-	-	-	-
VERROUILLAGE disjoncteur universel	00091312	1	-	-	-	-	-	-	-	-	-	-	-

NS Non stocké/Non-stored/Producto no estocado - ● Sur stock Europe Zone 1 et Zone 2, nous consulter pour délai d'approvisionnement - E Epuisement/Stock depletion/Agotamiento del stock

Consignation de DISJONCTEUR

RESIST



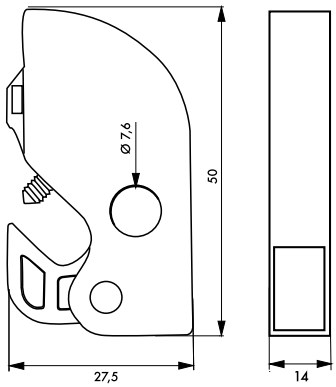



GARANTIE 10 ANS

Description/*Description/Descripción*
Nylon armé. S'adapte aux disjoncteurs munis d\rquote interrupteur à bascule. Verrouillage par cadenas.
Super nylon body. For miniature circuit breaker. Locking by padlock.
Nilón armado. Se adapta a los disyuntores dotados de interruptor con báscula. Bloqueo por candado.

Finition/*Finish/Acabado*
Rouge./ *Red./* Rojo.
Utilisation/*Use/Utilización*
Consignation de disjoncteurs
Electrical lockout device
Consignación de disyuntores

Designation	Boite	Colis.	Prix	Sachet	Colis.	Prix	Brochable France	Euro 1	Euro 2	Euro 3	Euro 4	Colis.	Prix
Petit VERROUILLAGE de disjoncteur universel 2 positions	00091255	1	-	-	-	-	-	-	-	-	-	-	-

Consignation de DISJONCTEUR

RESIST



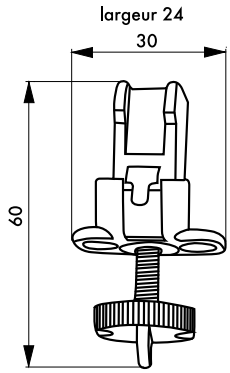

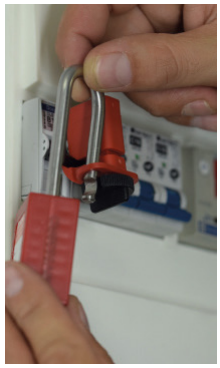

GARANTIE 10 ANS

Description/*Description/Descripción*
Nylon armé. S'adapte aux disjoncteurs munis d'interrupteur à bascule. Verrouillage par cadenas.
Super nylon body. For miniature circuit breaker. Locking by padlock.
Nilón armado. Se adapta a los disyuntores dotados de interruptor con báscula. Bloqueo por candado.

Finition/*Finish/Acabado*
Rouge.
Red.
Rojo.
Utilisation/*Use/Utilización*
Consignation de disjoncteurs à bascule
Electrical lockout device for miniature circuit breaker.
Consignación de disyuntores otados de interruptor con báscula.

Designation	Boite	Colis.	Prix	Sachet	Colis.	Prix	Brochable France	Euro 1	Euro 2	Euro 3	Euro 4	Colis.	Prix
VERROUILLAGE mini disjoncteur double	00091254	1	-	-	-	-	-	-	-	-	-	-	-

NS Non stocké/Non-stored/Producto no estocado - ⦿ Sur stock Europe Zone 1 et Zone 2, nous consulter pour délai d'approvisionnement - E Epuisement/Stock depletion/Agotamiento del stock

Consignation de DISJONCTEUR

RESIST



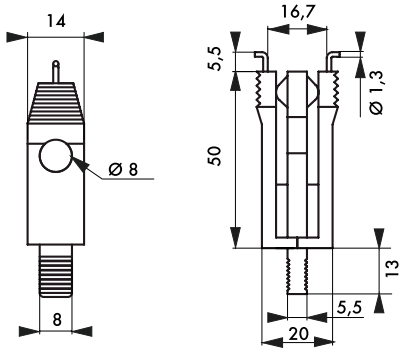

Description/*Description/Descripción*
Nylon armé. S'adapte aux disjoncteurs munis d'interrupteur à bascule. Verrouillage par cadenas.
Super nylon body. For miniature circuit breaker. Locking by padlock.
Nilón armado. Se adapta a los disyuntores dotados de interruptor con báscula. Bloqueo por candado.

Finition/*Finish/Acabado*
Rouge / *Red* / Rojo
Utilisation/*Use/Utilización*
Consignation de disjoncteurs
Electrical lockout device
Consignación de disyuntores

Designation	Boite	Colis.	Prix	Sachet	Colis.	Prix	Brochable France	Euro 1	Euro 2	Euro 3	Euro 4	Colis.	Prix
VERROUILLAGE mini disjoncteur 20 mm	00091181	1	-	-	-	-	-	-	-	-	-	-	-

Consignation de DISJONCTEUR

RESIST



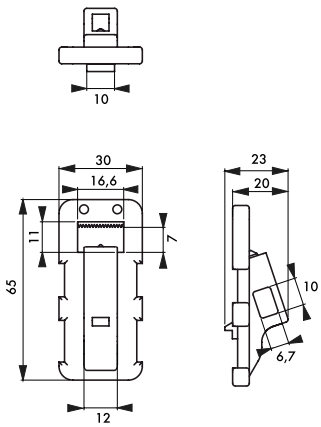

Description/*Description/Descripción*
Nylon armé. S'adapte aux disjoncteurs munis d'interrupteur. Ajustable. Verrouillage par cadenas.
Super nylon body. For miniature circuit breaker with switch. Adjustable. Locking by padlock.
Nilón armado. Se adapta a los disyuntores dotados de conmutador . Ajustable. Bloqueo por candado.

Finition/*Finish/Acabado*
Rouge / *Red* / Rojo
Version/*Option/Versión*
Pour interrupteur 220 / 380 V, levier 16,6 mm de largeur maxi et 7 mm d'épaisseur (091182). Pour interrupteur 380 / 600 V, levier 41 mm de largeur maxi et 15,8 mm d'épaisseur (091183).

For switch 220/380 V, lever 16.6 mm maximum width and 7 mm (091182). For switch 380/600 V, lever 41 mm maximum width and 15,8 mm (091183).
Para conmutador 220/380 V, palanca de 16,6 mm de anchura máxima y 7 mm (091182). Para conmutador 380/600 V, palanca de 41 mm de anchura máxima y 15,8 mm (091183).
Utilisation/*Use/Utilización*
Consignation de disjoncteurs
Electrical lockout device
Consignación de disyuntores

Designation	Boite	Colis.	Prix	Sachet	Colis.	Prix	Brochable France	Euro 1	Euro 2	Euro 3	Euro 4	Colis.	Prix
VERROUILLAGE disjoncteur	00091182	1	-	-	-	-	-	-	-	-	-	-	-

NS Non stocké/Non-stored/Producto no estocado - Sur stock Europe Zone 1 et Zone 2, nous consulter pour délai d'approvisionnement - E Epuisement/Stock depletion/Agotamiento del stock

Consignation de DISJONCTEUR

RESIST



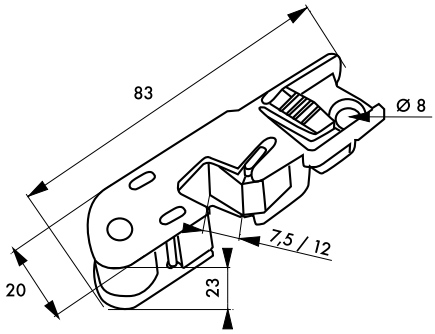



GARANTIE 10 ANS

Description/*Description/Descripción*
Nylon armé. S'adapte aux disjoncteurs munis d'interrupteur à bascule. Verrouillage par cadenas. Fixation Grip.
Super nylon body. For miniature circuit breaker. Locking by padlock.Grip fixing.
Nilón armado. Se adapta a los disyuntores dotados de interruptor con báscula. Bloqueo por candado. Fijación Grip.

Finition/*Finish/Acabado*
Rouge / *Red* / Rojo
Utilisation/*Use/Utilización*
Consignation de disjoncteurs
Electrical lockout device
Consignación de disyuntores

Designation	Boite	Colis.	Prix	Sachet	Colis.	Prix	Brochable France	Euro 1	Euro 2	Euro 3	Euro 4	Colis.	Prix
VERROUILLAGE disjoncteur à levier moyen	00091256	1	-	-	-	-	-	-	-	-	-	-	-

Consignation de DISJONCTEUR

RESIST



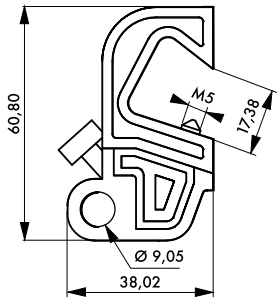

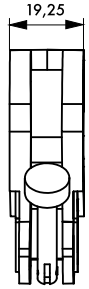

GARANTIE 10 ANS

Description/*Description/Descripción*
Nylon armé. S'adapte aux disjoncteurs munis d'interrupteur à bascule. Verrouillage par cadenas.
Super nylon body. For miniature circuit breaker. Locking by padlock.
Nilón armado. Se adapta a los disyuntores dotados de interruptor con báscula. Bloqueo por candado.

Finition/*Finish/Acabado*
Rouge / *Red* / Rojo
Utilisation/*Use/Utilización*
Consignation de disjoncteurs
Electrical lockout device
Consignación de disyuntores

Designation	Boite	Colis.	Prix	Sachet	Colis.	Prix	Brochable France	Euro 1	Euro 2	Euro 3	Euro 4	Colis.	Prix
VERROUILLAGE mini disjoncteur universel à molette pour levier de 10 à 17mm	00091229	1	-	-	-	-	-	-	-	-	-	-	-

NS Non stocké/Non-stored/Producto no estocado - ● Sur stock Europe Zone 1 et Zone 2, nous consulter pour délai d'approvisionnement - E Epuisement/Stock depletion/Agotamiento del stock

Consignation de DISJONCTEUR

RESIST



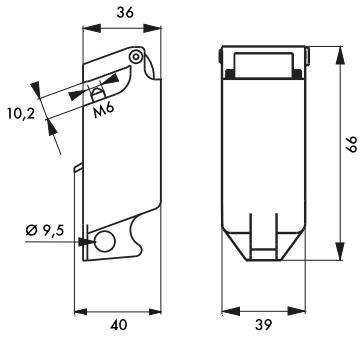

Description/*Description/Descripción*
Nylon armé. S'adapte aux disjoncteurs munis d'interrupteur à bascule. Verrouillage par cadenas.
Super nylon body. For miniature circuit breaker. Locking by padlock.
Nilón armado. Se adapta a los disyuntores dotados de interruptor con báscula. Bloqueo por candado.

Finition/*Finish/Acabado*
Rouge / *Red* / Rojo
Utilisation/*Use/Utilización*
Consignation de disjoncteurs
Electrical lockout device
Consignación de disyuntores

Designation	Boite	Colis.	Prix	Sachet	Colis.	Prix	Brochable France	Brochable Euro 1	Brochable Euro 2	Brochable Euro 3	Brochable Euro 4	Colis.	Prix
VERROUILLAGE ajustable pour disjoncteur à levier	00091281	1	-	-	-	-	-	-	-	-	-	-	-

Consignation de DISJONCTEUR

RESIST



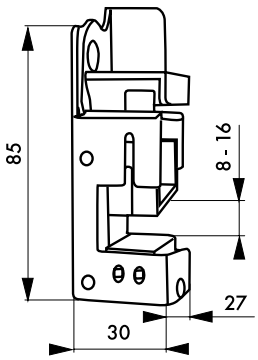



Description/*Description/Descripción*
Nylon armé. S'adapte aux disjoncteurs munis d'interrupteur à bascule. Verrouillage par cadenas. Fixation Grip.
Super nylon body. For miniature circuit breaker. Locking by padlock.Grip fixing.
Nilón armado. Se adapta a los disyuntores dotados de interruptor con báscula. Bloqueo por candado. Fijación Grip.

Finition/*Finish/Acabado*
Rouge / *Red* / Rojo
Utilisation/*Use/Utilización*
Consignation de disjoncteurs
Electrical lockout device
Consignación de disyuntores

Designation	Boite	Colis.	Prix	Sachet	Colis.	Prix	Brochable France	Brochable Euro 1	Brochable Euro 2	Brochable Euro 3	Brochable Euro 4	Colis.	Prix
VERROUILLAGE disjoncteur à levier large	00091257	1	-	-	-	-	-	-	-	-	-	-	-

NS Non stocké/Non-stored/Producto no estocado - ● Sur stock Europe Zone 1 et Zone 2, nous consulter pour délai d'approvisionnement - E Epuisement/Stock depletion/Agotamiento del stock

Consignation de DISJONCTEUR

RESIST



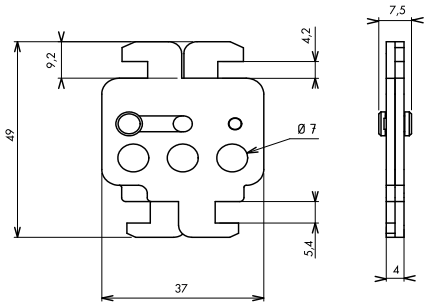

Description/*Description/Descripción*
Corps acier traité contre la corrosion. S'adapte aux disjoncteurs munis d'interrupteur à bascule. Verrouillage par cadenas.
Steel body with rust-proof treatment. For miniature circuit breaker. Locking by padlock.
Cuerpo de acero con tratamiento contra la corrosión. Se adapta a los disyuntores dotados de interruptor con báscula. Bloqueo por candado.

Finition/*Finish/Acabado*
Noir / *Black* / Negro
Utilisation/*Use/Utilización*
Consignation de disjoncteurs
Electrical lockout device
Consignación de disyuntores

Designation	Boite	Colis.	Prix	Sachet	Colis.	Prix	Brochable France	Euro 1	Euro 2	Euro 3	Euro 4	Colis.	Prix
Double VERROUILLAGE disjoncteur boitiers moulés 3 trous	00091230	1	-	-	-	-	-	-	-	-	-	-	-

Consignation de DISJONCTEUR

RESIST



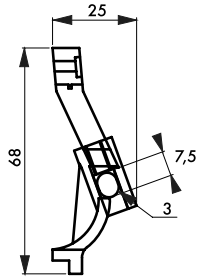

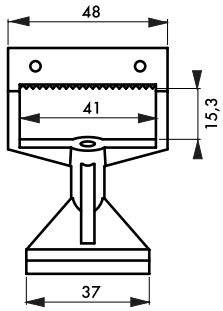

Description/*Description/Descripción*
Nylon armé. S'adapte aux disjoncteurs munis dinterrupteur. Ajustable. Verrouillage par cadenas. Pour interrupteur 380 / 600 V, levier 41 mm de largeur maxi et 15,8 mm d'épaisseur.
Super nylon body. For miniature circuit breaker with switch. Adjustable. Locking by padlock. For switch 380/600 V, lever 41 mm maximum width and 15,8 mm.
Nilón armado. Se adapta a los disyuntores dotados de conmutador . Ajustable. Bloqueo por candado. Para conmutador 380/600 V, palanca de 41 mm de anchura máxima y 15,8 mm.

Finition/*Finish/Acabado*
Rouge
Red
Rojo
Utilisation/*Use/Utilización*
Consignation de disjoncteurs
Electrical lockout device
Consignación de disyuntores

Designation	Boite	Colis.	Prix	Sachet	Colis.	Prix	Brochable France	Euro 1	Euro 2	Euro 3	Euro 4	Colis.	Prix
VERROUILLAGE disjoncteur	00091183	1	-	-	-	-	-	-	-	-	-	-	-

NS Non stocké/Non-stored/Producto no estocado - ● Sur stock Europe Zone 1 et Zone 2, nous consulter pour délai d'approvisionnement - E Epuisement/Stock depletion/Agotamiento del stock

Consignation de DISJONCTEUR

RESIST

NOUVEAU



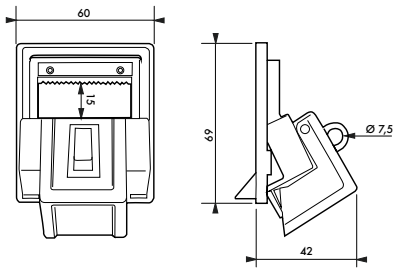

GARANTIE 10 ANS

Description/*Description/Descripción*
Verrouillage disjoncteur à bascule 42mm
Lockout circuit breaker 42mm
Bloqueo disyuntores con bascula 42mm
Finition/*Finish/Acabado*
Rouge / *Red* / Rojo

Utilisation/*Use/Utilización*
Consignation de disjoncteur / *Electrical lockout device* / Consignacion de disyuntores

Designation	Boite	Colis.	Prix	Sachet	Colis.	Prix	Brochable France	Euro 1	Euro 2	Euro 3	Euro 4	Colis.	Prix
VERROUILLAGE disjoncteur à bascule 42mm	00091266	1	-	-	-	-	-	-	-	-	-	-	-

Consignation de DISJONCTEUR

RESIST



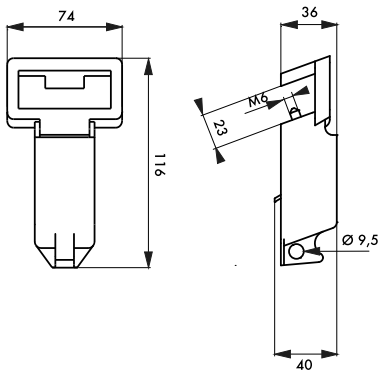

GARANTIE 10 ANS

1000V

Description/*Description/Descripción*
S'adapte aux disjoncteurs munis d'interrupteur à bascule. Verrouillage par cadenas.
For circuit breaker. Locking by padlock.
Se adapta a los disyuntores dotados de interruptor con báscula. Bloqueo por candado.
Finition/*Finish/Acabado*
Rouge / *Red* / Rojo

Version/*Option/Versión*
Ajustable pour disjoncteur à levier largeur maxi 55 mm, hauteur maxi 22 mm.
For circuit breaker. Ajustable for maximum width 55 mm, maximum height 22 mm.
Ajustable para disyuntor a palanca de anchura máxima de 55 mm, la altura máxima de 22 mm.
Utilisation/*Use/Utilización*
Consignation de disjoncteurs 380 / 600V
Electrical lockout device 380 / 600V

Designation	Boite	Colis.	Prix	Sachet	Colis.	Prix	Brochable France	Euro 1	Euro 2	Euro 3	Euro 4	Colis.	Prix
VERROUILLAGE ajustable pour disjoncteur à bascule	00091326	1	-	-	-	-	-	-	-	-	-	-	-

NS Non stocké/Non-stored/Producto no estocado - ● Sur stock Europe Zone 1 et Zone 2, nous consulter pour délai d'approvisionnement - E Epuisement/Stock depletion/Agotamiento del stock

Consignation de SECTIONNEUR

RESIST





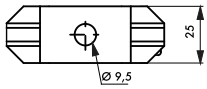

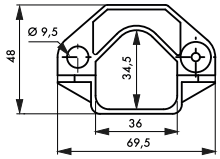

Description/*Description/Descripción*
Nylon armé. S'adapte aux leviers de sectionneur. Ensemble de 2 dispositifs pour levier de sectionneur (rouge + vert pour visualiser les positions ON et OFF) Ø 30 mm maxi. Verrouillage par cadenas.
Super nylon body. For electrical cabinet switch. Ø 30 mm max. Locking by padlock.
Nilón armado. Se adapta a la palanca del interruptor. Ø 30 mm max. Bloqueo por candado.

Finition/*Finish/Acabado*
Rouge - vert
Red - green
Rojo - verde

Utilisation/*Use/Utilización*
Consignation de disjoncteurs
Electrical lockout device
Consignación de disyuntores

Designation	Boite	Colis.	Prix	Sachet	Colis.	Prix	Brochable France	Brochable Euro 1	Brochable Euro 2	Brochable Euro 3	Brochable Euro 4	Colis.	Prix
CONSIGNATION de sectionneur (2 pièces)	00091327 E	1	-	-	-	-	-	-	-	-	-	-	-

Consignation de DISJONCTEUR MAGNÉTO-THERMIQUE

RESIST



00091258

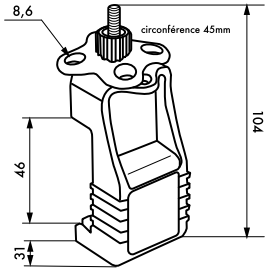



00091259

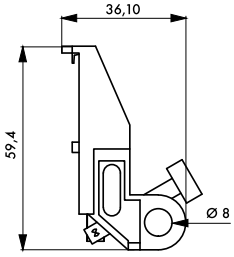

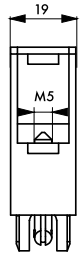

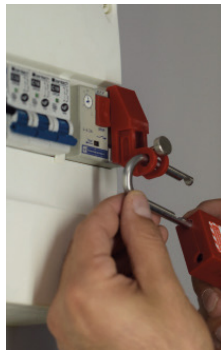

Description/*Description/Descripción*
Nylon armé. S'adapte aux disjoncteurs munis d\rquote interrupteur à bascule. Verrouillage par cadenas.
Super nylon body. For miniature circuit breaker. Locking by padlock.
Nilón armado. Se adapta a los disyuntores dotados de interruptor con báscula. Bloqueo por candado.

Finition/*Finish/Acabado*
Rouge.
Red.
Rojo.

Utilisation/*Use/Utilización*
Consignation de disjoncteurs
Electrical lockout device
Consignación de disyuntores

Designation	Boite	Colis.	Prix	Sachet	Colis.	Prix	Brochable France	Brochable Euro 1	Brochable Euro 2	Brochable Euro 3	Brochable Euro 4	Colis.	Prix
VERROUILLAGE disjoncteur magnéto-thermique GM	00091258	1	-	-	-	-	-	-	-	-	-	-	-
VERROUILLAGE disjoncteur magnéto-thermique PM	00091259	1	-	-	-	-	-	-	-	-	-	-	-

NS Non stocké/Non-stored/Producto no estocado - ● Sur stock Europe Zone 1 et Zone 2, nous consulter pour délai d'approvisionnement - E Epuisement/Stock depletion/Agotamiento del stock

BLOQUE BOUTON

RESIST



00091276

00091284

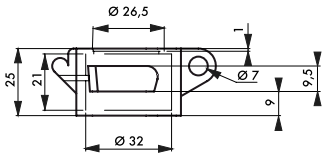

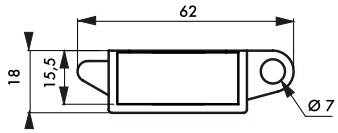

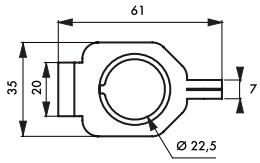

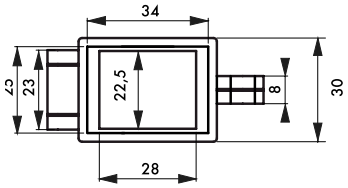



00091285



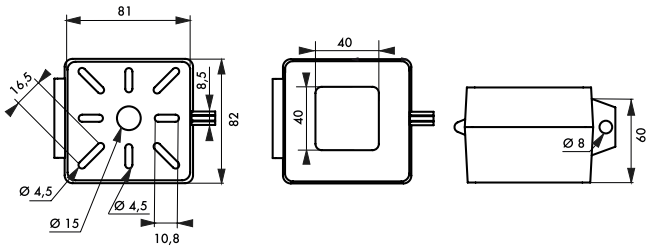

Description/*Description/Descripción*

Corps en résine transparente. Se fixe sur un bouton.

Transparent glass resin body. Can be fixed on the button.

Cuerpo de resina transparente.Se fija en un botón.

Finition/*Finish/Acabado*

Translucide

Translucent

Translucido

Utilisation/*Use/Utilización*

Possibilité de maintenir un équipement hors d'usage, pendant des opérations de maintenance/réparation.

Possibility of keeping equipment out of use, during maintenance/repair operations.

Posibilidad de mantener un equipo fuera de uso, durante operaciones de mantenimiento/reparación.

							Brochable						
Designation	Boite	Colis.	Prix	Sachet	Colis.	Prix	France	Euro 1	Euro 2	Euro 3	Euro 4	Colis.	Prix
BLOQUE BOUTON poussoir rond	00091276	1	-	-	-	-	-	-	-	-	-	-	-
BLOQUE BOUTON poussoir rectangulaire	00091284 [E]	1	-	-	-	-	-	-	-	-	-	-	-
BLOQUE BOUTON carré	00091285 [E]	1	-	-	-	-	-	-	-	-	-	-	-

[NS] Non stocké/Non-stored/Producto no estocado - [●] Sur stock Europe Zone 1 et Zone 2, nous consulter pour délai d'approvisionnement - [E] Epuisement/Stock depletion/Agotamiento del stock

Consignation BOUTON ROTATIF ET ARRÊT D'URGENCE

RESIST

GARANTIE 10 ANS



00091282

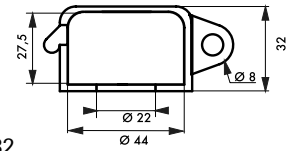

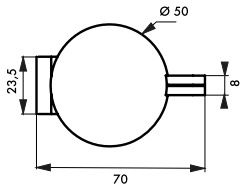



00091283

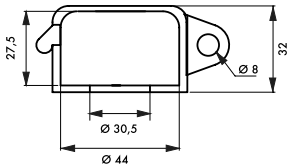

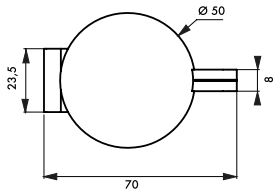



00091354

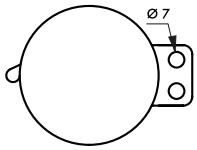

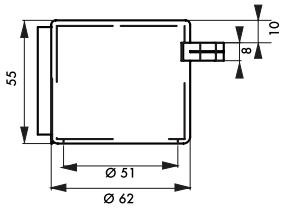

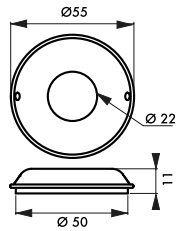



00091360

Description/*Description/Descripción*
Corps en résine transparente. Se fixe sur un bouton.
Transparent glass resin body. Can be fixed on the button.
Cuerpo de resina transparente. Se fija en un botón.

Finition/*Finish/Acabado*
Translucide. Cloche amovible (091354).
Translucent. Removable accessory (091354)
Translucido. Accesorio extraíble (091354).

Utilisation/*Use/Utilización*
Possibilité de maintenir un équipement hors d'usage, pendant des opérations de maintenance/réparation.
Possibility of keeping equipment out of use, during maintenance/repair operations.
Posibilidad de mantener un equipo fuera de uso, durante operaciones de mantenimiento/reparación.

Designation	Boite	Colis.	Prix	Sachet	Colis.	Prix	Brochable France	Euro 1	Euro 2	Euro 3	Euro 4	Colis.	Prix
CONSIGNATION arrêt d'urgence Ø 22 mm	00091282	1	-	-	-	-	-	-	-	-	-	-	-
CONSIGNATION arrêt d'urgence Ø 30,5 mm	00091283 E	1	-	-	-	-	-	-	-	-	-	-	-
CONSIGNATION arrêt d'urgence amovible Ø 22 mm	00091354 E	1	-	-	-	-	-	-	-	-	-	-	-
Lot de 5 embases Ø 22 mm	00091360	1	-	-	-	-	-	-	-	-	-	-	-
Lot de 5 embases Ø 30,5 mm	00091361	1	-	-	-	-	-	-	-	-	-	-	-

NS Non stocké/Non-stored/Producto no estocado - ⦿ Sur stock Europe Zone 1 et Zone 2, nous consulter pour délai d'approvisionnement - E Epuisement/Stock depletion/Agotamiento del stock

SAC DE CONSIGNATION DE TELECOMMANDE

RESIST



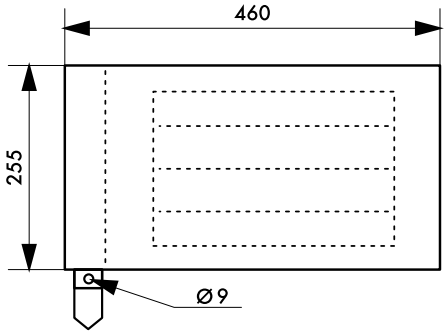

Description/*Description/Descripción*
Nylon / *Nylon* / Nylon
Finition/*Finish/Acabado*
Rouge / *Red* / Rojo

Utilisation/*Use/Utilización*
Télécommande de grue, pont roulant, prises de grande taille.
Locks out electrical connectors and remote controls.
Condenación de mando a distancia de gruas, puente-
Condamnation grúa

Designation	Boite	Colis.	Prix	Sachet	Colis.	Prix	Brochable France	Brochable Euro 1	Brochable Euro 2	Brochable Euro 3	Brochable Euro 4	Colis.	Prix
Sac de consignation 450 mm	00091311	1	-	-	-	-	-	-	-	-	-	-	-

Consignation de PRISE

RESIST



00091279

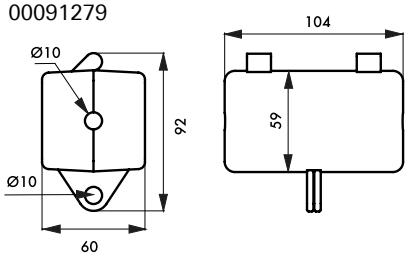



00091286

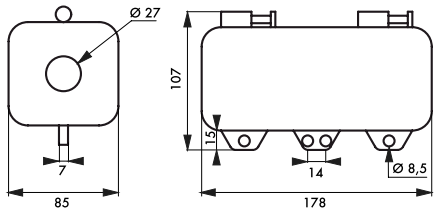

Designation	Boite	Colis.	Prix	Sachet	Colis.	Prix	Brochable France	Brochable Euro 1	Brochable Euro 2	Brochable Euro 3	Brochable Euro 4	Colis.	Prix
CONSIGNATION pour prise 220V, VERROUILLAGE par 1 cadenas	00091279	1	-	-	-	-	-	-	-	-	-	-	-
CONSIGNATION pour prise 380V, VERROUILLAGE par 4 cadenas	00091286	1	-	-	-	-	-	-	-	-	-	-	-

NS Non stocké/Non-stored/Producto no estocado - Sur stock Europe Zone 1 et Zone 2, nous consulter pour délai d'approvisionnement - E Epuisement/Stock depletion/Agotamiento del stock

Consignation de VANNE

RESIST



00091186

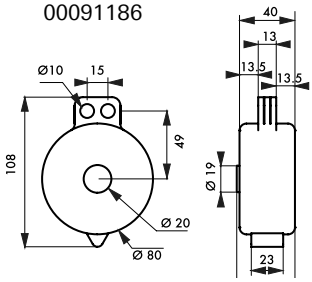



00091187

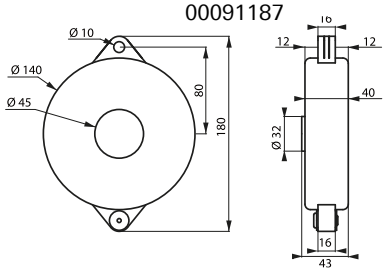



00091188

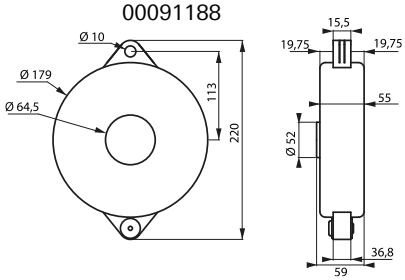



00091189

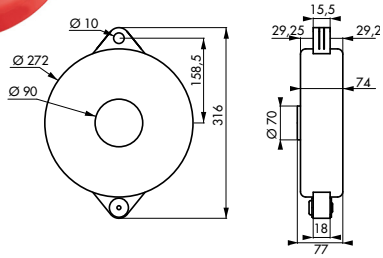



00091190

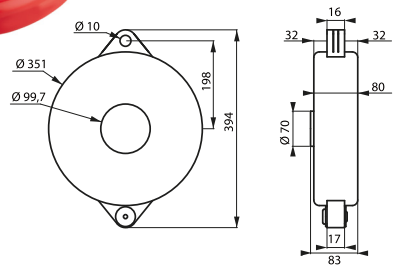

Description/*Description/Descripción*
Corps polypropylène non conducteur, protection diélectrique. Résistant à la chaleur, au froid, à l'abrasion, et aux produits chimiques. Verrouillage par cadenas. Pour vanne à volant.
Non-conductive polypropylene body. Dielectric protection. Impact, heat, corrosion and chemical resistance. Locking by padlock. For rotation valve.
Cuerpo polipropileno no conductor, protección dieléctrica. Resiste al calor, al frio, a la abrasión y a los productos químicos. Bloqueo por candado. Para válvula con volantes

Finition/*Finish/Acabado*
Rouge / *Red* / Rojo
Version/*Option/Versión*
Disponible en 5 dimensions
5 sizes available
Disponible en 5 dimensiones
Utilisation/*Use/Utilización*
Possibilité de maintenir un équipement hors d'usage, pendant des opérations de maintenance/réparation.
Possibility of keeping equipment out of use, during maintenance/repair operations.
Posibilidad de mantener un equipo fuera de uso, durante operaciones de mantenimiento/reparación.

							Brochable						
Designation	Boite	Colis.	Prix	Sachet	Colis.	Prix	France	Euro 1	Euro 2	Euro 3	Euro 4	Colis.	Prix
CONSIGNATION de vanne Ø 25 / 63 mm	00091186	1	-	-	-	-	-	-	-	-	-	-	-
CONSIGNATION de vanne Ø 63 / 127 mm	00091187	1	-	-	-	-	-	-	-	-	-	-	-
CONSIGNATION de vanne Ø 127 / 165 mm	00091188	1	-	-	-	-	-	-	-	-	-	-	-
CONSIGNATION de vanne Ø 165 / 254 mm	00091189	1	-	-	-	-	-	-	-	-	-	-	-
CONSIGNATION de vanne Ø 254 / 330 mm	00091190	1	-	-	-	-	-	-	-	-	-	-	-

NS Non stocké/Non-stored/Producto no estocado - ⦿ Sur stock Europe Zone 1 et Zone 2, nous consulter pour délai d'approvisionnement - E Epuisement/Stock depletion/Agotamiento del stock

Consignation de VANNE

RESIST



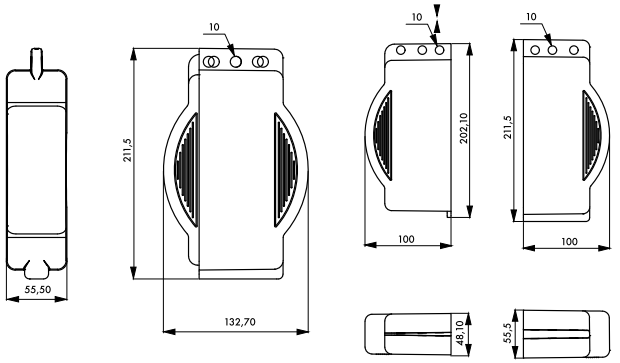

Description/*Description/Descripción*
Corps polypropylène non conducteur, protection diélectrique. Résistant à la chaleur, au froid, à l\rquote abrasion, et aux produits chimiques. Verrouillage par cadenas. Pour vanne à volant.
Non-conductive polypropylene body. Dielectric protection. Impact, heat, corrosion and chemical resistance. Locking by padlock. For rotation valve.
Cuerpo polipropileno no conductor, protección dieléctrica. Resiste al calor, al frio, a la abrasión y a los productos químicos. Bloqueo por candado. Para válvula con volantes

Finition/*Finish/Acabado*
Rouge / *Red* / Rojo
Utilisation/*Use/Utilización*
Possibilité de maintenir un équipement hors d'usage, pendant des opérations de maintenance/réparation.
Possibility of keeping equipment out of use, during maintenance/repair operations.
Posibilidad de mantener un equipo fuera de uso, durante operaciones de mantenimiento/reparación.

Designation	Boite	Colis.	Prix	Sachet	Colis.	Prix	Brochable France	Euro 1	Euro 2	Euro 3	Euro 4	Colis.	Prix
CONSIGNATION de vanne ajustable Ø 25 / 165mm	00091237	1	-	-	-	-	-	-	-	-	-	-	-

Consignation de VANNE

RESIST



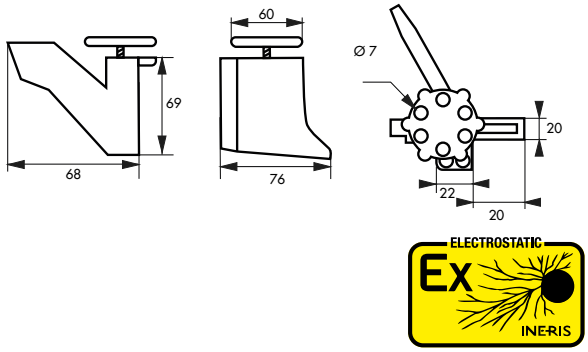

Description/*Description/Descripción*
Corps polypropylène non conducteur. Pour vanne 1/4 de tour, plat largeur mini 15 mm, également 30 mm. Résistant à la chaleur, au froid, à l'abrasion, et aux produits chimiques. Verrouillage par cadenas.
Non-conductive polypropylene body. For ball valve 1/4 turn, handle width mini 15 mm, also 30 mm. Impact, heat, corrosion and chemical resistance. Locking by padlock.
Cuerpo polipropileno no conductor. Para válvula con 1/4 vuelta, manejar ancho 15 mm,también 30 mm.Resiste al calor, al frio, a la abrasión y a los productos químicos. Bloqueo por candado.

Finition/*Finish/Acabado*
Rouge / *Red* / Rojo
Utilisation/*Use/Utilización*
Possibilité de maintenir un équipement hors d'usage, pendant des opérations de maintenance/réparation.
Possibility of keeping equipment out of use, during maintenance/repair operations.
Posibilidad de mantener un equipo fuera de uso, durante operaciones de mantenimiento/reparación.

Designation	Boite	Colis.	Prix	Sachet	Colis.	Prix	Brochable France	Euro 1	Euro 2	Euro 3	Euro 4	Colis.	Prix
CONSIGNATION de vanne 1/4 de tour	00091197	1	-	-	-	-	-	-	-	-	-	-	-

NS Non stocké/Non-stored/Producto no estocado - ● Sur stock Europe Zone 1 et Zone 2, nous consulter pour délai d'approvisionnement - E Epuisement/Stock depletion/Agotamiento del stock

Consignation de VANNE

RESIST



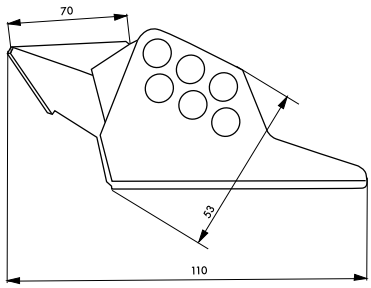

Description/*Description/Descripción*
Corps acier peint. Résistance thermique. Verrouillage par cadenas. Pour vanne 1/4 de tour, plat largeur mini 20 mm, ajustable.
Steel body. Heat resistance. Locking by padlock.For ball valve 1/4 turn, handle width mini 20 mm, adjustable.
Cuerpo de acero. Calor resistencia. Bloqueo por candado. Para válvula con 1/4 vuelta, manejar ancho 20 mm, ajustable.

Finition/*Finish/Acabado*
Rouge / *Red* / Rojo
Utilisation/*Use/Utilización*
Possibilité de maintenir un équipement hors d'usage, pendant des opérations de maintenance/réparation.
Possibility of keeping equipment out of use, during maintenance/repair operations.
Posibilidad de mantener un equipo fuera de uso, durante operaciones de mantenimiento/reparación.

Designation	Boite	Colis.	Prix	Sachet	Colis.	Prix	Brochable France	Brochable Euro 1	Brochable Euro 2	Brochable Euro 3	Brochable Euro 4	Colis.	Prix
CONSIGNATION vanne 1/4 de tour métal (1/4» à 1»)	00091238	1	-	-	-	-	-	-	-	-	-	-	-

Consignation de VANNE

RESIST



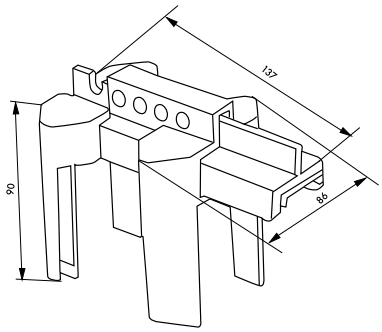

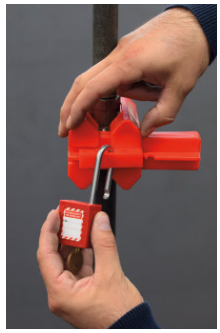

Description/*Description/Descripción*
Corps polypropylène non conducteur. Pour vanne 1/4 de tour, plat largeur mini 15 mm à 30 mm. Résistant à la chaleur, au froid, à l\rquote abrasion, et aux produits chimiques. Verrouillage par cadenas.
Non-conductive polypropylene body. For ball valve 1/4 turn, handle width mini 15 mm to 30 mm. Impact, heat, corrosion and chemical resistance. Locking by padlock.
Cuerpo polipropileno no conductor. Para válvula con 1/4 vuelta, manejar ancho de 15 mm a 30 mm. Resiste al calor, al frio, a la abrasión y a los productos químicos. Bloqueo por candado.

Finition/*Finish/Acabado*
Rouge / *Red* / Rojo
Utilisation/*Use/Utilización*
Possibilité de maintenir un équipement hors d'usage, pendant des opérations de maintenance/réparation.
Possibility of keeping equipment out of use, during maintenance/repair operations.
Posibilidad de mantener un equipo fuera de uso, durante operaciones de mantenimiento/reparación.

Designation	Boite	Colis.	Prix	Sachet	Colis.	Prix	Brochable France	Brochable Euro 1	Brochable Euro 2	Brochable Euro 3	Brochable Euro 4	Colis.	Prix
CONSIGNATION vanne 1/4 de tour PP (1/2» à 2 1/2»)	00091239	1	-	-	-	-	-	-	-	-	-	-	-

NS Non stocké/Non-stored/Producto no estocado - ⦿ Sur stock Europe Zone 1 et Zone 2, nous consulter pour délai d'approvisionnement - E Epuisement/Stock depletion/Agotamiento del stock

Consignation de VANNE

RESIST

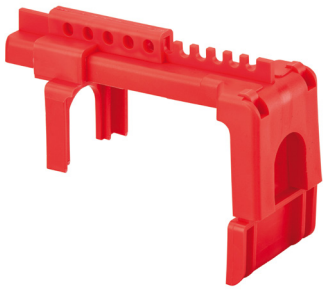

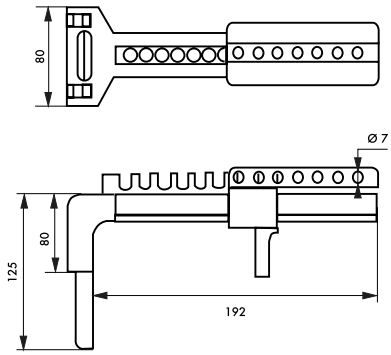

Description/*Description/Descripción*
Corps polypropylène non conducteur. Résistant à la chaleur, au froid, à l'abrasion, et aux produits chimiques. Verrouillage par cadenas.
Non-conductive polypropylene body. Impact, heat, corrosion and chemical resistance. Locking by padlock.
Cuerpo polipropileno no conductor. Resiste al calor, al frio, a la abrasión y a los productos químicos. Bloqueo por candado.

Finition/*Finish/Acabado*
Rouge / *Red* / Rojo
Utilisation/*Use/Utilización*
Possibilité de maintenir un équipement hors d'usage, pendant des opérations de maintenance/réparation.
Possibility of keeping equipment out of use, during maintenance/repair operations.
Posibilidad de mantener un equipo fuera de uso, durante operaciones de mantenimiento/reparación.

Designation	Boite	Colis.	Prix	Sachet	Colis.	Prix	Brochable France	Brochable Euro 1	Brochable Euro 2	Brochable Euro 3	Brochable Euro 4	Colis.	Prix
CONSIGNATION de vanne 1/4 de tour	00091184	1	-	-	-	-	-	-	-	-	-	-	-

Consignation de VANNE

RESIST



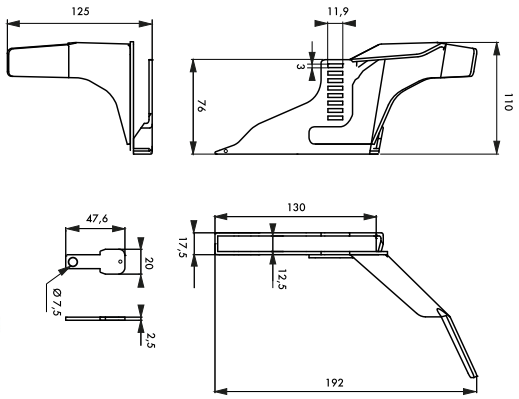

Description/*Description/Descripción*
Corps acier peint. Résistance thermique. Verrouillage par cadenas. Pour vanne 1/4 de tour, plat largeur mini 20 mm, ajustable.
Steel body. Heat resistance. Locking by padlock.For ball valve 1/4 turn, handle width mini 20 mm, adjustable.
Cuerpo de acero. Calor resistencia. Bloqueo por candado. Para válvula con 1/4 vuelta, manejar ancho 20 mm, ajustable.

Finition/*Finish/Acabado*
Rouge / *Red* / Rojo
Utilisation/*Use/Utilización*
Possibilité de maintenir un équipement hors d'usage, pendant des opérations de maintenance/réparation.
Possibility of keeping equipment out of use, during maintenance/repair operations.
Posibilidad de mantener un equipo fuera de uso, durante operaciones de mantenimiento/reparación.

Designation	Boite	Colis.	Prix	Sachet	Colis.	Prix	Brochable France	Brochable Euro 1	Brochable Euro 2	Brochable Euro 3	Brochable Euro 4	Colis.	Prix
CONSIGNATION de vanne 1/4 de tour	00091196	1	-	-	-	-	-	-	-	-	-	-	-

NS Non stocké/Non-stored/Producto no estocado - ● Sur stock Europe Zone 1 et Zone 2, nous consulter pour délai d'approvisionnement - E Epuisement/Stock depletion/Agotamiento del stock

Consignation de VANNE

RESIST



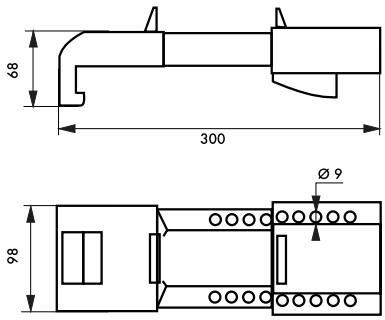

Description/*Description/Descripción*
Corps polypropylène non conducteur. Résistant à la chaleur, au froid, à l'abrasion, et aux produits chimiques. Verrouillage par cadenas.
Non-conductive polypropylene body. Impact, heat, corrosion and chemical resistance. Locking by padlock.
Cuerpo polipropileno no conductor. Resiste al calor, al frio, a la abrasión y a los productos químicos. Bloqueo por candado.

Finition/*Finish/Acabado*
Rouge / *Red* / Rojo
Utilisation/*Use/Utilización*
Possibilité de maintenir un équipement hors d'usage, pendant des opérations de maintenance/réparation.
Possibility of keeping equipment out of use, during maintenance/repair operations.
Posibilidad de mantener un equipo fuera de uso, durante operaciones de mantenimiento/reparación.

Designation	Boite	Colis.	Prix	Sachet	Colis.	Prix	Brochable France	Euro 1	Euro 2	Euro 3	Euro 4	Colis.	Prix
CONSIGNATION de vanne papillon	00091185	1	-	-	-	-	-	-	-	-	-	-	-

Consignation Universelle pour VANNE

RESIST



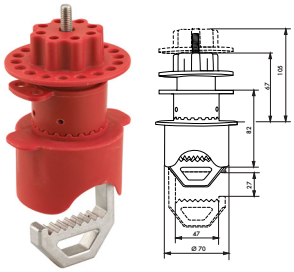

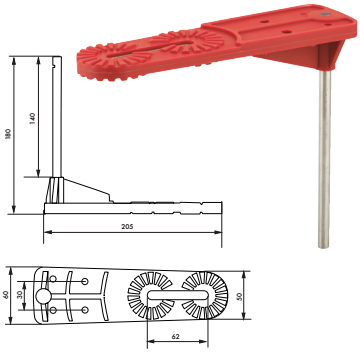

Description/*Description/Descripción*
Corps polypropylène non conducteur. Résistant à la chaleur, au froid, à l'abrasion, et aux produits chimiques. Verrouillage par cadenas.
Non-conductive polypropylene body. Impact, heat, corrosion and chemical resistance. Locking by padlock.
Cuerpo polipropileno no conductor. Resiste al calor, al frio, a la abrasión y a los productos químicos. Bloqueo por candado.

Finition/*Finish/Acabado*
Rouge / *Red* / Rojo
Utilisation/*Use/Utilización*
Possibilité de maintenir un équipement hors d'usage, pendant des opérations de maintenance/réparation.
Possibility of keeping equipment out of use, during maintenance/repair operations.
Posibilidad de mantener un equipo fuera de uso, durante operaciones de mantenimiento/reparación.

Designation	Boite	Colis.	Prix	Sachet	Colis.	Prix	Brochable France	Euro 1	Euro 2	Euro 3	Euro 4	Colis.	Prix
CÂBLE inox gainé PVC long. 2,50 m pour consignation universelle pour vanne	00091195	1	-	-	-	-	-	-	-	-	-	-	-
CORPS pour consignation universelle pour vanne	00091198	1	-	-	-	-	-	-	-	-	-	-	-
BRAS pour consignation universelle pour vanne	00091199	1	-	-	-	-	-	-	-	-	-	-	-

NS Non stocké/Non-stored/Producto no estocado - ◉ Sur stock Europe Zone 1 et Zone 2, nous consulter pour délai d'approvisionnement - E Epuisement/Stock depletion/Agotamiento del stock

Consignation BOUTEILLE DE GAZ

RESIST



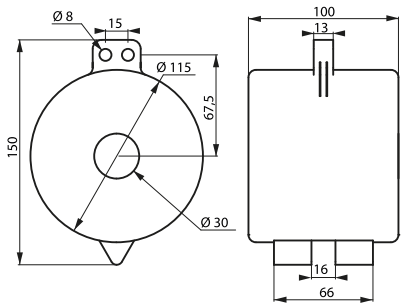

Description/*Description/Descripción*
Corps polypropylène non conducteur, protection diélectrique. Résistant à la chaleur, au froid, à l'abrasion, et aux produits chimiques. Verrouillage par cadenas.
Non-conductive polypropylene body. Dielectric protection. Impact, heat, corrosion and chemical resistance. Locking by padlock.
Cuerpo polipropileno no conductor, protección dieléctrica. Resiste al calor, al frio, a la abrasión y a los productos químicos. Bloqueo por candado.

Finition/*Finish/Acabado*
Rouge
Red
Rojo

Utilisation/*Use/Utilización*
Possibilité de maintenir un équipement hors d'usage, pendant des opérations de maintenance/réparation.
Possibility of keeping equipment out of use, during maintenance/repair operations.
Posibilidad de mantener un equipo fuera de uso, durante operaciones de mantenimiento/reparación.

							Brochable						
Designation	Boite	Colis.	Prix	Sachet	Colis.	Prix	France	Euro 1	Euro 2	Euro 3	Euro 4	Colis.	Prix
CONSIGNATION de vanne de gaz sous pression	00091280	1	-	-	-	-	-	-	-	-	-	-	-

Consignation PNEUMATIQUE

RESIST



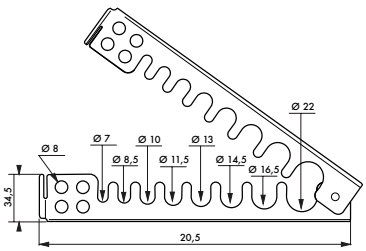

Description/*Description/Descripción*
Acier inoxydable. Condamnation par 4 cadenas. Pour raccord Ø 19mm ,15,5mm,13,5mm,12mm, 10,5mm, 9,5mm, 8mm, 6,5mm
Stainless steel. Can be locked by 4 padlocks. Available with connection of Ø 19mm, 15,5mm, 13,5mm, 12mm, 10,5mm, 9,5mm, 8mm, 6,5 mm
Acero de inoxydable. Condenación por 4 candados. Para conexión Ø 19mm ,15,5mm,13,5mm,12mm, 10,5mm, 9,5mm, 8mm, 6.5mm

Finition/*Finish/Acabado*
Inox / *Stainless steel* / Inoxydable

Utilisation/*Use/Utilización*
S'adapte à tous types de raccord pneumatique pour empêcher le rebranchement à une source d'air sous pression.
Fits all kinds of pneumatic fi tting to prevent reconnection to a pressurized air source.
Se adapta a todo tipo de accesorio neumático para evitar la reconexión a una fuente de aire a presión.

							Brochable						
Designation	Boite	Colis.	Prix	Sachet	Colis.	Prix	France	Euro 1	Euro 2	Euro 3	Euro 4	Colis.	Prix
CONSIGNATION raccords pneumatique	00091328	1	-	-	-	-	-	-	-	-	-	-	-

NS Non stocké/Non-stored/Producto no estocado - ● Sur stock Europe Zone 1 et Zone 2, nous consulter pour délai d'approvisionnement - E Epuisement/Stock depletion/Agotamiento del stock

Consignation PNEUMATIQUE

RESIST





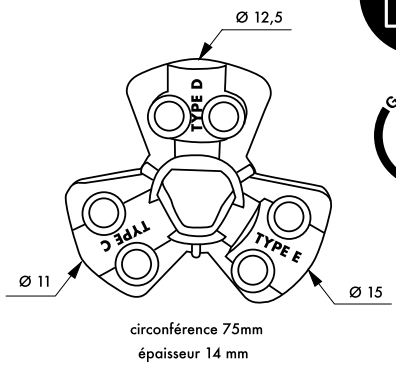

circonférence 75mm
épaisseur 14 mm

Description/*Description/Descripción*
Thermoplastique. Verrouillage par cadenas. Pour raccord pneumatique.
Thermoplastic. Locking by padlock. For pneumatic connection.
Termoplástico. Bloqueo por candado. Para conexión neumática.

Finition/*Finish/Acabado*
Rouge. / *Red.* / Rojo.

Utilisation/*Use/Utilización*
Possibilité de maintenir un équipement hors d'usage, pendant des opérations de maintenance/réparation.
Possibility of keeping equipment out of use, during maintenance/repair operations.
Posibilidad de mantener un equipo fuera de uso, durante operaciones de mantenimiento/reparación.

Designation	Boite	Colis.	Prix	Sachet	Colis.	Prix	Brochable France	Brochable Euro 1	Brochable Euro 2	Brochable Euro 3	Brochable Euro 4	Colis.	Prix
CONSIGNATION raccords pneumatique nylon	00091236	1	-	-	-	-	-	-	-	-	-	-	-

CÂBLE de consignation

RESIST



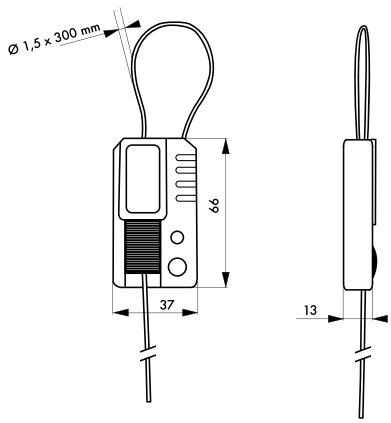

Description/*Description/Descripción*
Corps nylon. Câble acier tressé inoxydable isolé non conducteur. Longueur ajustable. Condamnation par cadenas. Le câble ne peut pas être enlever avant que les cadenas ne soient retirés.
Nylon body. Stainless steel cable with insulated cover. Adjustable lenght. Can be locked by padlocks. Control cannot be turned on until last worker\rquote s padlock is removed.
Cuerpo de nylon. Cable de acero inoxidable con cubierta aislante. Longitud ajustable. Puede cerrarse con candados. No se puede abrir hasta que no se hayan retirado todos los candados.

Finition/*Finish/Acabado*
Rouge.
Red.
Rojo.

Utilisation/*Use/Utilización*
Câble ajustable pour consigner simultanement plusieurs vannes, disjoncteurs .
Adjustable cable lockout for multiple valves, circuit breaker.
Bloqueo de cable ajustable para diversas válvulas y disyuntores.

Designation	Boite	Colis.	Prix	Sachet	Colis.	Prix	Brochable France	Brochable Euro 1	Brochable Euro 2	Brochable Euro 3	Brochable Euro 4	Colis.	Prix
Mini câble de consignation Ø 1,5 x 300mm	00091235	1	-	-	-	-	-	-	-	-	-	-	-

NS Non stocké/Non-stored/Producto no estocado - ◉ Sur stock Europe Zone 1 et Zone 2, nous consulter pour délai d'approvisionnement - E Epuisement/Stock depletion/Agotamiento del stock

CÂBLE de consignation

RESIST

00091277



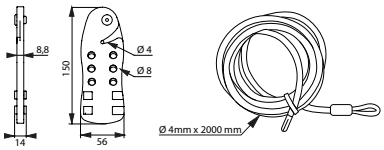

00091278



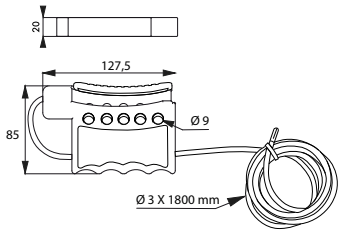

GARANTIE 10 ANS

ELECTROSTATIC Ex INERIS

Ref : 00091278 - 00091308

1000V

Ref : 00091278 - 00091308



00091308

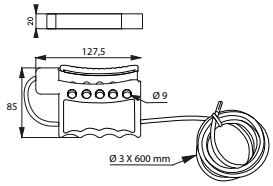



00091217

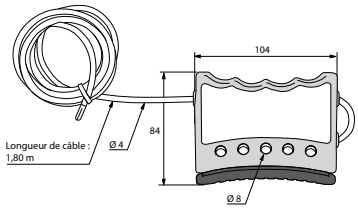

Description/*Description/Descripción*
Corps nylon. Câble acier tressé inoxydable isolé non conducteur. Longueur ajustable. Condamnation par cadenas. La mâchoire ne peut pas être ouverte avant. que tous les cadenas ne soient retirés.
Nylon body. Stainless steel cable with insulated cover. Adjustable lenght. Can be locked by padlocks. Control cannot be turned on until last worker's padlock is removed.
Cuerpo de nylon. Cable de acero inoxidable con cubierta aislante. Longitud ajustable. Puede cerrarse con candados. No se puede abrir la mordaza hasta que no se hayan retirado todos los candados.

Finition/*Finish/Acabado*
Rouge
Red
Rojo

Version/*Option/Versión*
091278 / 091308 disponible en longueurs personalisées sur demande.
091278/091308 available in custom lengths on request.
091278/091308 disponible en la costumbre longitudes bajo pedido.

Utilisation/*Use/Utilización*
Câble ajustable pour consigner simultanement plusieurs vannes, disjoncteurs .
Adjustable cable lockout for multiple valves, circuit breaker.
Bloqueo de cable ajustable para diversas válvulas y disyuntores.

							Brochable						
Designation	Boite	Colis.	Prix	Sachet	Colis.	Prix	France	Euro 1	Euro 2	Euro 3	Euro 4	Colis.	Prix
CÂBLE de consignation ajustable Ø 4 mm longueur 2,00 m pour 6 cadenas	00091277	1	-	-	-	-	-	-	-	-	-	-	-
CÂBLE de consignation ajustable Ø 3 mm longueur 1,80 m pour 5 cadenas	00091278	1	-	-	-	-	-	-	-	-	-	-	-
CÂBLE de consignation ajustable Ø 3 mm longueur 0,60 m pour 5 cadenas	00091308 E	1	-	-	-	-	-	-	-	-	-	-	-
CÂBLE de consignation ajustable Ø 4 mm longueur 1,80 m pour 5 cadenas	00091217	1	-	-	-	-	-	-	-	-	-	-	-

NS Non stocké/Non-stored/Producto no estocado - ● Sur stock Europe Zone 1 et Zone 2, nous consulter pour délai d'approvisionnement - E Epuisement/Stock depletion/Agotamiento del stock

CÂBLE de consignation

RESIST

NOUVEAU



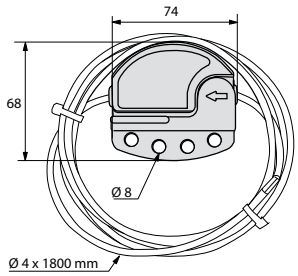

GARANTIE 10 ANS

Description/*Description/Descripción*
Corps nylon. Câble acier tressé inoxydable isolé non conducteur. Longueur ajustable. Condamnation par cadenas. La mâchoire ne peut pas être ouverte avant. que tous les cadenas ne soient retirés.
Nylon body. Stainless steel cable with insulated cover. Adjustable lenght. Can be locked by padlocks. Control cannot be turned on until last worker's padlock is removed.
Cuerpo de nylon. Cable de acero inoxidable con cubierta aislante. Longitud ajustable. Puede cerrarse con candados. No se puede abrir la mordaza hasta que no se hayan retirado todos los candados.

Finition/*Finish/Acabado*
Rouge
Red
Rojo

Designation	Boite	Colis.	Prix	Sachet	Colis.	Prix	Brochable France	Euro 1	Euro 2	Euro 3	Euro 4	Colis.	Prix
CÂBLE de consignation ajustable Ø 4 mm longueur 1,80 m pour 4 cadenas	00091218	1	-	-	-	-	-	-	-	-	-	-	-

Câble de consignation

RESIST



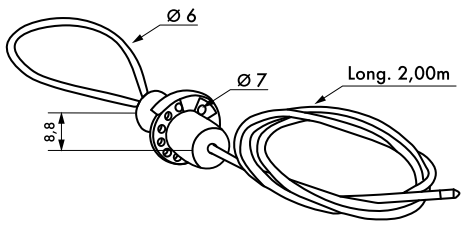

GARANTIE 10 ANS

Description/*Description/Descripción*
Corps nylon. Câble acier tressé inoxydable isolé non conducteur. Longueur ajustable et blocage en position par rotation de la mollette. Condamnation par cadenas. La mâchoire ne peut pas être ouverte avant. que tous les cadenas ne soient retirés.
Nylon body. Stainless steel cable with insulated cover. Adjustable lenght. Can be locked by padlocks. Control cannot be turned on until last worker's padlock is removed.
Cuerpo de nylon. Cable de acero inoxidable con cubierta aislante. Longitud ajustable. Puede cerrarse con candados. No se puede abrir la mordaza hasta que no se hayan retirado todos los candados.

Finition/*Finish/Acabado*
Rouge
Red
Rojo

Utilisation/*Use/Utilización*
Câble ajustable pour consigner simultanement plusieurs vannes, disjoncteurs .
Adjustable cable lockout for multiple valves, circuit breaker.
Bloqueo de cable ajustable para diversas válvulas y disyuntores.

Designation	Boite	Colis.	Prix	Sachet	Colis.	Prix	Brochable France	Euro 1	Euro 2	Euro 3	Euro 4	Colis.	Prix
CÂBLE de consignation ajustable Ø 6 mm longueur 2,00 m	00091250	1	-	-	-	-	-	-	-	-	-	-	-

NS Non stocké/Non-stored/Producto no estocado - ⦿ Sur stock Europe Zone 1 et Zone 2, nous consulter pour délai d'approvisionnement - E Epuisement/Stock depletion/Agotamiento del stock

ARMOIRES DE STOCKAGE

RESIST



00091288



exemple d'utilisation

00091290



00091289



exemple d'utilisation

00091291

Références : 091290-091291

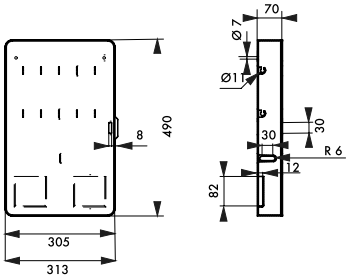

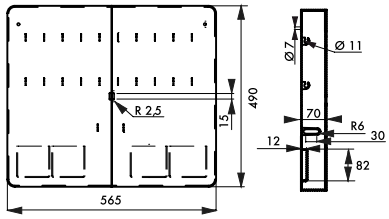

Description/*Description/Descripción*
ABS. Verrouillage par cadenas (091290/091291). Fixation murale.
ABS. Locking by padlock (091290/091291).
ABS. Bloqueo por candado (091290/091291). Montajes para pared.

Finition/*Finish/Acabado*
Jaune
yellow
amarillo

Version/*Option/Versión*
Capacité 10 ou 20 cadenas. Avec ou sans porte.
Capacity 10 or 20 padocks. With or without door.
Capacidad 10 o 20 candados. Con o sin puerta.

Utilisation/*Use/Utilización*
Stockage de cadenas, mâchoire et étiquettes.
Storage
Para almacenar

Designation	Boite	Colis.	Prix	Sachet	Colis.	Prix	Brochable France	Euro 1	Euro 2	Euro 3	Euro 4	Colis.	Prix
ARMOIRE sans porte 10 cadenas	00091288 E	1	-	-	-	-	-	-	-	-	-	-	-
ARMOIRE sans porte 20 cadenas	00091289 E	1	-	-	-	-	-	-	-	-	-	-	-
ARMOIRE avec porte 10 cadenas	00091290	1	-	-	-	-	-	-	-	-	-	-	-
ARMOIRE avec porte 20 cadenas	00091291	1	-	-	-	-	-	-	-	-	-	-	-

NS Non stocké/Non-stored/Producto no estocado - ● Sur stock Europe Zone 1 et Zone 2, nous consulter pour délai d'approvisionnement - E Epuisement/Stock depletion/Agotamiento del stock

ARMOIRES DE STOCKAGE

RESIST



00091248



exemple
d'utilisation

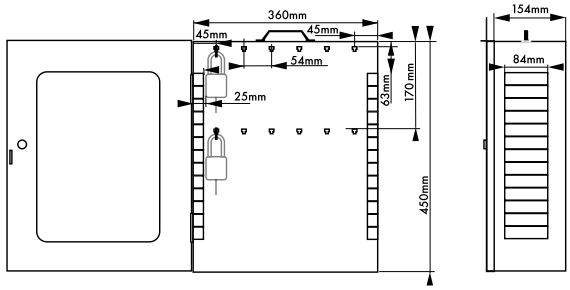



00091249



exemple
d'utilisation

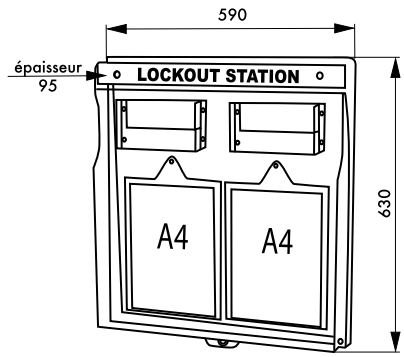

Description/*Description/Descripción*
Corps ABS. Verrouillage par cadenas. Fixation murale.
ABS body. Locking by padlock.Wall fixing.
Cuerpo ABS. Bloqueo por candado. Montajes para pared.

Finition/*Finish/Acabado*
Jaune.
Yellow.
Amarillo.

Utilisation/*Use/Utilización*
Stockage de cadenas, mâchoire et étiquettes.
Storage
Para almacenar

Designation	Boite	Colis.	Prix	Sachet	Colis.	Prix	Brochable France	Brochable Euro 1	Brochable Euro 2	Brochable Euro 3	Brochable Euro 4	Colis.	Prix
ARMOIRE de consignation H450mm x L360mm x P155mm	00091248	1	-	-	-	-	-	-	-	-	-	-	-
ARMOIRE de consignation H630mm x L585mm x P100mm	00091249	1	-	-	-	-	-	-	-	-	-	-	-

NS Non stocké/Non-stored/Producto no estocado - ⦿ Sur stock Europe Zone 1 et Zone 2, nous consulter pour délai d'approvisionnement - E Epuisement/Stock depletion/Agotamiento del stock

STATION DE STOCKAGE CADENAS

RESIST



00091292

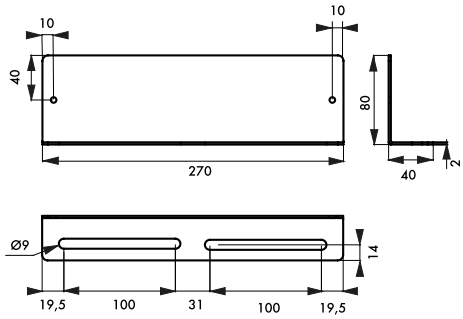



00091293

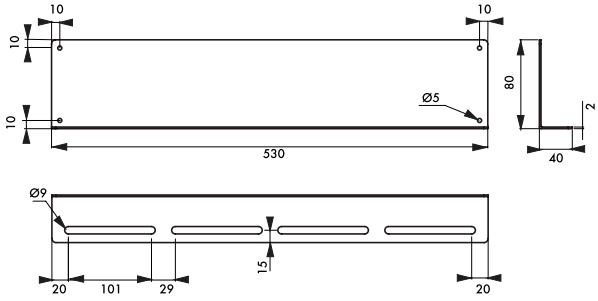

Description/*Description/Descripción*
Acier
Steel
Acero

Finition/*Finish/Acabado*
Rouge
Red
Rojo

Utilisation/*Use/Utilización*
Support de stockage mural pour cadenas
Storage padlocks
Soporte para almacenar candados

Designation	Boite	Colis.	Prix	Sachet	Colis.	Prix	Brochable France	Brochable Euro 1	Brochable Euro 2	Brochable Euro 3	Brochable Euro 4	Colis.	Prix
STATION de stockage 10 cadenas long. 270 mm	00091292	1	-	-	-	-	-	-	-	-	-	-	-
STATION de stockage 20 cadenas long. 530 mm	00091293	1	-	-	-	-	-	-	-	-	-	-	-

NS Non stocké/Non-stored/Producto no estocado - ● Sur stock Europe Zone 1 et Zone 2, nous consulter pour délai d'approvisionnement - E Epuisement/Stock depletion/Agotamiento del stock

SAC DE TRANSPORT

RESIST



00091358

GARANTIE 10 ANS



00091357



00091359



00091295

Description/*Description/Descripción*
Nylon
Nylon
Nylon

Finition/*Finish/Acabado*
Rouge
Red
Rojo

Utilisation/*Use/Utilización*
Transport de matériel pour équipe de maintenance
Carrying case for maintenance staff
Maletín de transporte para el personal de servicio

Designation	Boite	Colis.	Prix	Sachet	Colis.	Prix	Brochable France	Euro 1	Euro 2	Euro 3	Euro 4	Colis.	Prix
Sac de transport	00091295	1	-	-	-	-	-	-	-	-	-	-	-
Trousse de transport	00091357	1	-	-	-	-	-	-	-	-	-	-	-
Sac banane - 3 compartiments	00091358	1	-	-	-	-	-	-	-	-	-	-	-
Sacoche de transport avec compartiments	00091359	1	-	-	-	-	-	-	-	-	-	-	-

NS Non stocké/Non-stored/Producto no estocado - ◉ Sur stock Europe Zone 1 et Zone 2, nous consulter pour délai d'approvisionnement - E Epuisement/Stock depletion/Agotamiento del stock

RATELIER DE TRANSPORT

RESIST





exemple
d'utilisation

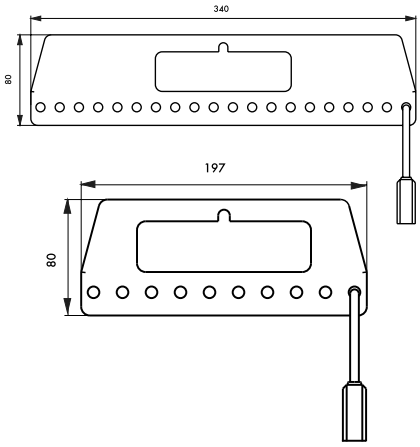

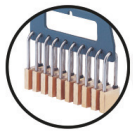

10 cadenas

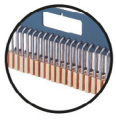

20 cadenas

Description/*Description/Descripción*
Ratelier PVC. Livré sans cadenas.
PVC. Delivered without padlocks.
PVC. Entregado sin candado.

Utilisation/*Use/Utilización*
Transport et stockage
Carrying and stocking
Transporta y stock

Designation	Boite	Colis.	Prix	Sachet	Colis.	Prix	Brochable France	Euro 1	Euro 2	Euro 3	Euro 4	Colis.	Prix
RATELIER pour 10 cadenas	00029990	1	-	-	-	-	-	-	-	-	-	-	-
RATELIER pour 20 cadenas	00029991	1	-	-	-	-	-	-	-	-	-	-	-

RATELIER DE TRANSPORT

RESIST



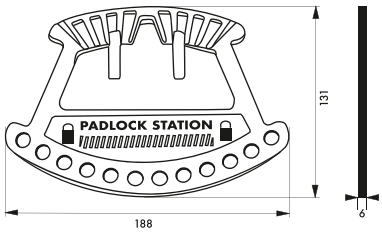



Description/*Description/Descripción*
Corps ABS non conducteur. Capacité 12 cadenas.
Non-conductive ABS body. Capacity 12 padocks.
Cuerpo ABS no conductor. Capacidad 12 candados.
Finition/*Finish/Acabado*
Rouge / *Red* / Rojo

Utilisation/*Use/Utilización*
Transport et stockage
Carrying and stocking
Transporta y stock

Designation	Boite	Colis.	Prix	Sachet	Colis.	Prix	Brochable France	Euro 1	Euro 2	Euro 3	Euro 4	Colis.	Prix
RATELIER portatif nylon pour 12 cadenas	00091247	1	-	-	-	-	-	-	-	-	-	-	-

NS Non stocké/Non-stored/Producto no estocado - ● Sur stock Europe Zone 1 et Zone 2, nous consulter pour délai d'approvisionnement - E Epuisement/Stock depletion/Agotamiento del stock

ETIQUETTES de consignation

ECO



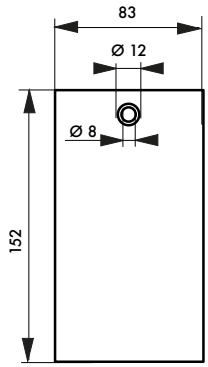



Description/*Description/Descripción*
Plastifiée, résistante à l'eau, à la graisse et aux salissures. Personnalisable (Nom, date ...). Avec œillet Ø 8mm.
Plastic sealed body tags, water and grease resistantCustomise (Name, date ...). 8mm diameter grommet.
Plastificada, resistente al agua, a la grasa y a la suciedad. Personalizable (Nombre, fecha...). Con ojete diámetro de 8mm

Finition/*Finish/Acabado*
Polyester. Polypropylène PP
Polyester. Polypropylene PP
Poliéster. Polypropylene PP

Utilisation/*Use/Utilización*
Etiquette d'identification visuelle lors d'une intervention sur un équipement.
Safety identification tag.
Etiqueta de identificación visual durante una intervención en un equipo.

Designation	Boite	Colis.	Prix	Sachet	Colis.	Prix	Brochable France	Brochable Euro 1	Brochable Euro 2	Brochable Euro 3	Brochable Euro 4	Colis.	Prix
Lot de 10 étiquettes "Danger- Ne pas fermer" langue FR/GB/ES	00091130	1	-	-	-	-	-	-	-	-	-	-	-
Lot de 10 étiquettes "Danger - Ne pas toucher" langue FR/GB/ES	00091131	1	-	-	-	-	-	-	-	-	-	-	-
Lot de 10 étiquettes "Danger- Ne pas ouvrir" langue FR/GB/ES	00091132	1	-	-	-	-	-	-	-	-	-	-	-
Lot de 10 étiquettes "Danger- Ne pas mettre en marche en cours d'entretien" langue FR/GB/ES	00091133	1	-	-	-	-	-	-	-	-	-	-	-

NS Non stocké/Non-stored/Producto no estocado - ⦿ Sur stock Europe Zone 1 et Zone 2, nous consulter pour délai d'approvisionnement - E Epuisement/Stock depletion/Agotamiento del stock

Designation	Boite	Colis.	Prix	Sachet	Colis.	Prix	Brochable France	Brochable Euro 1	Brochable Euro 2	Brochable Euro 3	Brochable Euro 4	Colis.	Prix
Lot de 10 étiquettes “Danger- Défense d’enclencher” langue FR/GB/ES	00091134	1	-	-	-	-	-	-	-	-	-	-	-
Lot de 10 étiquettes “Danger- Hors service” langue FR/GB/ES	00091135	1	-	-	-	-	-	-	-	-	-	-	-
Lot de 10 étiquettes “Danger- Ne pas fermer” langue GB/PL/RU	00091296	1	-	-	-	-	-	-	-	-	-	-	-
Lot de 10 étiquettes “Danger - Ne pas toucher” langue GB/PL/RU	00091297	1	-	-	-	-	-	-	-	-	-	-	-
Lot de 10 étiquettes “Danger- Ne pas ouvrir” langue GB/PL/RU	00091298	1	-	-	-	-	-	-	-	-	-	-	-
Lot de 10 étiquettes “Danger- Ne pas mettre en marche en cours d’entretien” langue GB/PL/RU	00091299	1	-	-	-	-	-	-	-	-	-	-	-
Lot de 10 étiquettes “Danger- Défense d’enclencher” langue GB/PL/RU	00091300	1	-	-	-	-	-	-	-	-	-	-	-
Lot de 10 étiquettes “Danger- Hors service” langue GB/PL/RU	00091301	1	-	-	-	-	-	-	-	-	-	-	-
Lot de 10 étiquettes “Danger- Ne pas fermer” langue GB/RO/HU	00091330	1	-	-	-	-	-	-	-	-	-	-	-
Lot de 10 étiquettes “Danger - Ne pas toucher” langue GB/RO/HU	00091331	1	-	-	-	-	-	-	-	-	-	-	-
Lot de 10 étiquettes “Danger- Ne pas ouvrir” langue GB/RO/HU	00091332	1	-	-	-	-	-	-	-	-	-	-	-
Lot de 10 étiquettes “Danger- Ne pas mettre en marche en cours d’entretien” langue GB/RO/HU	00091333	1	-	-	-	-	-	-	-	-	-	-	-
Lot de 10 étiquettes “Danger- Défense d’enclencher” langue GB/RO/HU	00091334	1	-	-	-	-	-	-	-	-	-	-	-
Lot de 10 étiquettes “Danger- Hors service” langue GB/RO/HU	00091335	1	-	-	-	-	-	-	-	-	-	-	-
Lot de 5 étiquettes “Danger- Ne pas toucher” en polypropylène PP langue FR/GB/ES	00091337	1	-	-	-	-	-	-	-	-	-	-	-
Lot de 5 étiquettes “Danger- Ne pas toucher” en polypropylène PP langue GB/PL/RU	00091343	1	-	-	-	-	-	-	-	-	-	-	-
Lot de 5 étiquettes “Danger - Ne pas mettre en marche en cours d’entretien” en polypropylène PP langue GB/PL/RU	00091345	1	-	-	-	-	-	-	-	-	-	-	-
Lot de 5 étiquettes “Danger- Ne pas toucher” en polypropylène PP langue GB/RO/HU	00091349	1	-	-	-	-	-	-	-	-	-	-	-

NS Non stocké/Non-stored/Producto no estocado - ● Sur stock Europe Zone 1 et Zone 2, nous consulter pour délai d’approvisionnement - E Epuisement/Stock depletion/Agotamiento del stock

ETIQUETTES de consignation

RESIST



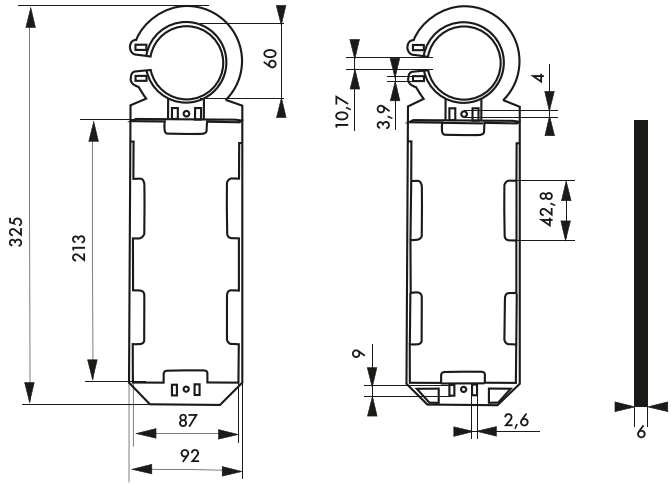

Description/*Description/Descripción*
Support ABS haute résistance.
High resistance ABS holder.
Soporte ABS alta resistencia.

Finition/*Finish/Acabado*
Etiquette verte : échaffaudage sécurisé peut être utilisé. Etiquette jaune : échaffaudage en maintenance. Etiquette rouge : interdiction d'utiliser l'échaffaudage.
Green label : secured scaffold, can be used. Yellow label : scaffold under maintenance. Red label : the use of the scaffold is prohibited.
Etiqueta verde : andamio seguro, puede ser utilizado. Etiqueta amarilla : andamio en mantenimiento. Etiqueta roja : prohibición de utilizar el andamio.

Utilisation/*Use/Utilización*
Consignation d'échaff audage .
Lock-out system for scaff olding.
Consignación de andamio.

							Brochable						
Designation	Boite	Colis.	Prix	Sachet	Colis.	Prix	France	Euro 1	Euro 2	Euro 3	Euro 4	Colis.	Prix
Support Tag Echaffaudage avec étiquette 92 x 325mm	00091246	1	-	-	-	-	-	-	-	-	-	-	-

NS Non stocké/Non-stored/Producto no estocado - ⦿ Sur stock Europe Zone 1 et Zone 2, nous consulter pour délai d'approvisionnement - E Epuisement/Stock depletion/Agotamiento del stock

Consignation / KIT MAINTENANCE ELECTRIQUE

RESIST

GARANTIE 10 ANS



Description/*Description/Descripción*
Nylon
Nylon
Nylon

Finition/*Finish/Acabado*
Rouge
Red
Rojo

Utilisation/*Use/Utilización*
Transport de matériel pour équipe de maintenance
Carrying case for maintenance staff
Maletín de transporte para el personal de servicio

Designation	Boite	Colis.	Prix
KIT DE MAINTENANCE ELECTRIQUE	00091362	1	-
2 CADENAS de consignation 38 mm rouge, anse nylon Ø 6 mm, 1 clé, s'entrouvrant - MV5238RD			
1 CADENAS de consignation 38 mm rouge, anse inox Ø 4,76 mm, 1 clé, s'entrouvrant - MV5338RD			
1 MÂCHOIRE de consignation aluminium rouge pour 8 cadenas - 091304			
1 VERROUILLAGE de mini disjoncteur 11 mm nylon rouge - 091180			
1 VERROUILLAGE de disjoncteur Universel nylon rouge - 091312			
1 VERROUILLAGE de mini disjoncteur 12,7 mm maxi nylon rouge - 091313			
1 VERROUILLAGE ajustable pour disjoncteur à levier - 091281			
1 CÂBLE de consignation ajustable gainé Ø 3 mm long. 1,80 m - 091278			
1 LOT de 10 étiquettes «Défense d'enclencher» - 091134			
1 SAC banane 3 compartiments - 091358.			

NS Non stocké/Non-stored/Producto no estocado - ● Sur stock Europe Zone 1 et Zone 2, nous consulter pour délai d'approvisionnement - E Epuisement/Stock depletion/Agotamiento del stock

Consignation / KIT MAINTENANCE ÉLECTRIQUE

RESIST

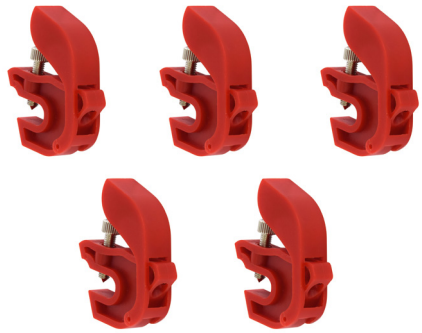

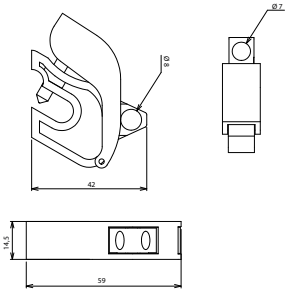

Utilisation/*Use/Utilización*
Transport de matériel pour équipe de maintenance
Carrying case for maintenance staff
Maletín de transporte para el personal de servicio

Références :
091312

Designation	Boite	Colis.	Prix
KIT DE MAINTENANCE ELECTRIQUE N°1 «le VERROUILLAGE universel» 5 VERROUILLAGEs de disjoncteur Universel nylon rouge - 091312	00291151	1	-

Consignation / KIT MAINTENANCE ÉLECTRIQUE

RESIST



Utilisation/*Use/Utilización*
Transport de matériel pour équipe de maintenance
Carrying case for maintenance staff
Maletín de transporte para el personal de servicio

Références :
091312-091180
091313-091281

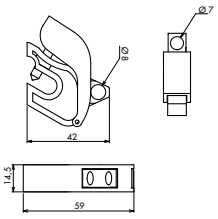

00091312

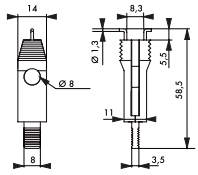

00091180

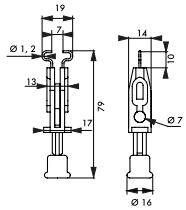

00091313

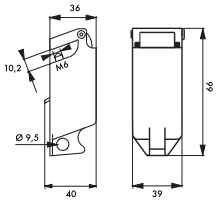

00091281

Designation	Boite	Colis.	Prix
KIT DE MAINTENANCE ELECTRIQUE N°2 «l'indispensable de l'électricien» 1 VERROUILLAGE de disjoncteur Universel nylon rouge - 091312 1 VERROUILLAGE de mini disjoncteur 11 mm nylon rouge - 091180 1 VERROUILLAGE de mini disjoncteur 12,7 mm maxi nylon rouge - 091313 1 VERROUILLAGE ajustable pour disjoncteur à levier - 091281	00291152	1	-

NS Non stocké/Non-stored/Producto no estocado - ● Sur stock Europe Zone 1 et Zone 2, nous consulter pour délai d'approvisionnement - E Epuisement/Stock depletion/Agotamiento del stock

Consignation / KIT MAINTENANCE ÉLECTRIQUE

RESIST





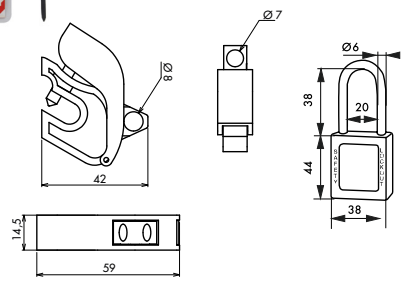

Utilisation/*Use/Utilización*
Transport de matériel pour équipe de maintenance
Carrying case for maintenance staff
Maletín de transporte para el personal de servicio

00091312

005238RD

Designation	Boite	Colis.	Prix
KIT DE MAINTENANCE ELECTRIQUE N°3 «la base de la CONSIGNATION électrique» 1 VERROUILLAGE de disjoncteur Universel nylon rouge - 091312 1 cadenas de CONSIGNATION 38 mm rouge, anse nylon Ø 6 mm, 1 clé - 005238RD 1 étiquette «DEFENSE D'ENCLENCHER»- 091128	00291153	1	-

Consignation / KIT MAINTENANCE ÉLECTRIQUE

RESIST





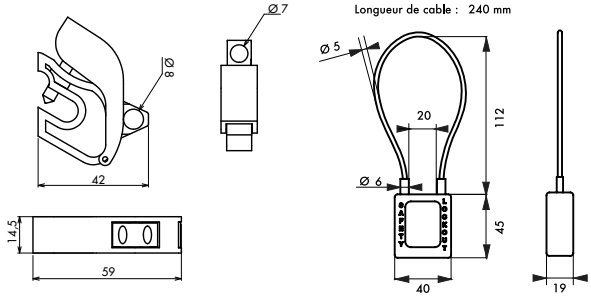

Utilisation/*Use/Utilización*
Transport de matériel pour équipe de maintenance
Carrying case for maintenance staff
Maletín de transporte para el personal de servicio

00091312

005624RD

Designation	Boite	Colis.	Prix
KIT DE MAINTENANCE ELECTRIQUE N°4 «l'indispensable de l'électricien» 1 VERROUILLAGE de disjoncteur Universel nylon rouge - 091312 1 cadenas de CONSIGNATION 38 mm rouge, câble inox gainé Ø 6x240 mm, 1 clé - 005624RD 1 étiquette «DEFENSE D'ENCLENCHER»- 091128	00291154	1	-

NS Non stocké/Non-stored/Producto no estocado - ● Sur stock Europe Zone 1 et Zone 2, nous consulter pour délai d'approvisionnement - E Epuisement/Stock depletion/Agotamiento del stock

Consignation / KIT MAINTENANCE ÉLECTRIQUE

RESIST



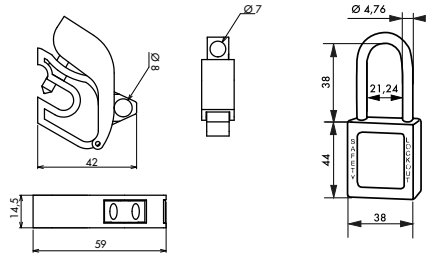

00091312 005338RD

Utilisation/*Use/Utilización*
Transport de matériel pour équipe de maintenance
Carrying case for maintenance staff
Maletín de transporte para el personal de servicio

Designation	Boite	Colis.	Prix
KIT DE MAINTENANCE ELECTRIQUE N°5 «la base de la CONSIGNATION électrique» 1 VERROUILLAGE de disjoncteur Universel nylon rouge - 091312 1 cadenas de CONSIGNATION 38 mm rouge, anse inox Ø 4,76 mm, 1 clé - 005338RD 1 étiquette «DEFENSE D'ENCLENCHER»- 091128	00291155	1	-

Consignation / KIT MAINTENANCE ÉLECTRIQUE

RESIST



Ouverture par même clé

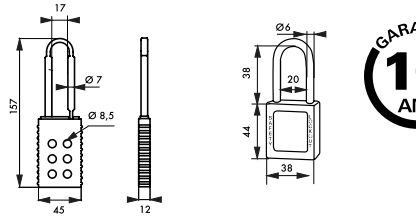

00091193 MV5238RD

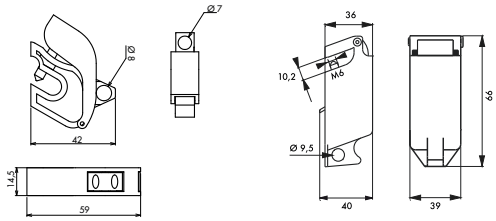

00091312 00091281

Utilisation/*Use/Utilización*
Transport de matériel pour équipe de maintenance
Carrying case for maintenance staff
Maletín de transporte para el personal de servicio

Designation	Boite	Colis.	Prix
KIT DE MAINTENANCE ELECTRIQUE N°6 «l'essentiel de l'électricien» 1 VERROUILLAGE de disjoncteur Universel nylon rouge - 091312 1 VERROUILLAGE ajustable pour disjoncteur à levier - 091281 1 Moraillon en nylon pour 6 cadenas - 091193 2 cadenas de CONSIGNATION 38 mm rouge, anse nylon Ø 6 mm, 1 clé, s'entrouvrant - MV5238RD 2 étiquettes «DEFENSE D'ENCLENCHER»- 091128 1 Trousse de transport - 091357	00591156	1	-

NS Non stocké/Non-stored/Producto no estocado - ● Sur stock Europe Zone 1 et Zone 2, nous consulter pour délai d'approvisionnement - E Epuisement/Stock depletion/Agotamiento del stock

Consignation / KIT CADENAS

RESIST



Ouverture par même clé

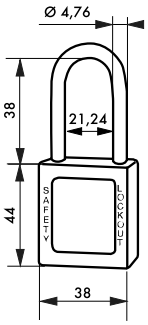

MV5338RD

Utilisation/*Use/Utilización*
Transport de matériel pour équipe de maintenance
Carrying case for maintenance staff
Maletín de transporte para el personal de servicio

Designation	Boite	Colis.	Prix
KIT DE CONSIGNATION CADENAS ANSE INOX 3 cadenas de CONSIGNATION 38 mm rouge, anse inox Ø 4,76 mm, 1 clé - MV005338RD	00291156 [E]	1	-

Consignation / KIT CADENAS

RESIST



Ouverture par même clé

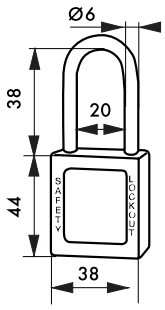

Utilisation/*Use/Utilización*
Transport de matériel pour équipe de maintenance
Carrying case for maintenance staff
Maletín de transporte para el personal de servicio

Designation	Boite	Colis.	Prix
KIT DE CONSIGNATION CADENAS ANSE NYLON 3 cadenas de CONSIGNATION 38 mm rouge, anse nylon Ø 6 mm, 1 clé - MV005238RD	00291158	1	-

NS Non stocké/Non-stored/Producto no estocado - ● Sur stock Europe Zone 1 et Zone 2, nous consulter pour délai d'approvisionnement - E Epuisement/Stock depletion/Agotamiento del stock

RESIST

GARANTIE 10 ANS





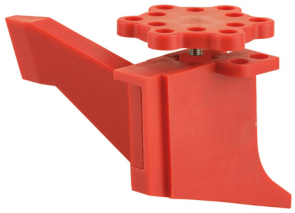







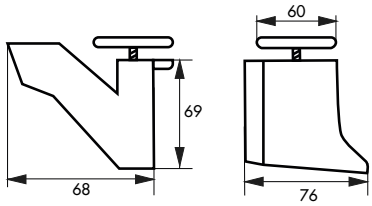

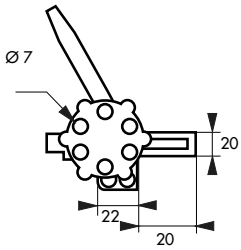

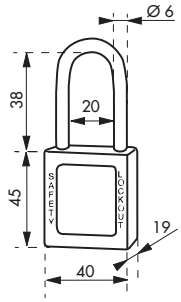

Description/*Description/Descripción*
Corps polypropylène non conducteur. Pour vanne 1/4 de tour, plat largeur mini 15 mm, également 30 mm. Résistant à la chaleur, au froid, à l\rquote abrasion, et aux produits chimiques. Verrouillage par cadenas.
Non-conductive polypropylene body. For ball valve, handle width mini 15 mm, also 30 mm. Impact, heat, corrosion and chemical resistance. Locking by padlock.
Cuerpo polipropileno no conductor. Para válvula con media vuelta, manejar ancho 15 mm,también 30 mm.Resiste al calor, al frio, a la abrasión y a los productos químicos. Bloqueo por candado.

Finition/*Finish/Acabado*
Rouge
Red
Rojo

Utilisation/*Use/Utilización*
Possibilité de maintenir un équipement en position ouverte ou fermée pendant des opérations de maintenance / réparation.
Protection against accidental valve opening.
Posibilidad de mantener un equipo fuera de uso, durante operaciones de mantenimiento/reparación.

Designation	Boite	Colis.	Prix
KIT DE MAINTENANCE PLOMBERIE «la base de la CONSIGNATION plomberie » 1 CONSIGNATION de vanne 1/4 de tour - 091197 1 cadenas de CONSIGNATION 40 mm anse acier Ø 6 X 38 mm, 1 clé - 0091262 1 étiquette «HORS SERVICE»- 091129	00391159	1	-

NS Non stocké/Non-stored/Producto no estocado - ● Sur stock Europe Zone 1 et Zone 2, nous consulter pour délai d'approvisionnement - E Epuisement/Stock depletion/Agotamiento del stock

BOITE A CLÉ DE SECOURS

ECO





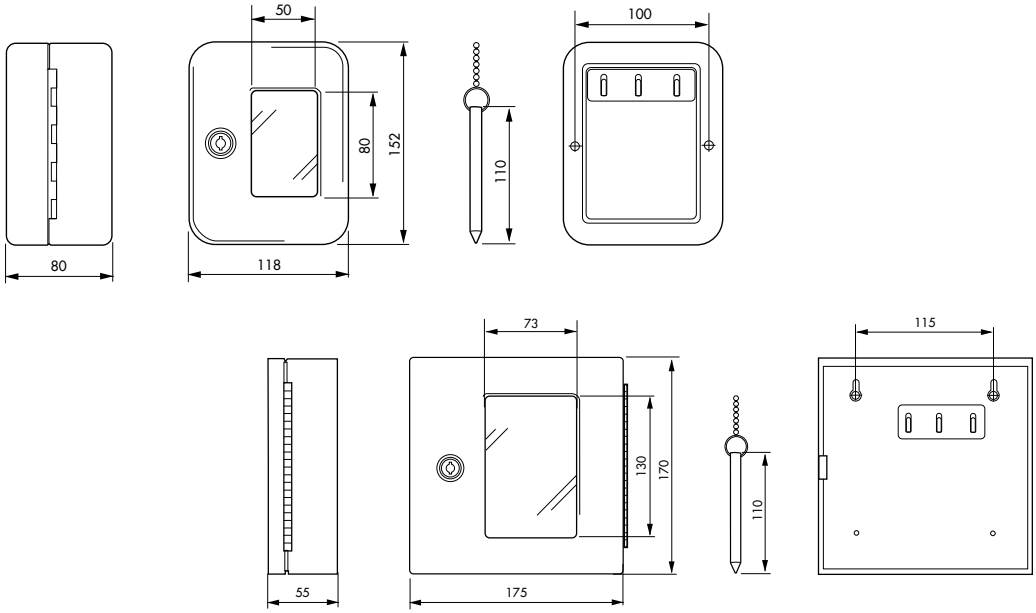

Description/*Description/Descripción*
Coffre acier. Vitre interchangeable. Chainette avec marteau brise glace. 3 crochets. Fermeture par batteuse avec 2 clés. Fixation murale (accessoires fournis).
Steel case. Removable glass. With chain and glass breaker hammer. 3 hooks. Locking thanks to Cam-Lock with 2 keys. Wall mounting (accessories supplied).
Carcasa de chapa de acero. Con vidrio intercambiable y martillon conectado con cadena. 3 ganchos. Cierre por cerradura con leva con 2 llaves. Instalación en la pared. (accesorios suministrados).

Finition/*Finish/Acabado*
Laqué epoxy Rouge. RAL 3002
Red epoxy lacquered. RAL 3002
Lacado epoxy rojo. Ral 3002

Designation	Boite	Colis.	Prix	Sachet	Colis.	Prix	Brochable					Colis.	Prix
							France	Euro 1	Euro 2	Euro 3	Euro 4		
BOITE À CLÉ DE SECOURS murale - 2 clés - 152 x 118 x 80 mm	00012236	1	-	-	-	-	-	-	-	-	-	-	-
BOITE À CLÉS DE SECOURS murale - 2 clés - 170 x 175 x 55 mm	00012237	1	-	-	-	-	-	-	-	-	-	-	-

NS Non stocké/Non-stored/Producto no estocado - ● Sur stock Europe Zone 1 et Zone 2, nous consulter pour délai d'approvisionnement - E Epuisement/Stock depletion/Agotamiento del stock

Plomb scellé PLASTIQUE

RESIST

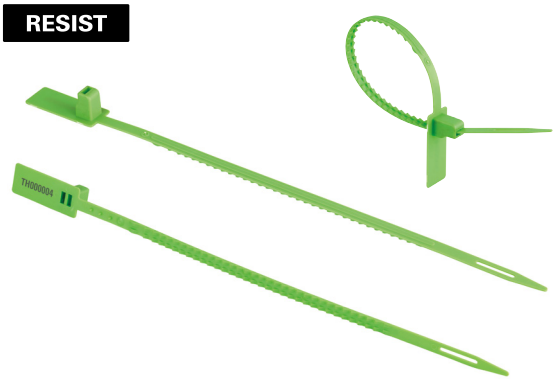

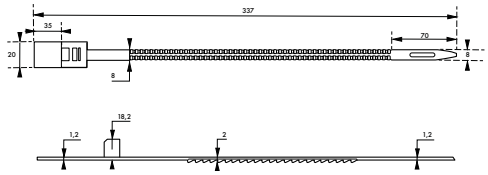

GARANTIE 10 ANS

Description/*Description/Descripción*
Polypropylène, système de fermeture cranté à serrage progressif.
Polypropylene, locking system with progressive tightening.
Polipropileno, con sistema de muescas de apriete progresivo.

Finition/*Finish/Acabado*
Couleurs assorties : Bleu, rouge, vert.
Assorted colors: Blue, red, green.
Colores surtidos: Azul, rojo, verde.

Version/*Option/Versión*
Possibilité de personnalisation (nous consulter).
Possibility of personalisation (on request).
Posibilidad de personalización (consultar).

Designation	Boite	Colis.	Prix	Sachet	Colis.	Prix	Brochable France	Euro 1	Euro 2	Euro 3	Euro 4	Colis.	Prix
PLOMB scellé plastique 345mm - sachet de 100 pièces	-	-	-	00991390	1	-	-	-	-	-	-	-	-

Plomb scellé CADENAS

RESIST





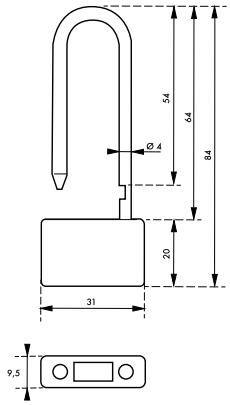

GARANTIE 10 ANS

Description/*Description/Descripción*
Corps ABS. Anse acier galvanisé. Résistant à la corrosion.
ABS body. Galvanized steel shackle. Corrosion resistant.
Cuerpo de ABS. Arco de acero galvanizado. Resistente a la corrosión.

Finition/*Finish/Acabado*
Couleurs assorties.
Assorted colors.
Colores surtidos.

Version/*Option/Versión*
Possibilité de personnalisation (nous consulter).
Possibility of personalisation (on request).
Posibilidad de personalización (consultar).

Utilisation/*Use/Utilización*
Tous types de conteneurs, portes, services postaux etc...
All types of containers, doors, postal services etc…
Todo tipo de contenedores, puertas, servicios postales, etc..

Designation	Boite	Colis.	Prix	Sachet	Colis.	Prix	Brochable France	Euro 1	Euro 2	Euro 3	Euro 4	Colis.	Prix
PLOMB scellé cadenas	00091392	10	-	-	-	-	-	-	-	-	-	-	-

NS Non stocké/Non-stored/Producto no estocado - ⦿ Sur stock Europe Zone 1 et Zone 2, nous consulter pour délai d'approvisionnement - E Epuisement/Stock depletion/Agotamiento del stock

Scellé MÉTALLIQUE

RESIST

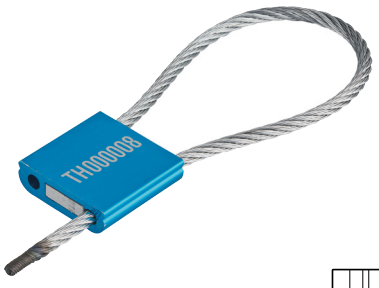

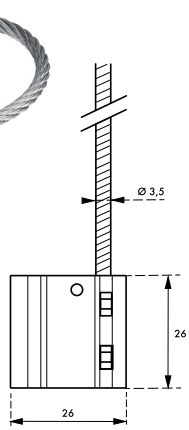

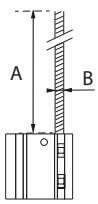

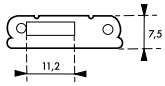

	A	B
991380	500	3,5
991381	330	5
991382	1000	5
991383	125	1,8
991384	140	1,8
991385	270	1,8
991386	280	1,8
991387	200	3
991388	300	1,5

Description/*Description/Descripción*
Corps aluminium.câble acier zingué. Fermeture pas serrage/traction. Détachable par coupe-boulon. Conforme à la norme ISO 17712/2013- grade H.
Aluminum body. Galvanized steel cable. Closing by tightening/pulling. Detachable by bolt cutter. Conforms to ISO 17712/2013 - grade H.
Cuerpo de aluminio. Cable de acero galvanizado. Cierre por apriete/tiro. Desmontable por medio de un cortador de pernos. Cumple con la norma ISO 17712/2013 - grado H.

Finition/*Finish/Acabado*
Couleurs assorties : Bleu, rouge, orange, vert.
Assorted colors: Blue, red, orange, green.
Colores surtidos: Azul, rojo, naranja, verde.

Version/*Option/Versión*
Possibilité de personnalisation (nous consulter).
Possibility of personalisation (on request).
Posibilidad de personalización (consultar).

Utilisation/*Use/Utilización*
Sécurisation de tous types de conteneurs, camions, etc...
Securing of all types of containers, trucks...
Aseguramiento de todo tipo de contenedores, camiones...

Designation	Boite	Colis.	Prix	Sachet	Colis.	Prix	Brochable					Colis.	Prix
							France	Euro 1	Euro 2	Euro 3	Euro 4		
SCELLÉ métallique 3,5x500mm - sachet de 25 pièces	-	-	-	00991380	25	-	-	-	-	-	-	-	-
SCELLÉ métallique 5x330mm - sachet de 25 pièces	-	-	-	00991381	20	-	-	-	-	-	-	-	-
SCELLÉ métallique 5x1000mm - sachet de 25 pièces	-	-	-	00991382	40	-	-	-	-	-	-	-	-
SCELLÉ métallique 1,8x125mm - sachet de 25 pièces	-	-	-	00991383	40	-	-	-	-	-	-	-	-
SCELLÉ métallique 1,8x270mm - sachet de 25 pièces	-	-	-	00991385	40	-	-	-	-	-	-	-	-
SCELLÉ métallique 1,8x280mm - sachet de 25 pièces	-	-	-	00991386	40	-	-	-	-	-	-	-	-
SCELLÉ métallique 3x200mm - sachet de 25 pièces	-	-	-	00991387	40	-	-	-	-	-	-	-	-
SCELLÉ métallique 1,5x300mm - sachet de 25 pièces	-	-	-	00991388	40	-	-	-	-	-	-	-	-

NS Non stocké/Non-stored/Producto no estocado - ● Sur stock Europe Zone 1 et Zone 2, nous consulter pour délai d'approvisionnement - E Epuisement/Stock depletion/Agotamiento del stock

Scellé MÉTALLIQUE

RESIST

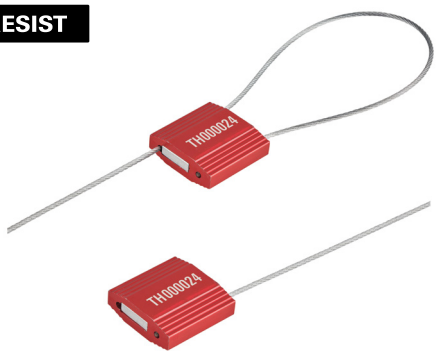

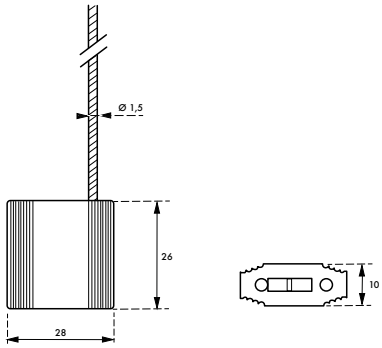

Description/*Description/Descripción*
Corps aluminium.câble acier zingué. Fermeture pas serrage/traction. Détachable par coupe-boulon. Conforme à la norme ISO 17712/2013- grade H.
Aluminum body. Galvanized steel cable. Closing by tightening/pulling. Detachable by bolt cutter. Conforms to ISO 17712/2013 - grade H.
Cuerpo de aluminio. Cable de acero galvanizado. Cierre por apriete/tiro. Desmontable por medio de un cortador de pernos. Cumple con la norma ISO 17712/2013 - grado H.

Finition/*Finish/Acabado*
Couleurs assorties : Bleu, rouge, orange, vert.
Assorted colors: Blue, red, orange, green.
Colores surtidos: Azul, rojo, naranja, verde.

Version/*Option/Versión*
Possibilité de personnalisation (nous consulter).
Possibility of personalisation (on request).
Posibilidad de personalización (consultar).

Utilisation/*Use/Utilización*
Sécurisation de tous types de conteneurs, camions, etc...
Securing of all types of containers, trucks...
Aseguramiento de todo tipo de contenedores, camiones...

Designation	Boite	Colis.	Prix	Sachet	Colis.	Prix	Brochable France	Euro 1	Euro 2	Euro 3	Euro 4	Colis.	Prix
SCELLÉ métallique 1,5x240mm - sachet de 25 pièces	-	-	-	00991389	1	-	-	-	-	-	-	-	-

Scellé clou lockseal

RESIST



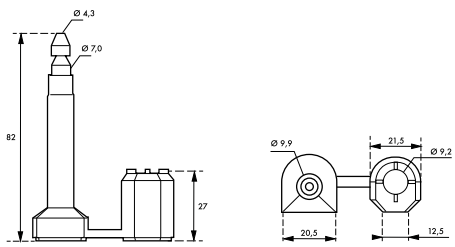

Description/*Description/Descripción*
Corps ABS. Clou en acier zingué. Conforme à la norme ISO 17712/2013- grade H.
ABS body. Zinc plated steel head nail. Conforms to ISO 17712/2013- grade H.
Cuerpo de ABS. Clavo de acero galvanizado. Cumple con la norma ISO 17712/2013 - grado H.

Finition/*Finish/Acabado*
Couleurs assorties.
Assorted colors.
Colores surtidos.

Version/*Option/Versión*
Possibilité de personnalisation (nous consulter).
Possibility of personalisation (on request).
Posibilidad de personalización (consultar).

Utilisation/*Use/Utilización*
Sécurisation de tous types de conteneurs, camions, etc...
Securing of all types of containers, trucks...
Aseguramiento de todo tipo de contenedores, camiones...

Designation	Boite	Colis.	Prix	Sachet	Colis.	Prix	Brochable France	Euro 1	Euro 2	Euro 3	Euro 4	Colis.	Prix
SCELLÉ clou lockseal	00091391	10	-	-	-	-	-	-	-	-	-	-	-

NS Non stocké/Non-stored/Producto no estocado - ● Sur stock Europe Zone 1 et Zone 2, nous consulter pour délai d'approvisionnement - E Epuisement/Stock depletion/Agotamiento del stock

Notes



Equipements de porte

PORTE D'ENTREE 282



PORTE INTERIEURE 300



EQUIPEMENT DE FENETRE 333



EQUIPEMENT DE VOLETS 339

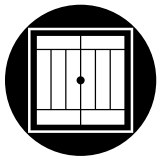

EQUIPEMENT DE PORTAIL 341

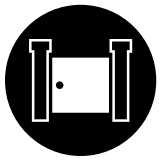

PROTECTION DE LA PERSONNE 343

POIGNEE DE MALE 344

FERMETURE A LEVIER 345

ACCESSOIRES DE FIXATION 348

PATERE 352

SIGNALETIQUE 355

PARKING 367

ACCESSOIRE POELE 369

Sommaire détaillé par produit
page suivante

Equipements de porte

PORTE D'ENTREE

Charnières 282
Paumelles 283
Paumelles de Paris 284
Paumelles à souder 285
Gond RAPIDO 287
Protège-gonds 288
Crochet 289
Entrebâilleur à chainette 291
Entrebâilleur verrou à chainette 292
Entrebâilleur 293
Judas 180° 296
Judas 160° 296
Judas avec plaque d'identité 297
Judas 200° 297
Judas vidéo 298
Judas vidéo Digitalvisia 299

PORTE INTERIEURE

Ferme-porte 300
Ferme-porte à ressort 300
Ferme-porte 301
Ferme-porte hydraulique 304
Ferme-porte Force 3 et 4 305
Ferme-porte Force 5 306
Ferme porte à came 307
Ferme porte DESIGN 308
Câle de porte 310
Arrêt de porte 312
Verrou baïonnette 313
Verrou à plaquer 314
Verrou vertical 315
Verrou à plaquer 316
Verrou vertical 317
Loqueteau Alsascien 318
Verrou à onglet 319
Butoir de porte 320
Plinthes de porte 331
Plaque de poussée 332

EQUIPEMENT DE FENETRE

Entrebâilleur de fenêtre 333
Entrebâilleur de fenêtre à clé 337

EQUIPEMENT DE VOLETS

Ferme volet roulant 339
Barres de volets 340
Barres de volets cadenassables 340
Double barres de sécurité 341

EQUIPEMENT DE PORTAIL

Sabot de portail 341
Arrêt de portail 342

PROTECTION DE LA PERSONNE

Amortisseur / cache prise / bloque porte / bloque tiroir / protège coin de table / entrebâilleur bloque charnière 343

POIGNEE DE MALE

Poignée de malle 344
Poignée de malle avec ressort 344



FERMETURE A LEVIER

Sauterelle à levier 345
Fermeture à levier 346

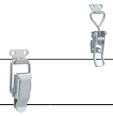

SIGNALETIQUE

Plaque signalétique 355
Chiffre à visser 357
Chiffre adhésif 361
Lettre adhésif 360
Disque signalétique 362
Plaque signalétique 363
Cendrier mural 366

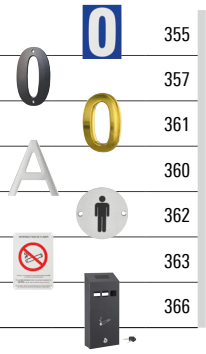

ACCESSOIRES DE FIXATION

Patte d'assemblage 348
Equerre de fenêtre 349
Equerre de chaise 350
Equerre de renfort 351

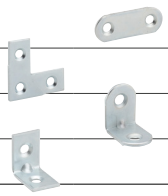

PARKING

Miroir 367
Barrière 367
Chaîne 368
Maillons 368



PATERE

Patère inox 352
Patère inox double crochet 353
Patère inox simple crochet 354
Patère inox double crochet 354



ACCESSOIRE POELE

Range bûches 369



ECO





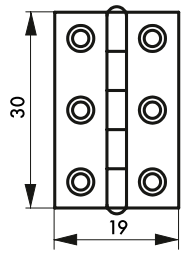



Acier



Acier décapé

Ø	4	8	8	8	8
Long.	250	450	600	800	1000
	x 2	x 2	x 2	x 2	x 2

Description/*Description/Descripción*
Simple feuille acier décapé. Nœud roulé.
Simple scaling steel sheet. Rolled knot.
Simple hoja acero decapado. Nódulo enrollado.
Finition/*Finish/Acabado*
Acier décapé
Steel
decapado

Version/*Option/Versión*
Tout laiton
Solid brass
Totalmente de latón
Utilisation/*Use/Utilización*
Ameublement. Portes légères.
Furnishing. Light doors.
Mobiliario. Puertas ligeras.

Designation	Boite	Colis.	Prix	Sachet	Colis.	Prix	Brochable France	Brochable Euro 1	Brochable Euro 2	Brochable Euro 3	Brochable Euro 4	Colis.	Prix
CHARNIERE acier 30 x 19 mm	00030190	10	-	-	-	-	-	-	-	-	-	-	-
CHARNIERE acier 40 x 25 mm	00040250	10	-	-	-	-	-	-	-	-	-	-	-
CHARNIERE acier 50 x 30 mm	00050300	10	-	-	-	-	-	-	-	-	-	-	-
CHARNIERE acier 60 x 35 mm	00060350	10	-	-	-	-	-	-	-	-	-	-	-
CHARNIERE acier 70 x 40 mm	00070400	10	-	-	-	-	-	-	-	-	-	-	-
CHARNIERE laiton 30 x 19 mm	00030319	10	-	-	-	-	-	-	-	-	-	-	-
CHARNIERE laiton 40 x 25 mm	00040325	10	-	-	-	-	-	-	-	-	-	-	-
CHARNIERE laiton 50 x 30 mm	00050330	10	-	-	-	-	-	-	-	-	-	-	-
CHARNIERE laiton 60 x 35 mm	00060335	10	-	-	-	-	-	-	-	-	-	-	-
CHARNIERE laiton 70 x 40 mm	00070340	10	-	-	-	-	-	-	-	-	-	-	-
CHARNIERE inox inox 304 - 40 x 25 mm	00041250	10	-	-	-	-	-	-	-	-	-	-	-
CHARNIERE inox inox 304 - 50 x 30 mm	00051300	10	-	-	-	-	-	-	-	-	-	-	-
CHARNIERE inox inox 304 - 60 x 35 mm	00061350	10	-	-	-	-	-	-	-	-	-	-	-
CHARNIERE inox inox 304 - 70 x 40 mm	00071400	10	-	-	-	-	-	-	-	-	-	-	-

NS Non stocké/Non-stored/Producto no estocado - ◉ Sur stock Europe Zone 1 et Zone 2, nous consulter pour délai d'approvisionnement - E Epuisement/Stock depletion/Agotamiento del stock

ECO



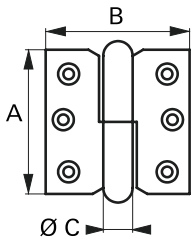


Acier


Nickelé

	30x40	40x50	50x40	60x40
A	30	40	50	60
B	40	50	40	40
ØC	7	7	7	7

Description/*Description/Descripción*
Acier
Steel
Acero
Finition/*Finish/Acabado*
Nickelé
Nickel plated
Niquelado

Version/*Option/Versión*
Droite et gauche
Right or left
Derecha e izquierda
Utilisation/*Use/Utilización*
Ameublement. Portes légères.
Furnishing. Light doors.
Mobiliario. Puertas ligeras.

							Brochable						
Designation	Boite	Colis.	Prix	Sachet	Colis.	Prix	France	Euro 1	Euro 2	Euro 3	Euro 4	Colis.	Prix
PAUMELLE • 30 x 40 mm droite	00013040	25	-	-	-	-	-	-	-	-	-	-	-
PAUMELLE • 30 x 40 mm gauche	00013041	25	-	-	-	-	-	-	-	-	-	-	-
PAUMELLE • 40 x 50 mm droite	00014050	25	-	-	-	-	-	-	-	-	-	-	-
PAUMELLE • 40 x 50 mm gauche	00014051	25	-	-	-	-	-	-	-	-	-	-	-
PAUMELLE • 50 x 40 mm droite	00015040	25	-	-	-	-	-	-	-	-	-	-	-
PAUMELLE • 50 x 40 mm gauche	00015041	25	-	-	-	-	-	-	-	-	-	-	-
PAUMELLE • 60 x 40 mm droite	00016040	25	-	-	-	-	-	-	-	-	-	-	-
PAUMELLE • 60 x 40 mm gauche	00016041	25	-	-	-	-	-	-	-	-	-	-	-

NS Non stocké/Non-stored/Producto no estocado - ● Sur stock Europe Zone 1 et Zone 2, nous consulter pour délai d'approvisionnement - E Epuisement/Stock depletion/Agotamiento del stock

ECO



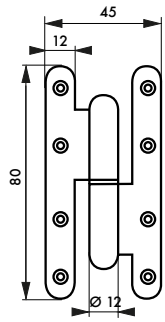



Description/*Description/Descripción*
Acier. Bouts ronds. Bague laiton.
Steel. Round ended. Brass ferrule.
Acero. Extremos redondos. Anillo de latón.
Finition/*Finish/Acabado*
Zingué
Zinc plated
Cincado

Version/*Option/Versión*
Inox. Droite et gauche. Bouts carrés sur demande.
Stainless steel. Right or left. Square ended on request.
Acero inoxidable. Derecha e izquierda. Extremos cuadrados por encargo.
Utilisation/*Use/Utilización*
Porte d'entrée, d'intérieur.
Entrance doors. Inside doors.
Puerta de entrada, de interior.

							Brochable						
Designation	Boite	Colis.	Prix	Sachet	Colis.	Prix	France	Euro 1	Euro 2	Euro 3	Euro 4	Colis.	Prix
PAUMELLE de Paris 80 x 45 mm droite	00060041	10	-	-	-	-	-	-	-	-	-	-	-
PAUMELLE de Paris 80 x 45 mm gauche	00060141	10	-	-	-	-	-	-	-	-	-	-	-
PAUMELLE de Paris 110 x 55 mm droite	00060042	10	-	-	-	-	-	-	-	-	-	-	-
PAUMELLE de Paris 110 x 55 mm gauche	00060142	10	-	-	-	-	-	-	-	-	-	-	-
PAUMELLE de Paris 140 x 55 mm droite	00060043	10	-	-	-	-	-	-	-	-	-	-	-
PAUMELLE de Paris 140 x 55 mm gauche	00060143	10	-	-	-	-	-	-	-	-	-	-	-
Paumelle de Paris inox 110x55x2.5mm droite	00061043	10	-	-	-	-	-	-	-	-	-	-	-
Paumelle de Paris inox 110x55x2.5mm gauche	00061143	10	-	-	-	-	-	-	-	-	-	-	-
Paumelle de Paris inox 140x55x2.5mm droite	00061044	10	-	-	-	-	-	-	-	-	-	-	-
Paumelle de Paris inox 140x55x2.5mm gauche	00061144	10	-	-	-	-	-	-	-	-	-	-	-

NS Non stocké/Non-stored/Producto no estocado - ⦿ Sur stock Europe Zone 1 et Zone 2, nous consulter pour délai d'approvisionnement - E Epuisement/Stock depletion/Agotamiento del stock

ECO



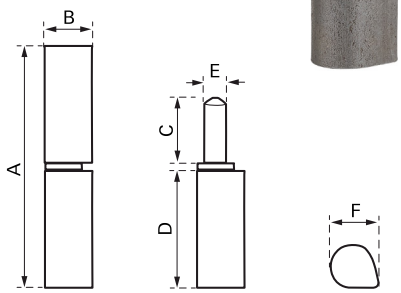

	60x10	80x13	100x16	120x20	140x20	160x20
A	60	80	100	120	140	160
B	10	13	16	20	20	20
C	13,50	18	28	28	28	31
D	29,25	39,25	48,75	58,50	68,50	78,50
E	6	7	9	11	11	11
F	13	16	20	25	25	25

Description/*Description/Descripción*
Acier. Bague laiton.
Steel. Brass washer.
Acero. Anillo de latón.

Finition/*Finish/Acabado*
Acier.
Steel.
Acero.

Utilisation/*Use/Utilización*
Porte d'entrée, d'intérieur.
Entrance doors. Inside doors.
Puerta de entrada, de interior.

							Brochable						
Designation	Boite	Colis.	Prix	Sachet	Colis.	Prix	France	Euro 1	Euro 2	Euro 3	Euro 4	Colis.	Prix
Paumelle à souder H.60mm bague laiton	00060044	10	-	-	-	-	-	-	-	-	-	-	-
Paumelle à souder H.80mm bague laiton	00060045	10	-	-	-	-	-	-	-	-	-	-	-
Paumelle à souder H.100mm bague laiton	00060046	10	-	-	-	-	-	-	-	-	-	-	-
Paumelle à souder H.120mm bague laiton	00060047	10	-	-	-	-	-	-	-	-	-	-	-
Paumelle à souder H.140mm bague laiton	00060048	10	-	-	-	-	-	-	-	-	-	-	-
Paumelle à souder H.160mm bague laiton	00060049	10	-	-	-	-	-	-	-	-	-	-	-
Paumelle à souder inox 10x13X60mm	00060054	10	-	-	-	-	-	-	-	-	-	-	-
Paumelle à souder inox 13x16X80mm	00060055	10	-	-	-	-	-	-	-	-	-	-	-
Paumelle à souder inox 16x20X100mm	00060056	10	-	-	-	-	-	-	-	-	-	-	-
Paumelle à souder inox 20x25X120mm	00060057	10	-	-	-	-	-	-	-	-	-	-	-
Paumelle à souder inox 20x25X140mm	00060058	10	-	-	-	-	-	-	-	-	-	-	-
Paumelle à souder inox 20x25X160mmm	00060059	10	-	-	-	-	-	-	-	-	-	-	-

NS Non stocké/Non-stored/Producto no estocado - ● Sur stock Europe Zone 1 et Zone 2, nous consulter pour délai d'approvisionnement - E Epuisement/Stock depletion/Agotamiento del stock

Equipement de porte / PAUMELLES À SOUDER

ECO



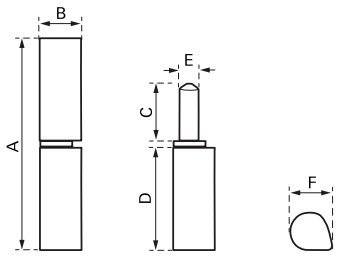

	060144	060145	060146
A	120	140	160
B	20	20	20
C	24	24	27
D	56,50	66,50	76,50
E	11	11	11
F	25	25	25

Description/*Description/Descripción*
Acier. Roulement à billes.
Steel. Balls bearing.
Rodamiento de bolas.
Finition/*Finish/Acabado*
Acier.
Steel.
Acero.

Utilisation/*Use/Utilización*
Porte d'entrée, d'intérieur.
Entrance doors. Inside doors.
Puerta de entrada, de interior.

							Brochable						
Designation	Boite	Colis.	Prix	Sachet	Colis.	Prix	France	Euro 1	Euro 2	Euro 3	Euro 4	Colis.	Prix
Paumelle à souder H.120mm butée à billes	00060144	10	-	-	-	-	-	-	-	-	-	-	-
Paumelle à souder H.140mm butée à billes	00060145	10	-	-	-	-	-	-	-	-	-	-	-
Paumelle à souder H.160mm butée à billes	00060146	10	-	-	-	-	-	-	-	-	-	-	-

Equipement de porte / PAUMELLES À SOUDER

ECO



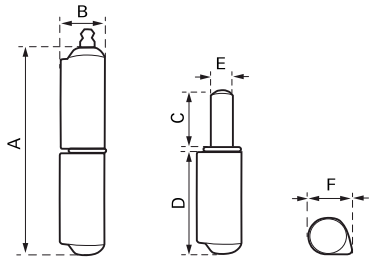

	060147	060148	060149
A	100	120	140
B	16	16	20
C	28	28	28
D	48,75	58,75	68,50
E	9	9	11
F	20	20	25

Description/*Description/Descripción*
Acier. Bague laiton. Avec graisseur.
Steel. Brass washer. With grease nipple.
Acero. Anillo de latón. Con engrasador.
Finition/*Finish/Acabado*
Acier.
Steel.
Acero.

Utilisation/*Use/Utilización*
Porte d'entrée, d'intérieur.
Entrance doors. Inside doors.
Puerta de entrada, de interior.

							Brochable						
Designation	Boite	Colis.	Prix	Sachet	Colis.	Prix	France	Euro 1	Euro 2	Euro 3	Euro 4	Colis.	Prix
Paumelle à souder H.120mm butée à billes	00060147	10	-	-	-	-	-	-	-	-	-	-	-
Paumelle à souder H.140mm butée à billes	00060148	10	-	-	-	-	-	-	-	-	-	-	-
Paumelle à souder H.160mm butée à billes	00060149	10	-	-	-	-	-	-	-	-	-	-	-

NS Non stocké/Non-stored/Producto no estocado - ⦿ Sur stock Europe Zone 1 et Zone 2, nous consulter pour délai d'approvisionnement - E Epuisement/Stock depletion/Agotamiento del stock

PROTECT

GARANTIE 5 ANS





MODÈLE BREVETÉ PROTÉGÉ

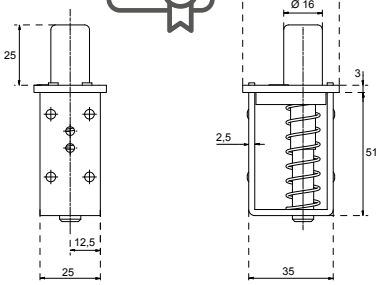

Gond à déclic rapide, partie supérieure

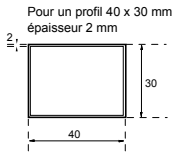

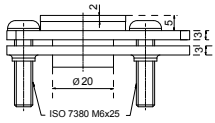

Dispositif d'ajustement du volet

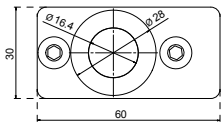

Montage rapide. Permet un déblocage rapide du vantail avec un verrouillage de sécurité réglable pour éviter tout glissement.

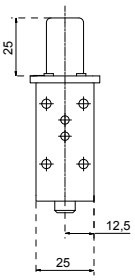

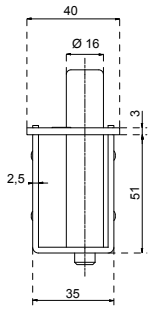

Gond à déclic rapide, partie inferieure

Description/*Description/Descripción*
Goupille en acier de Ø 16mm. Zingage noir hautement résistant à la corrosion. Assemblage sans soudure. Dispositif de réglage du vantail Rondelle anti-friction inférieure. Gâche en acier inoxydable.
16mm steel pin. Black zinc plating highly resistant to corrosion. Seamless assembly. Leaf adjustment device Lower anti-friction washer. Stainless steel strike plate.
Pasador de acero Ø 16mm. Cincado negro altamente resistente a la corrosión. Montaje sin fi suras. Dispositivo de ajuste de la hoja Arandela inferior antifricción. Placa de cierre de acero inoxidable.

Finition/*Finish/Acabado*
Résistant à la corrosion.
Corrosion-resistant.
Resistente a la corrosión
Utilisation/*Use/Utilización*
Idéal pour les grilles et portails de sécurité.
Ideal for security gates and doors.
Ideal para puertas y portales de seguridad.

Designation	Boite	Colis.	Prix	Sachet	Colis.	Prix	Brochable France	Euro 1	Euro 2	Euro 3	Euro 4	Colis.	Prix
Gond rapido	-	-	-	00912259	1	-	-	-	-	-	-	-	-

NS Non stocké/Non-stored/Producto no estocado - ● Sur stock Europe Zone 1 et Zone 2, nous consulter pour délai d'approvisionnement - E Epuisement/Stock depletion/Agotamiento del stock

PROTECT

GARANTIE 5 ANS

Système de protege-gonds pour consolider fermement les portes d'entrée.



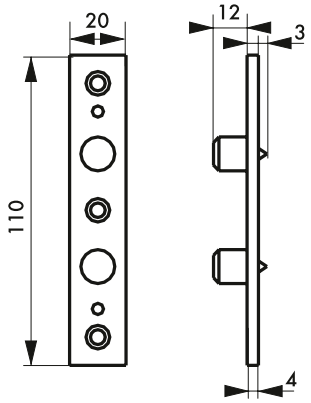

Description/*Description/Descripción*
Acier comprenant une partie mâle et une partie femelle
Steel, each set consists of a male part and a female part.
Acero que consta una parte macho y otra hembra.

Finition/*Finish/Acabado*
Zingué
Zinc plated
Cincado

Utilisation/*Use/Utilización*
Tous types de portes.
For all types of doors.
Todo tipo de puertas.

Designation	Boite	Colis.	Prix	Sachet	Colis.	Prix	Brochable					Colis.	Prix
							France	Euro 1	Euro 2	Euro 3	Euro 4		
Protège-gonds la paire	00025000	10	-	00925000 E	20	-	00225000	00293246 NS ●	00292246 NS ●	00294246	-	10	-

NS Non stocké/Non-stored/Producto no estocado - ● Sur stock Europe Zone 1 et Zone 2, nous consulter pour délai d'approvisionnement - E Epuisement/Stock depletion/Agotamiento del stock

Equipement de porte / CROCHET

ECO





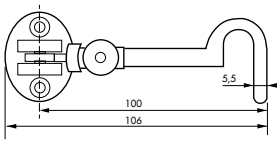

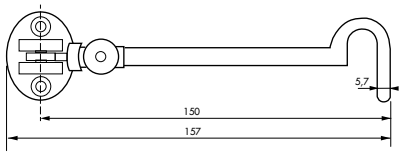

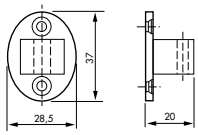

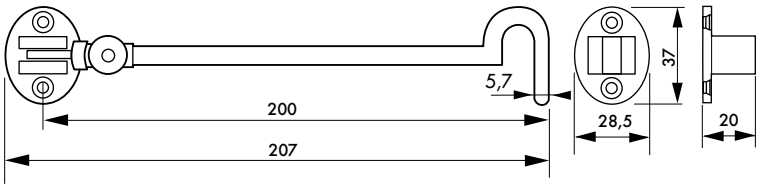

Description/*Description/Descripción*
Corps en alliage, orientable.
Alloy body,adjustable.
Cuerpo de aleación, orientable.

Finition/*Finish/Acabado*
Chromé - Laitonné
Chrome plated - Brass plated
Cromado - Latonado

Utilisation/*Use/Utilización*
Porte et fenêtre.
Door and window.
Puerta y ventan

Designation	Boite	Colis.	Prix	Sachet	Colis.	Prix	Brochable France	Brochable Euro 1	Brochable Euro 2	Brochable Euro 3	Brochable Euro 4	Colis.	Prix
Crochet chromé 100 mm	-	-	-	00991030 E	10	-	00191030	00193980 NS ●	00192980 NS ●	00194980	-	10	-
Crochet chromé 150 mm	-	-	-	00991031 E	10	-	00291031	00293981 NS ●	00292981 NS ●	00294981	-	10	-
Crochet chromé 200 mm	-	-	-	00991032 E	10	-	00291032	00293982 NS ●	00292982 NS ●	00294982	-	10	-
Crochet laitonné 100 mm	-	-	-	00991035 E	10	-	00191035	00193985 NS ●	00192985 NS ●	00194985	-	10	-
Crochet laitonné 150 mm	-	-	-	00991036 E	10	-	00291036	00293986 NS ●	00292986 NS ●	00294986	-	10	-
Crochet laitonné 200 mm	-	-	-	00991037 E	10	-	00291037	00293987 NS ●	00292987 NS ●	00294987	-	10	-

NS Non stocké/Non-stored/Producto no estocado - ● Sur stock Europe Zone 1 et Zone 2, nous consulter pour délai d'approvisionnement - E Epuisement/Stock depletion/Agotamiento del stock

ECO



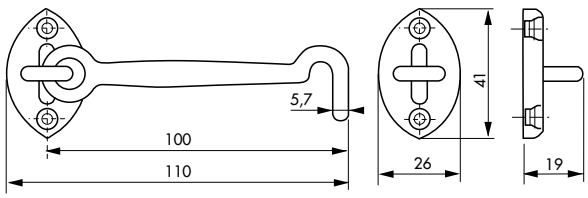

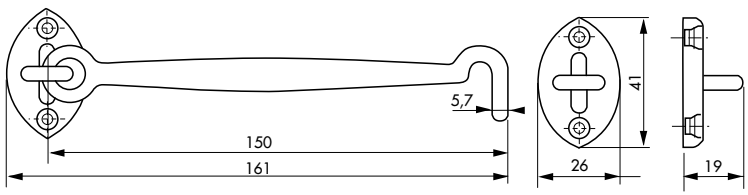

Description/*Description/Descripción*
Corps en alliage.
Alloy body.
Cuerpo de aleación.
Finition/*Finish/Acabado*
Chromé - Laitonné
Chrome plated - Brass plated
Cromado - Latonado

Utilisation/*Use/Utilización*
Porte et fenêtre.
Door and window.
Puerta y ventan

Designation	Boite	Colis.	Prix	Sachet	Colis.	Prix	Brochable France	Euro 1	Euro 2	Euro 3	Euro 4	Colis.	Prix
Crochet chromé 100 mm	-	-	-	00991033 E	10	-	00191033	00193983 NS ●	00192983 NS ●	00194983	-	10	-
Crochet chromé 150 mm	-	-	-	00991034 E	10	-	00291034	00293984 NS ●	00292984 NS ●	00294984	-	10	-
Crochet laitonné 100 mm	-	-	-	00991038 E	10	-	00191038	00193988 NS ●	00192988 NS ●	00194988	-	10	-
Crochet laitonné 150 mm	-	-	-	00991039 E	10	-	00291039	00293993 NS ●	00292993 NS ●	00294993	-	10	-

NS Non stocké/Non-stored/Producto no estocado - ● Sur stock Europe Zone 1 et Zone 2, nous consulter pour délai d'approvisionnement - E Epuisement/Stock depletion/Agotamiento del stock

Equipement de porte / ENTREBÂILLEUR

ECO



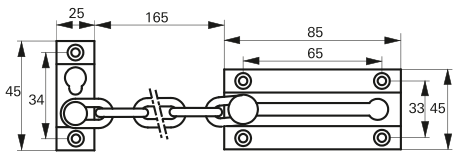

Description/*Description/Descripción*
Support et platine acier.
Steel bearer and plate steel chain.
Soporte y pletina de acero.
Finition/*Finish/Acabado*
Laitonné. Nickelé.
Brass plated. Nickel plated.
Latonado. Niquelado.

Utilisation/*Use/Utilización*
Blocage de porte d'entrée en position entrebâillée.
Locking for entrance doors in fastened position.
Bloqueo de puerta de entrada en posición entreabierta.

Designation	Boite	Colis.	Prix	Sachet	Colis.	Prix	Brochable France	Euro 1	Euro 2	Euro 3	Euro 4	Colis.	Prix
CHAINE DE SECURITE ECO laitonnée	-	-	-	00900403 E	20	-	00200403	00293078 NS ●	00292078 NS ●	00294078	-	10	-
CHAINE DE SECURITE ECO laitonnée	-	-	-	-	-	-	-	-	00992078 NS ●	-	-	10	-
CHAINE DE SECURITE ECO nickelée	-	-	-	00900430 E	20	-	00200430	00293079 NS ●	00292079 NS ●	00294079	-	10	-

Equipement de porte / ENTREBÂILLEUR

PROTECT



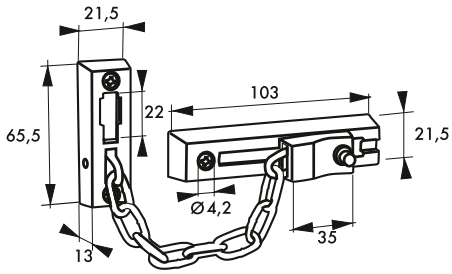

Description/*Description/Descripción*
Corps et platine alliage. Chaîne acier.
Alloy fastener and plate. Steel chain.
Cuerpo y pletina de aleación. Cadena de acero.
Finition/*Finish/Acabado*
Nickel satin
Nickel satin
Níquel satinado

Utilisation/*Use/Utilización*
Blocage de porte d'entrée en position entrebâillée.
Locking for entrance doors in fastened position.
Bloqueo de puerta de entrada en posición entreabierta.

Designation	Boite	Colis.	Prix	Sachet	Colis.	Prix	Brochable France	Euro 1	Euro 2	Euro 3	Euro 4	Colis.	Prix
ENTREBAILLEUR DE PORTE	-	-	-	00909412 E	10	-	00209412	00293894 NS ●	00292894 NS ●	00294894	-	10	-

NS Non stocké/Non-stored/Producto no estocado - ● Sur stock Europe Zone 1 et Zone 2, nous consulter pour délai d'approvisionnement - E Epuisement/Stock depletion/Agotamiento del stock

Equipement de porte / ENTREBÂILLEUR

PROTECT



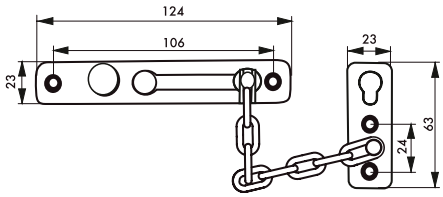

Description/*Description/Descripción*
Support et platine acier.
Steel bearer and plate steel chain.
Soporte y pletina de acero.
Finition/*Finish/Acabado*
Nickelé, doré
Nickel, gold plated
Niquelado, dorado

Utilisation/*Use/Utilización*
Blocage de porte d'entrée en position entrebâillée.
Locking for entrance doors in fastened position.
Bloqueo de puerta de entrada en posición entreabierta.

Designation	Boite	Colis.	Prix	Sachet	Colis.	Prix	Brochable France	Euro 1	Euro 2	Euro 3	Euro 4	Colis.	Prix
CHAINE DE SECURITE GM nickelée	-	-	-	-	-	-	00209408	00293715 NS ●	00292715 NS ●	00294715	-	10	-
CHAINE DE SECURITE GM dorée	-	-	-	-	-	-	00209409	00293716 NS ●	00292716 NS ●	00294716	-	10	-

Equipement de porte / ENTREBÂILLEUR

RESIST



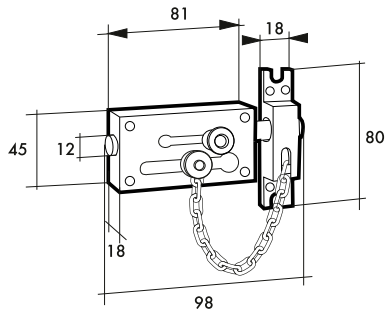

Description/*Description/Descripción*
Corps et platine alliage. Pêne acier. Chaîne acier.
Alloy fastener and plate. Steel bolt. Steel chain.
Cuerpo y pletina de aleación. Pestillo de acero. Cadena de acero.
Finition/*Finish/Acabado*
Nickel satin
Nickel satin
Níquel satinado

Utilisation/*Use/Utilización*
Blocage de porte d'entrée en position entrebâillée.
Locking for entrance doors in fastened position.
Bloqueo de puerta de entrada en posición entreabierta.

Designation	Boite	Colis.	Prix	Sachet	Colis.	Prix	Brochable France	Euro 1	Euro 2	Euro 3	Euro 4	Colis.	Prix
VERROU ENTREBAILLEUR DE PORTE	-	-	-	00909411	10	-	00209411	00293893 NS ●	00292893 NS ●	00294893	-	10	-

NS Non stocké/Non-stored/Producto no estocado - ● Sur stock Europe Zone 1 et Zone 2, nous consulter pour délai d'approvisionnement - E Epuisement/Stock depletion/Agotamiento del stock

Equipement de porte / ENTREBÂILLEUR

ECO

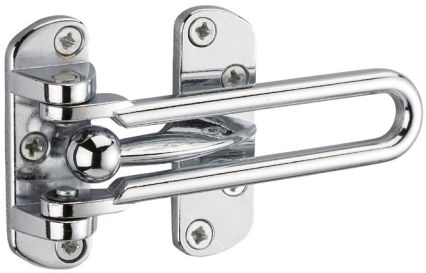

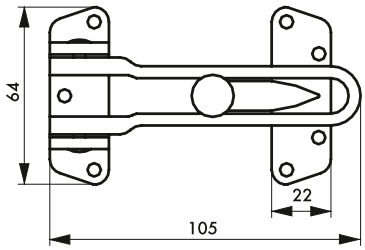

Description/*Description/Descripción*
Corps, platine et taquet d'arrêt alliage.
Alloy fastener, plate and catch.
Cuerpo, pletina y tope de retención de aleación.
Finition/*Finish/Acabado*
Nickelé, doré, noir.
Nickel, gold plated, black.
Niquelado, dorado, negro.

Utilisation/*Use/Utilización*
Blocage de porte d'entrée en position entrebâillée.
Locking for entrance doors in fastened position.
Bloqueo de puerta de entrada en posición entreabierta.

Designation	Boite	Colis.	Prix	Sachet	Colis.	Prix	Brochable France	Euro 1	Euro 2	Euro 3	Euro 4	Colis.	Prix
ENTREBAILLEUR DE PORTE ECO nickelé	00000304	10	-	00900304 E	10	-	00200304	00293081 NS ●	00292081 NS ●	00294081	-	10	-
ENTREBAILLEUR DE PORTE ECO doré	00000305	10	-	00900305 E	10	-	00200305	00293080 NS ●	00292080 NS ●	00294080	-	10	-
ENTREBAILLEUR DE PORTE ECO noir	-	-	-	-	-	-	00200306	-	-	00294082	-	10	-

Equipement de porte / ENTREBÂILLEUR

PROTECT



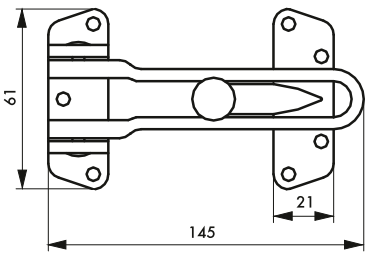

Description/*Description/Descripción*
Corps, platine et taquet d'arrêt alliage.
Alloy fastener, plate and catch.
Cuerpo, pletina y tope de retención de aleación.
Finition/*Finish/Acabado*
Nickel satin
Nickel satin
Níquel satinado

Version/*Option/Versión*
Pour porte à recouvrement
For covering door frame
Para puerta que recubre el marco
Utilisation/*Use/Utilización*
Blocage de porte d'entrée en position entrebâillée.
Locking for entrance doors in fastened position.
Bloqueo de puerta de entrada en posición entreabierta.

Designation	Boite	Colis.	Prix	Sachet	Colis.	Prix	Brochable France	Euro 1	Euro 2	Euro 3	Euro 4	Colis.	Prix
Entrebailleur de porte	-	-	-	00909402 E	10	-	00209402	-	00292281 NS ●	-	-	10	-
Entrebailleur de porte pour porte à recouvrement	-	-	-	00909403 E	10	-	00209403	-	00292282 NS ●	-	-	10	-

NS Non stocké/Non-stored/Producto no estocado - ● Sur stock Europe Zone 1 et Zone 2, nous consulter pour délai d'approvisionnement - E Epuisement/Stock depletion/Agotamiento del stock

Equipement de porte / ENTREBÂILLEUR

PROTECT



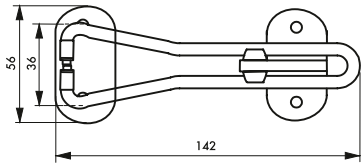

Description/*Description/Descripción*
Corps, platine et taquet d'arrêt acier.
Steel fastener, plate and catch.
Cuerpo, pletina y tope de retención de acero.
Finition/*Finish/Acabado*
Chromé, doré, blanc, inox
Chrome plated , gold plated, white, stainless steel
Cromado, dorado, blanco, acero inoxidable

Utilisation/*Use/Utilización*
Blocage de porte d'entrée en position entrebâillée.
Locking for entrance doors in fastened position.
Bloqueo de puerta de entrada en posición entreabierta.

							Brochable						
Designation	Boite	Colis.	Prix	Sachet	Colis.	Prix	France	Euro 1	Euro 2	Euro 3	Euro 4	Colis.	Prix
ENTREBAILLEUR DE PORTE chromé	-	-	-	00909404 E	10	-	00209404	00293404 NS ●	00292404 NS ●	00294404	-	10	-
ENTREBAILLEUR DE PORTE doré	-	-	-	00909405 E	10	-	00209405	-	-	00294203	-	10	-
ENTREBAILLEUR DE PORTE blanc	-	-	-	00909406 E	10	-	00209406	00293717 NS ●	-	00294717	-	10	-
ENTREBAILLEUR DE PORTE inox	-	-	-	00909414	10	-	-	-	-	-	-	-	-

Equipement de porte / ENTREBÂILLEUR

RESIST



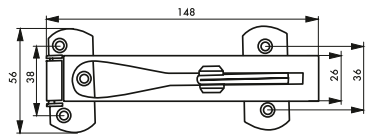

Description/*Description/Descripción*
Corps, platine et taquet d'arrêt acier.
Steel fastener, plate and catch.
Cuerpo, pletina y tope de retención de acero.
Finition/*Finish/Acabado*
Chromé, doré, inox
Chrome plated, gold plated, stainless steel
Cromado, dorado, acero inoxidable

Utilisation/*Use/Utilización*
Blocage de porte d'entrée en position entrebâillée.
Locking for entrance doors in fastened position.
Bloqueo de puerta de entrada en posición entreabierta.

							Brochable						
Designation	Boite	Colis.	Prix	Sachet	Colis.	Prix	France	Euro 1	Euro 2	Euro 3	Euro 4	Colis.	Prix
ENTREBAILLEUR DE PORTE chromé	-	-	-	00913904 E	10	-	00213904	00293718 NS ●	00292718 NS ●	00294718	-	10	-
ENTREBAILLEUR DE PORTE inox	-	-	-	00913905 E	10	-	00213905	00293719 NS ●	00292719 NS ●	00294719	-	10	-
ENTREBAILLEUR DE PORTE doré	-	-	-	00913906 E	10	-	00213906	00293720 NS ●	00292720 NS ●	00294720	-	10	-

NS Non stocké/Non-stored/Producto no estocado - ● Sur stock Europe Zone 1 et Zone 2, nous consulter pour délai d'approvisionnement - E Epuisement/Stock depletion/Agotamiento del stock

RESIST

GARANTIE 10 ANS





Avec amortisseur de bruit





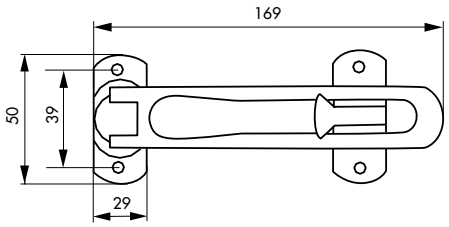

Description/*Description/Descripción*
Corps et platine alliage. Avec adaptateur pour porte à recouvrement. Rabattable verticalement.
Alloy fastener and plate. With adaptor for cover door. Can be folded vertically.
Cuerpo y pletina de aleación. «Con adaptador para puerta con recubrimiento. Abatible verticalmente.»

Finition/*Finish/Acabado*
Nickel satin, blanc
Nickel satin, white
Níquel satinado, blanco

Utilisation/*Use/Utilización*
Blocage de porte d'entrée en position entrebâillée.
Locking for entrance doors in fastened position.
Bloqueo de puerta de entrada en posición entreabierta.

							Brochable						
Designation	Boite	Colis.	Prix	Sachet	Colis.	Prix	France	Euro 1	Euro 2	Euro 3	Euro 4	Colis.	Prix
ENTREBAILLEUR DE PORTE blanc	-	-	-	-	-	-	00213938	-	-	-	-	10	-
ENTREBAILLEUR DE PORTE blanc	-	-	-	-	-	-	00213939	-	-	-	-	10	-

NS Non stocké/Non-stored/Producto no estocado - ● Sur stock Europe Zone 1 et Zone 2, nous consulter pour délai d'approvisionnement - E Epuisement/Stock depletion/Agotamiento del stock

Equipement de porte / JUDAS

ECO



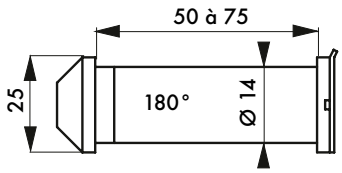

Description/*Description/Descripción*
Monture alliage avec volet obturateur. Système optique à 3 lentilles. Champ de vision 180°.
Alloy body with obturator shutter. Optical device with 3 lenses. Viewing angle 180 °.
Montura de aleación con embellecedor obturador. Sistema óptico de 3 lentes. Campo de visión: 180°.

Finition/*Finish/Acabado*
Nickelé satiné.
Satin nickel.
Niquel satinado.
Utilisation/*Use/Utilización*
Portes légères.
Light doors.
Puertas ligeras.

Designation	Boite	Colis.	Prix	Sachet	Colis.	Prix	Brochable France	Euro 1	Euro 2	Euro 3	Euro 4	Colis.	Prix
JUDAS 180° nickelé satiné	-	-	-	00992728 NS	10	-	-	-	00192805 NS ●	-	-	10	-

Equipement de porte / JUDAS

ECO



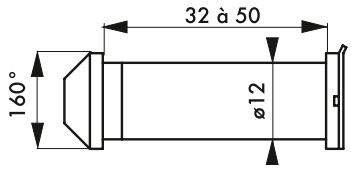

Description/*Description/Descripción*
Monture laiton massif avec volet obturateur. Système optique à 3 lentilles. Champ de vision 160°
Solid brass with obturator shutter. Optical device with 3 lenses. Viewing angle 160 °.
Montura de latón macizo con embellecedor obturador. Sistema óptico de 3 lentes. Campo de visión: 160°.

Finition/*Finish/Acabado*
Laiton poli ou chromé
Polished brass or chrome plated
Latón pulido o cromado

Designation	Boite	Colis.	Prix	Sachet	Colis.	Prix	Brochable France	Euro 1	Euro 2	Euro 3	Euro 4	Colis.	Prix
JUDAS 160° laiton poli	00000450	10	-	00900450 E	10	-	00100450	00193083 NS ●	00192083 NS ●	00194083	-	10	-
JUDAS 160° laiton chromé	00000451	10	-	00900451 E	10	-	00100451	00193082 NS ●	00192082 NS ●	00194082	-	10	-

NS Non stocké/Non-stored/Producto no estocado - ● Sur stock Europe Zone 1 et Zone 2, nous consulter pour délai d'approvisionnement - E Epuisement/Stock depletion/Agotamiento del stock

Equipement de porte / JUDAS

PROTECT



000454



900456

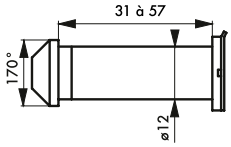

GARANTIE 5 ANS

Description/*Description/Descripción*
Monture laiton massif avec volet obturateur. Système optique à 3 lentilles. Champ de vision 170°
Solid brass with obturator shutter. Optical device with 3 lenses. Viewing angle 170 °.
Montura de latón macizo con embellecedor obturador. Sistema óptico de 3 lentes. Campo de visión: 170°.

Finition/*Finish/Acabado*
Laiton poli ou chromé
Polished brass or chrome plated
Latón pulido o cromado
Version/*Option/Versión*
Avec plaque d'identité
With name plate
Con placa de identidad

Designation	Boite	Colis.	Prix	Sachet	Colis.	Prix	Brochable France	Euro 1	Euro 2	Euro 3	Euro 4	Colis.	Prix
JUDAS 170° laiton poli	-	-	-	00900454 E	10	-	00100454	00193405 NS ●	00192405 NS ●	-	-	10	-
JUDAS 170° laiton chromé	-	-	-	00900455 E	10	-	00100455	00193406 NS ●	00192406 NS ●	-	-	10	-
JUDAS 170° avec plaque d'identité chromé	-	-	-	00900456 E	10	-	00100456	-	-	-	-	10	-

Equipement de porte / JUDAS

RESIST



000453



000457

COUPE-FEU 40 MINUTES

P.V.Efectis France N°EFR-14-003190

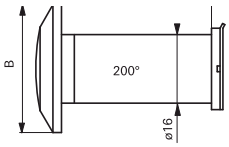

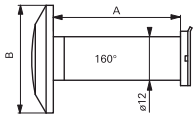

	000452 /000453	000457
Ø perçage	17 mm	13 mm
A : ép. porte	35 à 58 mm	34 à 62 mm
B : Ø tête	30 mm	25 mm
angle vision	200°	160°

GARANTIE 10 ANS

Description/*Description/Descripción*
Monture laiton massif avec volet obturateur. Système optique à 3 lentilles. Champ de vision 160°- 200°.
Solid brass with obturator shutter. Optical device with 3 lenses. Viewing angle 160° - 200°.
Montura de latón macizo con embellecedor obturador. Sistema óptico de 3 lentes. Campo de visión: 160° - 200°.

Finition/*Finish/Acabado*
Laiton poli ou chromé
Polished brass or chrome plated
Latón pulido o cromado
Version/*Option/Versión*
Coupe feu 40 minutes
40 minutes fire resistance
Cortafuegos 40 minutos

Designation	Boite	Colis.	Prix	Sachet	Colis.	Prix	Brochable France	Euro 1	Euro 2	Euro 3	Euro 4	Colis.	Prix
JUDAS 160° laiton poli coupe feu 40 mn	-	-	-	00900457 E	10	-	00100457	-	-	-	-	10	-
JUDAS 200° laiton poli	-	-	-	00900452 E	10	-	00100452	00193095 NS ●	00192095 NS ●	00194095	-	10	-
JUDAS optique 200° laiton chromé	-	-	-	00900453 E	10	-	00100453	00193094 NS ●	00192094 NS ●	00194094	-	10	-

NS Non stocké/Non-stored/Producto no estocado - ● Sur stock Europe Zone 1 et Zone 2, nous consulter pour délai d'approvisionnement - E Epuisement/Stock depletion/Agotamiento del stock

PROTECT

GARANTIE 5 ANS





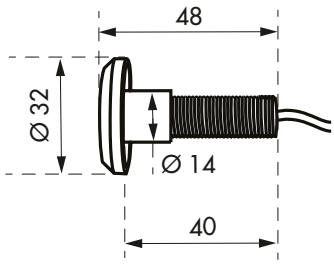

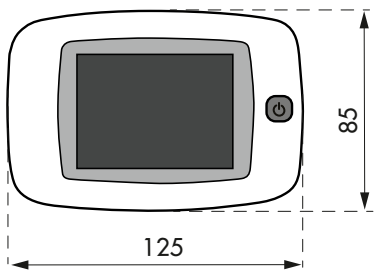

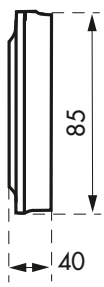

angle de vision 105°

Description/*Description/Descripción*
Corps ABS. Caméra 0,3 méga pixels avec un angle de vision de 105°. Écran vidéo LCD intérieur (3,2»). Alimentation par 4 piles AAA.
ABS body. Camera 0,3 mega pixels, view angle 105° - LCD screen (3,2»). 4 AAA batteries.
Cuerpo de ABS. 0,3 mega pixeles de la cámara. Campo de visión 105°. Video de lapantalla (3,2»). Desarrollado por 4 baterias AAA.

Finition/*Finish/Acabado*
ABS argent, doré
ABS Silver, gold plated
ABS Plata, dorado.

Utilisation/*Use/Utilización*
Pour porte d'épaisseur de 38 à 110 mm maxi.
38 to 110 mm maxi thickness door.
38 a 110 mm de espesor de la puerta maxi.

Designation	Boite	Colis.	Prix	Sachet	Colis.	Prix	Brochable					Colis.	Prix
							France	Euro 1	Euro 2	Euro 3	Euro 4		
Judas numérique angle 105° - argent	-	-	-	-	-	-	00012103	-	-	-	-	1	-
Judas numérique angle 105° - doré	-	-	-	-	-	-	00012104	-	-	-	-	1	-

NS Non stocké/Non-stored/Producto no estocado - ⦿ Sur stock Europe Zone 1 et Zone 2, nous consulter pour délai d'approvisionnement - E Epuisement/Stock depletion/Agotamiento del stock

Equipement de porte / JUDAS VIDEO DIGITALVISA

RESIST





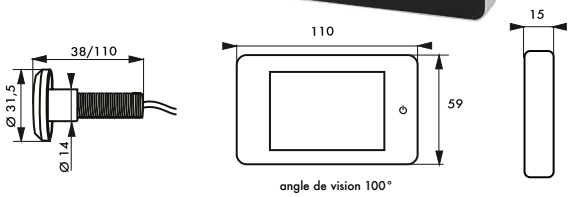

Description/*Description/Descripción*
Corps ABS. Caméra 0,3 méga pixels avec un angle de vision de 110°. Écran vidéo LCD intérieur 3,5». Vision nocturne. Mémorisation horodatée sur carte mémoire Micro SD. Alimentation par 4 piles AA. Avec sonnette.
ABS body. Camera 0,3 mega pixels, view angle 110° - LCD screen 3,5». Night vision. Time-stamped memorization on Micro SD memory card. 4 AA batteries. With door bell.
Cuerpo de ABS. 0,3 mega pixeles de la cámara. Campo de visión 110°. Video de la pantalla 3,5». Visión nocturna. Fecha en la tarjeta de memoria micro SD. Desarrollado por 4 baterias AA. Con timbre.

Finition/*Finish/Acabado*
ABS argent.
ABS Siver.
ABS Plata.
Utilisation/*Use/Utilización*
Pour porte d'épaisseur de 38 à 110 mm maxi.
38 to 110 mm maxi thickness door.
38 a 110 mm de espesor de la puerta maxi.

Designation	Boite	Colis.	Prix	Sachet	Colis.	Prix	Brochable France	Euro 1	Euro 2	Euro 3	Euro 4	Colis.	Prix
JUDAS vidéo 110°	-	-	-	-	-	-	00212100 E	00293548 E NS ●	00292548 E NS ●	00294548 E ●	-	1	-

Equipement de porte / JUDAS VIDEO DIGITALVISA

RESIST





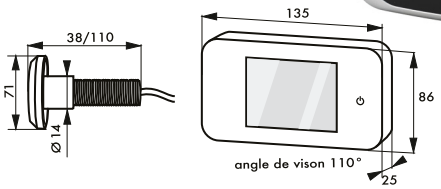

Description/*Description/Descripción*
Corps ABS. Caméra 0,3 méga pixels avec un angle de vision de 110°. Écran vidéo LCD intérieur 3,5». Vision nocturne. Mémorisation horodatée sur carte mémoire Micro SD. Alimentation par 4 piles AA. Avec sonnette.
ABS body. Camera 0,3 mega pixels, view angle 110° - LCD screen 3,5». Night vision. Time-stamped memorization on Micro SD memory card. 4 AA batteries. With door bell.
Cuerpo de ABS. 0,3 mega pixeles de la cámara. Campo de visión 110°. Video de la pantalla 3,5». Visión nocturna. Fecha en la tarjeta de memoria micro SD. Desarrollado por 4 baterias AA. Con timbre.

Finition/*Finish/Acabado*
ABS argent.
ABS Siver.
ABS Plata.
Utilisation/*Use/Utilización*
Pour porte d'épaisseur de 38 à 110 mm maxi.
38 to 110 mm maxi thickness door.
38 a 110 mm de espesor de la puerta maxi.

Designation	Boite	Colis.	Prix	Sachet	Colis.	Prix	Brochable France	Euro 1	Euro 2	Euro 3	Euro 4	Colis.	Prix
JUDAS vidéo 110°	-	-	-	-	-	-	00212101 E	00293721 E NS ●	00292721 E NS ●	00294721 E ●	-	1	-

NS Non stocké/Non-stored/Producto no estocado - ● Sur stock Europe Zone 1 et Zone 2, nous consulter pour délai d'approvisionnement - E Epuisement/Stock depletion/Agotamiento del stock

Equipement de porte / FERME-PORTE

ECO



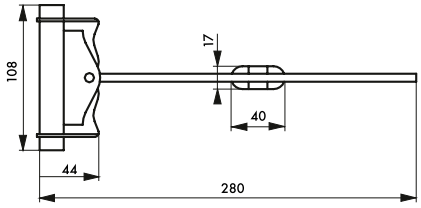

Description/*Description/Descripción*
Corps et tige acier. Galet coulissant. Réglage possible du mécanisme à ressort. Mécanisme débrayable.
Steel case and arm. Sliding roller. Possible adjustement of the sping mechanism.
Cuerpo y vástago de acero. Rodillo deslizante. Con posibilidad de ajuste del mecanismo de muelle. Mecanismo desembragable.

Finition/*Finish/Acabado*
Verni noir
Black varnished
Barnizado negro.

Utilisation/*Use/Utilización*
Fermeture automatique de porte (maxi 15kg) ouvrant à droite ou à gauche.
Automatic for closing doors (15kg max), right or left fitting.
Cierre automático de puerta (maxi 15kg) con apertura a la derecha o a la izquierda.

							Brochable						
Designation	Boite	Colis.	Prix	Sachet	Colis.	Prix	France	Euro 1	Euro 2	Euro 3	Euro 4	Colis.	Prix
Ferme-porte à barillet	-	-	-	00998902	20	-	00408902 [E]	00493084 [E] [NS] [●]	00492084 [E] [NS] [●]	00494084 [E] [●]	-	10	-

Equipement de porte / FERME-PORTE

ECO



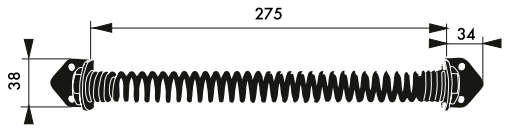

Description/*Description/Descripción*
Corps acier. Ressort spirale. Longueur 275 mm.
Steel case. Lenght 275 mm.
Cuerpo de acero. Longitud 275 mm.

Finition/*Finish/Acabado*
Laqué noir
Black laquered
Lacado negro

Utilisation/*Use/Utilización*
Fermeture automatique de porte ouvrant à droite ou à gauche.
Automatic for closing doors, right or left fitting.
Cierre automático de puerta con apertura a la derecha o a la izquierda.

							Brochable						
Designation	Boite	Colis.	Prix	Sachet	Colis.	Prix	France	Euro 1	Euro 2	Euro 3	Euro 4	Colis.	Prix
FERME-PORTE à ressort spirale	-	-	-	00908903	20	-	-	00993315 [NS] [●]	00992315 [NS] [●]	00994315 [●]	-	10	-

[NS] Non stocké/Non-stored/Producto no estocado - [●] Sur stock Europe Zone 1 et Zone 2, nous consulter pour délai d'approvisionnement - [E] Epuisement/Stock depletion/Agotamiento del stock

ECO

GARANTIE 2 ANS





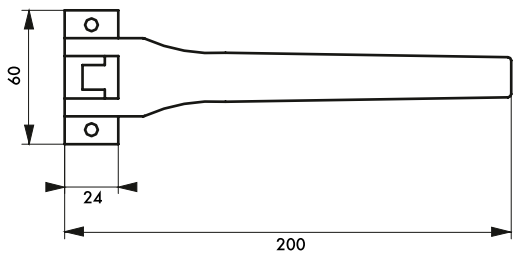

Description/*Description/Descripción*
Corps alliage anodisé. Réglage de la puissance par vis. Position d'arrêt automatique à l'équerre possible.
Anodized alloy case. Adjustable regulation of the power by screw. Possible automatic stop position at square angle.
Cuerpo de aleación anodizada. Ajuste de la potencia mediante tornillo. Posibilidad de posición de retén automático en la escuadra.

Finition/*Finish/Acabado*
Argent, blanc
Silver, white
Plata, blanco

Utilisation/*Use/Utilización*
Fermeture automatique de porte légère ou mi-lourde. Ouverture à droite ou à gauche
Automatic closing for light or semi-heavy doors. Right or left fi tting.
Cierre automático. de puerta ligera o semipesada. Apertura a la derecha o a la izquierda.

							Brochable						
Designation	Boite	Colis.	Prix	Sachet	Colis.	Prix	France	Euro 1	Euro 2	Euro 3	Euro 4	Colis.	Prix
Ferme-porte AUTOMATIQUE pour porte légère - anodisé argent	-	-	-	00920200	5	-	00420200 E	-	00492356 E NS ●	-	-	5	-
FERME-PORTE AUTOMATIQUE pour porte légère - blanc	-	-	-	-	-	-	00420202 E	-	-	-	-	5	-

NS Non stocké/Non-stored/Producto no estocado - ● Sur stock Europe Zone 1 et Zone 2, nous consulter pour délai d'approvisionnement - E Epuisement/Stock depletion/Agotamiento del stock

PROTECT

GARANTIE 5 ANS



Description/*Description/Descripción*
Corps alliage. Réglage de la puissance. Angle 90° maxi. Support de tige à visser sur la porte.
Alloy case. Adjustable regulation of the power.Max.90° angle. Rod's holder to be screwed on the door.
Cuerpo de aleación. Ajuste de la potencia mediante tornillo. Angulo de 90° max. Soporte de varilla artornillable sobre la puerta.

Finition/*Finish/Acabado*
Blanc, noir
White, black
Blanco, negro

Utilisation/*Use/Utilización*
Fermeture automatique de porte 10-30kg, largeur 0,80m max. Ouverture à droite ou à gauche
Automatic closing for 10-30kg doors, max width 0,80m. Right or left fi tting.
Cierre automático. de puerta 10-30kg, ancho maximo 0,80m. Apertura a la derecha o a la izquierda.

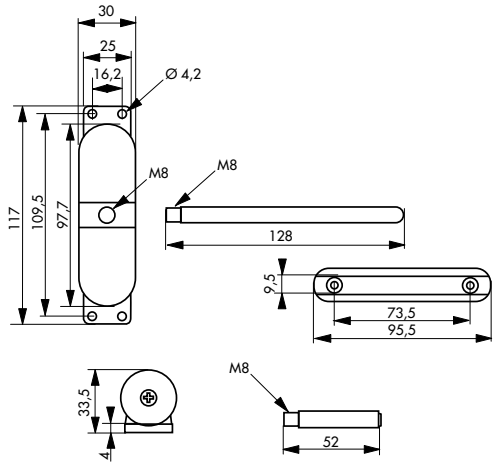

Designation	Boite	Colis.	Prix	Sachet	Colis.	Prix	Brochable France	Euro 1	Euro 2	Euro 3	Euro 4	Colis.	Prix
Ferme-porte automatique pour porte légère - blanc	00008922	1	-	-	-	-	00208922 [E]	00293204 [E] [NS] [●]	00292204 [E] [NS] [●]	00294204 [E] [●]	-	5	-
Ferme-porte automatique pour porte légère - noir	00008923	1	-	-	-	-	00208923 [E]	00293206 [E] [NS] [●]	00292206 [E] [NS] [●]	00294206 [E] [●]	-	5	-

[NS] Non stocké/Non-stored/Producto no estocado - [●] Sur stock Europe Zone 1 et Zone 2, nous consulter pour délai d'approvisionnement - [E] Epuisement/Stock depletion/Agotamiento del stock

PROTECT

GARANTIE 5 ANS



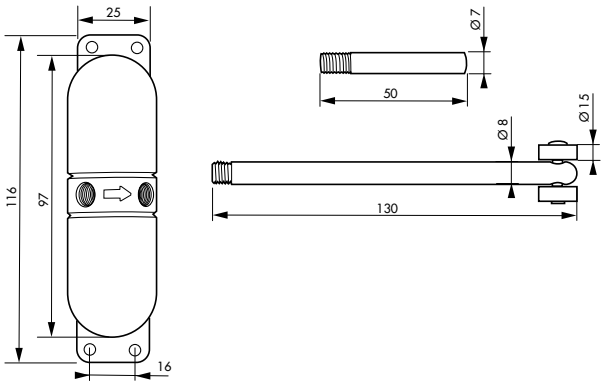

Description/*Description/Descripción*
Corps alliage. Tige acier avec roulettes. Réglage de la puissance. Angle 90° maxi. Sans support à poser sur la porte.
Alloy case. Steel rod with roller. djustable regulation of the power.Max.90° angle. Without holder. To put on the door.
Cuerpo de aleación. Barra de acero con ruedas. Ajuste de la potencia mediante tornillo. Angulo de 90° max. Sin soporte, planteable sobre la puerta.

Finition/*Finish/Acabado*
Blanc, noir
White, black
Blanco, negro
Utilisation/*Use/Utilización*
Fermeture automatique de porte 10-30kg, largeur 0,80m max. Ouverture à droite ou à gauche
Automatic closing for 10-30kg doors, max width 0,80m. Right or left fi tting.
Cierre automático. de puerta 10-30kg, ancho maximo 0,80m. Apertura a la derecha o a la izquierda.

Designation	Boite	Colis.	Prix	Sachet	Colis.	Prix	Brochable					Colis.	Prix
							France	Euro 1	Euro 2	Euro 3	Euro 4		
Ferme-porte automatique pour porte légère - noir	00008924	1	-	-	-	-	00208924 [E]	00293207 [E] [NS] [●]	00292207 [E] [NS] [●]	00294207 [E] [●]	-	5	-
Ferme-porte automatique pour porte légère - blanc	00008925	1	-	-	-	-	00208925 [E]	00293209 [E] [NS] [●]	00292209 [E] [NS] [●]	00294209 [E] [●]	-	5	-

[NS] Non stocké/Non-stored/Producto no estocado - [●] Sur stock Europe Zone 1 et Zone 2, nous consulter pour délai d'approvisionnement - [E] Epuisement/Stock depletion/Agotamiento del stock

ECO

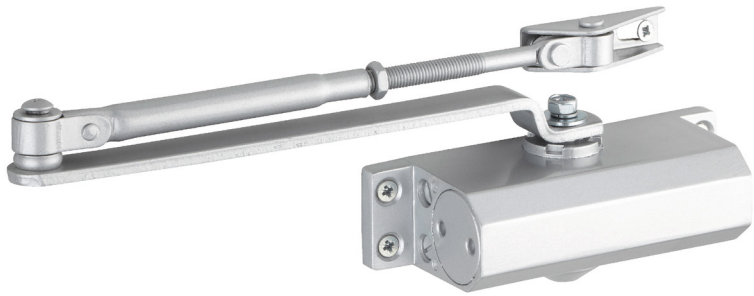

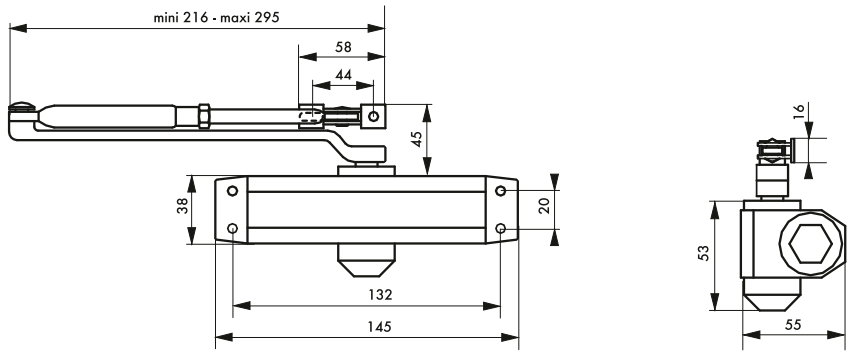

Description/*Description/Descripción*
Ferme-porte hydraulique. Corps alliage moulé. Montage à droite ou à gauche. Réglage possible de la vitesse de fermeture et de l'à-coup final par vis.
Hydraulic door closer. Moulded alloy body. Right or left fitting. Adjustement of the closing speed and final stop by screw.
Cierrapuertas hidráulico. Cuerpo de aleación moldeada. Montaje a la derecha o a la izquierda. Con ajuste posible de la velocidad de cierre y del impulso final mediante tornillo.

Finition/*Finish/Acabado*
Laqué gris
Grey laquered
Lacado gris

Version/*Option/Versión*
093076 : arrêt à 90°.
093076 : Hold open at 90°.
093076 : Cierrapuertas hidráulico con fijación a 90° (con tope).

Utilisation/*Use/Utilización*
Fermeture automatique de portes < 30 kg.
Automatic closing for doors < 30 kg.
Cierre automático de puertas < 30 kg.

Designation	Boite	Colis.	Prix	Sachet	Colis.	Prix	Brochable France	Brochable Euro 1	Brochable Euro 2	Brochable Euro 3	Brochable Euro 4	Colis.	Prix
Ferme-porte hydraulique ECO < 30 kg	00093075	1	-	00993075	5	-	00493075 E	00493533 E NS ●	00492533 E NS ●	00494533 E ●	-	3	-
Ferme-porte hydraulique ECO < 30 kg arrêt à 90°	00093076	1	-	-	-	-	00493076 E	00493694 E NS ●	00492694 E NS ●	00494694 E ●	-	3	-

NS Non stocké/Non-stored/Producto no estocado - ● Sur stock Europe Zone 1 et Zone 2, nous consulter pour délai d'approvisionnement - E Epuisement/Stock depletion/Agotamiento del stock

PROTECT

GARANTIE 5 ANS

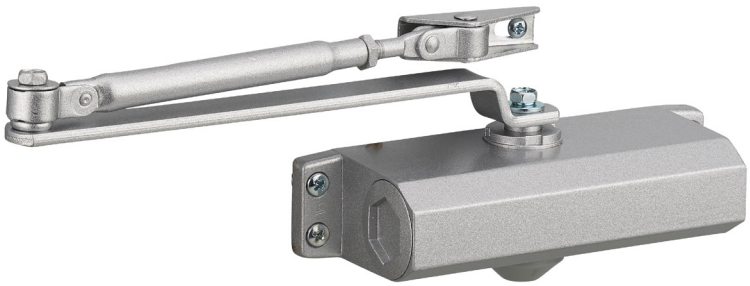

Force du ferme-porte	largeur recommandée pour la porte mm maxi	masse de la porte KG
1	750	20
2	850	40
3	950	60
4	1100	80
5	1250	100

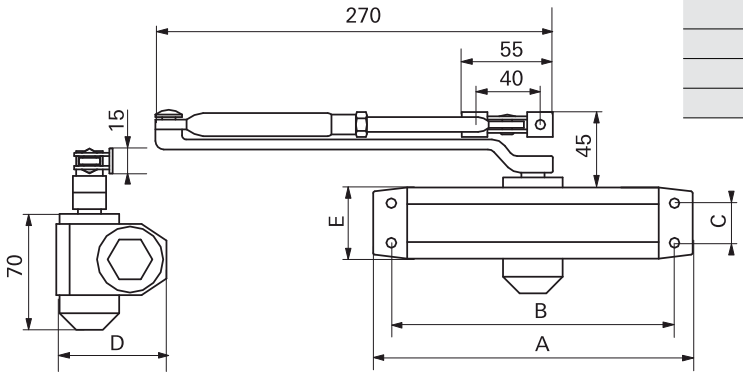

	Force 3	Force 4
A	177	206
B	162	188
C	19	19
D	66	72,5
E	47	44

Description/*Description/Descripción*
Ferme-porte hydraulique. Corps alliage moulé. Montage à droite ou à gauche. Réglage possible de la vitesse de fermeture et de l'à-coup final par vis.
Hydraulic door closer. Moulded alloy body. Right or left fitting. Adjustement of the closing speed and final stop by screw.
Cierrapuertas hidráulico. Cuerpo de aleación moldeada. Montaje a la derecha o a la izquierda. Con ajuste posible de la velocidad de cierre y del impulso final mediante tornillo.

Finition/*Finish/Acabado*
Laqué gris, blanc, noir
Grey, white or black lacquered
Lacado gris, blanco o negro
Version/*Option/Versión*
Force 3 / Force 4
Force 3 / Force 4
Fuerza 3 / Fuerza 4
Utilisation/*Use/Utilización*
Fermeture automatique de toutes portes.
Automatic closing for all doors.
Cierre automático de todo tipo de puertas.

							Brochable						
Designation	Boite	Colis.	Prix	Sachet	Colis.	Prix	France	Euro 1	Euro 2	Euro 3	Euro 4	Colis.	Prix
Ferme-porte hydraulique. ECO argent force 3	00094075	1	-	00994075	5	-	00494075 [E]	00493090 [E] [NS] [●]	00492090 [E] [NS] [●]	00494090 [E] [●]	-	3	-
Ferme-porte hydraulique. ECO blanc force 3	00094070	1	-	00994070	5	-	00494070 [E]	00493212 [E] [NS] [●]	00492212 [E] [NS] [●]	00494212 [E] [●]	-	3	-
Ferme-porte hydraulique. ECO noir force 3	00094074	1	-	-	-	-	-	-	-	-	-	-	-
Ferme-porte hydraulique. ECO argent force 4	00095075	1	-	00995075	5	-	00495075 [E]	00493091 [E] [NS] [●]	00492091 [E] [NS] [●]	00494091 [E] [●]	-	3	-
Ferme-porte hydraulique. ECO blanc force 4	00095070	1	-	-	-	-	-	-	-	-	-	-	-
Ferme-porte hydraulique. ECO noir force 4	00095074	1	-	-	-	-	-	-	-	-	-	-	-

[NS] Non stocké/Non-stored/Producto no estocado - [●] Sur stock Europe Zone 1 et Zone 2, nous consulter pour délai d'approvisionnement - [E] Epuisement/Stock depletion/Agotamiento del stock

PROTECT

GARANTIE 5 ANS



Force du ferme-porte	largeur recommandée pour la porte mm maxi	masse de la porte KG
1	750	20
2	850	40
3	950	60
4	1100	80
5	1250	100

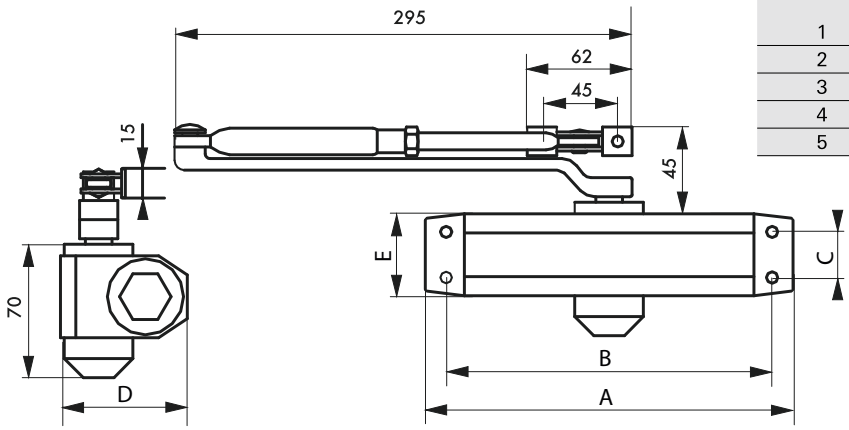

	Force 5
A	225
B	207
C	19
D	66
E	45

Description/*Description/Descripción*
Ferme-porte hydraulique. Corps alliage moulé. Montage à droite ou à gauche. Réglage possible de la vitesse de fermeture et de l'à-coup final par vis.
Hydraulic door closer. Moulded alloy body. Right or left fitting. Adjustement of the closing speed and final stop by screw.
Cierrapuertas hidráulico. Cuerpo de aleación moldeada. Montaje a la derecha o a la izquierda. Con ajuste posible de la velocidad de cierre y del impulso final mediante tornillo.

Finition/*Finish/Acabado*
Laqué gris, blanc, noir
Grey, white or black lacquered
Lacado gris, blanco o negro

Utilisation/*Use/Utilización*
Fermeture automatique de toutes portes.
Automatic closing for all doors.
Cierre automático de todo tipo de puertas.

Designation	Boite	Colis.	Prix	Sachet	Colis.	Prix	Brochable France	Euro 1	Euro 2	Euro 3	Euro 4	Colis.	Prix
Ferme-porte hydraulique. ECO noir force 5	00013911	1	-	-	-	-	-	-	-	-	-	-	-
Ferme-porte hydraulique. ECO blanc force 5	00013912	1	-	-	-	-	-	-	-	-	-	-	-
Ferme-porte hydraulique. ECO argent force 5	00013910	1	-	-	-	-	-	-	-	-	-	-	-

NS Non stocké/Non-stored/Producto no estocado - ⦿ Sur stock Europe Zone 1 et Zone 2, nous consulter pour délai d'approvisionnement - E Epuisement/Stock depletion/Agotamiento del stock

RESIST

GARANTIE 10 ANS



COUPE-FEU 2 HEURES

EN1154:1996
/A1:2002/AC:2006
Classification

4	8	5 2	1*	1	3

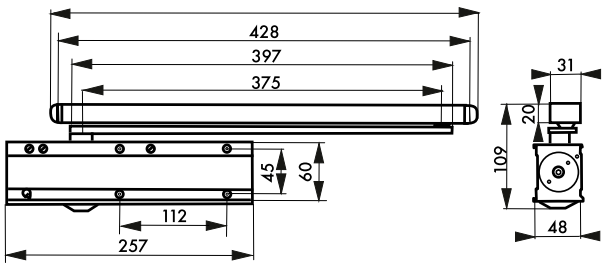

Description/*Description/Descripción*

Ferme porte automatique à came et contre piston, corps en alliage moulé avec capot, montage à droite ou à gauche. Angle d'ouverture maxi 180°. Force réglable N° 2 à 5. Pour porte largeur maxi 1250 mm / Maxi 100kgs. Vitesse de fermeture et à coup final réglable par vis. Freinage à l'ouverture - retard à la fermeture réglable par vis. Livré avec bras glissière et plaque de montage. Accessoires : Plaque de fixation / Limitateur d'ouverture / Arrêt de porte

Automatic door closer with came action system, moulded alloy body with cover, right or left fitting. Adjustable power size 2-5 for max door 1250mm.Opening angle 180° maxi. Adjustable closing & latching speed. Thermo-constant valve. Adjustable back check. Adjustable delay actionwith Track arm mechanism.Accessories : Mounting plate / Cushion limit stay / Hold open device.

Cierra puertas automatico con leva y contra pistón, cuerpo de aleación moldeada con capuchón, montaje a derecha o a izquierda. Ángulo de apertura máxima 180°. Fuerza ajustable N° 2 a 5. Para puerta ancho máximo 1250 mm / Maximo 100kgs.Cierra puertas automatico con leva y contra pistón, cuerpo de aleación moldeada con capuchón, montaje a derecha o a izquierda. Ángulo de apertura máxima 180°. Fuerza ajustable N° 2 a 5. Para puerta ancho máximo 1250 mm / Maximo 100kgs. Accesorios : Placa de fijación / limitador de apertura / Tope de puerta.

Finition/*Finish/Acabado*

Alu anodisé argent

Aluminium anodised

Aluminio anodizado

Utilisation/*Use/Utilización*

Fermeture automatique de toutes portes.

Automatic closing for all doors.

Cierre automático de todo tipo de puertas.

Designation	Boite	Colis.	Prix	Sachet	Colis.	Prix	Brochable					Colis.	Prix
							France	Euro 1	Euro 2	Euro 3	Euro 4		
Ferme-porte à came	00000989	1	-	-	-	-	-	-	-	-	-	-	-
Limitateur d'ouverture	00000991	1	-	-	-	-	-	-	-	-	-	-	-
Arrêt de porte	00000992	1	-	-	-	-	-	-	-	-	-	-	-

NS Non stocké/Non-stored/Producto no estocado - ● Sur stock Europe Zone 1 et Zone 2, nous consulter pour délai d'approvisionnement - E Epuisement/Stock depletion/Agotamiento del stock

RESIST



COUPE-FEU 40 MINUTES

GARANTIE 10 ANS

Description/*Description/Descripción*
Ferme-porte hydraulique à crémaillère. Appareil léger à encombrement réduit. Pose à droite ou à gauche. Régulation thermique automatique de -15° à +40°. Réglage de la vitesse de fermeture et de l'à-coup final par vis.Accessoires : Patte de fixation pour montage bras parallèles.
Hydraulic door closer with toothed rack. Light device with reduced measures right or left fitting. Automatic thermic adjustement from -15° to +40°. Adjustement of the closing speed and final stop by screw.Accessoiries : Mounting foot by assembly parallel arms.
Cierrapuertas hidráulico de cremallera. Aparato ligero de reducido volumen. Montaje a la derecha o a la izquierda. Regulación térmica automática de - 15° a + 40°. Ajuste de la velocidad de cierre y del impulso final mediante tornillo. Accesorios : Pierna de fijación para montaje brazos paralelos.

Finition/*Finish/Acabado*
Aluminium anodisé argent.Laqué blanc,noir.
Anodized aluminium body. White, black.
Aluminio anodizado plata. Blanco, negro.

Version/*Option/Versión*
Force 3 avec bras standard fixation invisible. Force 3 avec bras antivandalisme fixation invisible. Force réglable 2 à 4 fixation invisible. Force 3 bras standard.
Force 3 with standard arm invisible fixing. Forces 3 with arm invisible antivandalism fixing. Power adjustable 2 to 4 invisible fixing Force. Accessories Mounting foot for assembly parallel arms.
Fuerza 3 con brazos normales fijación invisible. Fuerza 3 con brazo antivandalisme . fijación invisible. Fuerza ajustable 2 a 4 fijación invisible. Fuerza 3 brazos normales.

Utilisation/*Use/Utilización*
Fermeture automatique de toutes portes.
Automatic closing for all doors.
Cierre automático de todo tipo de puertas.

							Brochable						
Designation	Boite	Colis.	Prix	Sachet	Colis.	Prix	France	Euro 1	Euro 2	Euro 3	Euro 4	Colis.	Prix
Ferme-porte hydraulique DESIGN réversible argent avec bras standard force 3	00000981	1	-	-	-	-	-	-	-	-	-	-	-
Ferme-porte hydraulique DESIGN réversible blanc avec bras standard force 3	00000982	1	-	-	-	-	-	-	-	-	-	-	-
Ferme-porte hydraulique DESIGN réversible noir avec bras standard force 3	00001982	1	-	-	-	-	-	-	-	-	-	-	-
Ferme-porte hydraulique DESIGN réversible argent avec bras coulisse antivandalisme force 3	00000983	1	-	-	-	-	-	-	-	-	-	-	-
Ferme-porte hydraulique DESIGN réversible blanc avec bras coulisse antivandalisme force 3	00000984	1	-	-	-	-	-	-	-	-	-	-	-
Ferme-porte hydraulique DESIGN réversible noir avec bras coulisse antivandalisme force 3	00001984	1	-	-	-	-	-	-	-	-	-	-	-
Ferme-porte hydraulique DESIGN réversible argent avec bras standard force 2 à 4	00000987	1	-	-	-	-	-	-	-	-	-	-	-

NS Non stocké/Non-stored/Producto no estocado - ● Sur stock Europe Zone 1 et Zone 2, nous consulter pour délai d'approvisionnement - E Epuisement/Stock depletion/Agotamiento del stock

RESIST

Designation	Boite	Colis.	Prix	Sachet	Colis.	Prix	Brochable France	Brochable Euro 1	Brochable Euro 2	Brochable Euro 3	Brochable Euro 4	Colis.	Prix
Ferme-porte hydraulique DESIGN réversible blanc avec bras standard force 2 à 4	00000988	1	-	-	-	-	-	-	-	-	-	-	-
Ferme-porte hydraulique DESIGN réversible noir avec bras standard force 2 à 4	00001988	1	-	-	-	-	-	-	-	-	-	-	-
Patte de fixation pour montage bras parallèles argent	00000917	1	-	-	-	-	-	-	-	-	-	-	-
Patte de fixation pour montage bras parallèles blanc	00000910	1	-	-	-	-	-	-	-	-	-	-	-
Ferme-porte hydraulique réversible argent force 3	00096075	1	-	-	-	-	-	-	-	-	-	-	-
Ferme-porte hydraulique réversible noir force 3	00096074	1	-	-	-	-	-	-	-	-	-	-	-
Ferme-porte hydraulique réversible blanc force 3	00096070	1	-	-	-	-	-	-	-	-	-	-	-

	000981 / 000982	*000983 / 000984*	*000987 / 000988*
A	74	77	77
B	206	233	233
C	100	101	101 (109 avec la vis)
D	39	43	43
E	55	61	61
F	50	50	50
G	39	45	45
H	142	148	149

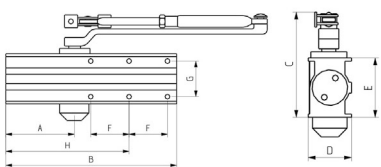

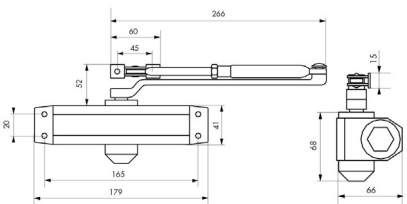

Force du ferme-porte	*largeur recommandée pour la porte mm maxi*	*masse de la porte KG*
1	750	20
2	850	40
3	**950**	**60**
4	**1100**	**80**
5	1250	100

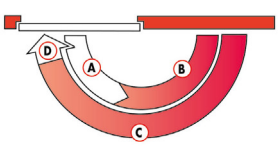

A - Ouverture régulée jusqu'à 70° environ
B - Frein d'ouverture de 70° environ à 180°
C - 1° réglage de la vitesse de fermeture de 180° à 15° environ
D - 2° réglage de l'à-coup final à partir de 15°

A - Regular opening from 0° - approx. 70°
B - Opening brake from 70° to 180°
C - 1° adjustable closing range from180° - approx. 15°
D - 2° adjustable final closing range from 15°

A - Apertura regulada hasta 70º aproximadamente
B - Freno de apertura de 70º aproximadamente a 180º
C - 1er ajuste de la velocidad de cierre de 180º a 15º aproximadamente
D - 2º ajuste del impuso final a partir de 15º

Pose / *Installation / Instalación*

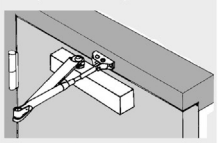

• côté intérieur en tirant
• *on pull side*
• lado interior tirando

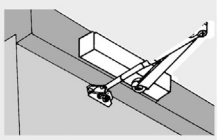

• côté intérieur en poussant
• *on push side*
• lado interior empujando

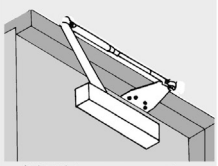

• côté intérieur en poussant (avec patte spéciale)
• *on push side (with parallel arm installation)*
• lado interior empujando (con patilla especial)

Le marquage CE est obligatoire sur tous les ferme-portes aptes à équiper des blocs portes coupe feu et dans les ERP (Etablissement Recevant du Public) ainsi que les IGH (Immeubles de Grande Hauteur)

Référence :
000981-000982-001982-000987-000988-001988

EN 1154:1996 /A1:2002/AC:2006
Classification
3 | 8 | 4 2 | 1 | 1 | 4

Référence :
096075-096070-096074

EN 1154:1996 /A1:2002/AC:2006
Classification
3 | 8 | 4 2 | 1 | 1 | 4

Référence :
000983-0009840-001984

EN 1154:1996 /A1:2002/AC:2006
Classification
3 | 8 | 4 2 | 1 | 1 | 4

NS Non stocké/Non-stored/Producto no estocado - ● Sur stock Europe Zone 1 et Zone 2, nous consulter pour délai d'approvisionnement - E Epuisement/Stock depletion/Agotamiento del stock

Equipement de porte / CÂLE DE PORTE

ECO



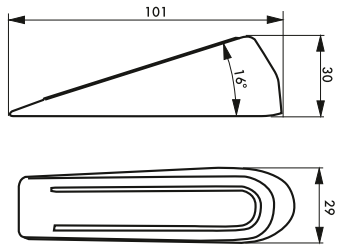

Description/*Description/Descripción*
Corps ABS. / *ABS body. /* Cuerpo de ABS
Finition/*Finish/Acabado*
Marron / *Brown /* Marrón
Version/*Option/Versión*
Conditionnement boite par 1 pièce. Conditionnement bac et coque par 2 pièces.
Individually boxed. Stand and clamshell packed
Preparación en caja por 1 pieza. Preparación en contenedor y paquete por 2 piezas.

Utilisation/*Use/Utilización*
Pour maintenir la porte en position ouverte.
Allows to keep the door open.
Permite mantener la puerta en posición abierta.

Designation	Boite	Colis.	Prix	Sachet	Colis.	Prix	Brochable France	Brochable Euro 1	Brochable Euro 2	Brochable Euro 3	Brochable Euro 4	Colis.	Prix
Lot de 2 câles de porte marron	00002025	10	-	00902025 E	10	-	00202025	00293639 NS ●	00292639 NS ●	00294639 ●	-	10	-

Equipement de porte / CÂLE DE PORTE

ECO



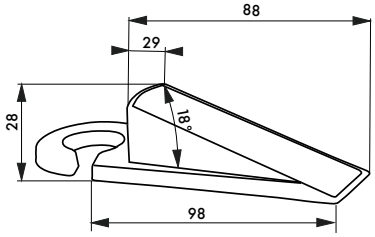

Description/*Description/Descripción*
Corps PVC. Accroche poignées.
ABS body.
Cuerpo de ABS
Finition/*Finish/Acabado*
Blanc
White
Blanco

Utilisation/*Use/Utilización*
Pour maintenir la porte en position ouverte.
Allows to keep the door open.
Permite mantener la puerta en posición abierta.

Designation	Boite	Colis.	Prix	Sachet	Colis.	Prix	Brochable France	Brochable Euro 1	Brochable Euro 2	Brochable Euro 3	Brochable Euro 4	Colis.	Prix
Câle de porte blanc avec accroche poignée	-	-	-	00902026	10	-	00202026 E	00293805 E NS ●	00292805 E NS ●	00294805 E ●	-	10	-

NS Non stocké/Non-stored/Producto no estocado - ● Sur stock Europe Zone 1 et Zone 2, nous consulter pour délai d'approvisionnement - E Epuisement/Stock depletion/Agotamiento del stock

Equipement de porte / CÂLE DE PORTE

PROTECT



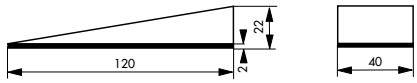

Description/*Description/Descripción*
Corps bambou. Semelle caoutchouc.
Bamboo body. Rubber sole.
Cuerpo de bambù. Suela de goma.
Finition/*Finish/Acabado*
Bambou naturel.
Natural bamboo
Bambù natural.

Utilisation/*Use/Utilización*
Pour maintenir la porte en position ouverte.
Allows to keep the door open.
Permite mantener la puerta en posición abierta.

Designation	Boite	Colis.	Prix	Sachet	Colis.	Prix	Brochable France	Euro 1	Euro 2	Euro 3	Euro 4	Colis.	Prix
CÂLE de porte bambou	-	-	-	00902023 E	10	-	00202023	00293511 NS ●	00292511 NS ●	00294511 ●	-	10	-

Equipement de porte / CÂLE DE PORTE

PROTECT



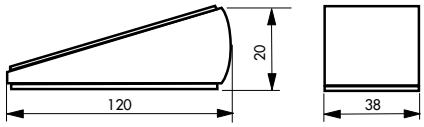

Description/*Description/Descripción*
Corps alliage. Semelle caoutchouc.
Alloy body. Rubber sole.
Cuerpo de aleación. Suela de goma.
Finition/*Finish/Acabado*
Nickelé brossé.
Nickel brushed.
Niquel cepillado.

Utilisation/*Use/Utilización*
Pour maintenir la porte en position ouverte.
Allows to keep the door open.
Permite mantener la puerta en posición abierta.

Designation	Boite	Colis.	Prix	Sachet	Colis.	Prix	Brochable France	Euro 1	Euro 2	Euro 3	Euro 4	Colis.	Prix
CÂLE de porte nickelée brossée	-	-	-	00902021 E	10	-	00202021	00293381 NS ●	00292381 NS ●	00294381 ●	-	10	-

NS Non stocké/Non-stored/Producto no estocado - ● Sur stock Europe Zone 1 et Zone 2, nous consulter pour délai d'approvisionnement - E Epuisement/Stock depletion/Agotamiento del stock

Equipement de porte / ARRÊT DE PORTE

ECO

Description/*Description/Descripción*
Corps alliage moulé. Frein caoutchouc.
Alloy case. Rubber end.
Cuerpo de aleación moldeada. Freno de caucho.
Finition/*Finish/Acabado*
Argent, blanc
Silver, white
Plata, bBlanco
Utilisation/*Use/Utilización*
Permet de maintenir la porte (< 60 kg) en position ouverte. Spécialement utilisé pour porte battante. Blocage, déblocage avec le pied.
Allows to keep the door open. Specially used on swing door. Locking, unlocking with the foot.
Permite mantener la puerta en posición abierta. Utilizado especialmente para puerta batiente. Bloqueo y desbloqueo con el pie.



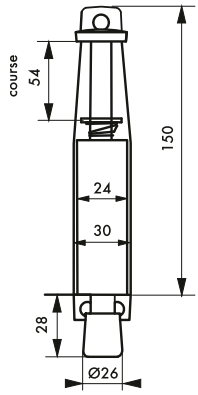

Designation	Boite	Colis.	Prix	Sachet	Colis.	Prix	Brochable France	Brochable Euro 1	Brochable Euro 2	Brochable Euro 3	Brochable Euro 4	Colis.	Prix
ARRET DE PORTE argent 150 mm	00000804	10	-	00900804 E	10	-	00400804	00493085 NS ●	00492085 NS ●	00494085 ●	-	10	-
ARRET DE PORTE laqué blanc 150 mm	00009804	10	-	-	-	-	00409804	-	-	-	-	10	-
EMBOUT pour ARRET DE PORTE 150 mm	00000884	10	-	-	-	-	-	-	-	-	-	-	-

Equipement de porte / ARRÊT DE PORTE

PROTECT

Description/*Description/Descripción*
Corps alliage moulé. Frein caoutchouc.
Alloy case. Rubber end.
Cuerpo de aleación moldeada. Freno de caucho.
Finition/*Finish/Acabado*
Argent, blanc
Silver, white
Plata, bBlanco
Utilisation/*Use/Utilización*
Permet de maintenir la porte (< 60 kg) en position ouverte. Spécialement utilisé pour porte battante. Blocage, déblocage avec le pied.
Allows to keep the door open. Specially used on swing door. Locking, unlocking with the foot.
Permite mantener la puerta en posición abierta. Utilizado especialmente para puerta batiente. Bloqueo y desbloqueo con el pie.



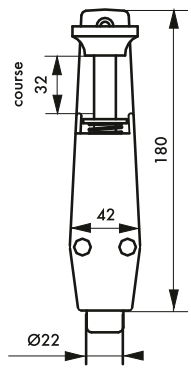

Designation	Boite	Colis.	Prix	Sachet	Colis.	Prix	Brochable France	Brochable Euro 1	Brochable Euro 2	Brochable Euro 3	Brochable Euro 4	Colis.	Prix
ARRET DE PORTE 180 mm laqué argent	00092804	10	-	00992804 E	10	-	00492804	-	-	-	-	10	-
ARRET DE PORTE 180 mm laqué blanc	00093804	10	-	00993804 E	10	-	00493804	00493092 NS ●	00492092 NS ●	00494092 ●	-	10	-
EMBOUT pour ARRET DE PORTE 180 mm	00092884	10	-	-	-	-	-	-	-	-	-	-	-

NS Non stocké/Non-stored/Producto no estocado - ● Sur stock Europe Zone 1 et Zone 2, nous consulter pour délai d'approvisionnement - E Epuisement/Stock depletion/Agotamiento del stock

Equipement de porte / ARRÊT DE PORTE

RESIST

Description/*Description/Descripción*
Corps inox. Frein caoutchouc.
Stainlees steel case. Rubber end.
Cuerpo de acero inoxidable. Freno de caucho.
Finition/*Finish/Acabado*
Inox
Stainlees steel
Acero inoxidable
Utilisation/*Use/Utilización*
Permet de maintenir la porte (< 60 kg) en position ouverte. Spécialement utilisé pour porte battante. Blocage, déblocage avec le pied.
Allows to keep the door open. Specially used on swing door. Locking, unlocking with the foot.
Permite mantener la puerta en posición abierta. Utilizado especialmente para puerta batiente. Bloqueo y desbloqueo con el pie.



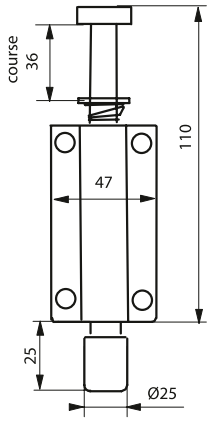

Designation	Boite	Colis.	Prix	Sachet	Colis.	Prix	Brochable France	Brochable Euro 1	Brochable Euro 2	Brochable Euro 3	Brochable Euro 4	Colis.	Prix
ARRET DE PORTE inox 140 mm	-	-	-	00900805	10	-	00400805	00493638 NS ●	00492638 NS ●	00494638 ●	-	10	-

Equipement de porte / VERROU BAÏONETTE

ECO



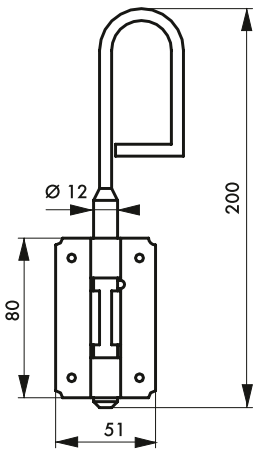

Description/*Description/Descripción*
Platine acier cambré. Pêne rond coulissant.
Cambered steel plate. Sliding round bolt.
Pletina de acero curvado. Pestillo redondo deslizante.

Finition/*Finish/Acabado*
Zingué
Zinc coated
Cincado

Designation	Boite	Colis.	Prix	Sachet	Colis.	Prix	Brochable France	Brochable Euro 1	Brochable Euro 2	Brochable Euro 3	Brochable Euro 4	Colis.	Prix
VERROU BAIONNETTE 12 x 200 mm	00012200	10	-	00912200 E	20	-	00412200	00493110 NS ●	00492110 NS ●	00494110 ●	-	10	-

NS Non stocké/Non-stored/Producto no estocado - ● Sur stock Europe Zone 1 et Zone 2, nous consulter pour délai d'approvisionnement - E Epuisement/Stock depletion/Agotamiento del stock

ECO

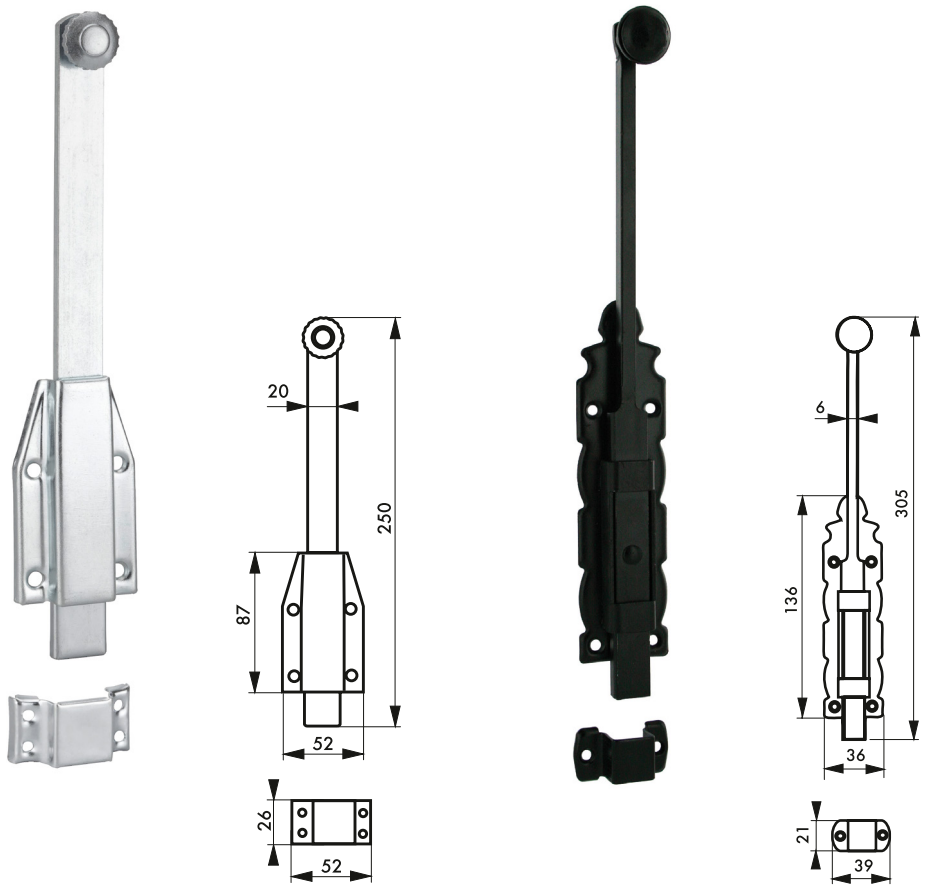

Description/*Description/Descripción*
Corps et gâche à plaquer acier. Gâche plate Pêne plat coulissant.
Steel case and striker. Flat strikerSliding flat bolt.
Cuerpo y cerradero de plastrón de acero. Cerradero plano. Pestillo plano deslizante.

Finition/*Finish/Acabado*
028022 - Zingué blanc
409034 - Laqué noir
028022 - zinc bichromated plated
409034 - black lacquered
028022 - cincado bicromatado
409034 - lacado negro

Designation	Boite	Colis.	Prix	Sachet	Colis.	Prix	Brochable France	Euro 1	Euro 2	Euro 3	Euro 4	Colis.	Prix
VERROU A PLAQUER 250 mm	00028022	10	-	00928022 [E]	20	-	00428022	00493109 [NS] [●]	00492109 [NS] [●]	00494109 [●]	-	10	-
VERROU A PLAQUER RUSTIQUE 305 mm	-	-	-	-	-	-	00409034	00493321 [NS] [●]	00492321 [NS] [●]	00494321 [●]	-	10	-

[NS] Non stocké/Non-stored/Producto no estocado - [●] Sur stock Europe Zone 1 et Zone 2, nous consulter pour délai d'approvisionnement - [E] Epuisement/Stock depletion/Agotamiento del stock

Equipement de porte / VERROU VERTICAL

ECO

GARANTIE 2 ANS



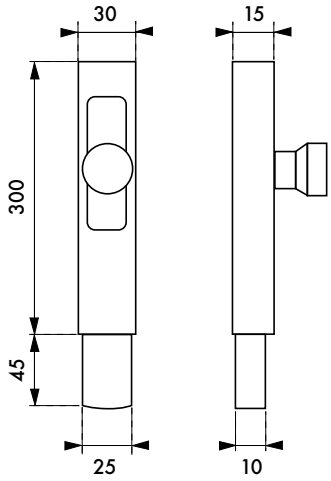

Description/*Description/Descripción*
Corps acier. Pêne plat coulissant. Bouton rond.
Steel case. Sliding fl at bolt. Round knob.
Cuerpo de acero. Pestillo plano deslizante. Botón redondo.

Finition/*Finish/Acabado*
Zingué
Zinc coated
Cincado

Utilisation/*Use/Utilización*
Pour portails, barrières.
For gates, barriers.Ideal.
Para puertas, barreras.

Designation	Boite	Colis.	Prix	Sachet	Colis.	Prix	Brochable France	Brochable Euro 1	Brochable Euro 2	Brochable Euro 3	Brochable Euro 4	Colis.	Prix
Verrou vertical lourd a souder zingue 300mm	-	-	-	00912250	1	-	-	-	-	-	-	-	-

NS Non stocké/Non-stored/Producto no estocado - ● Sur stock Europe Zone 1 et Zone 2, nous consulter pour délai d'approvisionnement - E Epuisement/Stock depletion/Agotamiento del stock

PROTECT

GARANTIE 5 ANS



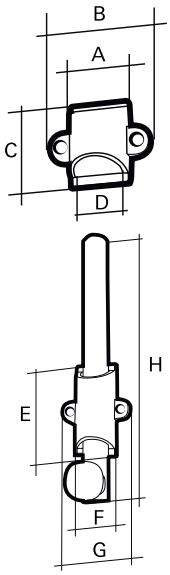

	004151	004152	004153	004154	004155
A	24	24	24	24	24
B	41	41	41	41	41
C	32,5	32,5	32,5	32,5	32,5
D	18,5	18,5	18,5	18,5	18,5
E	53	53	53	53	53
F	24	24	24	24	24
G	41	41	41	41	41
H	99,5	149	199	248	297

Description/*Description/Descripción*
Verrou à plaquer à coulisse. Corps alliage. Pêne ½ rond.
Flush-mounted sliding bolt. Alloy body. 1/2 round bolt.
Pasador de plastrón deslizante. Cuerpo de aleación.
Pestillo ½ redondo

Finition/*Finish/Acabado*
Nickel satin
Nickel satin
Níquel satinado

Utilisation/*Use/Utilización*
Porte et fenêtre.
Door and window.
Puerta y ventan

Designation	Boite	Colis.	Prix	Sachet	Colis.	Prix	Brochable France	Brochable Euro 1	Brochable Euro 2	Brochable Euro 3	Brochable Euro 4	Colis.	Prix
VERROU A PLAQUER 100 MM	00004151	10	-	-	-	-	00104151	00193912 NS ●	00192912 NS ●	00194912 ●	-	10	-
VERROU A PLAQUER 150 MM	00004152	10	-	00904152	10	-	00204152	00293913 NS ●	00292913 NS ●	00294913 ●	-	10	-
VERROU A PLAQUER 200 MM	00004153	10	-	00904153 E	10	-	00204153	00293915 NS ●	00292915 NS ●	00294915 ●	-	10	-
VERROU A PLAQUER 250 MM	00004154	10	-	-	-	-	00404154	00493916 NS ●	00492916 NS ●	00494916 ●	-	10	-
VERROU A PLAQUER 300 MM	00004155	10	-	00904155 E	10	-	00404155	00493918 NS ●	00492918 NS ●	00494918 ●	-	10	-

NS Non stocké/Non-stored/Producto no estocado - ● Sur stock Europe Zone 1 et Zone 2, nous consulter pour délai d'approvisionnement - E Epuisement/Stock depletion/Agotamiento del stock

Equipement de porte / VERROU VERTICAL

ECO

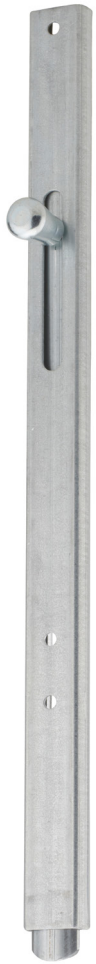

00912257

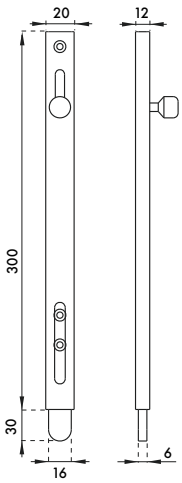



00912256

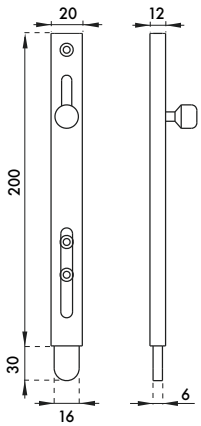



00912258



Description/*Description/Descripción*
Corps acier cambré. Pêne plat coulissant. Bouton rond.
Cambered steel case. Sliding fl at bolt. Round knob.
Cuerpo de acero. Pestillo plano deslizante. Botón redondo.

Finition/*Finish/Acabado*
Zingué
Zinc coated
Cincado

Version/*Option/Versión*
A visser / A souder .
To be screwed / welded.
Atornillable / soldable.

Utilisation/*Use/Utilización*
Porte et fenêtre.
Door and window.
Puerta y ventan

Designation	Boite	Colis.	Prix	Sachet	Colis.	Prix	Brochable France	Euro 1	Euro 2	Euro 3	Euro 4	Colis.	Prix
Verrou vertical leger zingue a visser 200mm	-	-	-	00912256	1	-	-	-	-	-	-	-	-
Verrou vertical leger zingue a visser 300mm	-	-	-	00912257	1	-	-	-	-	-	-	-	-
Butee bas a visser art.256 / 20mm	-	-	-	00912258	1	-	-	-	-	-	-	-	-

NS Non stocké/Non-stored/Producto no estocado - ● Sur stock Europe Zone 1 et Zone 2, nous consulter pour délai d'approvisionnement - E Epuisement/Stock depletion/Agotamiento del stock

ECO

GARANTIE 2 ANS



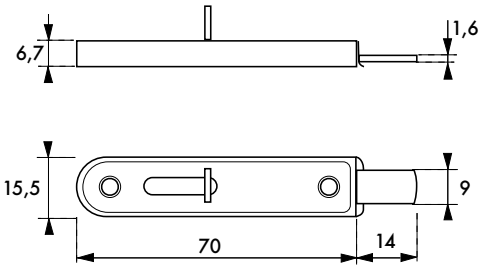



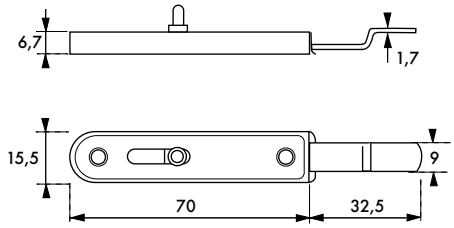

Description/*Description/Descripción*
Acier, pêne plat coulissant.
Steel, sliding fl at bolt.
Acero, pestillo plano deslizante.

Finition/*Finish/Acabado*
Zingué.
Zinc plated.
Cincado.

Designation	Boite	Colis.	Prix	Sachet	Colis.	Prix	Brochable France	Euro 1	Euro 2	Euro 3	Euro 4	Colis.	Prix
Loqueteau alsacien 75x15mm	-	-	-	00987648 E	1	-	00187648	-	-	-	-	1	-
Loqueteau alsacien 75x15mm pcoudé	-	-	-	00987649 E	1	-	00187649	-	-	-	-	1	-

NS Non stocké/Non-stored/Producto no estocado - ⦿ Sur stock Europe Zone 1 et Zone 2, nous consulter pour délai d'approvisionnement - E Epuisement/Stock depletion/Agotamiento del stock

ECO



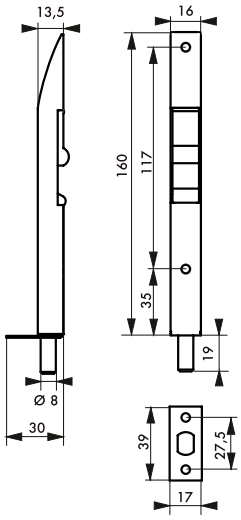



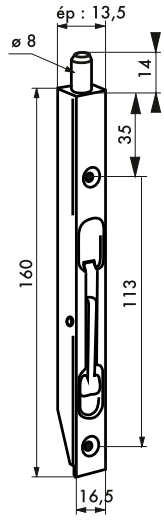

Description/*Description/Descripción*
Platine acier cambré. Pêne rond coulissant.
Cambered steel plate. Sliding round bolt.
Pletina de acero curvado. Pestillo redondo deslizante.
Finition/*Finish/Acabado*
Zingué
Zinc coated
Cincado

Version/*Option/Versión*
A bascule. Conditionnement sachet cavalier 213948 - 213949.
With toggle. Packed in polybag with head card 213948 - 213949
Pestillo de palanca.Embalado en una bolsa colgable 213948 - 213949
Utilisation/*Use/Utilización*
Porte et fenêtre.
Door and window.
Puerta y ventan

							Brochable						
Designation	Boite	Colis.	Prix	Sachet	Colis.	Prix	France	Euro 1	Euro 2	Euro 3	Euro 4	Colis.	Prix
VERROU A onglet 160 mm	00059160	10	-	-	-	-	00259160	00293567 NS ●	-	-	-	10	-
VERROU A onglet 200 mm	00013948	10	-	-	-	-	00213948	00293568 NS ●	-	-	-	10	-
VERROU A onglet à bascule 160 mm	00013949	10	-	-	-	-	00213949	00293569 NS ●	-	-	-	10	-

NS Non stocké/Non-stored/Producto no estocado - ● Sur stock Europe Zone 1 et Zone 2, nous consulter pour délai d'approvisionnement - E Epuisement/Stock depletion/Agotamiento del stock

Equipement de porte / BUTOIR

ECO



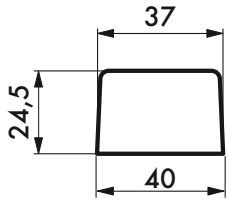

Possibilité d'utilisation de ces butoirs de porte au sol ou au mur.



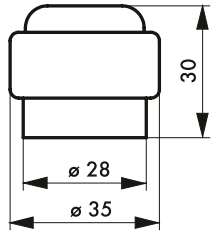



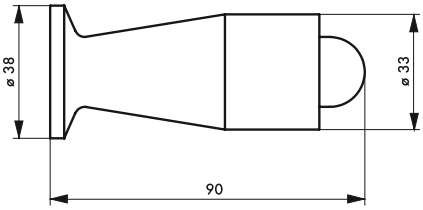

Description/*Description/Descripción*
Monture plastique. Bague souple ou caoutchouc.
Plastic frame. Flexible or rubber ring.
Montura de plástico. Anillo flexible de caucho.
Finition/*Finish/Acabado*
Deux tons : marron / beige
2 colours : brown / natural
Dos tonos: marrón y beige
Version/*Option/Versión*
Caoutchouc noirButoir balustre pour fixation sur mur. Butoir pour fixation au sol. 900037-100037 vis (5x20) fournie sous conditionnement bac et coque. 100021 vis (4x50) fournie sous conditionnement coque.

Black rubber. Stop for fixing on the wall or on the floor900037-100037 screw (5x20) polybag and blister packing. 100021 screw (4x50) blister packing.Black rubber. Stop for fixing on the wall or on the floor
Black rubber. Stop for fixing on the wall or on the floor900037-100037 screw (5x20) polybag and blister packing. 100021 screw (4x50) blister packing.
Utilisation/*Use/Utilización*
Eviter les chocs de la porte contre le mur.
Avoids the shocks door / wall.
Evita los golpes de la puerta contra la pared.

							Brochable						
Designation	Boite	Colis.	Prix	Sachet	Colis.	Prix	France	Euro 1	Euro 2	Euro 3	Euro 4	Colis.	Prix
Butoir de sol Ø 35 mm plastique	00000021	10	-	00900021 [E]	30	-	00100021	00193087 [NS] [●]	00192087 [NS] [●]	00194087 [●]	-	10	-
Butoir ballustre 90 mm monture plastique	00000037	10	-	00900037 [E]	30	-	00100037	00193086 [NS] [●]	00192086 [NS] [●]	00194086 [●]	-	10	-
Butoir de sol caoutchouc	00000025	10	-	00900025	30	-	-	-	00192088 [NS] [●]	-	-	10	-

[NS] Non stocké/Non-stored/Producto no estocado - [●] Sur stock Europe Zone 1 et Zone 2, nous consulter pour délai d'approvisionnement - [E] Epuisement/Stock depletion/Agotamiento del stock

ECO



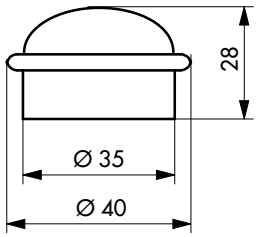



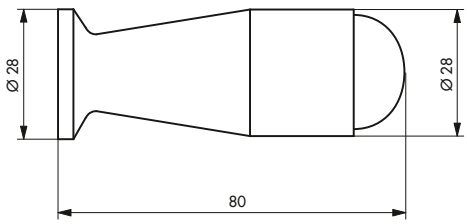

Description/*Description/Descripción*
Monture bois. Bague souple ou caoutchouc.
Wood frame. Flexible or rubber ring.
Montura de madera. Anillo flexible de caucho.
Finition/*Finish/Acabado*
Bois
Wood
Madera

Version/*Option/Versión*
Butoir balustre pour fixation sur mur.
Stop for fixing on the wall.
Tope balaustre para fijación en la pared.
Utilisation/*Use/Utilización*
Eviter les chocs de la porte contre le mur.
Avoids the shocks door / wall.
Evita los golpes de la puerta contra la pared.

							Brochable						
Designation	Boite	Colis.	Prix	Sachet	Colis.	Prix	France	Euro 1	Euro 2	Euro 3	Euro 4	Colis.	Prix
Butoir de sol Ø 35 mm bois	00000026	20	-	-	-	-	00100026	00193911 NS ●	00192911 NS ●	00194911 ●	-	10	-
Butoir ballustre 80 mm bois	00000039	20	-	-	-	-	00100039	00193913 NS ●	00192913 NS ●	00194913 ●	-	10	-

NS Non stocké/Non-stored/Producto no estocado - ● Sur stock Europe Zone 1 et Zone 2, nous consulter pour délai d'approvisionnement - E Epuisement/Stock depletion/Agotamiento del stock

Equipement de porte / BUTOIR

ECO



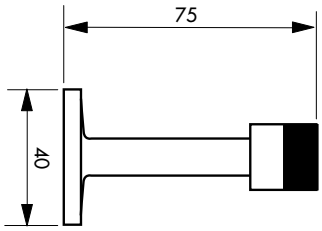

Description/*Description/Descripción*
Corps alliage. Embout caoutchouc. Fixation murale
Alloy body.Rubber tip. Wall mounting.
Cuerpo de aleación. Tapa de goma. Para fijación en el pared

Finition/*Finish/Acabado*
Nickelé satiné
Satin nickel
Niquel satinado

Utilisation/*Use/Utilización*
Eviter les chocs de la porte contre le mur.
Avoids the shocks door / wall.
Evita los golpes de la puerta contra la pared.

							Brochable						
Designation	Boite	Colis.	Prix	Sachet	Colis.	Prix	France	Euro 1	Euro 2	Euro 3	Euro 4	Colis.	Prix
Butoir balustre 75 mm doré	-	-	-	00900040 E	30	-	00100040	00193665 NS ●	00192665 NS ●	00194665 ●	-	10	-
Butoir balustre 75 mm nickelé satiné	-	-	-	00900041 E	30	-	-	-	-	-	-	-	-

Equipement de porte / BUTOIR

PROTECT



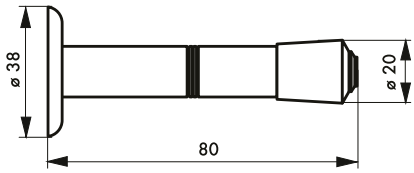

Description/*Description/Descripción*
Corps moulé. Bague souple ou caoutchouc.
Moulded body. Flexible or rubber ring.
Cuerpo moldeado - Anillo flexible de caucho.

Finition/*Finish/Acabado*
Laiton. Chromé.
Brass. Chrome plated
Latón. Cromado

Utilisation/*Use/Utilización*
Eviter les chocs de la porte contre le mur.
Avoids the shocks door / wall.
Evita los golpes de la puerta contra la pared.

							Brochable						
Designation	Boite	Colis.	Prix	Sachet	Colis.	Prix	France	Euro 1	Euro 2	Euro 3	Euro 4	Colis.	Prix
Butoir ballustre long. 80 mm chromé	00000038	10	-	-	-	-	00100038	00193207 NS ●	-	00194207 ●	-	10	-

NS Non stocké/Non-stored/Producto no estocado - ● Sur stock Europe Zone 1 et Zone 2, nous consulter pour délai d'approvisionnement - E Epuisement/Stock depletion/Agotamiento del stock

Equipement de porte / BUTOIR

PROTECT

NOUVEAU



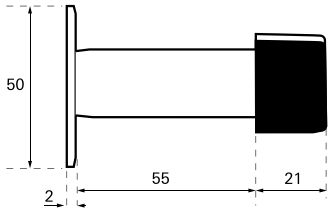

Description/*Description/Descripción*
Corps inox. Embout caoutchouc. Fixation murale.
Stainless steel body. Rubber end. For fixing on the floor. Wall mounting.
Cuerpo de acero inoxidable. Punta de caucho.Para fijación en el suelo.Para fijación en el pared.

Finition/*Finish/Acabado*
Inox brossé
Brushed stainless steel
Acero inoxidable cepillado
Utilisation/*Use/Utilización*
Eviter les chocs de la porte contre le mur.
Avoids the shocks door / wall.
Evita los golpes de la puerta contra la pared.

Designation	Boite	Colis.	Prix	Sachet	Colis.	Prix	Brochable France	Brochable Euro 1	Brochable Euro 2	Brochable Euro 3	Brochable Euro 4	Colis.	Prix
Butoir ballustre long. 85 mm inox	-	-	-	-	-	-	00100036	00193173	00192173	00194173	-	10	-

Equipement de porte / BUTOIR

PROTECT

NOUVEAU



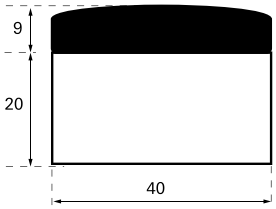

Description/*Description/Descripción*
Corps aluminium. Bague caoutchouc.
Aluminium body. Rubber ring.
Cuerpo de aluminio. Anillo de caucho.
Finition/*Finish/Acabado*
Gris, noir, blanc.
Silver, black, white.
Plata, negro, blanco.

Utilisation/*Use/Utilización*
Eviter les chocs de la porte contre le mur.
Avoids the shocks door / wall.
Evita los golpes de la puerta contra la pared.

Designation	Boite	Colis.	Prix	Sachet	Colis.	Prix	Brochable France	Brochable Euro 1	Brochable Euro 2	Brochable Euro 3	Brochable Euro 4	Colis.	Prix
Butoir de sol Ø 40 mm haut. 29 mm gris	-	-	-	-	-	-	00191020	00193170	00192170	00194170	-	10	-
Butoir de sol Ø 40 mm haut. 29 mm noir	-	-	-	-	-	-	00191021	00193171	00192171	00194171	-	10	-
Butoir de sol Ø 40 mm haut. 29 mm blanc	-	-	-	-	-	-	00191022	00193172	00192172	00194172	-	10	-

NS Non stocké/Non-stored/Producto no estocado - ● Sur stock Europe Zone 1 et Zone 2, nous consulter pour délai d'approvisionnement - E Epuisement/Stock depletion/Agotamiento del stock

PROTECT

GARANTIE 5 ANS







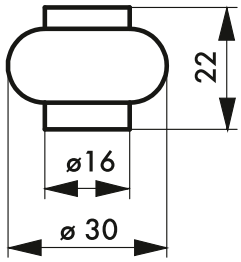

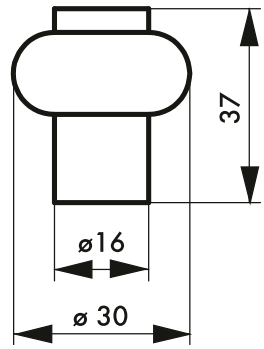

Description/*Description/Descripción*
Corps moulé. Bague souple ou caoutchouc.
Moulded body. Flexible or rubber ring.
Cuerpo moldeado - Anillo flexible de caucho.
Finition/*Finish/Acabado*
Laiton. Chromé.
Brass. Chrome plated
Latón. Cromado
Version/*Option/Versión*
Butoir balustre pour fixation sur mur. Butoir pour fixation au sol. Butoir à réhausse pour fixation au sol. Vis (4x50) fournie sous conditionnement coque.

Stop for fixing on the wall or on the floor.
Tope balaustre para fijación en la pared. Tope para fijación en el suelo. Tope de realce para fijación en el suelo.
Utilisation/*Use/Utilización*
Eviter les chocs de la porte contre le mur.
Avoids the shocks door / wall.
Evita los golpes de la puerta contra la pared.

							Brochable						
Designation	Boite	Colis.	Prix	Sachet	Colis.	Prix	France	Euro 1	Euro 2	Euro 3	Euro 4	Colis.	Prix
Butoir de sol Ø 30 mm	00000024	10	-	-	-	-	00100024	00193204 NS ●	00192204 NS ●	00194204 ●	-	10	-
Butoir de sol Ø 30 mm chromé	00000022	10	-	-	-	-	00100022	00193205 NS ●	00192205 NS ●	00194205 ●	-	10	-
Butoir de sol Ø 30 mm à réhausse	00000023	10	-	-	-	-	00100023	00193206 NS ●	00192206 NS ●	00194206 ●	-	10	-
Lot de 2 ButoirS de sol Ø 30 mm	-	-	-	-	-	-	00102024	00193224 NS ●	-	00194224 ●	-	10	-
Tarif non décolisable													
Butoir de sol Ø 30 mm à réhausse	00010023	100	-	-	-	-	-	-	-	-	-	-	-
Butoir de sol Ø 30 mm	00010024	100	-	-	-	-	-	-	-	-	-	-	-

NS Non stocké/Non-stored/Producto no estocado - ● Sur stock Europe Zone 1 et Zone 2, nous consulter pour délai d'approvisionnement - E Epuisement/Stock depletion/Agotamiento del stock

Equipement de porte / BUTOIR

PROTECT

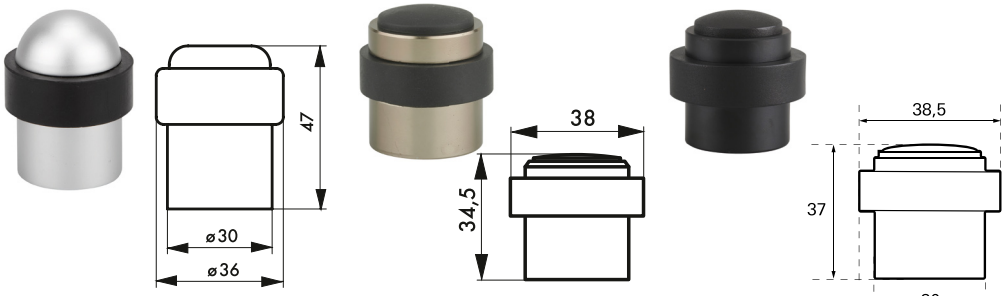

Description/*Description/Descripción*
Corps aluminium. Bague caoutchouc.
Aluminium body. Rubber ring.
Cuerpo de aluminio. Anillo de caucho.
Finition/*Finish/Acabado*
Anodisé argent. Anodisé couleur F2.
Silver anodized. Anodized color F2.
Anodizado plata. Anodizado color F2.

Utilisation/*Use/Utilización*
Eviter les chocs de la porte contre le mur.
Avoids the shocks door / wall.
Evita los golpes de la puerta contra la pared.

Designation	Boite	Colis.	Prix	Sachet	Colis.	Prix	Brochable France	Brochable Euro 1	Brochable Euro 2	Brochable Euro 3	Brochable Euro 4	Colis.	Prix
Butoir de sol Ø 30 mm argent F1	00003047	10	-	-	-	-	00103047	00193316 NS ●	00192316 NS ●	00194316 ●	-	10	-
Butoir de sol Ø 30 mm couleur F2	00003048	10	-	-	-	-	00103048	00193317 NS ●	00192317 NS ●	00194397 ●	-	10	-
Butoir de sol Ø 30 mm argent	00013046	10	-	00913046	10	-	-	-	-	-	-	-	-
Butoir de sol Ø 30 mm haut. 34,5 mm noir	-	-	-	-	-	-	00191027	00193189	00192189	00194189	-	10	-

Equipement de porte / BUTOIR

PROTECT

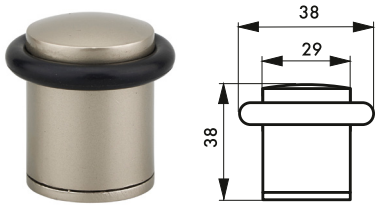

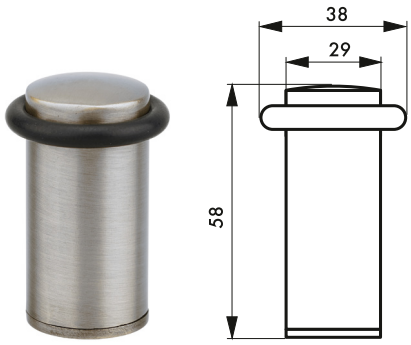

Description/*Description/Descripción*
Corps alliage. Bague caoutchouc.
Alloy body. Rubber ring.
Cuerpo de aleación. Anillo de caucho.
Finition/*Finish/Acabado*
Nickelé satiné
Satin nickel finish.
Niquelado satinado.

Utilisation/*Use/Utilización*
Eviter les chocs de la porte contre le mur.
Avoids the shocks door / wall.
Evita los golpes de la puerta contra la pared.

Designation	Boite	Colis.	Prix	Sachet	Colis.	Prix	Brochable France	Brochable Euro 1	Brochable Euro 2	Brochable Euro 3	Brochable Euro 4	Colis.	Prix
Butoir de sol Ø 29 mm haut. 38 mm	00013044	10	-	00913044	10	-	-	-	-	-	-	-	-
Butoir de sol Ø 29 mm haut. 58 mm	00013045	10	-	00913045	10	-	-	-	-	-	-	-	-

NS Non stocké/Non-stored/Producto no estocado - ● Sur stock Europe Zone 1 et Zone 2, nous consulter pour délai d'approvisionnement - E Epuisement/Stock depletion/Agotamiento del stock

Equipement de porte / BUTOIR

PROTECT

NOUVEAU







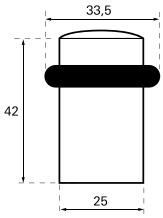

GARANTIE 5 ANS

Description/*Description/Descripción*
Corps alliage. Bague caoutchouc.
Alloy body. Rubber ring.
Cuerpo de aleación. Anillo de caucho.
Finition/*Finish/Acabado*
Finition laiton, noir, blanc.
Brass finish, black, white.
Latón, negro, blanco.

Utilisation/*Use/Utilización*
Eviter les chocs de la porte contre le mur.
Avoids the shocks door / wall.
Evita los golpes de la puerta contra la pared.

							Brochable						
Designation	Boite	Colis.	Prix	Sachet	Colis.	Prix	France	Euro 1	Euro 2	Euro 3	Euro 4	Colis.	Prix
Butoir de sol Ø 25 mm haut. 42 mm finition laiton	-	-	-	-	-	-	00113047	00193161	00192161	00194161	-	-	-
Butoir de sol Ø 25 mm haut. 42 mm finition noir	-	-	-	-	-	-	00113048	00193162	00192162	00194162	-	-	-
Butoir de sol Ø 25 mm haut. 42 mm finition blanc	-	-	-	-	-	-	00113049	00193163	00192163	00194163	-	-	-

Equipement de porte / BUTOIR

RESIST





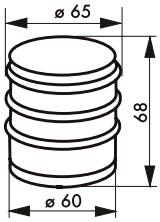

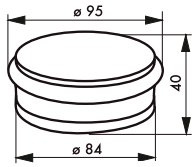



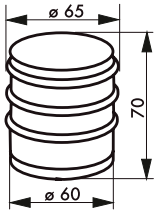

GARANTIE 10 ANS

Description/*Description/Descripción*
Corps acier. Bague souple caoutchouc. A poser.
Steel body. Rubber ring
Cuerpo de acero. Anillo de caucho
Finition/*Finish/Acabado*
Chromé
Chrome plated
Cromado

Utilisation/*Use/Utilización*
Pour maintenir la porte en position ouverte
Allows to keep the door open
Permite mantener la puerta en posición abierta

							Brochable						
Designation	Boite	Colis.	Prix	Sachet	Colis.	Prix	France	Euro 1	Euro 2	Euro 3	Euro 4	Colis.	Prix
Butoir de porte 1,3 kg	00091001	1	-	-	-	-	-	-	-	-	-	-	-
Butoir de porte 1,0 kg	00091003	1	-	-	-	-	-	-	-	-	-	-	-
Butoir de porte 1,5 kg	00091004	1	-	-	-	-	-	-	-	-	-	-	-

NS Non stocké/Non-stored/Producto no estocado - ● Sur stock Europe Zone 1 et Zone 2, nous consulter pour délai d'approvisionnement - E Epuisement/Stock depletion/Agotamiento del stock

RESIST

GARANTIE 10 ANS







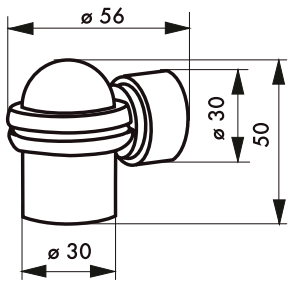

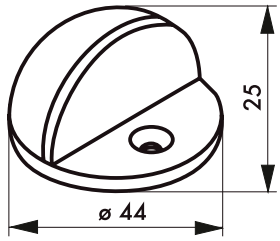

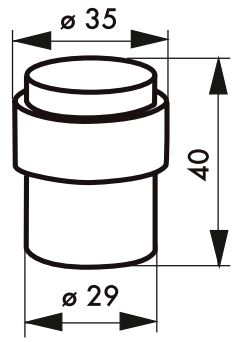

Description/*Description/Descripción*
Corps aluminium. Bague souple caoutchouc. Fixation au sol.
Aluminium body. Rubber ring. For fixing on the floor.
Cuerpo de aluminio. Anillo de caucho. Para fijación en el suelo.

Finition/*Finish/Acabado*
Satiné, noir.
Nickel plated, black.
Niquel terciopelo, negro.

Utilisation/*Use/Utilización*
Eviter les chocs de la porte contre le mur.
Avoids the shocks door / wall.
Evita los golpes de la puerta contra la pared.

							Brochable						
Designation	Boite	Colis.	Prix	Sachet	Colis.	Prix	France	Euro 1	Euro 2	Euro 3	Euro 4	Colis.	Prix
Butoir de porte avec aimant mural	00091005	10	-	-	-	-	00191005	00193318 NS ●	00192318 NS ●	00194318 ●	-	10	-
Butoir de porte demi boule satiné	00091006	10	-	-	-	-	00191006	00193319 NS ●	00192319 NS ●	00194319 ●	-	10	-
Butoir de porte demi boule noir	-	-	-	-	-	-	00191026	00193160	00192160	00194160	-	10	-
Butoir de porte inox	N0091007	10	-	-	-	-	00191007	00193320 NS ●	00192320 NS ●	00194320 ●	-	10	-

NS Non stocké/Non-stored/Producto no estocado - ● Sur stock Europe Zone 1 et Zone 2, nous consulter pour délai d'approvisionnement - E Epuisement/Stock depletion/Agotamiento del stock

Equipement de porte / BUTOIR

RESIST

NOUVEAU

GARANTIE 10 ANS

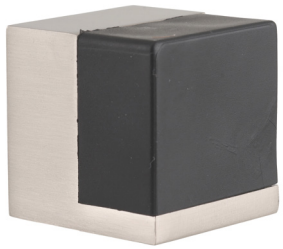

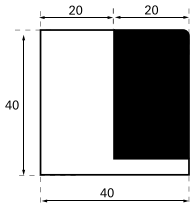

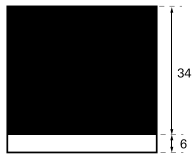

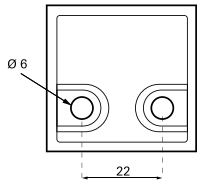

Description/*Description/Descripción*
Corps inox. Embout caoutchouc. Fixation au sol.
Stainless steel body. Rubber end. For fixing on the floor.
Cuerpo de acero inoxidable. Punta de caucho.Para fijación en el suelo.

Finition/*Finish/Acabado*
Inox brossé.
Brushed stainless steel.
Acero inoxidable cepillado

Utilisation/*Use/Utilización*
Eviter les chocs de la porte contre le mur.
Avoids the shocks door / wall.
Evita los golpes de la puerta contra la pared.

Designation	Boite	Colis.	Prix	Sachet	Colis.	Prix	Brochable France	Euro 1	Euro 2	Euro 3	Euro 4	Colis.	Prix
Butoir de porte cubique haut. 40 mm	-	-	-	-	-	-	00191023	00193167	00192167	00194167	-	10	-

Equipement de porte / BUTOIR

PROTECT

NOUVEAU

GARANTIE 5 ANS





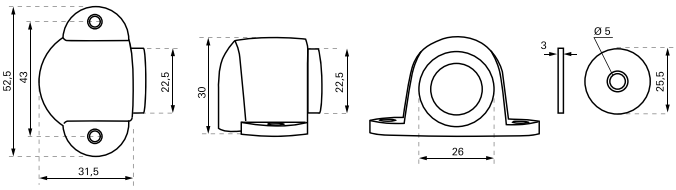

Description/*Description/Descripción*
Corps alliage. Avec aimant intégré. Fixation au sol, 2 points de fixation.
Alloy body. With integrated magnet. Floor mounting, 2 fixing points.
Cuerpo de aleación. Con imán integrado. Para fijación en el suelo, 2 puntos de fijación.

Finition/*Finish/Acabado*
Noir, blanc.
Black, white.
Negro, blanco.

Utilisation/*Use/Utilización*
Eviter les chocs de la porte contre le mur.
Avoids the shocks door / wall.
Evita los golpes de la puerta contra la pared.

Designation	Boite	Colis.	Prix	Sachet	Colis.	Prix	Brochable France	Euro 1	Euro 2	Euro 3	Euro 4	Colis.	Prix
Butoir de porte avec aimant mural - noir mat	-	-	-	-	-	-	00191015	00193187	00192187	00194187	-	10	-
Butoir de porte avec aimant mural - blanc mat	-	-	-	-	-	-	00191016	00193188	00192188	00194188	-	10	-

NS Non stocké/Non-stored/Producto no estocado - ● Sur stock Europe Zone 1 et Zone 2, nous consulter pour délai d'approvisionnement - E Epuisement/Stock depletion/Agotamiento del stock

Equipement de porte / BUTOIR

RESIST



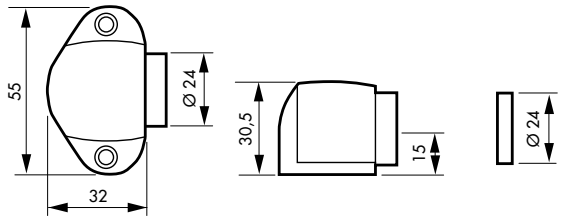

Description/*Description/Descripción*
Corps inox 304. Avec aimant intégré. Fixation au sol, 2 points de fixation.
304 Stainless steel body. With integrated magnet. Floor mounting, 2 fixing points.
Cuerpo de acero inoxidable 304. Con imán integrado. Para fijación en el suelo, 2 puntos de fijación.

Finition/*Finish/Acabado*
Inox brossé
Brushed stainless steel
Acero inoxidable cepillado

Utilisation/*Use/Utilización*
Eviter les chocs de la porte contre le mur.
Avoids the shocks door / wall.
Evita los golpes de la puerta contra la pared.

							Brochable						
Designation	Boite	Colis.	Prix	Sachet	Colis.	Prix	France	Euro 1	Euro 2	Euro 3	Euro 4	Colis.	Prix
Butoir de porte avec aimant mural - inox brossé	-	-	-	00991014	10	-	00191014 E	00193605 E NS ●	00192605 E NS ●	00194605 E ●	-	10	-

Equipement de porte / BUTOIR

RESIST

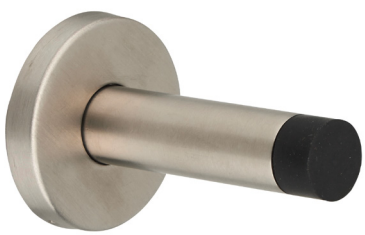

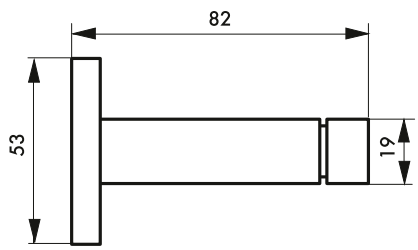

Description/*Description/Descripción*
Corps inox. Embout caoutchouc. Fixation au mur.
Stainless steel body. Rubber end. For fixing on the wall.
Cuerpo de acero inoxidable. Punta de caucho.Para fijación en el pared.

Finition/*Finish/Acabado*
Inox brossé
Brushed stainless steel
Inoxidable cepillado

Utilisation/*Use/Utilización*
Eviter les chocs de la porte contre le mur.
Avoids the shocks door / wall.
Evita los golpes de la puerta contra la pared.

							Brochable						
Designation	Boite	Colis.	Prix	Sachet	Colis.	Prix	France	Euro 1	Euro 2	Euro 3	Euro 4	Colis.	Prix
Butoir balustre Inox longueur 85mm	00000032	10	-	00900032	10	-	-	-	-	-	-	-	-

NS Non stocké/Non-stored/Producto no estocado - ● Sur stock Europe Zone 1 et Zone 2, nous consulter pour délai d'approvisionnement - E Epuisement/Stock depletion/Agotamiento del stock

RESIST



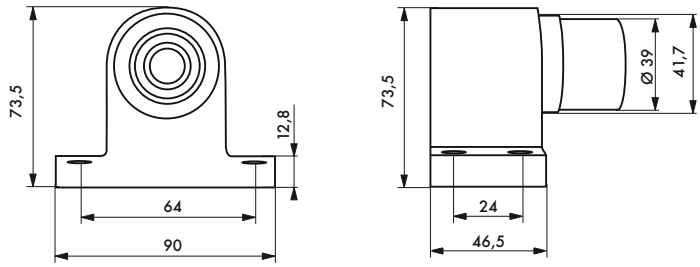

Description/*Description/Descripción*
Corps inox. Embout caoutchouc avec amortisseur.
Fixation au sol.
Stainless steel body. Rubber end with shock absorber. For fixing on the floor.
Cuerpo de acero inoxidable. Punta de caucho con amortiguador.Para fijación en el suelo.

Finition/*Finish/Acabado*
Inox brossé
Brushed stainless steel
Inoxidable cepillado
Utilisation/*Use/Utilización*
Pour porte lourde
For heavy door
Para puerta pesada.

Designation	Boite	Colis.	Prix	Sachet	Colis.	Prix	Brochable France	Euro 1	Euro 2	Euro 3	Euro 4	Colis.	Prix
Butoir renforcé inox	00091009	10	-	-	-	-	-	-	-	-	-	-	-

NS Non stocké/Non-stored/Producto no estocado - ⦿ Sur stock Europe Zone 1 et Zone 2, nous consulter pour délai d'approvisionnement - E Epuisement/Stock depletion/Agotamiento del stock

PROTECT

NOUVEAU

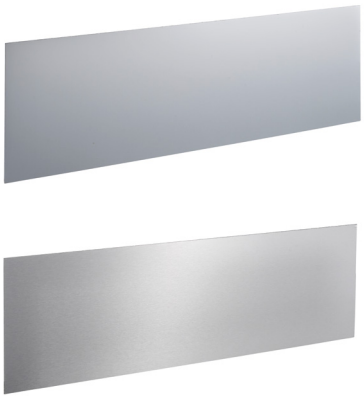

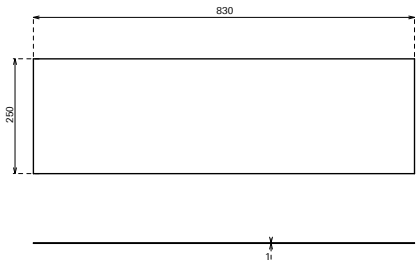

GARANTIE 5 ANS

Description/*Description/Descripción*
Plaque aluminium, épaisseur 1 mm, avec adhesif.
Aluminium plate, 1mm thickness, with adhesive.
Placa de aluminio, 1mm de espesor, con adhesivo.
Finition/*Finish/Acabado*
Aluminium anodisé, Inox Brossé
Anodized aluminium, brushed stainless steel
Anodizato plata, acero inoxidable cepillado

Version/*Option/Versión*
Acier inoxidable
Stainless steel
Acero inoxidable
Utilisation/*Use/Utilización*
Protège les bas de la porte
protects door bottoms
protege la parte inferior de la puerta

Designation	Boite	Colis.	Prix	Sachet	Colis.	Prix	Brochable France	Brochable Euro 1	Brochable Euro 2	Brochable Euro 3	Brochable Euro 4	Colis.	Prix
Plinthes de bas de porte aluminium 150x730mm avec adhésif	-	-	-	00922310	1	-	-	-	-	-	-	-	-
Plinthes de bas de porte inox 150x730mm avec adhésif	-	-	-	00922311	1	-	-	-	-	-	-	-	-
Plinthes de bas de porte aluminium 150x830mm avec adhésif	-	-	-	00922312	1	-	-	-	-	-	-	-	-
Plinthes de bas de porte inox 150x830mm avec adhésif	-	-	-	00922313	1	-	-	-	-	-	-	-	-
Plinthes de bas de porte aluminium 150x930mm avec adhésif	-	-	-	00922314	1	-	-	-	-	-	-	-	-
Plinthes de bas de porte inox 150x930mm avec adhésif	-	-	-	00922315	1	-	-	-	-	-	-	-	-
Plinthes de bas de porte aluminium 250x730mm avec adhésif	-	-	-	00922316	1	-	-	-	-	-	-	-	-
Plinthes de bas de porte inox 250x730mm avec adhésif	-	-	-	00922317	1	-	-	-	-	-	-	-	-
Plinthes de bas de porte aluminium 250x830mm avec adhésif	-	-	-	00922318	1	-	-	-	-	-	-	-	-
Plinthes de bas de porte inox 250x830mm avec adhésif	-	-	-	00922320	1	-	-	-	-	-	-	-	-
Plinthes de bas de porte aluminium 250x930mm avec adhésif	-	-	-	00922321	1	-	-	-	-	-	-	-	-
Plinthes de bas de porte inox 250x930mm avec adhésif	-	-	-	00922322	1	-	-	-	-	-	-	-	-
Plinthes de bas de porte aluminium 250x1030mm avec adhésif	-	-	-	00922323	1	-	-	-	-	-	-	-	-
Plinthes de bas de porte inox 250x1030mm avec adhésif	-	-	-	00922324	1	-	-	-	-	-	-	-	-

NS Non stocké/Non-stored/Producto no estocado - ● Sur stock Europe Zone 1 et Zone 2, nous consulter pour délai d'approvisionnement - E Epuisement/Stock depletion/Agotamiento del stock

Equipement de porte / PLAQUE de POUSSEE

PROTECT

NOUVEAU

GARANTIE 5 ANS

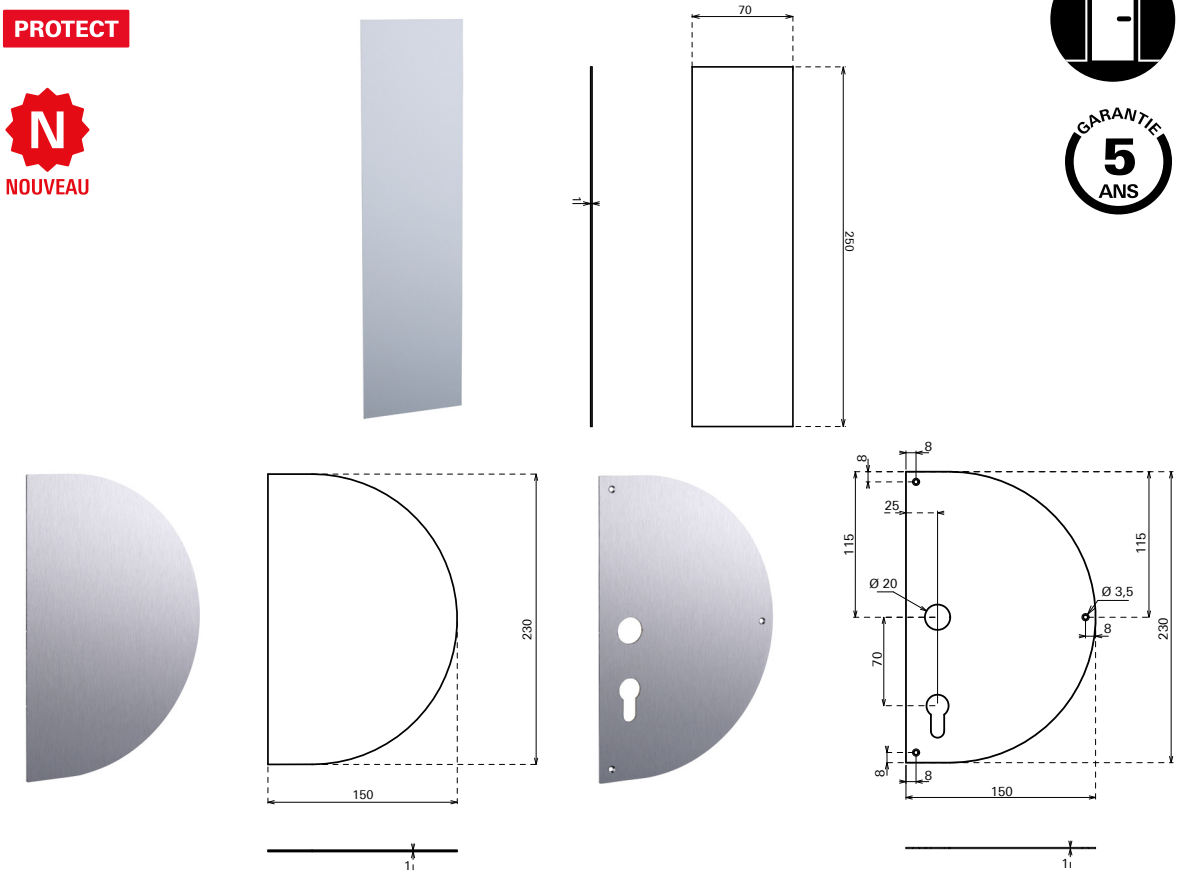

Description/*Description/Descripción*
Plaque aluminium, épaisseur 1 mm, avec adhesif.
Aluminium plate, 1mm thickness, with adhesive.
Placa de aluminio, 1mm de espesor, con adhesivo.

Finition/*Finish/Acabado*
Aluminium anodisé, Inox Brossé
Anodized aluminium, brushed stainless steel
Anodizato plata, acero inoxidable cepillado

Version/*Option/Versión*
Acier inoxidable, avec trou de cylindre
Stainless steel, with cylinder hole
Acero inoxidable, con perforación para cilindro perfilado.

Utilisation/*Use/Utilización*
Protége la porte des traces de saletés et des empreintes de main.
Protects the door from dirt and handprints.
Protege la puerta de los restos de suciedad

Designation	Boite	Colis.	Prix	Sachet	Colis.	Prix	Brochable					Colis.	Prix
							France	Euro 1	Euro 2	Euro 3	Euro 4		
Plaque de poussée rectangulaire aluminium 250x70mm avec adhesif	-	-	-	00922325	1	-	-	-	-	-	-	-	-
Plaque de poussée rectangulaire inox 250x70mm avec adhesif	-	-	-	00922326	1	-	-	-	-	-	-	-	-
Plaque de poussée Demi-lune aluminium 230x150mm avec adhesif	-	-	-	00922327	1	-	-	-	-	-	-	-	-
Plaque de poussée Demi-lune inox 230x150mm avec adhesif	-	-	-	00922328	1	-	-	-	-	-	-	-	-
Plaque de poussée Demi-lune aluminium avec perçage cylindre + béquille, à visser	-	-	-	00922329	1	-	-	-	-	-	-	-	-
Plaque de poussée Demi-lune inox avec perçage cylindre + béquille, à visser	-	-	-	00922330	1	-	-	-	-	-	-	-	-

NS Non stocké/Non-stored/Producto no estocado - ⦿ Sur stock Europe Zone 1 et Zone 2, nous consulter pour délai d'approvisionnement - E Epuisement/Stock depletion/Agotamiento del stock

Equipement de fenêtre / ENTREBÂILLEUR

ECO

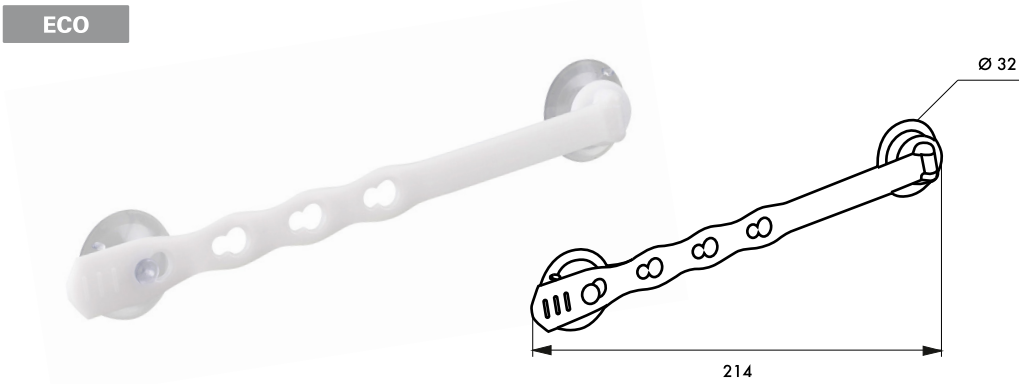

Description/*Description/Descripción*
PVC. Fixation à ventouse repositionnable. 4 positions réglables. Livré avec pastilles adhésivespour adaptation sur supports non lisses.
PVC. Fitted with repositionable suction mounts. 4 positions. Delivered with adhesive mounts for uneven surfaces.
PVC. Fijación con ventosa reposicionable. 4 posiciones ajustables. Se entrega con pastillas adhesivas para adaptación a soportes que no sean lisos.

Finition/*Finish/Acabado*
Blanc
White
Blanco

Utilisation/*Use/Utilización*
Entrebaillage de fenêtre à 1 ou 2 vantaux
Fastenning for window 1 or 2 leaves
Entreapertura de ventanas 1 ó 2 batientes

Designation	Boite	Colis.	Prix	Sachet	Colis.	Prix	Brochable France	Euro 1	Euro 2	Euro 3	Euro 4	Colis.	Prix
ENTREBAILLEUR DE FENETRE A VENTOUSE	-	-	-	-	-	-	00428020	-	-	-	-	10	-

Equipement de fenêtre / ENTREBÂILLEUR

PROTECT

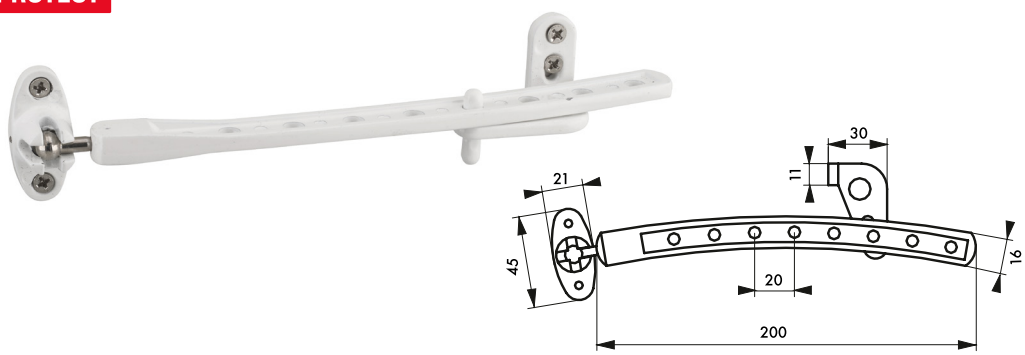

Description/*Description/Descripción*
Corps alliage moulé. 8 positions d'entrebaillement. Taquet d'arrêt pouvant être posé à droite ou à gauche. Sécurité enfant : peut se cadenasser avec un cadenas de 30 mm.
Moulded alloy body. 8 fastening positions. Catch to be fitted on right or left hand side. Can be locked by padlock 30 mm.
Cuerpo de aleación moldeada. 8 posiciones de retención. Tope de retén que puede montarse a la derecha o a la izquierda Se puede bloquear con candado de 30 mm.

Finition/*Finish/Acabado*
Laqué blanc
White lacquered
Lacado blanco

Utilisation/*Use/Utilización*
Entrebaillage de fenêtre à 1 ou 2 vantaux
Fastenning for window 1 or 2 leaves
Entreapertura de ventanas 1 ó 2 batientes

Designation	Boite	Colis.	Prix	Sachet	Colis.	Prix	Brochable France	Euro 1	Euro 2	Euro 3	Euro 4	Colis.	Prix
ENTREBAILLEUR DE FENETRE laqué blanc	-	-	-	00900402 [E]	10	-	00400402	00493089	00492089 [E] [NS] [●]	00494089 [●]	-	10	-

[NS] Non stocké/Non-stored/Producto no estocado - [●] Sur stock Europe Zone 1 et Zone 2, nous consulter pour délai d'approvisionnement - [E] Epuisement/Stock depletion/Agotamiento del stock

Equipement de fenêtre / ENTREBÂILLEUR

PROTECT

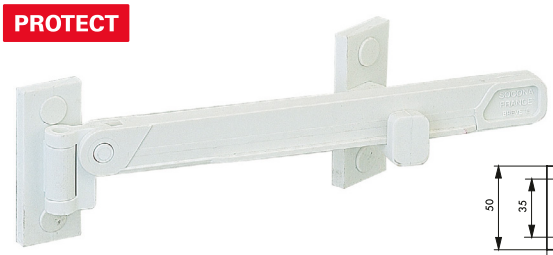

Entrebailleurs de fenêtres PVC adaptable pour les fenêtres à 1 ou 2 vantaux.

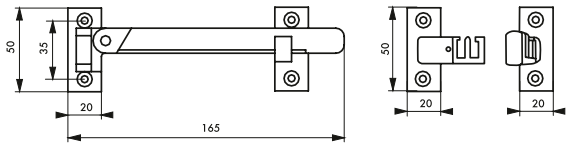

Description/*Description/Descripción*
Eléments en polyamide chargé verre. 14 positions d'entrebaillement. Peut se fixer sans percer avec l'adhésif fourni.
Fibre glass reinforced polyamid parts. 14 fastening positions. Apply to PVC and aluminium without drilling, using the supplied adhesive.
Elementos de poliamida. cargada de vidrio.14 posiciones de retención. Se puede fijar sin taladrar, con el adhesivo suministrado.

Finition/*Finish/Acabado*
PVC blanc. Ton bois - Translucide
White PVC - Wooden finish
PVC blanco - PVC madera
Utilisation/*Use/Utilización*
Entrebaillage de fenêtre, porte fenêtre : Bois, PVC, aluminum.
Fastening of wooden, PVC and aluminium windows and doors windows.
Entreapertura de ventana, puertaventana madera, PVC, aluminio.

							Brochable						
Designation	Boite	Colis.	Prix	Sachet	Colis.	Prix	France	Euro 1	Euro 2	Euro 3	Euro 4	Colis.	Prix
ENTREBAILLEUR DE FENETRE 1 ou 2 vantaux blanc	-	-	-	00900401 [E]	10	-	00200401	-	-	00294208 [●]	-	10	-
ENTREBAILLEUR DE FENETRE 1 ou 2 vantaux ton bois	-	-	-	-	-	-	00201401	-	-	00294248 [E] [●]	-	10	-
ENTREBAILLEUR DE FENETRE 1 ou 2 vantaux translucide	-	-	-	-	-	-	00201402	-	-	-	-	10	-

Equipement de fenêtre / ENTREBÂILLEUR

PROTECT



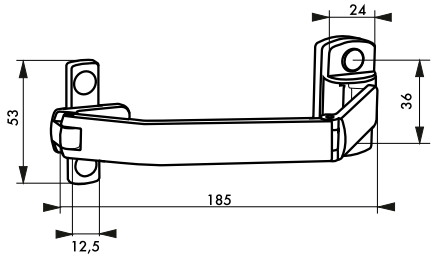

Description/*Description/Descripción*
Alliage. Pour fenêtre coulissante. Incrochetable de l'extérieur.
Alloy. For sliding windows. Cannot be picked from the outside.
Aleación. Para ventana deslizante. No se puede forzar desde el exterior.

Finition/*Finish/Acabado*
Blanc / *White* / Blanco
Utilisation/*Use/Utilización*
Entrebailleur de baie coulissante
Safety retainer for sliding windows
Puertas y ventanas correderas.

							Brochable						
Designation	Boite	Colis.	Prix	Sachet	Colis.	Prix	France	Euro 1	Euro 2	Euro 3	Euro 4	Colis.	Prix
ENTREBAILLEUR BAIE COULISSANTE	-	-	-	-	-	-	00428015	-	-	-	-	10	-

NS Non stocké/Non-stored/Producto no estocado - [●] Sur stock Europe Zone 1 et Zone 2, nous consulter pour délai d'approvisionnement - [E] Epuisement/Stock depletion/Agotamiento del stock

RESIST

Entrebailleurs de fenêtres adaptable pour les fenêtres à 1 ou 2 vantaux.

GARANTIE 10 ANS

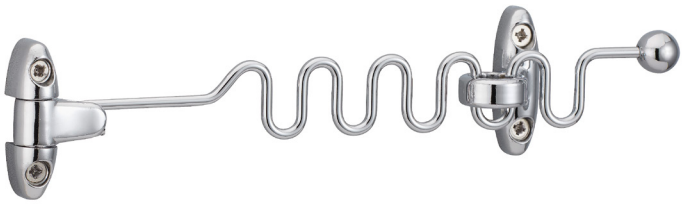

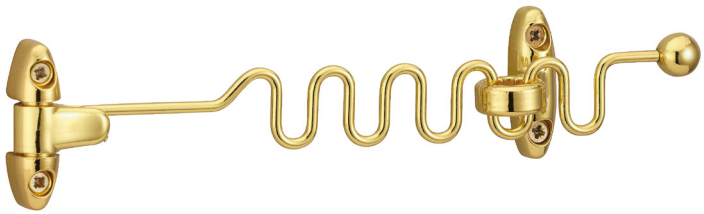

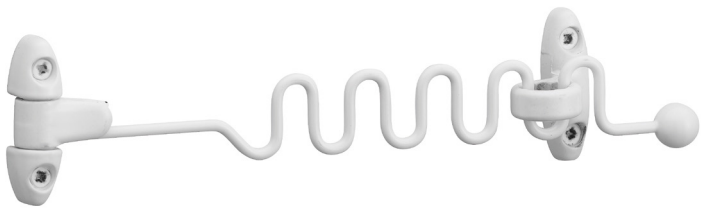



4 positions d'entrebaillement

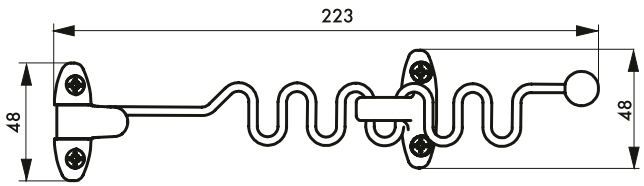

Description/*Description/Descripción*
Corps acier. Platine alliage. 4 positions d'entrebaillement. Sécurité enfant : peut se cadenasser avec un cadenas de 30 mm.
Steel body. Plate made of moulded alloy. 4 fastening positions. Can be locked by padlock 30 mm.
Cuerpo de acero. Pletina aleado moldeado. 4 posiciones de retención. Se puede bloquear con candado de 30 mm.

Finition/*Finish/Acabado*
Chromé, doré ou laqué blanc
Chrome, gold plated or white lacquered
Cromado, dorado o lacado blanco

Utilisation/*Use/Utilización*
Entrebaillage de fenêtres, volets, persiennes à 1 ou 2 vantaux.
Fastening for windows, venetian shutters.
Entreapertura de ventanas, contraventanas y persianas.

							Brochable						
Designation	Boite	Colis.	Prix	Sachet	Colis.	Prix	France	Euro 1	Euro 2	Euro 3	Euro 4	Colis.	Prix
ENTREBAILLEUR DE FENETRE à 1 ou 2 vantaux chromé	-	-	-	00900406 E	10	-	00400406	00493209 NS ●	00492209 NS ●	00494209 ●	-	10	-
ENTREBAILLEUR DE FENETRE à 1 ou 2 vantaux doré	-	-	-	00900407 E	10	-	00400407	00493210 NS ●	00492210 NS ●	00494210 ●	-	10	-
ENTREBAILLEUR DE FENETRE à 1 ou 2 vantaux laqué blanc	-	-	-	00901408 E	10	-	00400408	00493211 NS ●	00492211 NS ●	00494211 ●	-	10	-

NS Non stocké/Non-stored/Producto no estocado - ● Sur stock Europe Zone 1 et Zone 2, nous consulter pour délai d'approvisionnement - E Epuisement/Stock depletion/Agotamiento del stock

PROTECT

GARANTIE 5 ANS

X 1



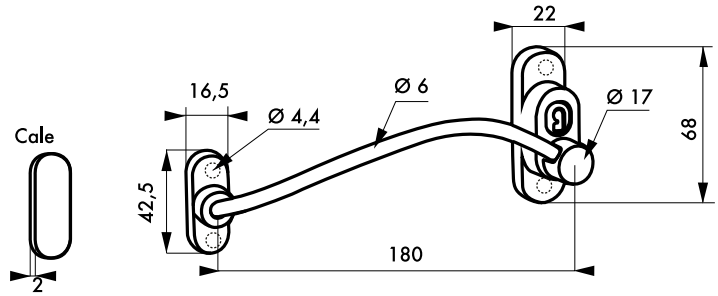

Description/*Description/Descripción*
Câble acier gainé. 1 clé.
Steel sheathed cable. 1 key.
Cable de acero con revestimiento. 1 llave.

Finition/*Finish/Acabado*
Laqué blanc
White lacquered
Lacado blanco

Utilisation/*Use/Utilización*
Pour fenêtre
For window.
Para ventana.

Designation	Boite	Colis.	Prix	Sachet	Colis.	Prix	Brochable France	Brochable Euro 1	Brochable Euro 2	Brochable Euro 3	Brochable Euro 4	Colis.	Prix
ENTREBAILLEUR DE FENETRE A CÂBLE	-	-	-	00900411	10	-	00200411 E	00293801 E NS ●	00292801 E NS ●	00294801 E ●	-	10	-

NS Non stocké/Non-stored/Producto no estocado - ● Sur stock Europe Zone 1 et Zone 2, nous consulter pour délai d'approvisionnement - E Epuisement/Stock depletion/Agotamiento del stock

Equipement de fenêtre / ENTREBÂILLEUR

RESIST



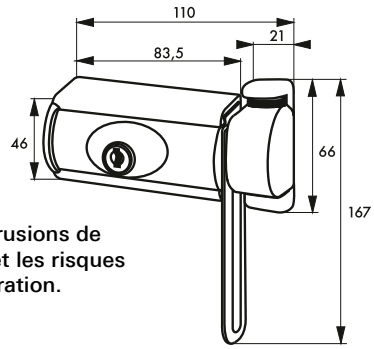

Evite les intrusions de l'extérieur, et les risques de défenestration.

GARANTIE 10 ANS

X 2

Description/*Description/Descripción*
Corps alliage moulé. Pêne acier. Gâche entrebailleur. 6 positions dentrebaillement. Mécanisme à 7 goupilles.2 clés.
Moulded alloy body. Steel bolt. Strike to slightly open the window. 6 opening positions. Mechanism with 7 pins. 2 keys. Surface fitting to 1-pane window, pivoted window or not.
Cuerpo de aleación moldeado. Pestillo de acero. Cerradero retenedor. 6 posiciones de retención. Mecanismo de 7 pasadores. 2 llaves. Colocación en aplique en ventana con 1 hoja, oscilobatiente o no.

Finition/*Finish/Acabado*
Laqué blanc
White lacquered
Lacado blanco

Utilisation/*Use/Utilización*
Pose en applique sur fenêtre à 1 vantail, oscillo battant ou non.
Fixing on wooden window.
Montaje en plastrón en ventanas de madera con durmiente en saliente.

Designation	Boite	Colis.	Prix	Sachet	Colis.	Prix	Brochable France	Brochable Euro 1	Brochable Euro 2	Brochable Euro 3	Brochable Euro 4	Colis.	Prix
ENTREBAILLEUR FENETRE a clé	-	-	-	-	-	-	00328017 E	-	-	-	-	10	-

Equipement de fenêtre / ENTREBÂILLEUR

RESIST

A clé : Evite les risques de défenestration, idéal pour les écoles, hôpitaux ...

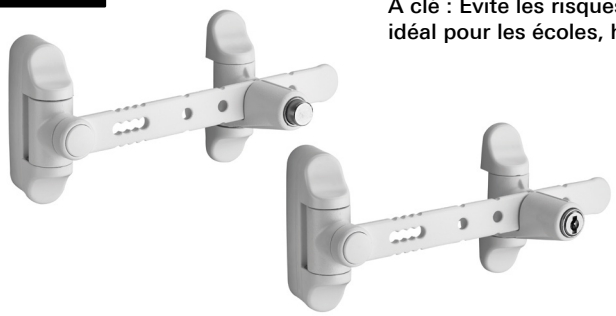

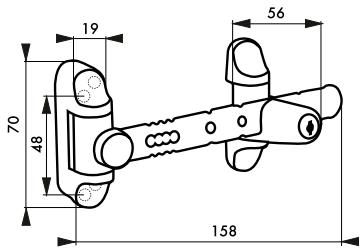

GARANTIE 10 ANS

X 2

Description/*Description/Descripción*
Corps alliage. Position réglable. 2 cales d'ajustement épaisseur 6 et 12 mm. Cylindre à paillettes, 2 clés.
Alloy body. Adjustable position. 2 adjustment stops, 6 and 12 mm thick. Disc tumbler cylinder. 2 keys.
Cuerpo de aleación. Posición ajustable. 2 cuñas de ajuste de grosor 6 y 12 mm. Cilindro de plaquitas, 2 llaves.

Finition/*Finish/Acabado*
Laqué blanc
White lacquered
Lacado blanco

Version/*Option/Versión*
Verrouillage par bouton poussoir.
Locked with a push-button.
Bloqueo mediante botón pulsador.

Utilisation/*Use/Utilización*
Pour fenêtre ouvrant à la française, 1 ou 2 vantaux
For casement window, 1 or 2 panes.
Para ventana con apertura francesa, 1 o 2 hojas

Designation	Boite	Colis.	Prix	Sachet	Colis.	Prix	Brochable France	Brochable Euro 1	Brochable Euro 2	Brochable Euro 3	Brochable Euro 4	Colis.	Prix
ENTREBAILLEUR FENETRE 1 / 2 Vantaux - 2 clés	-	-	-	-	-	-	00428019 E	-	-	-	-	10	-
ENTREBAILLEUR FENETRE 1 / 2 Vantaux - à bouton poussoir	-	-	-	-	-	-	00428018 E	-	-	-	-	10	-

NS Non stocké/Non-stored/Producto no estocado - ● Sur stock Europe Zone 1 et Zone 2, nous consulter pour délai d'approvisionnement - E Epuisement/Stock depletion/Agotamiento del stock

RESIST

GARANTIE 10 ANS

X 3



Rendez vos fenêtres compatibles avec vos installations sur passe.

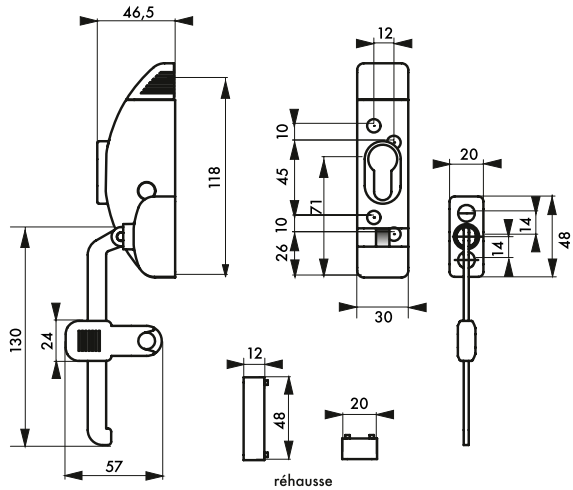

Description/*Description/Descripción*
Corps alliage moulé. Pêne acier nickelé. Bras acier nickel satin. Réhausse pour fenêtre à recouvrement. Verrouillage possible de l'entrebaillement.
Moulded alloy body. Nickel plated steel bolt. Possible adjustment of the fastening.
Cuerpo de aleación moldeado. Pestillo de acero niquelado. Posibilidad de ajuste del retenedor.

Finition/*Finish/Acabado*
Blanc, argent
White, silver
Blanco, plata

Version/*Option/Versión*
Avec 1/2 cylindre profilé européen pour verrouillage, 3 clés.
Locking with 1/2 european profile. cylinder, 3 keys.
Condenación con 1/2 cilindro perfilado, 3 llaves.

Utilisation/*Use/Utilización*
Entrebaillage pour tous types de fenêtres et porte-fenêtres.
Locking in the closed or ventilation position of all types of windows.
Retenedor para todo tipo de ventanas y de puertaventanas.

							Brochable						
Designation	Boite	Colis.	Prix	Sachet	Colis.	Prix	France	Euro 1	Euro 2	Euro 3	Euro 4	Colis.	Prix
Entrebailleur de fenêtre blanc à cylindre profilé 3 clés	00061411	1	-	-	-	-	00361411 E	-	-	-	-	5	-
Entrebailleur de fenêtre argent à cylindre profilé 3 clés	00061413	1	-	-	-	-	00361413 E	-	-	-	-	5	-
Boitier entrebailleur de fenêtre blanc sans cylindre	00061401	1	-	-	-	-	-	-	-	-	-	-	-
Boitier entrebailleur de fenêtre argent sans cylindre	00061403	1	-	-	-	-	-	-	-	-	-	-	-

NS Non stocké/Non-stored/Producto no estocado - ⦿ Sur stock Europe Zone 1 et Zone 2, nous consulter pour délai d'approvisionnement - E Epuisement/Stock depletion/Agotamiento del stock

PROTECT



Mécanisme anti-soulèvement
pour verouiller automatiquement
les volets roulants

X 1

Description/*Description/Descripción*
Acier inoxidable 18/10
Stainless steel 18/10
Acero inoxidable 18/10
Finition/*Finish/Acabado*
Acier
Steel
Acero
Utilisation/*Use/Utilización*
Pour volets roulants
For roller shutter
Para persiana enrollable

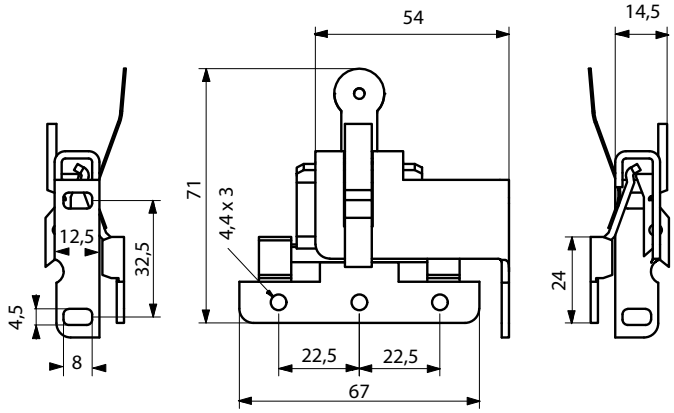

Designation	Boite	Colis.	Prix	Sachet	Colis.	Prix	Brochable France	Euro 1	Euro 2	Euro 3	Euro 4	Colis.	Prix
FERME VOLET ROULANT inox (2 pièces)	-	-	-	00900439 E	10	-	00200439	-	-	-	-	5	-

NS Non stocké/Non-stored/Producto no estocado - ● Sur stock Europe Zone 1 et Zone 2, nous consulter pour délai d'approvisionnement - E Epuisement/Stock depletion/Agotamiento del stock

Equipement de volets / BARRE

PROTECT



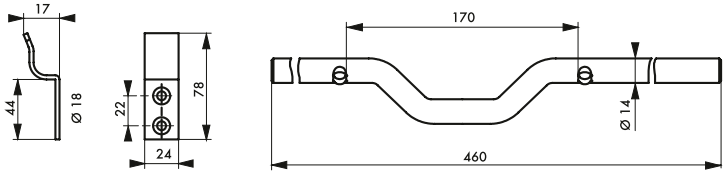

Description/*Description/Descripción*
Barre acier Ø 14 mm. 4 pattes anti-crochetage. Vis à bois
Steel bar Ø 14 mm. 4 anti-picking fastenings. Head square neck bolts fixing.
Barra de acero Ø 14 mm. 4 patillas inviolables. Perno con cabeza collarín cuadrado.
Finition/*Finish/Acabado*
Zingué. Zingué noir.
Bichromated. Black zinc plated.
Cincado bicromatado. Cincado negro.
Utilisation/*Use/Utilización*
Pour volets bois.
For wooden shutters.
Para contraventanas de madera.

Designation	Boite	Colis.	Prix	Sachet	Colis.	Prix	Brochable France	Brochable Euro 1	Brochable Euro 2	Brochable Euro 3	Brochable Euro 4	Colis.	Prix
BARRE 0,46 m non cadenassable zingué	-	-	-	-	-	-	00707901 E	-	00792088 E NS ●	00794088 E ●	-	10	-
BARRE 0,46 m non cadenassable zingué noir	-	-	-	-	-	-	00707911 E	-	-	-	-	10	-

Equipement de volets / BARRE

RESIST



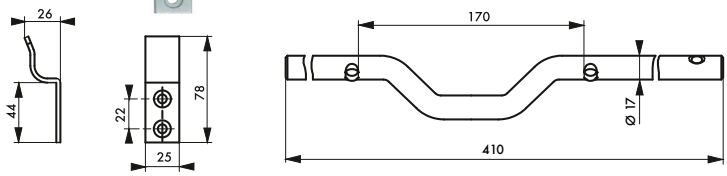

Description/*Description/Descripción*
Barre acier Ø 18 mm. 4 pattes anti-crochetage.Boulon à tête collet Carré. Possibilité de verrouillage de la barre par cadenas.
Steel bar Ø 18 mm. 4 anti-picking fastenings. Head square neck bolts fixing. It's possible to lock the bar with a padlock.
Barra de acero Ø 18 mm. 4 patillas inviolables. Perno con cabeza collarín cuadrado. Posibilidad de bloqueo de la barra con candado.

Finition/*Finish/Acabado*
Zingué. Zingué noir. / *Bichromated. Black zinc plated.*
Cincado bicromatado. Cincado negro.
Version/*Option/Versión*
Verrouillable par cadenas / *Locking by padlock*
Bloqueo candado
Utilisation/*Use/Utilización*
Pour volets bois. / *For wooden shutters.*
Para contraventanas de madera.

Designation	Boite	Colis.	Prix	Sachet	Colis.	Prix	Brochable France	Brochable Euro 1	Brochable Euro 2	Brochable Euro 3	Brochable Euro 4	Colis.	Prix
BARRE 0,41 m zingué	-	-	-	-	-	-	00708901 E	-	00792093 E NS ●	00794093 E ●	-	10	-
BARRE 0,41 m zingué noir	-	-	-	-	-	-	00708911 E	-	-	-	-	10	-
BARRE 0,80 m zingué noir	00008913	1	-	-	-	-	-	-	-	-	-	-	-

NS Non stocké/Non-stored/Producto no estocado - ● Sur stock Europe Zone 1 et Zone 2, nous consulter pour délai d'approvisionnement - E Epuisement/Stock depletion/Agotamiento del stock

Equipement de volets / DOUBLE BARRE DE SÉCURITÉ

RESIST

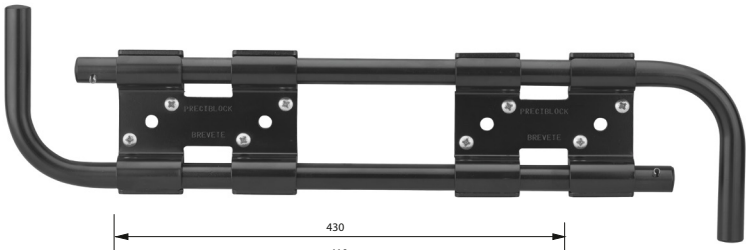

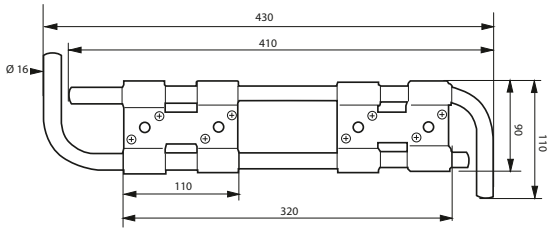

MODÈLE BREVETÉ PROTÉGÉ

Doubles barres de sécurité : simple, pratique et efficace.

GARANTIE 10 ANS

Description/*Description/Descripción*
Tubes acier Ø 16 mm avec goupilles darrêt. Fixation par 4 vis TRCC M8x50 indévissable de l'exterieur + 8 vis à bois (visserie fournie). Tube à demeure sur le volet avec goupille empêchant de le sortir de la glissière. Montage rapide.
16 mm steel tubes with locking pins. Fixing with 4 TRCC M8x50 screws that cannot be removed from the outside + 8 wood screws (screws supplied). Tube permanently to the with pin preventing it from coming out of the slide. Quick assembly.

Tubos de acero de Ø 16 mm con pasadores de bloqueo. Fijación con 4 tornillos TRCC M8x50 que no se pueden quitar del exterior + 8 tornillos para madera (tornillos suministrados). Tubo permanentemente a la aleta con un pasador que evita que salga del portaobjetos Montaje r\ rapido.
Finition/*Finish/Acabado*
Noir. / *Black. /* Negro.
Utilisation/*Use/Utilización*
Pour volets bois avec barre ou écharpe en Z
For wooden shutters
Para contraventanas de madera

Designation	Boite	Colis.	Prix	Sachet	Colis.	Prix	Brochable France	Euro 1	Euro 2	Euro 3	Euro 4	Colis.	Prix
Double barre de sécurité pour volets	-	-	-	00909911	1	-	-	-	-	-	-	-	-

Equipement de porte / ARRÊT

PROTECT



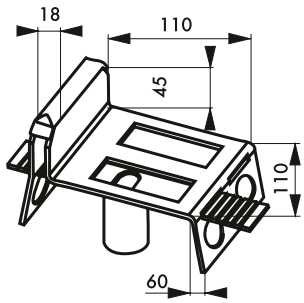

GARANTIE 5 ANS

Description/*Description/Descripción*
Acier épaisseur 25/10ème. Glissière de réglage.
25/10ème steel. Sliding adjustement.
25/10ème acero.
Finition/*Finish/Acabado*
Zingué / *Zinc plated /* Cincado

Utilisation/*Use/Utilización*
Sabot à sceller.
Embeded shoe.
Bloqueo de portal en posición entreabierto.

Designation	Boite	Colis.	Prix	Sachet	Colis.	Prix	Brochable France	Euro 1	Euro 2	Euro 3	Euro 4	Colis.	Prix
Sabot à sceller avec glissière réglage	00011131	1	-	-	-	-	-	-	-	-	-	-	-

NS Non stocké/Non-stored/Producto no estocado - ● Sur stock Europe Zone 1 et Zone 2, nous consulter pour délai d'approvisionnement - E Epuisement/Stock depletion/Agotamiento del stock

Equipement de porte / ARRÊT

PROTECT



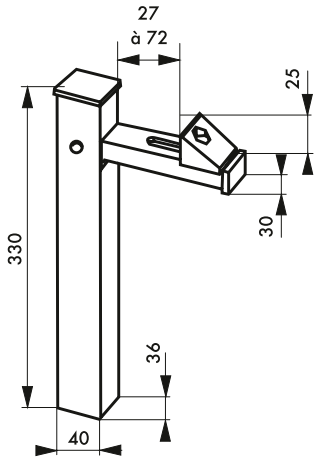

Description/*Description/Descripción*
Profil aluminium. Ressort inox. Rivet laiton.
Aluminium profile. Stainless steel spring. Brass rivet.
Perfil de aluminio. Resorte de acero inoxidable. Remache de latón.

Finition/*Finish/Acabado*
Anodisé argent. / *Silver anodized.* / Anodizado plata.
Utilisation/*Use/Utilización*
Arrêt de portail à sceller. / *Garden gate stop.*
Deje de portal para sellar.

Designation	Boite	Colis.	Prix	Sachet	Colis.	Prix	Brochable France	Euro 1	Euro 2	Euro 3	Euro 4	Colis.	Prix
Arrêt de portail vertical aluminium anodisé	00031001	1	-	-	-	-	-	-	-	-	-	-	-

Equipement de porte / ARRÊT

RESIST



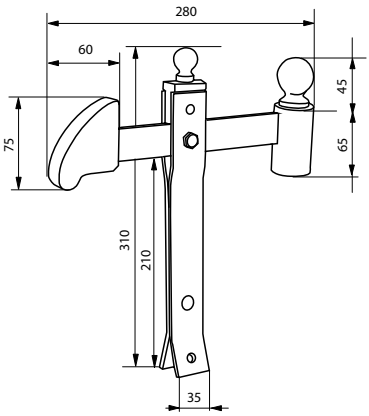

Description/*Description/Descripción*
Fonte d'acier. À bascule.
Cast steel.Rocking.
Acero fundido. Balanceo.
Finition/*Finish/Acabado*
Noir 9005. / *Black.* / Negro.

Utilisation/*Use/Utilización*
Arrêt de portail à sceller.
Garden gate stop.
Deje de portal para sellar.

Designation	Boite	Colis.	Prix	Sachet	Colis.	Prix	Brochable France	Euro 1	Euro 2	Euro 3	Euro 4	Colis.	Prix
Arrêt de grille/portail noir à bascule	-	-	-	00931006	1	-	-	-	-	-	-	-	-

NS Non stocké/Non-stored/Producto no estocado - ● Sur stock Europe Zone 1 et Zone 2, nous consulter pour délai d'approvisionnement - E Epuisement/Stock depletion/Agotamiento del stock

Protection de la personne

ECO







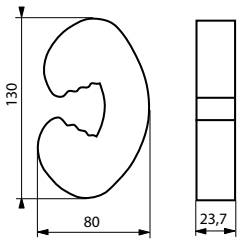

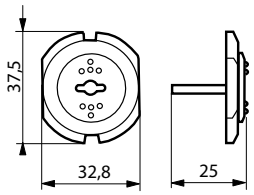

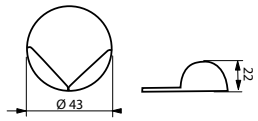



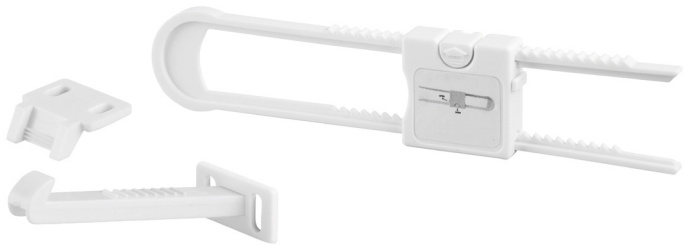

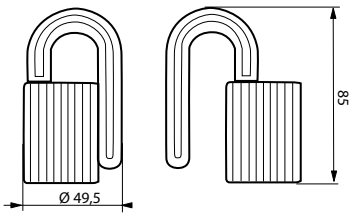

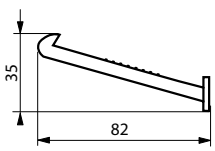

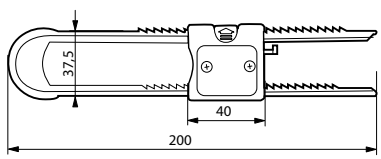

Description/*Description/Descripción*
Amortisseur de porte anti-pince doigt. Cache prise. Bloque porte de meuble. Bloque tiroir. Protège coin de table. Entrebailleur bloque charnière.
Shock door fingersafe. Socket guards. Multi purpose lock. Drawer safety latch. Corner table protector. Door Guards hinge blocks.
Amortiguadores para puertas. Protectores de enchufes. Cerraduras de la puerta. Bloque de cajón. Protección rincón de mesa. Retenedor de seguridad.

Finition/*Finish/Acabado*
Blanc
White
Blanco

Utilisation/*Use/Utilización*
Sécurité enfant
Child safety
Seguridad para niños

Designation	Boite	Colis.	Prix	Sachet	Colis.	Prix	Brochable France	Brochable Euro 1	Brochable Euro 2	Brochable Euro 3	Brochable Euro 4	Colis.	Prix
Amortisseur de porte anti-pince doigt, 2 pièces	-	-	-	-	-	-	00101101 [E] [●]	00101101 [E] [●]	00101101 [E] [●]	00101101 [E] [●]	-	10	-
Cache prise, blanc, 12 pièces	-	-	-	-	-	-	00101102 [E] [●]	00101102 [E] [●]	00101102 [E] [●]	00101102 [E] [●]	-	10	-
Bloque porte de meuble, blanc, 1 pièce	-	-	-	-	-	-	00201103 [E] [●]	00201103 [E] [●]	00201103 [E] [●]	00201103 [E] [●]	-	10	-
Bloque tiroir, blanc, 4 pièces	-	-	-	-	-	-	00101104 [E] [●]	00101104 [E] [●]	00101104 [E] [●]	00101104 [E] [●]	-	10	-
Protège coin table, 4 pièces	-	-	-	-	-	-	00101105 [E] [●]	00101105 [E] [●]	00101105 [E] [●]	00101105 [E] [●]	-	10	-
Entrebailleur bloque charnière, blanc, 2 pièces	-	-	-	-	-	-	00101106 [E] [●]	00101106 [E] [●]	00101106 [E] [●]	00101106 [E] [●]	-	10	-

[NS] Non stocké/Non-stored/Producto no estocado - [●] Sur stock Europe Zone 1 et Zone 2, nous consulter pour délai d'approvisionnement - [E] Epuisement/Stock depletion/Agotamiento del stock

Équipement / POIGNÉE DE MALLE

ECO



Max 120 kg

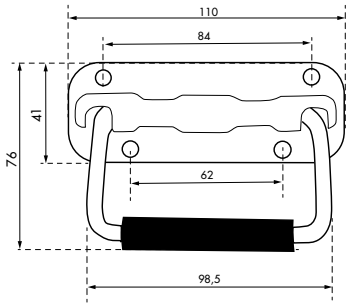

Description/*Description/Descripción*
Acier. Avec ressort de renvoi. Prise en main PVC noir.
Steel.With spring. Handle with black PVC. Acero.
Acero. Con primavera. Manejar con PVC negro.
Finition/*Finish/Acabado*
Chromé. / *Chrome plated /* Cromado

Utilisation/*Use/Utilización*
Poignée pour malle.
Handle for trunk.
Asa para maleta.

Designation	Boite	Colis.	Prix	Sachet	Colis.	Prix	Brochable France	Euro 1	Euro 2	Euro 3	Euro 4	Colis.	Prix
POIGNÉE de malle avec ressort de renvoi	-	-	-	00930186	10	-	-	-	-	-	-	-	-

Équipement / POIGNÉE DE MALLE

ECO



Max 150 kg

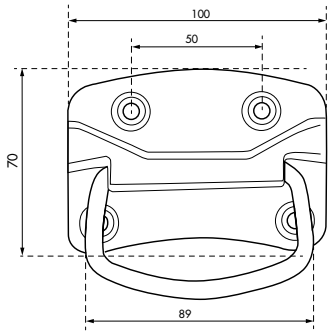

Description/*Description/Descripción*
Acier.
Steel.
Acero.
Finition/*Finish/Acabado*
Zinguée / *Zinc plated /* Cincado

Utilisation/*Use/Utilización*
Poignée pour malle.
Handle for trunk.
Asa para maleta.

Designation	Boite	Colis.	Prix	Sachet	Colis.	Prix	Brochable France	Euro 1	Euro 2	Euro 3	Euro 4	Colis.	Prix
POIGNÉE DE MALLE	-	-	-	00930187	10	-	-	-	-	-	-	-	-

NS Non stocké/Non-stored/Producto no estocado - ● Sur stock Europe Zone 1 et Zone 2, nous consulter pour délai d'approvisionnement - E Epuisement/Stock depletion/Agotamiento del stock

PROTECT

GARANTIE 5 ANS



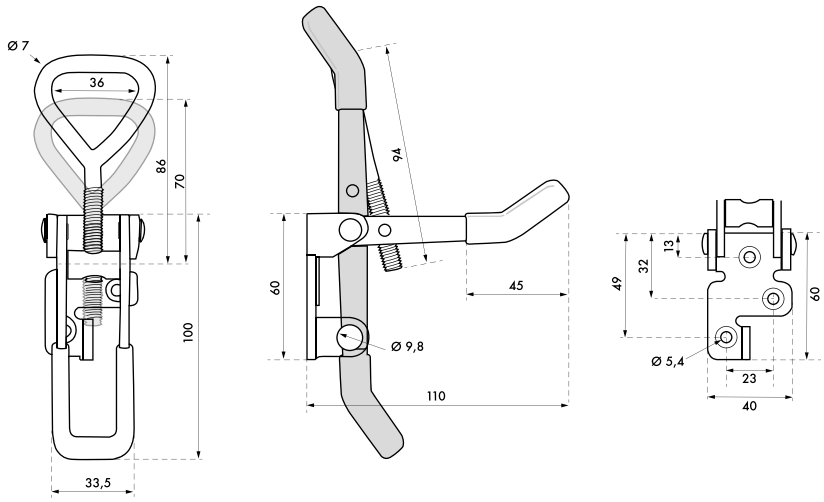

Description/*Description/Descripción*
Acier. Poignée gainée Cadenassable.
Steel. Handle PVC sheated. Can be locked by padlock.
Acero. Manija cubierta de pvc. Se puede bloquear con candado.

Finition/*Finish/Acabado*
Zinguée
Zinc plated
Cincado

Designation	Boite	Colis.	Prix	Sachet	Colis.	Prix	Brochable France	Brochable Euro 1	Brochable Euro 2	Brochable Euro 3	Brochable Euro 4	Colis.	Prix
SAUTERELLE à levier	-	-	-	00930185	10	-	-	-	-	-	-	-	-

NS Non stocké/Non-stored/Producto no estocado - ● Sur stock Europe Zone 1 et Zone 2, nous consulter pour délai d'approvisionnement - E Epuisement/Stock depletion/Agotamiento del stock

ECO



00930180



00930181



00930184

GARANTIE 2 ANS

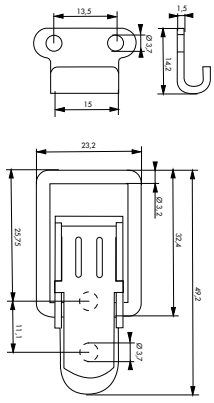

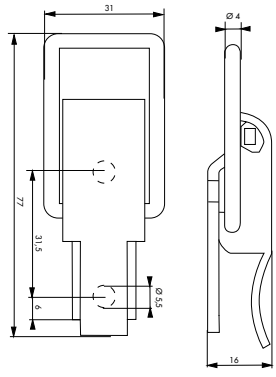

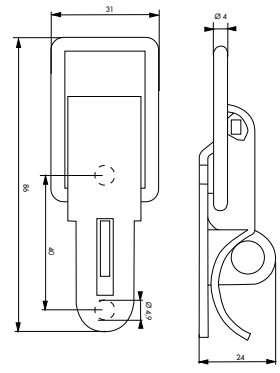

Description/*Description/Descripción*
Acier, avec crochet. (ref. 930183 : inox)
Steel, with hook. (ref. 930183 : stainless steel)
Acero, con gancho. (ref. 930183 acero inoxidable)
Finition/*Finish/Acabado*
Zingué.
Zinc plated.
Cincado.



00930182



00930183

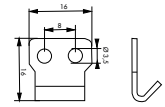

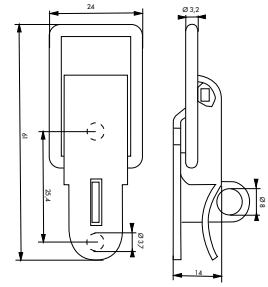

Designation	Boite	Colis.	Prix	Sachet	Colis.	Prix	Brochable France	Euro 1	Euro 2	Euro 3	Euro 4	Colis.	Prix
Fermeture à levier hauteur 36 mm	-	-	-	00930180	10	-	-	-	-	-	-	-	-
Fermeture à levier hauteur 70 mm	-	-	-	00930181	10	-	-	-	-	-	-	-	-
Fermeture à levier cadenassable hauteur 54 mm	-	-	-	00930182	10	-	-	-	-	-	-	-	-
Fermeture à levier cadenssable hauteur 84 mm	-	-	-	00930184	10	-	-	-	-	-	-	-	-
Fermeture à levier inox cadenassable hauteur 54 mm	-	-	-	00930183	10	-	-	-	-	-	-	-	-

NS Non stocké/Non-stored/Producto no estocado - ◉ Sur stock Europe Zone 1 et Zone 2, nous consulter pour délai d'approvisionnement - E Epuisement/Stock depletion/Agotamiento del stock

PROTECT

GARANTIE 5 ANS



00930170



00930171



00930172



00930173

Description/*Description/Descripción*
Acier, avec crochet.
Steel, with hook.
Acero, con gancho.
Finition/*Finish/Acabado*
Zingué.
Zinc plated.
Cincado.

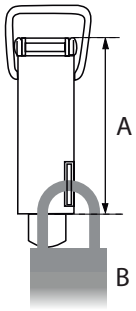

	A	B
930170	44	Sans cadenas
930173	44	Cadenassable
930171	70	Sans cadenas
930174	70	Cadenassable
930172	90	Sans cadenas
930175	90	Cadenassable

Designation	Boite	Colis.	Prix	Sachet	Colis.	Prix	Brochable France	Euro 1	Euro 2	Euro 3	Euro 4	Colis.	Prix
Fermeture à levier h.44mm	-	-	-	00930170 E	1	-	00130170	-	-	-	-	1	-
Fermeture à levier h.70mm	-	-	-	00930171 E	1	-	00130171	-	-	-	-	1	-
Fermeture à levier h.90mm	-	-	-	00930172 E	1	-	00130172	-	-	-	-	1	-
Fermeture à levier cadenassable h.44mm	-	-	-	00930173 E	1	-	00130173	-	-	-	-	1	-
Fermeture à levier cadenassable h.70mm	-	-	-	00930174 E	1	-	00130174	-	-	-	-	1	-
Fermeture à levier cadenassable h.90mm	-	-	-	00930175 E	1	-	00130175	-	-	-	-	1	-

NS Non stocké/Non-stored/Producto no estocado - ● Sur stock Europe Zone 1 et Zone 2, nous consulter pour délai d'approvisionnement - E Epuisement/Stock depletion/Agotamiento del stock

ECO

GARANTIE 5 ANS



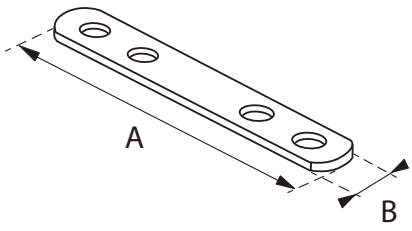

	A	B
987638	40	15
987639	60	15
987640	80	15
987641	100	15
987642	120	15

Description/*Description/Descripción*
Acier, bouts arrondis.
Steel, rounded ends.
Acero, extremos redondeados.
Finition/*Finish/Acabado*
Zingué.
Zinc plated.
Cincado.

Version/*Option/Versión*
Conditionnement .Blister. x 4pices
Blister pack x 4 pieces
Blister x 4 unidades

Designation	Boite	Colis.	Prix	Sachet	Colis.	Prix	Brochable France	Euro 1	Euro 2	Euro 3	Euro 4	Colis.	Prix
Patte d'assemblage 40x15mm	-	-	-	00987638 E	1	-	00187638	-	-	-	-	4	-
Patte d'assemblage 60x15mm	-	-	-	00987639 E	1	-	00187639	-	-	-	-	4	-
Patte d'assemblage 80x15mm	-	-	-	00987640 E	1	-	00187640	-	-	-	-	4	-
Patte d'assemblage 100x15mm	-	-	-	00987641 E	1	-	00187641	-	-	-	-	4	-
Patte d'assemblage 120x15mm	-	-	-	00987642 E	1	-	00187642	-	-	-	-	4	-

NS Non stocké/Non-stored/Producto no estocado - ◉ Sur stock Europe Zone 1 et Zone 2, nous consulter pour délai d'approvisionnement - E Epuisement/Stock depletion/Agotamiento del stock

Equipement de porte / EQUERRE DE FENETRE

ECO

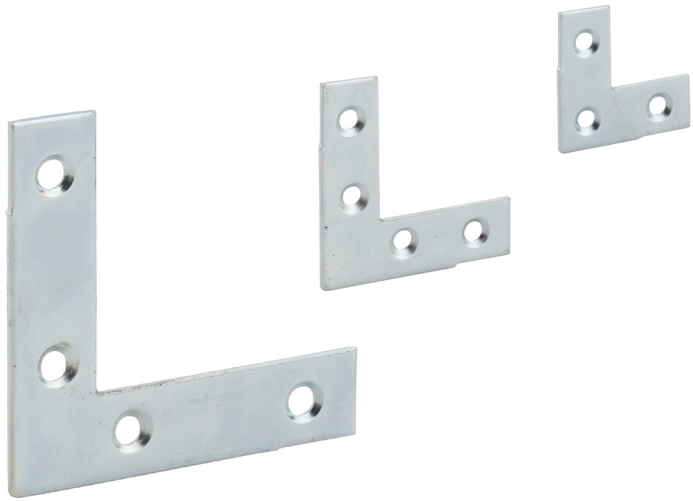

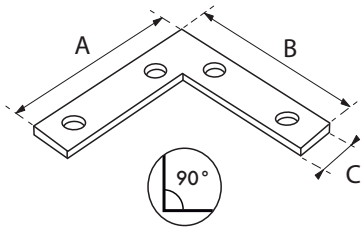

	A	B	C
987650	30	30	12,5
987651	40	40	12,5
987652	50	50	12,5
987653	60	60	12,5
987654	80	80	20
987655	100	100	20
987656	120	120	20
987657	140	140	20

Description/*Description/Descripción*
Acier, bouts carrés
Steel, square ends.
Acero, extremos cuadrados.

Finition/*Finish/Acabado*
Zingué.
Zinc plated.
Cincado.

							Brochable						
Designation	Boite	Colis.	Prix	Sachet	Colis.	Prix	France	Euro 1	Euro 2	Euro 3	Euro 4	Colis.	Prix
Equerre de fenetre 30x30x12,5mm	-	-	-	00987650	1	-	-	-	-	-	-	-	-
Equerre de fenetre 40x40x12,5mm	-	-	-	00987651	1	-	-	-	-	-	-	-	-
Equerre de fenetre 50x50x12,5mm	-	-	-	00987652	1	-	-	-	-	-	-	-	-
Equerre de fenetre 60x60x12,5mm	-	-	-	00987653	1	-	-	-	-	-	-	-	-
Equerre de fenetre 80x80x20mm	-	-	-	00987654	1	-	-	-	-	-	-	-	-
Equerre de fenetre 100x100x20mm	-	-	-	00987655	1	-	-	-	-	-	-	-	-
Equerre de fenetre 120x120x20mm	-	-	-	00987656	1	-	-	-	-	-	-	-	-
Equerre de fenetre 140x140x20mm	-	-	-	00987657	1	-	-	-	-	-	-	-	-

NS Non stocké/Non-stored/Producto no estocado - ● Sur stock Europe Zone 1 et Zone 2, nous consulter pour délai d'approvisionnement - E Epuisement/Stock depletion/Agotamiento del stock

ECO



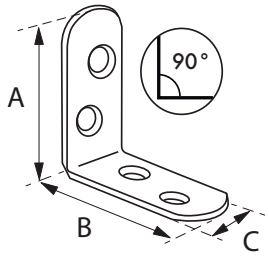

	A	B	C
987643	20	20	15
987644	30	30	15
987645	40	40	15
987646	50	50	15
987647	60	60	15

Description/*Description/Descripción*
Acier, bouts arrondis.
Steel, rounded ends.
Acero, extremos redondeados.
Finition/*Finish/Acabado*
Zingué.
Zinc plated.
Cincado.

Version/*Option/Versión*
Conditionnement .Blister. x 4pi
Blister pack x 4 pieces
Blister x 4 unidades

Designation	Boite	Colis.	Prix	Sachet	Colis.	Prix	Brochable France	Euro 1	Euro 2	Euro 3	Euro 4	Colis.	Prix
Equerre de chaise 20x20x15mm	-	-	-	00987643 [E]	1	-	00187643	-	-	-	-	4	-
Equerre de chaise 30x30x15mm	-	-	-	00987644 [E]	1	-	00187644	-	-	-	-	4	-
Equerre de chaise 40x40x15mm	-	-	-	00987645 [E]	1	-	00187645	-	-	-	-	4	-
Equerre de chaise 50x50x15mm	-	-	-	00987646 [E]	1	-	00187646	-	-	-	-	4	-
Equerre de chaise 60x60x15mm	-	-	-	00987647 [E]	1	-	00187647	-	-	-	-	4	-

[NS] Non stocké/Non-stored/Producto no estocado - [●] Sur stock Europe Zone 1 et Zone 2, nous consulter pour délai d'approvisionnement - [E] Epuisement/Stock depletion/Agotamiento del stock

Equipement de porte / EQUERRE DE RENFORT

ECO



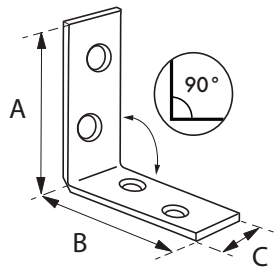

	A	B	C
987631	20	20	15
987632	30	30	15
987633	40	40	15
987634	50	50	15
987635	60	60	15
987636	70	70	15

Description/*Description/Descripción*
Acier.
Steel.
Acero.

Finition/*Finish/Acabado*
Zingué.
Zinc plated.
Cincado.

Version/*Option/Versión*
Conditionnement .Blister. x 4pi
Blister pack x 4 pieces
Blister x 4 unidades

Designation	Boite	Colis.	Prix	Sachet	Colis.	Prix	Brochable France	Euro 1	Euro 2	Euro 3	Euro 4	Colis.	Prix
Equerre de renfort 20x20x15mm	-	-	-	00987631 E	1	-	00187631	-	-	-	-	4	-
Equerre de renfort 30x30x15mm	-	-	-	00987632 E	1	-	00187632	-	-	-	-	4	-
Equerre de renfort 40x40x15mm	-	-	-	00987633 E	1	-	00187633	-	-	-	-	4	-
Equerre de renfort 50x50x15mm	-	-	-	00987634 E	1	-	00187634	-	-	-	-	4	-
Equerre de renfort 60x60x15mm	-	-	-	00987635 E	1	-	00187635	-	-	-	-	4	-
Equerre de renfort 70x70x15mm	-	-	-	00987636 E	1	-	00187636	-	-	-	-	4	-

NS Non stocké/Non-stored/Producto no estocado - ● Sur stock Europe Zone 1 et Zone 2, nous consulter pour délai d'approvisionnement - E Epuisement/Stock depletion/Agotamiento del stock

Equipement / PATÈRE

PROTECT



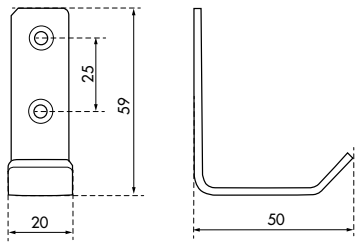

GARANTIE 5 ANS

Description/*Description/Descripción*
Acier inoxidable 304.
Stainless steel SS304.
Acero inoxidable 304.

Finition/*Finish/Acabado*
Satin
Satin
Satinado

Designation	Boite	Colis.	Prix	Sachet	Colis.	Prix	Brochable France	Brochable Euro 1	Brochable Euro 2	Brochable Euro 3	Brochable Euro 4	Colis.	Prix
PATÈRE inox 20mm	00067520	10	-	-	-	-	-	-	-	-	-	-	-

Equipement / PATÈRE

PROTECT



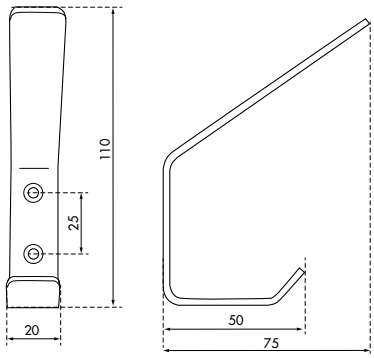

GARANTIE 5 ANS

Description/*Description/Descripción*
Acier inoxidable 304.
Stainless steel SS304.
Acero inoxidable 304.

Finition/*Finish/Acabado*
Satin
Satin
Satinado

Designation	Boite	Colis.	Prix	Sachet	Colis.	Prix	Brochable France	Brochable Euro 1	Brochable Euro 2	Brochable Euro 3	Brochable Euro 4	Colis.	Prix
PATÈRE inox 18mm	00067521	10	-	-	-	-	-	-	-	-	-	-	-

NS Non stocké/Non-stored/Producto no estocado - ● Sur stock Europe Zone 1 et Zone 2, nous consulter pour délai d'approvisionnement - E Epuisement/Stock depletion/Agotamiento del stock

Equipement / PATÈRE

PROTECT



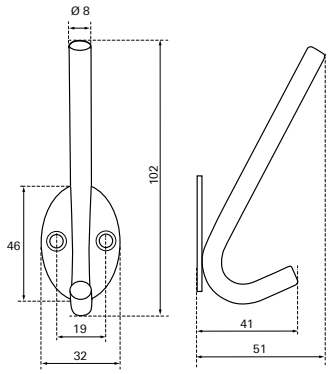

GARANTIE 5 ANS

Description/*Description/Descripción*
Acier inoxidable 304.
Stainless steel SS304.
Acero inoxidable 304.

Finition/*Finish/Acabado*
Satin
Satin
Satinado

Designation	Boite	Colis.	Prix	Sachet	Colis.	Prix	Brochable France	Brochable Euro 1	Brochable Euro 2	Brochable Euro 3	Brochable Euro 4	Colis.	Prix
PATÈRE inox H.65mm	00067522	10	-	-	-	-	-	-	-	-	-	-	-

Equipement / PATÈRE

PROTECT



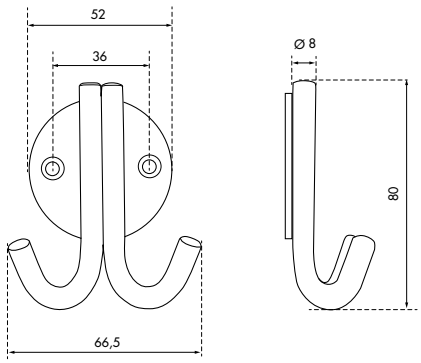

GARANTIE 5 ANS

Description/*Description/Descripción*
Acier inoxidable 304.
Stainless steel SS304.
Acero inoxidable 304.

Finition/*Finish/Acabado*
Satin
Satin
Satinado

Designation	Boite	Colis.	Prix	Sachet	Colis.	Prix	Brochable France	Brochable Euro 1	Brochable Euro 2	Brochable Euro 3	Brochable Euro 4	Colis.	Prix
PATÈRE inox à double crochet	00067523	10	-	-	-	-	-	-	-	-	-	-	-

NS Non stocké/Non-stored/Producto no estocado - ● Sur stock Europe Zone 1 et Zone 2, nous consulter pour délai d'approvisionnement - E Epuisement/Stock depletion/Agotamiento del stock

Equipement / PATÈRE

PROTECT



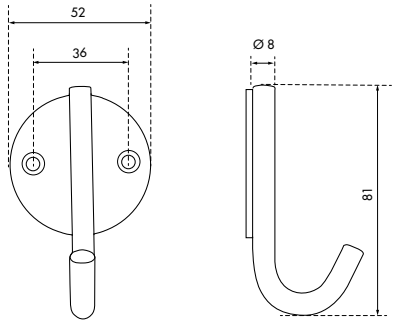

GARANTIE 5 ANS

Description/*Description/Descripción*
Acier inoxidable 304.
Stainless steel SS304.
Acero inoxidable 304.

Finition/*Finish/Acabado*
Satin
Satin
Satinado

Designation	Boite	Colis.	Prix	Sachet	Colis.	Prix	Brochable France	Brochable Euro 1	Brochable Euro 2	Brochable Euro 3	Brochable Euro 4	Colis.	Prix
PATÈRE inox à simple crochet	00067524	10	-	-	-	-	-	-	-	-	-	-	-

Equipement / PATÈRE

PROTECT



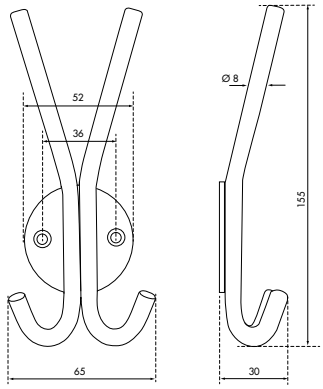

GARANTIE 5 ANS

Description/*Description/Descripción*
Acier inoxidable 304.
Stainless steel SS304.
Acero inoxidable 304.

Finition/*Finish/Acabado*
Satin
Satin
Satinado

Designation	Boite	Colis.	Prix	Sachet	Colis.	Prix	Brochable France	Brochable Euro 1	Brochable Euro 2	Brochable Euro 3	Brochable Euro 4	Colis.	Prix
PATÈRE inox à double crochet	00067525	10	-	-	-	-	-	-	-	-	-	-	-

NS Non stocké/Non-stored/Producto no estocado - ● Sur stock Europe Zone 1 et Zone 2, nous consulter pour délai d'approvisionnement - E Epuisement/Stock depletion/Agotamiento del stock

ECO



GARANTIE 2 ANS

Description/*Description/Descripción*
Panneau Pvc. Marquage blanc sur fond bleu. Avec adhésif.
Pvc panel. White marking on blue blackground. With adhesive.
Panel de Pvc. Marca blanca sobre fondo azul. Con adhesivo.

Finition/*Finish/Acabado*
Aspect mat.
Matt appearance.
Aspecto mate.

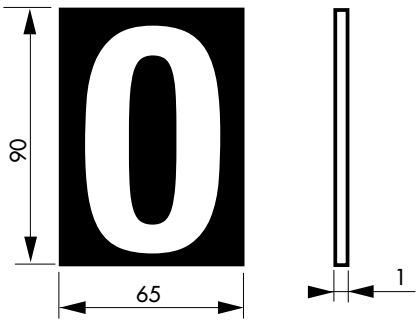

Designation	Boite	Colis.	Prix	Sachet	Colis.	Prix	Brochable France	Euro 1	Euro 2	Euro 3	Euro 4	Colis.	Prix
PLAQUE SIGNALÉTIQUE 65x90mm «0» avec adhésif	-	-	-	00967180	10	-	00967630	-	-	-	-	10	-
PLAQUE SIGNALÉTIQUE 65x90mm «1» avec adhésif	-	-	-	00967181	10	-	00967631	-	-	-	-	10	-
PLAQUE SIGNALÉTIQUE 65x90mm «2» avec adhésif	-	-	-	00967182	10	-	00967632	-	-	-	-	10	-
PLAQUE SIGNALÉTIQUE 65x90mm «3» avec adhésif	-	-	-	00967183	10	-	00967633	-	-	-	-	10	-
PLAQUE SIGNALÉTIQUE 65x90mm «4» avec adhésif	-	-	-	00967184	10	-	00967634	-	-	-	-	10	-
PLAQUE SIGNALÉTIQUE 65x90mm «5» avec adhésif	-	-	-	00967185	10	-	00967635	-	-	-	-	10	-
PLAQUE SIGNALÉTIQUE 65x90mm «6» avec adhésif	-	-	-	00967186	10	-	00967636	-	-	-	-	10	-
PLAQUE SIGNALÉTIQUE 65x90mm «7» avec adhésif	-	-	-	00967187	10	-	00967637	-	-	-	-	10	-
PLAQUE SIGNALÉTIQUE 65x90mm «8» avec adhésif	-	-	-	00967188	10	-	00967638	-	-	-	-	10	-
PLAQUE SIGNALÉTIQUE 65x90mm «9» avec adhésif	-	-	-	00967189	10	-	00967639	-	-	-	-	10	-
PLAQUE SIGNALÉTIQUE 65x90mm «BIS» avec adhésif	-	-	-	00967116	10	-	00967628	-	-	-	-	10	-
PLAQUE SIGNALÉTIQUE 65x90mm «TER» avec adhésif	-	-	-	00967117	10	-	00967629	-	-	-	-	10	-

NS Non stocké/Non-stored/Producto no estocado - ● Sur stock Europe Zone 1 et Zone 2, nous consulter pour délai d'approvisionnement - E Epuisement/Stock depletion/Agotamiento del stock

ECO



GARANTIE 2 ANS

Description/*Description/Descripción*
Panneau ABS. Marquage blanc sur fond noir. A visser.
ABS panel. White marking on black blackground. To be screwed.
Panel de ABS. Marca blanca sobre fondo negro. Para atornillar.
Finition/*Finish/Acabado*
Noir.
Black.
Negro.

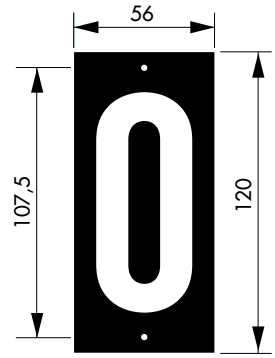

Designation	Boite	Colis.	Prix	Sachet	Colis.	Prix	Brochable France	Brochable Euro 1	Brochable Euro 2	Brochable Euro 3	Brochable Euro 4	Colis.	Prix
PLAQUE SIGNALÉTIQUE 56x130mm «0» à visser	-	-	-	00967170	10	-	-	-	-	-	-	-	-
PLAQUE SIGNALÉTIQUE 56x130mm «1» à visser	-	-	-	00967171	10	-	-	-	-	-	-	-	-
PLAQUE SIGNALÉTIQUE 56x130mm «2» à visser	-	-	-	00967172	10	-	-	-	-	-	-	-	-
PLAQUE SIGNALÉTIQUE 56x130mm «3» à visser	-	-	-	00967173	10	-	-	-	-	-	-	-	-
PLAQUE SIGNALÉTIQUE 56x130mm «4» à visser	-	-	-	00967174	10	-	-	-	-	-	-	-	-
PLAQUE SIGNALÉTIQUE 56x130mm «5» à visser	-	-	-	00967175	10	-	-	-	-	-	-	-	-
PLAQUE SIGNALÉTIQUE 56x130mm «6» à visser	-	-	-	00967176	10	-	-	-	-	-	-	-	-
PLAQUE SIGNALÉTIQUE 56x130mm «7» à visser	-	-	-	00967177	10	-	-	-	-	-	-	-	-
PLAQUE SIGNALÉTIQUE 56x130mm «8» à visser	-	-	-	00967178	10	-	-	-	-	-	-	-	-
PLAQUE SIGNALÉTIQUE 56x130mm «9» à visser	-	-	-	00967179	10	-	-	-	-	-	-	-	-
PLAQUE SIGNALÉTIQUE 56x130mm «BIS» à visser	-	-	-	00967112	10	-	-	-	-	-	-	-	-
PLAQUE SIGNALÉTIQUE 56x130mm «TER» à visser	-	-	-	00967113	10	-	-	-	-	-	-	-	-

NS Non stocké/Non-stored/Producto no estocado - ● Sur stock Europe Zone 1 et Zone 2, nous consulter pour délai d'approvisionnement - E Epuisement/Stock depletion/Agotamiento del stock

ECO




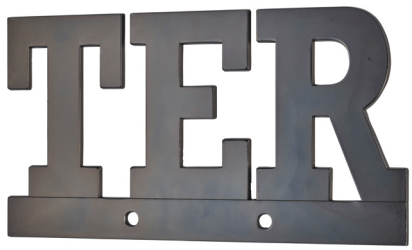

GARANTIE 2 ANS

Description/*Description/Descripción*
Corps alliage. A visser.
Alloy body. To be screwed.
Cuerpo de aleación.Para atornillar
Finition/*Finish/Acabado*
Noir.
Black.
Negro.

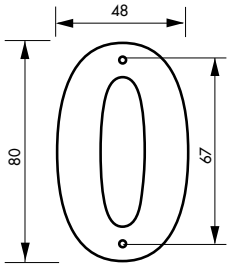

Designation	Boite	Colis.	Prix	Sachet	Colis.	Prix	Brochable France	Euro 1	Euro 2	Euro 3	Euro 4	Colis.	Prix
CHIFFRE «0» hauteur 80mm noir à visser	-	-	-	-	-	-	00967160	-	-	-	-	10	-
CHIFFRE «1» hauteur 80mm noir à visser	-	-	-	-	-	-	00967161	-	-	-	-	10	-
CHIFFRE «2» hauteur 80mm noir à visser	-	-	-	-	-	-	00967162	-	-	-	-	10	-
CHIFFRE «3» hauteur 80mm noir à visser	-	-	-	-	-	-	00967163	-	-	-	-	10	-
CHIFFRE «4» hauteur 80mm noir à visser	-	-	-	-	-	-	00967164	-	-	-	-	10	-
CHIFFRE «5» hauteur 80mm noir à visser	-	-	-	-	-	-	00967165	-	-	-	-	10	-
CHIFFRE «6» hauteur 80mm noir à visser	-	-	-	-	-	-	00967166	-	-	-	-	10	-
CHIFFRE «7» hauteur 80mm noir à visser	-	-	-	-	-	-	00967167	-	-	-	-	10	-
CHIFFRE «8» hauteur 80mm noir à visser	-	-	-	-	-	-	00967168	-	-	-	-	10	-
CHIFFRE «9» hauteur 80mm noir à visser	-	-	-	-	-	-	00967169	-	-	-	-	10	-
LETTRES «BIS» hauteur 80mm noir à visser	-	-	-	-	-	-	00967114	-	-	-	-	10	-
LETTRES «TER» hauteur 75mm noir à visser	-	-	-	-	-	-	00967115	-	-	-	-	10	-

NS Non stocké/Non-stored/Producto no estocado - ● Sur stock Europe Zone 1 et Zone 2, nous consulter pour délai d'approvisionnement - E Epuisement/Stock depletion/Agotamiento del stock

ECO







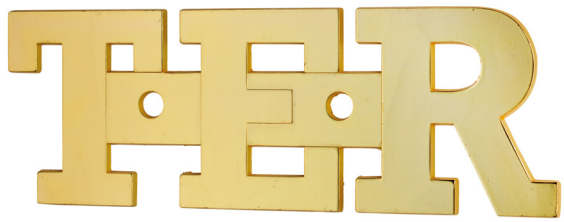

Description/*Description/Descripción*
Corps laiton. A visser.
Brass body. To be screwed.
Cuerpo de latón. Para atornillar
Finition/*Finish/Acabado*
Laiton.
Brass.
Latón.

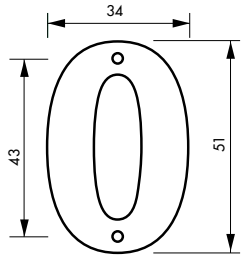

Designation	Boite	Colis.	Prix	Sachet	Colis.	Prix	Brochable France	Brochable Euro 1	Brochable Euro 2	Brochable Euro 3	Brochable Euro 4	Colis.	Prix
CHIFFRE «0» hauteur 51mm à visser	-	-	-	00967190	10	-	-	-	-	-	-	-	-
CHIFFRE «1» hauteur 51mm à visser	-	-	-	00967191	10	-	-	-	-	-	-	-	-
CHIFFRE «2» hauteur 51mm à visser	-	-	-	00967192	10	-	-	-	-	-	-	-	-
CHIFFRE «3» hauteur 51mm à visser	-	-	-	00967193	10	-	-	-	-	-	-	-	-
CHIFFRE «4» hauteur 51mm à visser	-	-	-	00967194	10	-	-	-	-	-	-	-	-
CHIFFRE «5» hauteur 51mm à visser	-	-	-	00967195	10	-	-	-	-	-	-	-	-
CHIFFRE «6» hauteur 51mm à visser	-	-	-	00967196	10	-	-	-	-	-	-	-	-
CHIFFRE «7» hauteur 51mm à visser	-	-	-	00967197	10	-	-	-	-	-	-	-	-
CHIFFRE «8» hauteur 51mm à visser	-	-	-	00967198	10	-	-	-	-	-	-	-	-
CHIFFRE «9» hauteur 51mm à visser	-	-	-	00967199	10	-	-	-	-	-	-	-	-
LETTRES «BIS» hauteur 51mm à visser	-	-	-	00967122	10	-	-	-	-	-	-	-	-
LETTRES «TER» hauteur 51mm à visser	-	-	-	00967123	10	-	-	-	-	-	-	-	-

NS Non stocké/Non-stored/Producto no estocado - ◉ Sur stock Europe Zone 1 et Zone 2, nous consulter pour délai d'approvisionnement - E Epuisement/Stock depletion/Agotamiento del stock

ECO

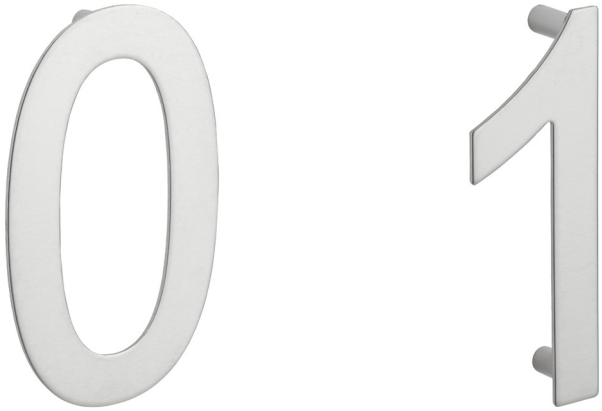

GARANTIE 2 ANS

Description/*Description/Descripción*
Acier inoxidable 304. Entretoises soudées au dos. A visser.
Stainless steel SS304. With legs on backside.To screw.
Acero inoxidable 304. Con espaciadores en la parte posterior. Atornillar.
Finition/*Finish/Acabado*
Satin
Satin
Satinado

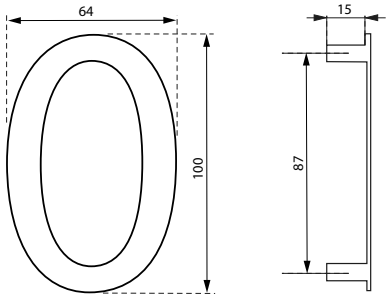

Designation	Boite	Colis.	Prix	Sachet	Colis.	Prix	Brochable France	Euro 1	Euro 2	Euro 3	Euro 4	Colis.	Prix
Chiffre «0» inox H.100mm à visser	-	-	-	-	-	-	00967550	-	-	-	-	10	-
Chiffre «1» inox H.100mm à visser	-	-	-	-	-	-	00967551	-	-	-	-	10	-
Chiffre «2» inox H.100mm à visser	-	-	-	-	-	-	00967552	-	-	-	-	10	-
Chiffre «3» inox H.100mm à visser	-	-	-	-	-	-	00967553	-	-	-	-	10	-
Chiffre «4» inox H.100mm à visser	-	-	-	-	-	-	00967554	-	-	-	-	10	-
Chiffre «5» inox H.100mm à visser	-	-	-	-	-	-	00967555	-	-	-	-	10	-
Chiffre «6» inox H.100mm à visser	-	-	-	-	-	-	00967556	-	-	-	-	10	-
Chiffre «7» inox H.100mm à visser	-	-	-	-	-	-	00967557	-	-	-	-	10	-
Chiffre «8» inox H.100mm à visser	-	-	-	-	-	-	00967558	-	-	-	-	10	-
Chiffre «9» inox H.100mm à visser	-	-	-	-	-	-	00967559	-	-	-	-	10	-
Lettre «Bis» inox H.80mm à visser	-	-	-	-	-	-	00967594	-	-	-	-	10	-
Lettre «Ter» inox H.80mm à visser	-	-	-	-	-	-	00067595	-	-	-	-	10	-

NS Non stocké/Non-stored/Producto no estocado - ● Sur stock Europe Zone 1 et Zone 2, nous consulter pour délai d'approvisionnement - E Epuisement/Stock depletion/Agotamiento del stock

Equipement de porte / SIGNALETIQUE

ECO

Description/*Description/Descripción*
Acier inoxidable 304. Adhésif 3M.
Stainless steel SS304. With 3M sticker.
Acero inoxidable 304. Adhesivo.
Finition/*Finish/Acabado*
Satin
Satin
Satinado

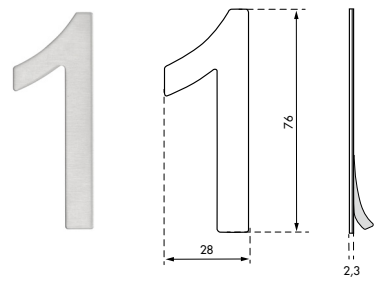

GARANTIE 2 ANS

Designation	Boite	Colis.	Prix	Sachet	Colis.	Prix	Brochable France	Euro 1	Euro 2	Euro 3	Euro 4	Colis.	Prix
Chiffre «0» inox H.76mm adhésif	00067560	10	-	-	-	-	-	-	-	-	-	-	-
Chiffre «1» inox H.76mm adhésif	00067561	10	-	-	-	-	-	-	-	-	-	-	-
Chiffre «2» inox H.76mm adhésif	00067562	10	-	-	-	-	-	-	-	-	-	-	-
Chiffre «3» inox H.76mm adhésif	00067563	10	-	-	-	-	-	-	-	-	-	-	-
Chiffre «4» inox H.76mm adhésif	00067564	10	-	-	-	-	-	-	-	-	-	-	-
Chiffre «5» inox H.76mm adhésif	00067565	10	-	-	-	-	-	-	-	-	-	-	-
Chiffre «6» inox H.76mm adhésif	00067566	10	-	-	-	-	-	-	-	-	-	-	-
Chiffre «7» inox H.76mm adhésif	00067567	10	-	-	-	-	-	-	-	-	-	-	-
Chiffre «8» inox H.76mm adhésif	00067568	10	-	-	-	-	-	-	-	-	-	-	-
Chiffre «9» inox H.76mm adhésif	00067569	10	-	-	-	-	-	-	-	-	-	-	-

Equipement de porte / SIGNALETIQUE

ECO

Description/*Description/Descripción*
Acier inoxidable 304. Adhésif 3M.
Stainless steel SS304. With 3M sticker.
Acero inoxidable 304. Adhesivo.
Finition/*Finish/Acabado*
Satin
Satin
Satinado

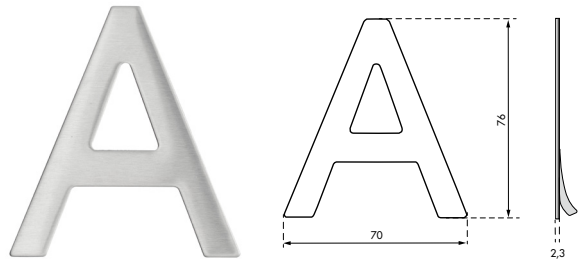

GARANTIE 2 ANS

Designation	Boite	Colis.	Prix	Sachet	Colis.	Prix	Brochable France	Euro 1	Euro 2	Euro 3	Euro 4	Colis.	Prix
Lettre «A» inox H.76mm adhésif	00067548	10	-	-	-	-	-	-	-	-	-	-	-
Lettre «B» inox H.76mm adhésif	00067549	10	-	-	-	-	-	-	-	-	-	-	-

NS Non stocké/Non-stored/Producto no estocado - ⦿ Sur stock Europe Zone 1 et Zone 2, nous consulter pour délai d'approvisionnement - E Epuisement/Stock depletion/Agotamiento del stock

ECO



Description/*Description/Descripción*
Corps ABS. Avec adhésif.
ABS body. With adhesive.
Cuerpo de ABS. Con adhesivo.
Finition/*Finish/Acabado*
Doré
Golden finish
Dorado

Designation	Boite	Colis.	Prix	Sachet	Colis.	Prix	Brochable France	Brochable Euro 1	Brochable Euro 2	Brochable Euro 3	Brochable Euro 4	Colis.	Prix
Chiffre 0 finition laitonnée H.50mm - adhésif	-	-	-	-	-	-	00967200	-	-	-	-	5	-
Chiffre 1 finition laitonnée H.50mm - adhésif	-	-	-	-	-	-	00967201	-	-	-	-	5	-
Chiffre 2 finition laitonnée H.50mm - adhésif	-	-	-	-	-	-	00967202	-	-	-	-	5	-
Chiffre 3 finition laitonnée H.50mm - adhésif	-	-	-	-	-	-	00967203	-	-	-	-	5	-
Chiffre 4 finition laitonnée H.50mm - adhésif	-	-	-	-	-	-	00967204	-	-	-	-	5	-
Chiffre 5 finition laitonnée H.50mm - adhésif	-	-	-	-	-	-	00967205	-	-	-	-	5	-
Chiffre 6 finition laitonnée H.50mm - adhésif	-	-	-	-	-	-	00967206	-	-	-	-	5	-
Chiffre 7 finition laitonnée H.50mm - adhésif	-	-	-	-	-	-	00967207	-	-	-	-	5	-
Chiffre 8 finition laitonnée H.50mm - adhésif	-	-	-	-	-	-	00967208	-	-	-	-	5	-
Chiffre 9 finition laitonnée H.50mm - adhésif	-	-	-	-	-	-	00967209	-	-	-	-	5	-

NS Non stocké/Non-stored/Producto no estocado - ● Sur stock Europe Zone 1 et Zone 2, nous consulter pour délai d'approvisionnement - E Epuisement/Stock depletion/Agotamiento del stock

ECO





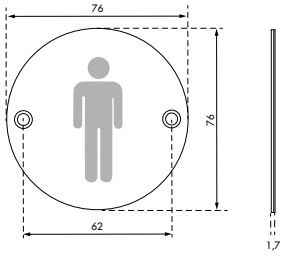

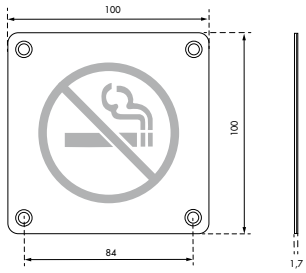

Description/*Description/Descripción*
Acier inoxidable 304. Marquage noir. A visser.
Stainless steel SS304. Black print. To screw.
Acero inoxidable 304. Estampado negro. Atornillar.

Finition/*Finish/Acabado*
Brossé
Brushed
Cepillado

Designation	Boite	Colis.	Prix	Sachet	Colis.	Prix	Brochable France	Brochable Euro 1	Brochable Euro 2	Brochable Euro 3	Brochable Euro 4	Colis.	Prix
Disque signalétique Ø 76mm WC - Homme - à visser	00067530	10	-	-	-	-	-	-	-	-	-	-	-
Disque signalétique Ø 76mm WC - Femme - à visser	00067531	10	-	-	-	-	-	-	-	-	-	-	-
Disque signalétique Ø 76mm WC - Homme/Femme - à visser	00067532	10	-	-	-	-	-	-	-	-	-	-	-
Disque signalétique Ø 76mm WC - Handicapé - à visser	00067533	10	-	-	-	-	-	-	-	-	-	-	-
Disque signalétique Ø 76mm DOUCHE - à visser	00067534	10	-	-	-	-	-	-	-	-	-	-	-
Disque signalétique Ø 76mm ESPACE BÉBÉ- à visser	00067535	10	-	-	-	-	-	-	-	-	-	-	-
Plaque signalétique 100x100 mm DÉFENSE DE FUMER - à visser	00067536	10	-	-	-	-	-	-	-	-	-	-	-
Plaque signalétique 100x100 mm WC - Homme - à visser	00067537	10	-	-	-	-	-	-	-	-	-	-	-
Plaque signalétique 100x100 mm WC - Femme - à visser	00067538	10	-	-	-	-	-	-	-	-	-	-	-
Plaque signalétique 100x100 mm WC - Homme/Femme - à visser	00067539	10	-	-	-	-	-	-	-	-	-	-	-
Plaque signalétique 100x100 mm WC - Handicapé - à visser	00067540	10	-	-	-	-	-	-	-	-	-	-	-
Plaque signalétique 100x100 mm DOUCHE - à visser	00067541	10	-	-	-	-	-	-	-	-	-	-	-
Plaque signalétique 100x100 mm ESPACE BÉBÉ - à visser	00067542	10	-	-	-	-	-	-	-	-	-	-	-

NS Non stocké/Non-stored/Producto no estocado - ⦿ Sur stock Europe Zone 1 et Zone 2, nous consulter pour délai d'approvisionnement - E Epuisement/Stock depletion/Agotamiento del stock

Equipement de porte / SIGNALETIQUE

ECO



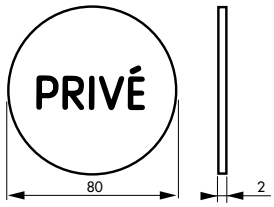

GARANTIE 2 ANS

Description/*Description/Descripción*
Plaque aluminium. Pictogramme noir. Avec adhésif.
Aluminium plate. Black pictogram. With adhesive.
Placa de aluminio. Pictograma negro. Con adhesivo.

Finition/*Finish/Acabado*
Brossé.
Brushed.
Cepillado.

Designation	Boite	Colis.	Prix	Sachet	Colis.	Prix	Brochable France	Euro 1	Euro 2	Euro 3	Euro 4	Colis.	Prix
DISQUE SIGNALÉTIQUE Ø 80mm «Privé» avec adhésif	-	-	-	00967156	10	-	-	-	-	-	-	-	-
DISQUE SIGNALÉTIQUE Ø 80mm «WC» avec adhésif	-	-	-	00967157	10	-	-	-	-	-	-	-	-
DISQUE SIGNALÉTIQUE Ø 80mm «handicapé» avec adhésif	-	-	-	00967158	10	-	-	-	-	-	-	-	-
DISQUE SIGNALÉTIQUE Ø 80mm «Pas de publicité» avec adhésif	-	-	-	00967159	10	-	-	-	-	-	-	-	-

Equipement de porte / SIGNALETIQUE

ECO



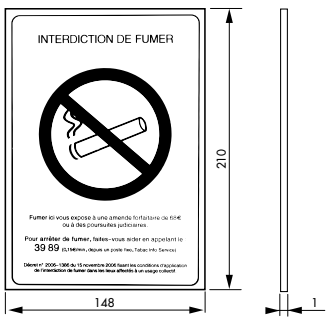

GARANTIE 2 ANS

Description/*Description/Descripción*
Panneau en polystyrène choc rigide. A visser.
Rigid impact polystyrene panel. To be screwed.
Panel de poliestireno de impacto régido. Para atornillar.

Finition/*Finish/Acabado*
Aspect brillant.
Glossy appearance.
Aspecto brillante.

Designation	Boite	Colis.	Prix	Sachet	Colis.	Prix	Brochable France	Euro 1	Euro 2	Euro 3	Euro 4	Colis.	Prix
PLAQUE SIGNALÉTIQUE 148x210mm «Interdiction de fumer» à visser	-	-	-	00967145	10	-	-	-	-	-	-	-	-

NS Non stocké/Non-stored/Producto no estocado - ● Sur stock Europe Zone 1 et Zone 2, nous consulter pour délai d'approvisionnement - E Epuisement/Stock depletion/Agotamiento del stock

Equipement de porte / SIGNALETIQUE

ECO








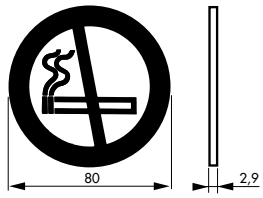



Description/*Description/Descripción*
Panneau en polystyrène choc rigide. Avec adhésif.
Rigid impact polystyrene panel. With adhesive.
Panel de poliestireno de impacto régido. Con adhesivo.

Designation	Boite	Colis.	Prix	Sachet	Colis.	Prix	Brochable France	Brochable Euro 1	Brochable Euro 2	Brochable Euro 3	Brochable Euro 4	Colis.	Prix
PLAQUE SIGNALÉTIQUE Ø 80mm «Défense de fumer» avec adhésif	-	-	-	00967141	10	-	-	-	-	-	-	-	-
PLAQUE SIGNALÉTIQUE Ø 80mm «Vidéoprotection 24/24» avec adhésif	-	-	-	00967142	10	-	-	-	-	-	-	-	-
PLAQUE SIGNALÉTIQUE Ø 80mm «Attention au chien» avec adhésif	-	-	-	00967143	10	-	-	-	-	-	-	-	-
PLAQUE SIGNALÉTIQUE Ø 80mm «Pas de publicité» avec adhésif	-	-	-	00967144	10	-	-	-	-	-	-	-	-

Equipement de porte / SIGNALETIQUE

ECO







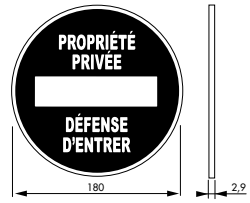



Description/*Description/Descripción*
Panneau en polystyrène choc rigide. Avec adhésif.
Rigid impact polystyrene panel. With adhesive.
Panel de poliestireno de impacto régido. Con adhesivo.

Designation	Boite	Colis.	Prix	Sachet	Colis.	Prix	Brochable France	Brochable Euro 1	Brochable Euro 2	Brochable Euro 3	Brochable Euro 4	Colis.	Prix
PLAQUE SIGNALÉTIQUE Ø 180mm «Propriété privée» avec adhésif	-	-	-	00967134	10	-	-	-	-	-	-	-	-
PLAQUE SIGNALÉTIQUE Ø 180mm «Stationnement interdit» avec adhésif	-	-	-	00967135	10	-	-	-	-	-	-	-	-
PLAQUE SIGNALÉTIQUE Ø 180mm «Sortie de voiture» avec adhésif	-	-	-	00967136	10	-	-	-	-	-	-	-	-
PLAQUE SIGNALÉTIQUE Ø 180mm «Interdiction de fumer» avec adhésif	-	-	-	00967137	10	-	-	-	-	-	-	-	-
PLAQUE SIGNALÉTIQUE Ø 180mm «Interdiction de vapoter» avec adhésif	-	-	-	00967138	10	-	-	-	-	-	-	-	-
PLAQUE SIGNALÉTIQUE Ø 180mm «Vidéoprotection 24/24» avec adhésif	-	-	-	00967139	10	-	-	-	-	-	-	-	-
PLAQUE SIGNALÉTIQUE Ø 180mm «Attention au chien» avec adhésif	-	-	-	00967140	10	-	-	-	-	-	-	-	-

NS Non stocké/Non-stored/Producto no estocado - ● Sur stock Europe Zone 1 et Zone 2, nous consulter pour délai d'approvisionnement - E Epuisement/Stock depletion/Agotamiento del stock

ECO



Description/*Description/Descripción*
Plaque plexiglass. Avec adhésif.
Plexiglass plate. With adhesive.
Placa de plexiglàs. Con adhesivo.
Finition/*Finish/Acabado*
Aspect brillant.
Glossy appearance
Aspecto brillante.

							Brochable						
Designation	Boite	Colis.	Prix	Sachet	Colis.	Prix	France	Euro 1	Euro 2	Euro 3	Euro 4	Colis.	Prix
PLAQUE SIGNALÉTIQUE 170x45mm «Sortie de secours» avec adhésif	-	-	-	00967146	10	-	-	-	-	-	-	-	-
PLAQUE SIGNALÉTIQUE 170x45mm «Défense de fumer» avec adhésif	-	-	-	00967147	10	-	-	-	-	-	-	-	-
PLAQUE SIGNALÉTIQUE 170x45mm «Espace sous surveillance» avec adhésif	-	-	-	00967148	10	-	-	-	-	-	-	-	-
PLAQUE SIGNALÉTIQUE 170x45mm «Espace Wifi» avec adhésif	-	-	-	00967149	10	-	-	-	-	-	-	-	-
PLAQUE SIGNALÉTIQUE 170x45mm «Attention au chien» avec adhésif	-	-	-	00967150	10	-	-	-	-	-	-	-	-
PLAQUE SIGNALÉTIQUE 170x45mm «Privé» avec adhésif	-	-	-	00967151	10	-	-	-	-	-	-	-	-
PLAQUE SIGNALÉTIQUE 170x45mm «Dames» avec adhésif	-	-	-	00967152	10	-	-	-	-	-	-	-	-
PLAQUE SIGNALÉTIQUE 170x45mm «Messieurs» avec adhésif	-	-	-	00967153	10	-	-	-	-	-	-	-	-
PLAQUE SIGNALÉTIQUE 170x45mm «Toilettes» avec adhésif	-	-	-	00967154	10	-	-	-	-	-	-	-	-
PLAQUE SIGNALÉTIQUE 170x45mm «WC» avec adhésif	-	-	-	00967155	10	-	-	-	-	-	-	-	-

NS Non stocké/Non-stored/Producto no estocado - ● Sur stock Europe Zone 1 et Zone 2, nous consulter pour délai d'approvisionnement - E Epuisement/Stock depletion/Agotamiento del stock

ECO







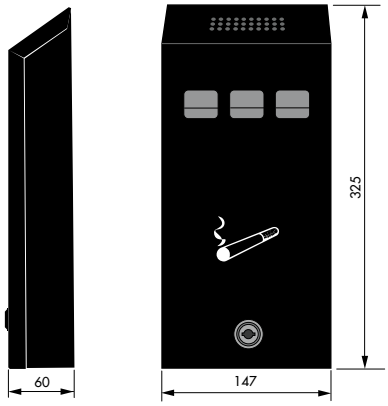

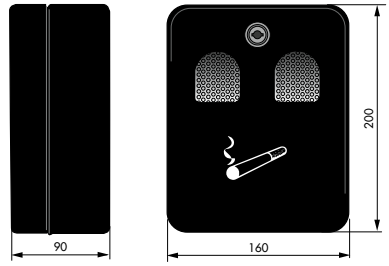

Description/*Description/Descripción*
Coffre acier. Compartiment amovible acier zingué. Verrouillage par batteuse fourni avec 2 clés. Fixation murale (accessoires fournis).
Steel case. Removable zinc plated steel compartment. Locking thanks to Cam-Lock provide with 2 keys. Wall mounted (accessories supplied).
Caja de acero. Compartimento extraible de acero galvanizado. Cierre por cerradura con leva con 2 llaves. Instalación en la pared. (accesorios suministrados).

Finition/*Finish/Acabado*
Epoxy noir granité
Granited black epoxy
Epoxi negro granitado.

Designation	Boite	Colis.	Prix	Sachet	Colis.	Prix	Brochable					Colis.	Prix
							France	Euro 1	Euro 2	Euro 3	Euro 4		
CENDRIER mural 325 x 147 x 60mm - 2 clés	00012238	1	-	-	-	-	-	-	-	-	-	-	-
CENDRIER mural 200 x 160 x 90mm - 2 clés	00012239	1	-	-	-	-	-	-	-	-	-	-	-

NS Non stocké/Non-stored/Producto no estocado - ⦿ Sur stock Europe Zone 1 et Zone 2, nous consulter pour délai d'approvisionnement - E Epuisement/Stock depletion/Agotamiento del stock

Equipement / MIROIR



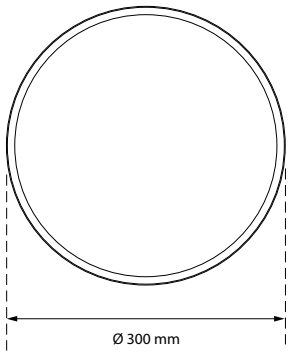

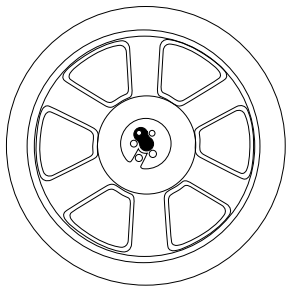

Description/*Description/Descripción*
Corps ABS. Miroir acrylique diamètre 300mm. Fixation murale fournie.
ABS body. Acrylic mirror diameter 300mm. Wall mounting supplied.
Cuerpo de ABS. Espejo acrílico de 300 mm de diámetro. Se suministra el montaje en la pared.

Utilisation/*Use/Utilización*
Interieur/extérieur. Parking, garage, intersection.
Indoor/outdoor. Parking, garage, intersection.
Interior/exterior. Párking, garaje, intersección.

							Brochable						
Designation	Boite	Colis.	Prix	Sachet	Colis.	Prix	France	Euro 1	Euro 2	Euro 3	Euro 4	Colis.	Prix
MIROIR de circulation convexe Ø 300mm-Intérieur/extérieur	00090662	1	-	-	-	-	-	-	-	-	-	-	-

Equipement / BARRIERE



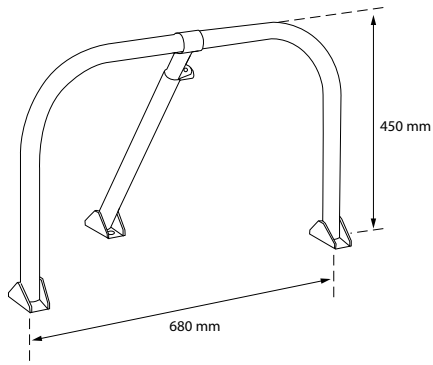

Description/*Description/Descripción*
Tube acier diamètre 32mm. Bandes réfléchissantes. Verrouillage par cadenas (non fourni). Fixation au sol (Accessoires fournis).
Steel tube diameter 32mm. Reflective strips. Locking by padlock (not supplied). Floor fixing (accessories supplied).
Tubo de acero de 32 mm de diámetro. Tiras reflectantes. Cierre con candado (no suministrado). Fijación al suelo (accesorios suministrados).

Finition/*Finish/Acabado*
Gris avec bandes réfléchissantes
Grey with reflective stripes
Gris con bandas reflectantes

Utilisation/*Use/Utilización*
Interieur/extérieur. Parking, garage.
Indoor/outdoor. Parking, garage.
Interior/exterior. Párking, garaje.

							Brochable						
Designation	Boite	Colis.	Prix	Sachet	Colis.	Prix	France	Euro 1	Euro 2	Euro 3	Euro 4	Colis.	Prix
BARRIERE de parking rabattable - Fermeture pas cadenas	00090663	1	-	-	-	-	-	-	-	-	-	-	-

NS Non stocké/Non-stored/Producto no estocado - ● Sur stock Europe Zone 1 et Zone 2, nous consulter pour délai d'approvisionnement - E Epuisement/Stock depletion/Agotamiento del stock

Equipement / CHAINE



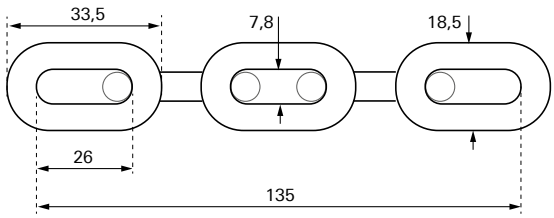

Description/*Description/Descripción*
Corps polypropylene. Longueur 2,50m. Diamètre 6mm.
Polypropylene body. Length 2,50m. Diameter 6mm.
Cuerpo de polipropileno. Longitud 2,50m. Diámetro 6mm.

Finition/*Finish/Acabado*
Rouge/Blanc / *Red/White* / Rojo/Blanco
Utilisation/*Use/Utilización*
Signalisation, balisage, délimitation.
signage, marking. / Señalización, delimitación.

Designation	Boite	Colis.	Prix	Sachet	Colis.	Prix	Brochable France	Euro 1	Euro 2	Euro 3	Euro 4	Colis.	Prix
CHAINE de signalisation Ø 6mm x 2.50m, rouge /blanc	-	-	-	-	-	-	00990660	-	-	-	-	1	-

Equipement / MAILLONS



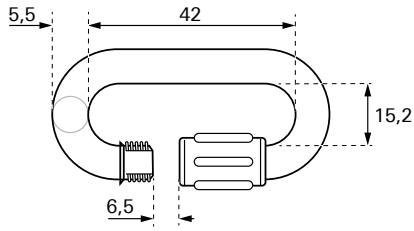

Description/*Description/Descripción*
Corps polypropylene. Diamètre 6mm.
Polypropylene body. Diameter 6mm.
Cuerpo de polipropileno. Diámetro 6mm.

Rouge/Blanc / *Red/White* / Rojo/Blanco
Utilisation/*Use/Utilización*
Signalisation, balisage, délimitation.
signage, marking. / Señalización, delimitación.

Designation	Boite	Colis.	Prix	Sachet	Colis.	Prix	Brochable France	Euro 1	Euro 2	Euro 3	Euro 4	Colis.	Prix
LOT de 2 maillons rapides Ø 6mm, rouge/blanc	-	-	-	-	-	-	00990661	-	-	-	-	1	-

NS Non stocké/Non-stored/Producto no estocado - ⦿ Sur stock Europe Zone 1 et Zone 2, nous consulter pour délai d'approvisionnement - E Epuisement/Stock depletion/Agotamiento del stock

RESIST

NOUVEAU



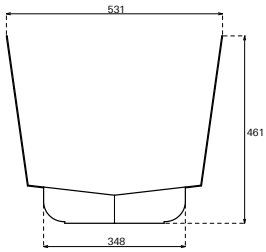

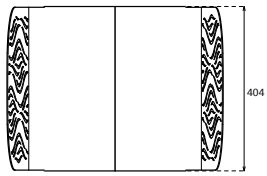

GARANTIE 10 ANS



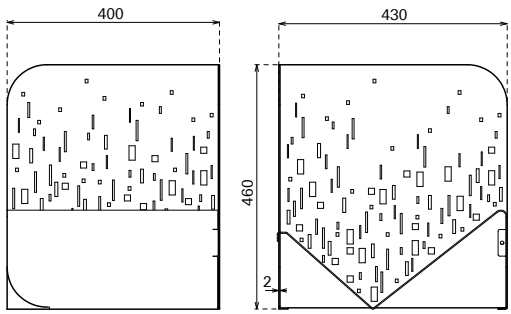



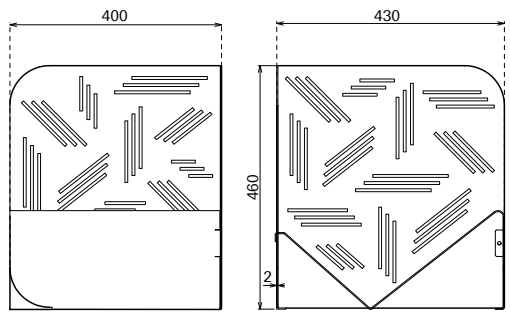

Description/*Description/Descripción*
Porte bûche acier. A assembler (Fixations fournies).
Steel wood log stocker. To assemble (fixing screws included).
Porta troncos de acero. Para montar (fijaciones suministradas).

Finition/*Finish/Acabado*
Epoxy Noir
Black Epoxy
Epoxi Negro

Designation	Boite	Colis.	Prix	Sachet	Colis.	Prix	Brochable France	Brochable Euro 1	Brochable Euro 2	Brochable Euro 3	Brochable Euro 4	Colis.	Prix
RANGE bûches Serena - 400x525mm	00060180	1	-	-	-	-	-	-	-	-	-	-	-
RANGE bûches Bristol - 433x500mm	00060181	1	-	-	-	-	-	-	-	-	-	-	-
RANGE bûches Pattern - 433x500mm	00060182	1	-	-	-	-	-	-	-	-	-	-	-

NS Non stocké/Non-stored/Producto no estocado - ● Sur stock Europe Zone 1 et Zone 2, nous consulter pour délai d'approvisionnement - E Epuisement/Stock depletion/Agotamiento del stock

Verrous

PORTE D'ENTRÉE  374

PORTE D'ENTRÉE VITRÉE  407

PORTE INTÉRIEURE  433

PORTE DE SALLE DE BAINS  437

PORTE DE CAVE  440

PORTE DE GARAGE  442

PORTAIL 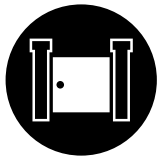 445

MEUBLES  452

FENÊTRE  464

ACCESSOIRES 473

ACCESSOIRES - SUPPLÉMENTS 478

Sommaire détaillé par produit
page suivante

Verrous

PORTE D'ENTRÉE

Verrou à capot 374
Etendard 375
Concorde 376
Corvette 377
2310 378
Design 379
Universel 380
Universel à languette 381
Verrou multipoints Mirage 6 383
Adriatic 2 385
Trafic 6 386
Universel 387
Universel à languette 388
Apache 390
Rafale 391
Transit 2 393
Capital 395
La clé unique 396
Surveyor 398
Atlantic M 399
Fédéral 400
Plaisance 401
Mirage 402
Inox 403
Cobra 404
Verrou de haute sûreté Transit 2 A2P* 405
Verrou de haute sûreté Adriatic A2P* 406

PORTE D'ENTRÉE VITRÉE

Etendard 407
Concorde 408
Corvette 409
Design 410
Universel 411
Universel à languette 412
Verrou multipoints Mirage 6 414
Trafic 6 416
Adriatic 2 417
Universel 418
Universel à languette 419
Apache 420
Rafale 421
Transit 2 423
Capital 425
Surveyor 426
Atlantic m 427
Fédéral 428
Cobra 429
Verrou de haute sûreté Transit 2 A2P* 430
Verrou de haute sûreté Adriatic A2P* 431
Mirage 432

PORTE INTÉRIEURE

Concorde 433
Trident 433
Vspm 434
Alouette 434
Trident 435
Corvette 435
Apache 436
Capital 436

PORTE DE SALLE DE BAINS

Automatique WC 437
Alouette WC 437
Automatique WC 438

PORTE DE CAVE

Etendard 440
Corvette 440
Capital 441
Apache 441

PORTE DE GARAGE

Corvette 442
Apache 443
Capital 444

PORTAIL

Verrou transversal 445
Pêne rond 446
à porte cadenas 447
Verrou à ressort 448
Cadenassable 448
Verrou porte cadenas 449
Coulissant cadenassable 451
Targette à combinaison 451

MEUBLES

Pêne rond 452
Pêne plat 453
Pêne rond 453
Verrou automatique pêne plat 454
Verrou automatique Alouette 455
Pêne rond laiton 456
Pêne plat 457
Pêne rond 458
Pêne plat 460
Louis XVI 461
Rustique 461
Pêne rond inox 462
Pêne plat inox 462
Verrou automatique pêne plat 463

FENÊTRE

A larder 464
Loqueteau 465
A clé universelle 466
Loqueteau à clé 467
A cylindre 468
Verrou à clé 470
Pour baie coulissante 471

ACCESSOIRES

Gâche 473
Gâche renforcée 474
Plaque de renfort 475
Entrée / Rosace 476
Lubrifiant 477

ACCESSOIRES - SUPPLÉMENTS

Accessoires/ suppléments pour verrous 478

Verrou de sûreté / A CAPOT

ECO

2 NIVEAU DE SÉCURITÉ

GARANTIE 5 ANS

X 4



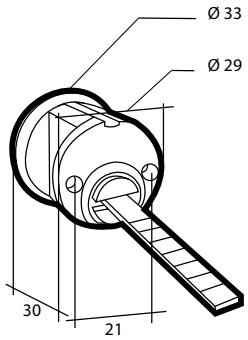

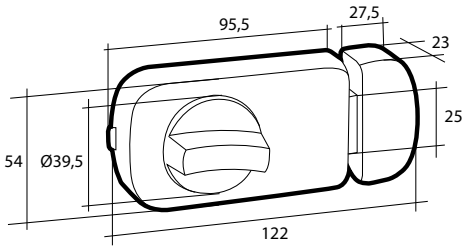

Description/*Description/Descripción*
Verrou applique 1 point avec cylindre à languette recoupable. Livré avec gâches à encastrer / appliquer et câles pour porte à recouvrement. 4 clés réversibles.
1-point surface lock with cylinder with adjustable tab. Delivered with strikes to to countersunk / applied and stops for cover door. 4 reversible keys.
Pestillo aplique 1 punto con cilindro lengüeta recortable. Se entrega con gachetas encastrables / en plastrón y calces para puerta con recubrimiento. 4 llaves reversibles.

Finition/*Finish/Acabado*
Gris
Brushed stainless steel
Acero inoxidable

Utilisation/*Use/Utilización*
Porte d'entrée
Entrance door
Puerta de entrada

Designation	Boite	Colis.	Prix	Sachet	Colis.	Prix	Brochable France	Euro 1	Euro 2	Euro 3	Euro 4	Colis.	Prix
VERROU A CAPOT	00000959	10	-	-	-	-	00200959 [E]	00293800 [E] [NS] [●]	00292800 [E] [NS] [●]	00294800 [●]	-	10	-

[NS] Non stocké/Non-stored/Producto no estocado - [●] Sur stock Europe Zone 1 et Zone 2, nous consulter pour délai d'approvisionnement - [E] Epuisement/Stock depletion/Agotamiento del stock

Verrou de sûreté / ETENDARD

ECO

NIVEAU DE SÉCURITÉ 3

GARANTIE 2 ANS

X 3



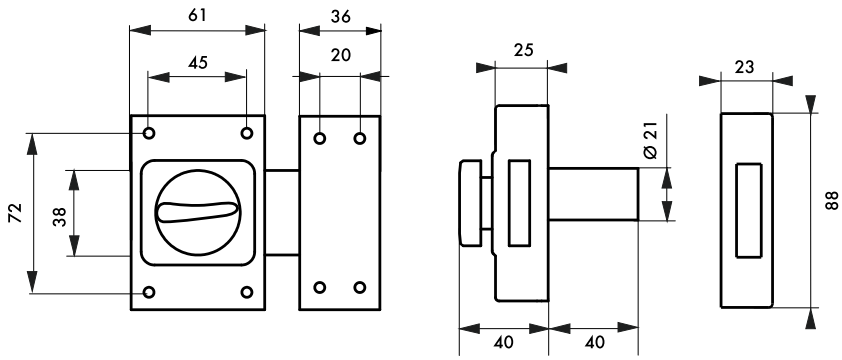

Description/*Description/Descripción*
Coffre acier cambré. Gâche acier cambré. Pêne acier chromé. Bouton ABS chromé. Cylindre laiton à 4 goupilles. Entrée acier zingué. 3 clés en acier nickelé.
Cambered steel case. Cambered steel striker. Chrome plated steel bolt. Chrome plated ABS knob. 4 pin brass cylinder. Zinc steel key hole plate. 3 nickel plated steel keys.
Caja de acero curvado. Cerradero de acero curvado. Pestillo de acero cromado. Botón de ABS cromado. Cilindro de latón con 4 pasadores. Entrada de acero cincado. 3 llaves de acero niquelado.

Finition/*Finish/Acabado*
Epoxy bronze
Bronze epoxy
Epoxi bronce

Version/*Option/Versión*
Double cylindre. Sans bouton.
Double cylinder. Without knob
Doble cilindro. Sin botón

Utilisation/*Use/Utilización*
Porte d'entrée
Entrance door
Puerta de entrada

Designation	Boite	Colis.	Prix	Sachet	Colis.	Prix	Brochable France	Brochable Euro 1	Brochable Euro 2	Brochable Euro 3	Brochable Euro 4	Colis.	Prix
ETENDARD à bouton et cylindre 40 mm 3 clés	00001030	1	-	00901012	5	-	00301030	00293184 NS ●	00292184	00294184 ●	-	5	-
Paire ETENDARD à bton et cyl. 40 mm 6 clés	-	-	-	-	-	-	00491012 E	-	-	-	-	5	-
Tarif conditionnement non décolisable													
ETENDARD à bton et cyl. Ø 21 x 40 mm 3 clés en boîte 001030	00051012	30	-	-	-	-	-	-	-	-	-	-	-

NS Non stocké/Non-stored/Producto no estocado - ● Sur stock Europe Zone 1 et Zone 2, nous consulter pour délai d'approvisionnement - E Epuisement/Stock depletion/Agotamiento del stock

Verrou de sûreté / CONCORDE

ECO

NIVEAU DE SÉCURITÉ 4

GARANTIE 2 ANS

X 3



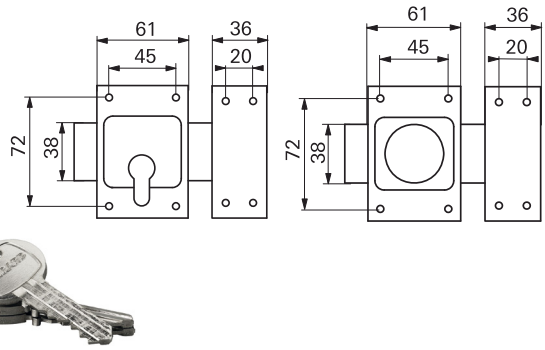



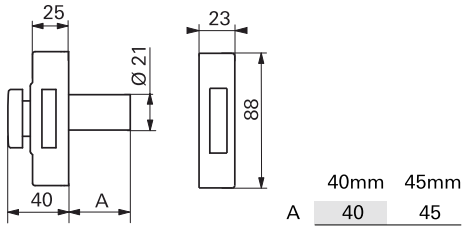

Description/*Description/Descripción*
Coffre acier cambré. Gâche acier cambré. Pêne acier nickelé. Bouton ABS chromé. Cylindre laiton à 5 goupilles. Entrée laiton. 3 clés en acier nickelé.
Cambered steel case. Cambered steel striker. Nickel plated steel bolt. Chrome plated ABS knob. 5 pin brass cylinder. Brass key hole plate. 3 nickel plated steel keys.
Caja de acero curvado. Cerradero de acero curvado. Pestillo de acero niquelado. Botón de ABS cromado. Cilindro de latón con 5 pasadores. Entrada de latón. 3 llaves de acero niquelado

Finition/*Finish/Acabado*
Epoxy bronze
Bronze epoxy
Epoxi bronce

Version/*Option/Versión*
Double cylindre. Sans cylindre à bouton. Boitier avec pêne alliage nickelé. pour cylindre profilé.
Double cylinder. Without cylinder with knob. For profile cylinder.
Doble cilindro. Sin cilindro de botón. Caja para cilindro perfilado.

Utilisation/*Use/Utilización*
Porte d'entrée
Entrance door
Puerta de entrada

Designation	Boite	Colis.	Prix	Sachet	Colis.	Prix	Brochable					Colis.	Prix
							France	Euro 1	Euro 2	Euro 3	Euro 4		
CONCORDE à bouton et cylindre 40 mm 3 clés	00001010	1	-	-	-	-	00301010 E	-	-	-	-	5	-
CONCORDE à bouton et cylindre 45 mm 3 clés	00011010	1	-	-	-	-	00311010	-	-	-	-	5	-
Boitier CONCORDE pour cylindre profilé	00001910	1	-	-	-	-	00301910 E	-	-	-	-	5	-

NS Non stocké/Non-stored/Producto no estocado - ● Sur stock Europe Zone 1 et Zone 2, nous consulter pour délai d'approvisionnement - E Epuisement/Stock depletion/Agotamiento del stock

Verrou de sûreté / CORVETTE

PROTECT

NIVEAU DE SÉCURITÉ 6

GARANTIE 5 ANS



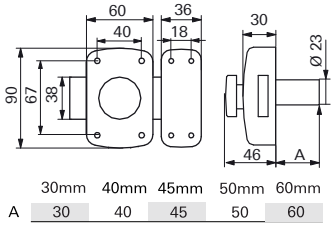

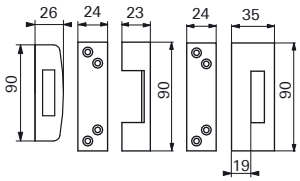

Description/*Description/Descripción*

Coffre et gâche acier embouti. Pêne acier nickelé. Bouton ABS chromé. Cylindre laiton à 5 goupilles. Entrée laiton. 3 clés en acier nickelé.

Pressed steel case. Pressed steel striker. Nickel plated steel bolt. Chrome plated ABS knob. 5 pin brass cylinder. Brass key hole plate. 3 nickel plated steel keys.

Caja de acero embutido. Cerradero de acero embutido. Pestillo de acero niquelado. Botón de ABS cromado. Cilindro de latón con 5 pasadores. Entrada latón. 3 llaves de acero niquelado.

Finition/*Finish/Acabado*

Epoxy bronze, blanc, noir, chromé

Bronze, white, black epoxy, Chrome plated

Epoxi bronce, blanco, negro, Cromado

Version/*Option/Versión*

A double cylindre. Sans cylindre à bouton. Sans bouton. Avec pêne 160 mm cylindre 30 mm pour porte de garage.

Double cylinder. Without cylinder with knob. Without knob. With 160 mm bolt and 30 mm length. cylinder for garage door.

Doble cilindro. Sin cilindro de botón, sin botón. Patilla de retención. Con pestillo 160 mm cilindro 30 mm para puerta de garaje.

X 3

Utilisation/*Use/Utilización*

Porte d'entrée

Entrance door

Puerta de entrada

							Brochable						
Designation	**Boite**	**Colis.**	**Prix**	**Sachet**	**Colis.**	**Prix**	**France**	**Euro 1**	**Euro 2**	**Euro 3**	**Euro 4**	**Colis.**	**Prix**
CORVETTE à bton et cyl. 30 mm époxy bronze 3 clés	00003914	1	-	00903914	5	-	00303014	-	-	-	-	5	-
CORVETTE à bton et cyl. 40 mm époxy bronze 3 clés	00003010	1	-	00903010	5	-	00303010	-	-	-	-	5	-
CORVETTE à bton et cyl. 45 mm époxy bronze 3 clés	00013010	1	-	00913010	5	-	00313010	-	-	-	-	5	-
CORVETTE à bton et cyl. 50 mm époxy bronze 3 clés	00023010	1	-	00923010	5	-	00323010	-	-	-	-	5	-
CORVETTE à bton et cyl. 60 mm époxy bronze 3 clés	00043010	1	-	00943010	5	-	00343010	-	-	-	-	5	-
CORVETTE à bton et cyl. 45 mm époxy noir 3 clés	00012012 NS	1	-	00912012	5	-	00312012 E	-	-	-	-	5	-
CORVETTE à bton et cyl. 45 mm époxy blanc 3 clés	00012013	1	-	00912013	5	-	00312013 E	-	-	-	-	5	-
CORVETTE à bton et cyl. 45 mm chromé 3 clés	00003011	1	-	-	-	-	00303011 E	-	-	-	-	5	-
CORVETTE 45 mm pour porte à recouvrement 3 clés	00012014 NS	1	-	-	-	-	00312014	-	-	-	-	5	-
CORVETTE 45 mm pour huisserie métal 3 clés	00012015 NS	1	-	-	-	-	00312015	-	-	-	-	5	-
CORVETTE à système d'entrebaillage droite 45 mm 3 clés	-	-	-	-	-	-	00302110 E	-	-	-	-	5	-
CORVETTE à système d'entrebaillage gauche 45 mm 3 clés	-	-	-	-	-	-	00302210	-	-	-	-	5	-
Conditionnement en boîte fourreau													
CORVETTE à bton et cyl. 35 mm époxy bronze 3 clés	00803016	1	-	-	-	-	-	-	-	-	-	-	-
CORVETTE à bton et cyl. 40 mm époxy bronze 3 clés	00803011	1	-	-	-	-	-	-	-	-	-	-	-
CORVETTE à bton et cyl. 45 mm époxy bronze 3 clés	00813010	1	-	-	-	-	-	-	-	-	-	-	-
Paire CORVETTE à bton et cyl. 45 mm époxy bronze 6 clés	00813011	1	-	-	-	-	-	-	-	-	-	-	-

NS Non stocké/Non-stored/Producto no estocado - ● Sur stock Europe Zone 1 et Zone 2, nous consulter pour délai d'approvisionnement - E Epuisement/Stock depletion/Agotamiento del stock

Verrou de sûreté / 2310

PROTECT

NIVEAU DE SÉCURITÉ 6

GARANTIE 5 ANS

X 3



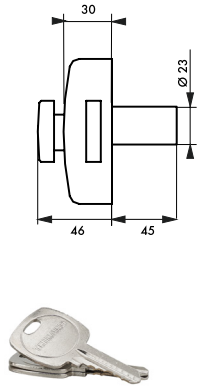



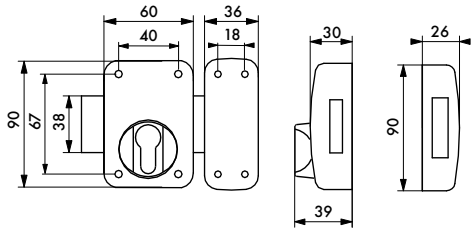

Description/*Description/Descripción*
Coffre en acier embouti. Gâche en acier embouti. Pêne acier chromé. Bouton ABS chromé. Cylindre laiton à 5 goupilles. Entrée laiton. 3 clés acier.
Pressed steel lock case. Pressed steel strike plate. Chrome-plated steel lock bolt. Chrome plated ABS knob. 5-pin brass cylinder. Brass key hole plate. 3 steel keys.
Caja de acero embutido. Gacheta de acero embutido. Pestillo de acero cromado. Botón ABS cromado. Cilindro de latón de 5 pasadores. Entrada de latón. 3 llaves de acero.

Finition/*Finish/Acabado*
Epoxy bronze / *Bronze epoxy* / Epoxi bronce
Version/*Option/Versión*
Boîtier pour cylindre profilé
For profile cylinder
Caja para cilindro perfilado
Utilisation/*Use/Utilización*
Porte d'entrée / *Entrance door* / Puerta de entrada

Designation	Boite	Colis.	Prix	Sachet	Colis.	Prix	Brochable France	Brochable Euro 1	Brochable Euro 2	Brochable Euro 3	Brochable Euro 4	Colis.	Prix
2310 à bouton et cylindre 45mm 3 clés	-	-	-	00902310	5	-	00302030	00293185 NS ●	00292185	00294185 ●	-	5	-
Paire de verrous 2310 à bouton et cylindre 45 mm 6 clés	-	-	-	-	-	-	00402310	-	-	00494591 ●	-	5	-
Boîtier 2310 pour cylindre profilé	-	-	-	-	-	-	00202039 E	-	-	00294590 ●	-	5	-
Tarif conditionnement non décolisable													
2310 à bouton et cylindre Ø 23 x 45 mm 3 clés en boîte 002030	00052310	30	-	-	-	-	-	-	-	-	-	-	-
Boitier 2310 pour cylindre profilé en boîte 002039	00032039	30	-	-	-	-	-	-	-	-	-	-	-

NS Non stocké/Non-stored/Producto no estocado - ● Sur stock Europe Zone 1 et Zone 2, nous consulter pour délai d'approvisionnement - E Epuisement/Stock depletion/Agotamiento del stock

Verrou de sûreté / DESIGN

PROTECT

NIVEAU DE SÉCURITÉ 6

GARANTIE 5 ANS

X 3

MODÈLE DÉPOSÉ PROTÉGÉ





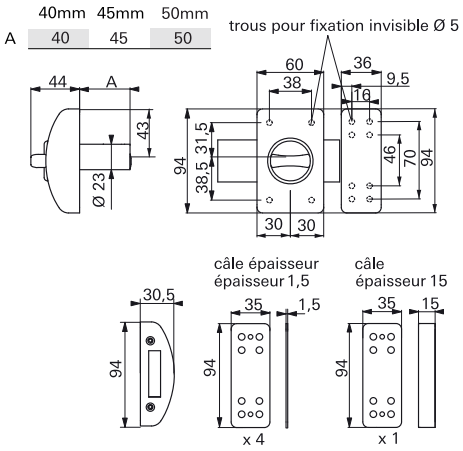

Description/*Description/Descripción*

Capot de coffre acier embouti. Capot de gâche acier embouti. Support de gâche et de coffre acier zingué. Pêne acier chromé. Bouton ABS chromé. Cylindre laiton à 5 goupilles. Protection contre l'arrachement du cylindre par pilier et cavalier. 3 clés en acier nickelé. Fourni avec 5 câles de gâche pour porte à recouvrement.

Pressed steel lock case. Pressed steel strike plate. Zinc plated arched steel lock case and strike plate amount. Chrome plated finish steel lock bolt. Chrome plated ABS knob. 5 pin brass cylinder. Cylinder protected against pull out through pillar and staple. 3 nickel plated steel keys. Wedge for covering door frame.

Caja de acero embutido. Cerradero de acero embutido. Soporte de caja y gacheta de acero arqueada cincada. Pestillo de acero cromado. Boton de ABS cromada. Cilindro de laton de 5 pasadores. Proteccion contra el desgarramiento del cilindro por pilar y puente. 3 llaves de acero niquelado. Calce para puerta que recubre el marco.

Finition/*Finish/Acabado*

Epoxy bronze, argent, blanc, noir

Bronze, silver, white and black epoxy

Epoxi bronce, plata, blanco y negro

Utilisation/*Use/Utilización*

Porte d'entrée / *Entrance door /* Puerta de entrada

Designation	Boite	Colis.	Prix	Sachet	Colis.	Prix	Brochable France	Euro 1	Euro 2	Euro 3	Euro 4	Colis.	Prix
DESIGN 5 goup. 40 mm bronze 3 clés	00071505	1	-	-	-	-	00371505 E	-	-	-	-	5	-
DESIGN 5 goup. 40 mm argent 3 clés	00071506	1	-	-	-	-	00371506 E	-	-	-	-	5	-
DESIGN 5 goup. 40 mm blanc 3 clés	00071507	1	-	-	-	-	00371507 E	-	-	-	-	5	-
DESIGN 5 goup. 40 mm noir 3 clés	00071508	1	-	-	-	-	00371508 E	-	-	-	-	5	-
DESIGN 5 goup. 45 mm bronze 3 clés	00071515	1	-	-	-	-	00371515 E	00293605 E NS ●	-	00294605 ●	-	5	-
DESIGN 5 goup. 45 mm argent 3 clés	00071516	1	-	-	-	-	00371516 E	00293606 E NS ●	-	00294606 ●	-	5	-
DESIGN 5 goup. 45 mm blanc 3 clés	00071517	1	-	-	-	-	00371517 E	00293607 E NS ●	-	00294607 ●	-	5	-
DESIGN 5 goup. 45 mm noir 3 clés	00071518	1	-	-	-	-	00371518 E	00293608 E NS ●	-	00294608 ●	-	5	-
DESIGN 5 goup. 50 mm bronze 3 clés	00071525	1	-	-	-	-	00371525 E	00293609 E NS ●	-	-	-	5	-
DESIGN 5 goup. 50 mm argent 3 clés	00071526	1	-	-	-	-	00371526 E	-	-	-	-	5	-
DESIGN 5 goup. 50 mm blanc 3 clés	00071527	1	-	-	-	-	00371527 E	-	-	-	-	5	-
DESIGN 5 goup. 50 mm noir 3 clés	00071528	1	-	-	-	-	00371528 E	-	-	-	-	5	-

NS Non stocké/Non-stored/Producto no estocado - ● Sur stock Europe Zone 1 et Zone 2, nous consulter pour délai d'approvisionnement - E Epuisement/Stock depletion/Agotamiento del stock

Verrou de sûreté / UNIVERSEL

PROTECT

NIVEAU DE SÉCURITÉ 6

MODÈLE BREVETÉ PROTÉGÉ

GARANTIE 5 ANS

X 3





Pose facile et rapide dans les trous existants à l'aide d'un seul tournevis

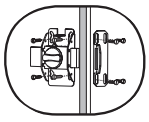



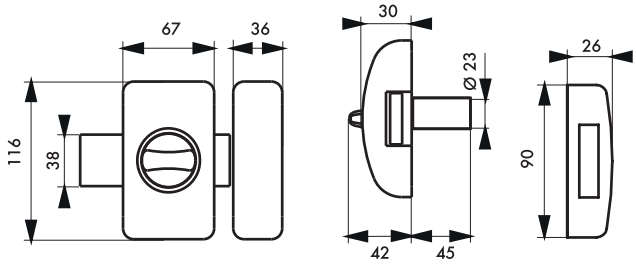

Description/*Description/Descripción*

Supports de coffre et gâche en acier cambré zingué. Capots de coffre et gâche en alliage. Pêne acier chromé satin. Bouton à barrette ABS chromé satin. Cylindre laiton 5 goupilles. Protection contre l'arrachement. du cylindre par pilier et cavalier. Entrée laiton. 3 clés laiton nickelé. Possibilité : Clés même variure (sur demande).

Zinc plated arched steel lock case and strike plate mount. Alloy lock case and strike plate cover. Chrome-plated satin finish steel lock bolt. Chrome-plated satin finish ABS knob with small bars. 5 pin brass cylinder. Cylinder protected against pull out through pillar and staple. Brass backset. 3 nickel-plated brass keys. Finish

Soporte de caja y gacheta deacero. arqueada cincada. Capó de caja y gacheta de aleación. Pestillo de acero cromado satén. Botón con barra ABS cromada satén. Cilindro de latón de 5 pasadores Protección contra el desgarramiento del cilindro por pilar y puente. Entrada de latón. 3 llaves de latón niquelado.

Finition/*Finish/Acabado*

Epoxy bronze, argent, noir, blanc, anthracite.

Bronze, silver, black, and white epoxy

Epoxi bronce, plata, negro, blanco

Utilisation/*Use/Utilización*

Porte d'entrée / *Entrance door* / Puerta de entrada

Designation	Boite	Colis.	Prix	Sachet	Colis.	Prix	Brochable France	Euro 1	Euro 2	Euro 3	Euro 4	Colis.	Prix
UNIVERSEL 5 goup. 45 mm bronze 3 clés	00090545	1		-	-	-	00390545 E	-	-	-	-	2	
UNIVERSEL 5 goup. 45 mm argent 3 clés	00090546	1		-	-	-	00390546 E	-	-	-	-	2	
UNIVERSEL 5 goup. 45 mm blanc 3 clés	00090547	1		-	-	-	00390547 E	-	-	-	-	2	
UNIVERSEL 5 goup. 45 mm noir 3 clés	00090548	1		-	-	-	00390548 E	-	-	-	-	2	
Conditionnement en boîte fourreau													
UNIVERSEL 5 goup. 45 mm bronze 3 clés	00790545	1		-	-	-	-	-	-	-	-	-	-
UNIVERSEL 5 goup. 45 mm argent 3 clés	00790546	1		-	-	-	-	-	-	-	-	-	-
UNIVERSEL 5 goup. 45 mm blanc 3 clés	00790547	1		-	-	-	-	-	-	-	-	-	-
UNIVERSEL 5 goup. 45 mm anthracite 3 clés	00790548	1		-	-	-	-	-	-	-	-	-	-

NS Non stocké/Non-stored/Producto no estocado - ◉ Sur stock Europe Zone 1 et Zone 2, nous consulter pour délai d'approvisionnement - E Epuisement/Stock depletion/Agotamiento del stock

Verrou de sûreté / UNIVERSEL AJUSTABLE

PROTECT

NIVEAU DE SÉCURITÉ 6

MODÈLE BREVETÉ PROTÉGÉ

GARANTIE 5 ANS

X 3

Cylindre ajustable à languette de 35 à 80mm







Remplace les verrous existants, sans nouveau perçage



Un tournevis suffit !

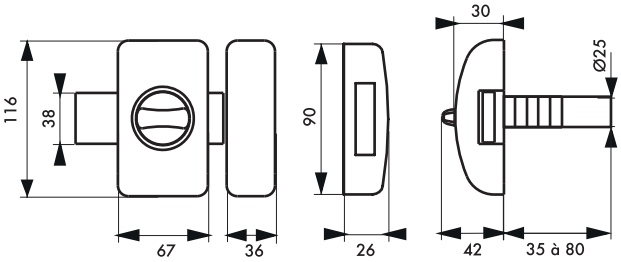

Description/*Description/Descripción*

Supports de coffre et gâche en acier cambré zingué. Capots de coffre et gâche en alliage. Pêne acier chromé satin. Bouton à barrette ABS chromé satin. Cylindre laiton à languette 5 goupilles. Entrée laiton. 3 clés laiton nickelé. Possibilité : Clés même variure (sur demande).

Zinc plated arched steel lock case and strike plate mount. Alloy lock case and strike plate cover. Chrome-plated satin finish steel lock bolt. Chrome-plated satin finish ABS knob with small bars. 5 pin brass cylinder. Brass backset. 3 nickel-plated brass keys.

Soporte de caja y gacheta deacero. arqueada cincada. Capó de caja y gacheta de aleación. Pestillo de acero cromado satén. Botón con barra ABS cromada satén. Cilindro de latón de 5 pasadores. Entrada de latón. 3 llaves de latón niquelado.

Finition/*Finish/Acabado*

Epoxy bronze, argent, noir, blanc

Bronze, silver, black, and white epoxy

Epoxi bronce, plata, negro, blanco

Utilisation/*Use/Utilización*

Porte d'entrée

Entrance door

Puerta de entrada

Designation	Boite	Colis.	Prix	Sachet	Colis.	Prix	Brochable France	Euro 1	Euro 2	Euro 3	Euro 4	Colis.	Prix
UNIVERSEL HG5 ajustable Ø 25 mm bronze 3 clés	00080470	1		-	-	-	00380470	-	-	-	-	2	
UNIVERSEL HG5 ajustable Ø 25 mm argent 3 clés	00080471	1		-	-	-	00380471 [E]	-	-	-	-	2	
UNIVERSEL HG5 ajustable Ø 25 mm blanc 3 clés	00080472	1		-	-	-	00380472 [E]	-	-	-	-	2	
UNIVERSEL HG5 ajustable Ø 25 mm noir 3 clés	00080473	1		-	-	-	00380473 [E]	-	-	-	-	2	6.40
Conditionnement en boîte fourreau													
UNIVERSEL HG5 ajustable Ø 25 mm Or 3 clés	00780470	1		-	-	-	-	-	-	-	-	-	-
UNIVERSEL HG5 ajustable Ø 25 mm blanc 3 clés	00780472	1		-	-	-	-	-	-	-	-	-	-
UNIVERSEL HG5 ajustable Ø 25 mm noir 3 clés	00780473	1		-	-	-	-	-	-	-	-	-	-

NS Non stocké/Non-stored/Producto no estocado - ● Sur stock Europe Zone 1 et Zone 2, nous consulter pour délai d'approvisionnement - E Epuisement/Stock depletion/Agotamiento del stock

Verrou de sûreté / UNIVERSEL AJUSTABLE

PROTECT

NIVEAU DE SÉCURITÉ 6

GARANTIE 5 ANS

MODÈLE BREVETÉ PROTÉGÉ

X 5

Cylindre ajustable à languette
de 35 à 80mm







Remplace les verrous existants, sans nouveau perçage



Un tournevis suffit !

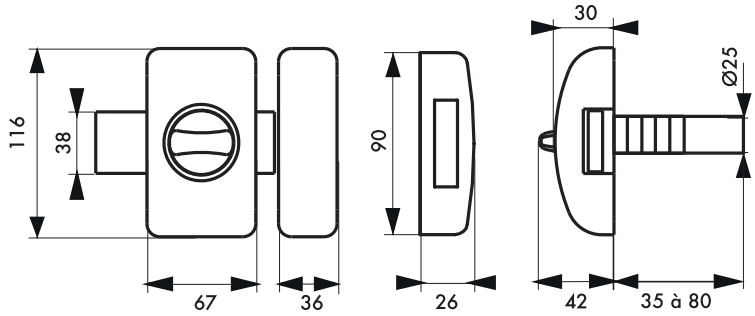

Description/*Description/Descripción*

Supports de coffre et gâche en acier cambré zingué. Capots de coffre et gâche en alliage. Pêne acier chromé satin. Bouton à barrette ABS chromé satin. Cylindre laiton à languette de 5 goupilles. Protection contre le perçage par première goupille en acier trempé. Billes anti-crochetage interne au cylindre interdisant toute reproduction hors usine. Entrée laiton. 5 clés laiton nickelé avec carte de propriété. Possibilité : Clés même variure (sur demande).
Zinc plated arched steel lock case and strike plate mount. Alloy lock case and strike plate cover. Chrome-plated satin finish steel lock bolt. Chrome-plated satin finish ABS knob with small bars. 5 pins brass cylinder. Protection against drilling through a first hardened steel pin. Balls anti-picking internal cylinder prohibiting any reproduction. Brass backset. 5 nickel-plated brass keys with personal security card.

Soporte de caja y gacheta deacero. arqueada cincada. Capó de caja y gacheta de aleación. Pestillo de acero cromado satén. Botón con barra ABS cromada satén. Cilindro de latón de 5 pistones. Protección contra la perforación por primer pasador de acero templado.Bolas anti-forzado internas al cilindro que prohiben cualquier reproduccion fuera de fabrica. Entrada de latón. 5 llaves de latón niquelado patentadas con titulo de propiedad.

Finition/*Finish/Acabado*

Epoxy bronze, argent, noir, blanc
Bronze, silver, black, and white epoxy
Epoxi bronce, plata, negro, blanco

Utilisation/*Use/Utilización*

Porte d'entrée
Entrance door
Puerta de entrada

Designation	Boite	Colis.	Prix	Sachet	Colis.	Prix	Brochable France	Euro 1	Euro 2	Euro 3	Euro 4	Colis.	Prix
UNIVERSEL HG5+ ajustable Ø 25 mm bronze 5 clés	00080480	1		-	-	-	00380480	-	-	-	-	2	
UNIVERSEL HG5+ ajustable Ø 25 mm argent 5 clés	00080481	1		-	-	-	00380481 E	-	-	-	-	2	
UNIVERSEL HG5+ ajustable Ø 25 mm blanc 5 clés	00080482	1		-	-	-	00380482 E	-	-	-	-	2	
UNIVERSEL HG5+ ajustable Ø 25 mm noir 5 clés	00080483	1		-	-	-	00380483 E	-	-	-	-	2	

NS Non stocké/Non-stored/Producto no estocado - ◉ Sur stock Europe Zone 1 et Zone 2, nous consulter pour délai d'approvisionnement - E Epuisement/Stock depletion/Agotamiento del stock

Verrou multipoints / MIRAGE 6

PROTECT

NIVEAU DE SÉCURITÉ 6

GARANTIE 10 ANS

X 3

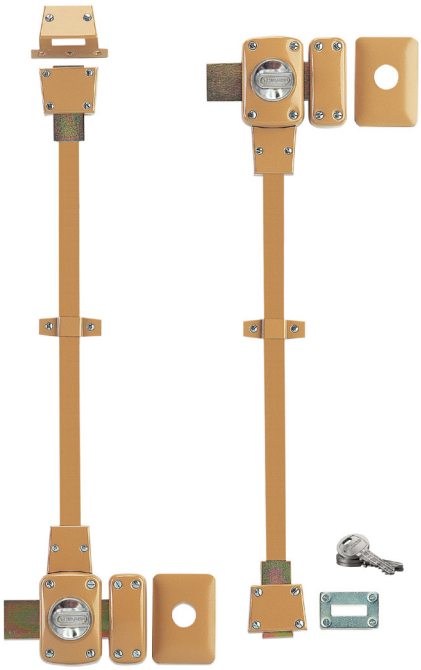

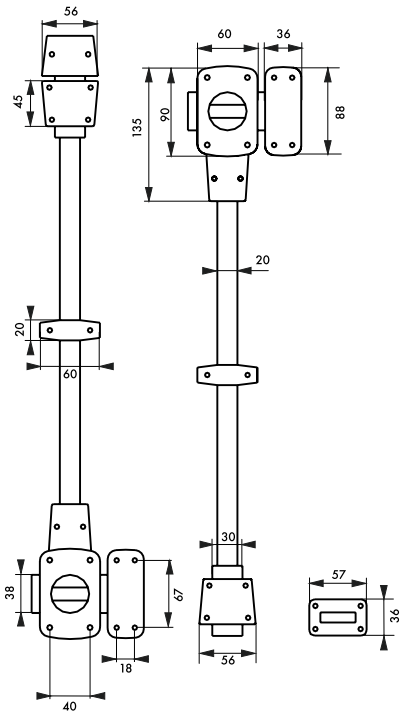

Description/*Description/Descripción*

Coffre acier embouti. Gâche acier embouti. Pênes acier chromé. Bouton à barette ABS chromé. Cylindre laiton à 5 goupilles 45 mm. Tringles en acier. 2 points 1x460 mm. 4 points 2x460 mm. 1 Plaque de renfort par verrou.3 clés en acier nickelé.

Pressed steel case and striker. Chrome plated steel bolts. Chrome plated ABS knob. 5 pin brass double cylinder 45 mm lenght. Aluminium rods. Strengthening plate. 3 nickel plated steel keys.

Caja de acero embutido. Cerradero de acero embutido. Pestillos de acero cromado. Botón con horquilla de ABS cromado. Doble cilindro de latón con 5 pasadores de 45 mm. Trancas de aluminio. Placa de refuerzo. 3 llaves de acero niquelado.

Finition/*Finish/Acabado*

Epoxy bronze

Bronze epoxy

Epoxi bronce

Version/*Option/Versión*

Double cylindre. Droite - Gauche - Haut et côté. Bas et côté. Paire de verrous haut et côté / bas et côté.

Double cylinder. Right hand. Left hand. Top and side bolting. Down and side bolting. Pair of bolts top and side / down and side bolting.

Doble cilindro. Derecha. Izquierda. Alto y lado. Bajo y lado. Par de cerrojos alto y lado / bajo y lado.

Utilisation/*Use/Utilización*

Porte d'entrée

Entrance door

Puerta de entrada

Designation	Boite	Colis.	Prix	Sachet	Colis.	Prix	Brochable					Colis.	Prix
							France	Euro 1	Euro 2	Euro 3	Euro 4		
Paire de verrous MIRAGE 6 bouton et cylindre 45 mm 4 points droite	00010110	1	-	-	-	-	-	-	-	-	-	-	-
MIRAGE 6 • 2 points à bouton et cyl. 45 mm haut et côté droite	00021110	1	-	-	-	-	-	-	-	-	-	-	-
MIRAGE 6 • 2 points à bouton et cyl. 45 mm haut et côté gauche	00021210	1	-	-	-	-	-	-	-	-	-	-	-
MIRAGE 6 • 2 points à bouton et cylindre 45 mm bas et côté droite	00022110	1	-	-	-	-	-	-	-	-	-	-	-
MIRAGE 6 • 2 points à bouton et cylindre 45 mm bas et côté gauche	00022210	1	-	-	-	-	-	-	-	-	-	-	-

NS Non stocké/Non-stored/Producto no estocado - ● Sur stock Europe Zone 1 et Zone 2, nous consulter pour délai d'approvisionnement - E Epuisement/Stock depletion/Agotamiento del stock

Verrou multipoints / MIRAGE 6

PROTECT

NIVEAU DE SÉCURITÉ 6

GARANTIE 10 ANS

X 3

Verrou multipoints complément idéal pour une serrure à encastrer ou applique 1 point.

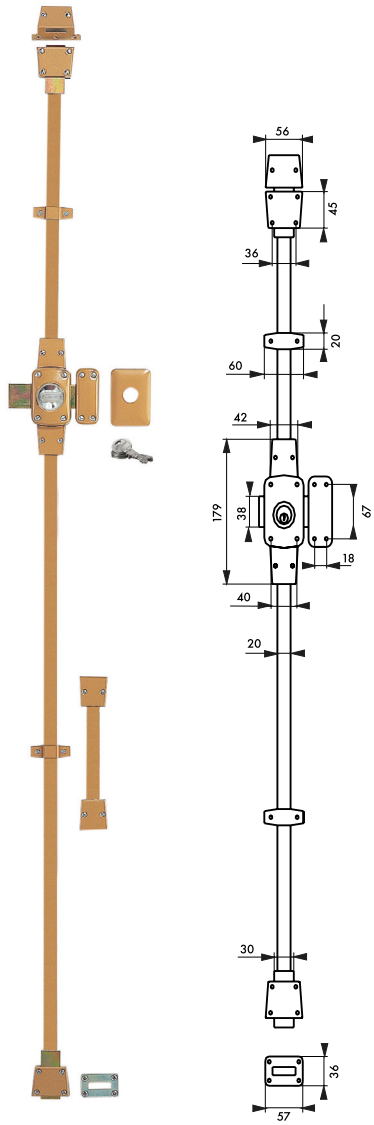

Description/*Description/Descripción*
Coffre acier embouti. Gâche acier embouti. Pênes acier zingué. Bouton à barrette ABS chromé. Cylindre laiton à 5 goupilles 45 mm. Tringles en acier 1x500 + 1x1500 mm. Plaque de renfort. Coulisseau de passage pour serrure horizontale. 3 clés en acier nickelé.
Pressed steel case and striker. d zinc plated plated steel bolts. Chrome plated ABS knob. 5 pin brass double cylinder 45 mm lenght. Aluminium rods. Strengthening plate. Mechanism to be used for horizontal lock. 3 nickel plated steel keys.
Caja de acero embutido. Cerradero de acero embutido. Pestiallos de cero cincado. Botón con horquilla de ABS cromado. Cilindro de latón con 5 pasadores 45 mm. Trancas de aluminio. Placa de refuerzo. Corredera de paso para cerradura horizontal. 3 llaves de acero niquelado.

Finition/*Finish/Acabado*
Epoxy bronze
Bronze epoxy
Epoxi bronce

Version/*Option/Versión*
Double cylindre. Droite - Gauche.
Double cylinder. Right hand. Left hand.
Doble cilindro. Derecha. Izquierda.

Utilisation/*Use/Utilización*
Porte d'entrée
Entrance door
Puerta de entrada

Designation	Boite	Colis.	Prix	Sachet	Colis.	Prix	Brochable France	Euro 1	Euro 2	Euro 3	Euro 4	Colis.	Prix
MIRAGE 6 bton et cyl. haut et bas droite 3 clés	00030110	1	-	-	-	-	-	-	-	-	-	-	-
MIRAGE 6 bton et cyl. haut et bas gauche 3 clés	00030210	1	-	-	-	-	-	-	-	-	-	-	-
Point supplémentaire pour verrou droit	00030001 NS	1	-	-	-	-	-	-	-	-	-	-	-
Point supplémentaire pour verrou gauche	00030011 NS	1	-	-	-	-	-	-	-	-	-	-	-
Tringle de 0,50 m	00030002	1	-	-	-	-	-	-	-	-	-	-	-
Tringle de 1,00 m	00030003	1	-	-	-	-	-	-	-	-	-	-	-
Tringle de 1,50 m	00030004	1	-	-	-	-	-	-	-	-	-	-	-

NS Non stocké/Non-stored/Producto no estocado - ◉ Sur stock Europe Zone 1 et Zone 2, nous consulter pour délai d'approvisionnement - E Epuisement/Stock depletion/Agotamiento del stock

Verrou de haute sûreté / ADRIATIC 2

PROTECT

NIVEAU DE SÉCURITÉ 7

MODÈLE BREVETÉ PROTÉGÉ

GARANTIE 10 ANS

Piston mobile de sécurité

X 4



Clés brevetées et protection contre le crochetage et le percage.





Foncet vissé démontable

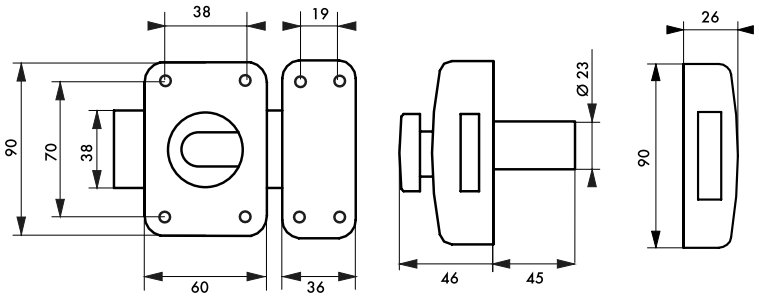

Description/*Description/Descripción*

Coffre en acier embouti. Gâche en acier embouti. Pêne acier chromé satin. Bouton ABS chromé satin. Cylindre laiton de 6 à 22 goupilles maillechort sur 5 rangées. Goupilles anti-crochetage. Protection contre le perçage par première goupille en acier trempé. Protection contre l'arrachement du. cylindre par pilier et cavalier. 4 clés laiton nickelé avec insert ABS, avec carte de propriété permettant la reproduction des clés exclusivement en usine. ‹ Pièce mobile anti-crochetage interne. au cylindre interdisant toute. reproduction hors usine.

Pressed steel lock case. Pressed steel strike plate. Satin chrome-plated finish steel lock bolt. Satin chrome-plated finish ABS knob. Brass cylinder with 6 to 22 nickel silver pins on 5 rows. Anti-picking pins. Protection against drilling through a first hardened steel pin. Cylinder protected against pull out through pillar and staple. 4 nickel-plated brass keys with ABS insert and property card allowing exclusive key reproduction in the factory. Anti-picking moving part inside cylinder that prohibit any reproduction off factory.

Caja de acero embutido. Gacheta de acero embutido. Pestillo de acero cromado satén. Botón ABS cromado satén. Cilindro de latón de 6 a 22 pasadores maillechort sobre 5 hileras. Pasadores anti-forzado. Protección contra la perforación por primer pasador de acero templado. Protección contra el desgarramiento del cilindro por pilar y puente. 4 llaves de latón niquelado con inserto ABS y tarjeta de propiedad que permite la reproducción. de las llaves exclusivamente en fábrica.

Finition/*Finish/Acabado*

Epoxy or

Gold epoxy

Epoxi dorado

Version/*Option/Versión*

Double cylindre

Double cylinder

Doble cilindro

Utilisation/*Use/Utilización*

Porte d'entrée

Entrance door

Puerta de entrada

Designation	Boite	Colis.	Prix	Sachet	Colis.	Prix	Brochable France	Euro 1	Euro 2	Euro 3	Euro 4	Colis.	Prix
ADRIATIC 2 à bouton et cyl. à goupilles 45 mm 4 clés	00090513	-	-	-	-	-	00390513 E	-	-	-	-	2	-

NS Non stocké/Non-stored/Producto no estocado - ● Sur stock Europe Zone 1 et Zone 2, nous consulter pour délai d'approvisionnement - E Epuisement/Stock depletion/Agotamiento del stock

Verrou de haute sûreté / TRAFIC 6

PROTECT

NIVEAU DE SÉCURITÉ 7

GARANTIE 10 ANS

MODÈLE DÉPOSÉ PROTÉGÉ

X 4







Foncet vissé démontable

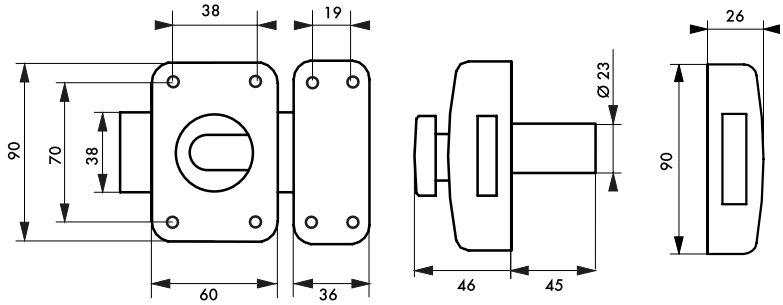

Description/*Description/Descripción*
Coffre en acier embouti. Gâche en acier embouti. Pêne acier chromé. Bouton ABS chromé. Cylindre laiton à 6 goupilles. Protection contre le perçage par première goupille en acier trempé. Goupilles anti-crochetage. Protection contre l'arrachement du cylindre par pilier et cavalier. 4 clés plates réversibles laiton nickelé avec carte de propriété.
Pressed steel lock case. Pressed steel strike plate. Chrome-plated steel lock bolt. Chrome-plated ABS knob. 6-pin brass cylinder. Protection against drilling by hardened steel pin. Anti-picking pins. Cylinder protected against pull out through pillar and staple. 4 nickel-plated brass reversible. cylinder keys with personal card.
Caja de acero embutido. Gacheta de acero embutido. Pestillo de acero cromado. Botón ABS cromado. Cilindro de latón de 6 pasadores. Protección contra el taladrado por el primer pasador de acero templado. Pasadores anti-forzado. Protección contra el desgarramiento del cilindro por pilar y puente. 4 llaves planas reversibles de latón. niquelado con tarjeta persona.

Finition/*Finish/Acabado*
Epoxy or
Gold epoxy
Epoxi dorado

Version/*Option/Versión*
Double cylindre
Double cylinder
Doble cilindro

Utilisation/*Use/Utilización*
Porte d'entrée
Entrance door
Puerta de entrada

Designation	Boite	Colis.	Prix	Sachet	Colis.	Prix	Brochable France	Euro 1	Euro 2	Euro 3	Euro 4	Colis.	Prix
TRAFIC 6 à bouton et cyl. à goupilles 45 mm 4 clés réversibles	00090502	1	-	00990502 E	10	-	00290502	-	-	-	-	2	-

NS Non stocké/Non-stored/Producto no estocado - ● Sur stock Europe Zone 1 et Zone 2, nous consulter pour délai d'approvisionnement - E Epuisement/Stock depletion/Agotamiento del stock

Verrou de haute sûreté / UNIVERSEL

PROTECT

NIVEAU DE SÉCURITÉ 7

GARANTIE 10 ANS

MODÈLE BREVETÉ PROTÉGÉ

X 4





Pose facile et rapide dans les trous existants à l'aide d'un seul tournevis

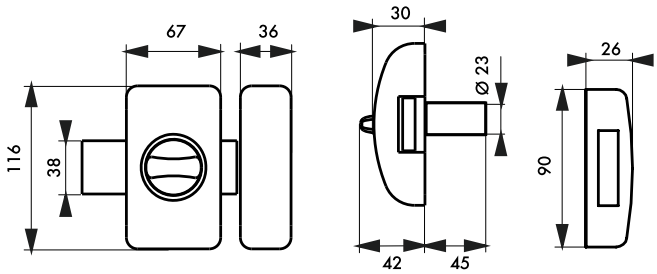

Description/*Description/Descripción*

Supports de coffre et gâche en acier cambré zingué. Capots de coffre et gâche en alliage. Pêne acier chromé satin. Bouton à barrette ABS chromé satin. Cylindre laiton 6 goupilles. Goupilles anti-crochetage. Protection contre le perçage par première goupille en acier trempé. Protection contre l'arrachement du cylindre par pilier et cavalier. Entrée laiton. 4 clés plates laiton nickelé réversibles avec carte de propriété.

Zinc plated arched steel lock case and strike plate mount. Alloy lock case and strike plate cover. Chrome-plated satin finish steel lock bolt. Chrome-plated satin finish ABS knob with small bars. Cylinder protected against pull out through pillar and staple. Brass backset. 6 pin brass cylinder. Anti-picking pins. Protection against drilling through a first hardened steel pin. 4 reversible nickel-plated brass cylinder keys with personal card.

Soporte de caja y gacheta deacero. arqueada cincada. Capó de caja y gacheta de aleación. Pestillo de acero cromado satén. Botón con barra ABS cromada satén. Protección contra el. desgarramiento del cilindro por pilar y puente. Entrada de latón. Cilindro de latón de 6 pasadores. Pasadores anti-forzado. Protección contra la perforación por primer pasador de acero templado. 4 llaves planas de latón niquelado reversibles con tarjeta personal.

Finition/*Finish/Acabado*

Epoxy bronze, argent, noir, blanc

Bronze, silver, black, and white epoxy

Epoxi bronce, plata, negro, blanco

Version/*Option/Versión*

Double cylindre

Double cylinder

Doble cilindro

Utilisation/*Use/Utilización*

Porte d'entrée

Entrance door

Puerta de entrada

							Brochable						
Designation	Boite	Colis.	Prix	Sachet	Colis.	Prix	France	Euro 1	Euro 2	Euro 3	Euro 4	Colis.	Prix
UNIVERSEL 6 goup. 45 mm bronze 4 clés réversibles	00081451	1	-	-	-	-	00380451	00393188 NS ●	00392188 NS ●	00394188 ●	-	2	-
UNIVERSEL 6 goup. 45 mm argent 4 clés réversibles	00080452	1	-	-	-	-	00380452	00393189 NS ●	-	00394189 ●	-	2	-
UNIVERSEL 6 goup.45 mm blanc 4 clés réversibles	00081453	1	-	-	-	-	00380453	00393190 NS ●	-	00394190 ●	-	2	-
UNIVERSEL 6 goup. 45 mm noir 4 clés réversibles	00080454	1	-	-	-	-	00380454 E	00393191 E NS ●	-	00394191 ●	-	2	-

NS Non stocké/Non-stored/Producto no estocado - ● Sur stock Europe Zone 1 et Zone 2, nous consulter pour délai d'approvisionnement - E Epuisement/Stock depletion/Agotamiento del stock

Verrou de sûreté / UNIVERSEL AJUSTABLE

PROTECT

NIVEAU DE SÉCURITÉ 7

GARANTIE 10 ANS

MODÈLE BREVETÉ PROTÉGÉ

X 5

Cylindre ajustable à languette
de 35 à 80mm







Remplace les verrous existants, sans nouveau perçage



Un tournevis suffit !

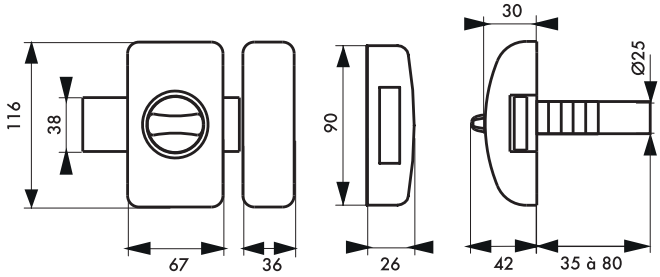

Description/*Description/Descripción*

Supports de coffre et gâche en acier cambré zingué. Capots de coffre et gâche en alliage. Pêne acier chromé satin. Bouton à barrette ABS chromé satin. Cylindre laiton à languette 8 goupilles. Protection contre le perçage par première goupille en acier trempé. Entrée laiton. 5 clés plates laiton nickelé réversibles avec carte de propriété.

Zinc plated arched steel lock case and strike plate mount. Alloy lock case and strike plate cover. Chrome-plated satin finish steel lock bolt. Chrome-plated satin finish ABS knob with small bars. . Brass backset. 8 pins brass cylinder. Anti-picking pins. Protection against drilling through a first hardened steel pin. 5 reversible nickel-plated brass cylinder keys with personal card.

Soporte de caja y gacheta deacero. arqueada cincada. Capó de caja y gacheta de aleación. Pestillo de acero cromado satén. Botón con barra ABS cromada satén. Protección contra el. desgarramiento del cilindro por pilar y puente. Entrada de latón. Cilindro de latón de 8 pasadores. Protección contra la perforación por primer pasador de acero templado. 5 llaves planas de latón niquelado reversibles con tarjeta personal.

Finition/*Finish/Acabado*

Epoxy bronze, argent, blanc, noir

Bronze, silver, white and black epoxy

Epoxi bronce, plata, blanco y negro

Utilisation/*Use/Utilización*

Porte d'entrée

Entrance door

Puerta de entrada

Designation	Boite	Colis.	Prix	Sachet	Colis.	Prix	Brochable France	Euro 1	Euro 2	Euro 3	Euro 4	Colis.	Prix
UNIVERSEL TRANSIT 2 ajustable Ø 25 mm bronze 5 clés réversibles	00080440	1		-	-	-	00380440	-	-	-	-	2	
UNIVERSEL TRANSIT 2 ajustable Ø 25 mm argent 5 clés réversibles	00080441	1		-	-	-	00380441 [E]	-	-	-	-	2	
UNIVERSEL TRANSIT 2 ajustable Ø 25 mm blanc 5 clés réversibles	00080422	1		-	-	-	00380442 [E]	-	-	-	-	2	
UNIVERSEL TRANSIT 2 ajustable Ø 25 mm noir 5 clés réversibles	00080443	1		-	-	-	00380443 [E]	-	-	-	-	2	

NS Non stocké/Non-stored/Producto no estocado - ● Sur stock Europe Zone 1 et Zone 2, nous consulter pour délai d'approvisionnement - E Epuisement/Stock depletion/Agotamiento del stock

Verrou de sûreté / APACHE

RESIST

NIVEAU DE SÉCURITÉ 8

GARANTIE 5 ANS

X 3



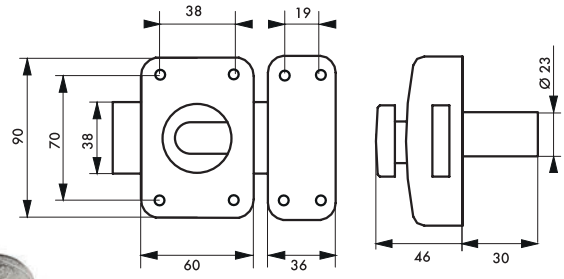





N NOUVELLE VERSION







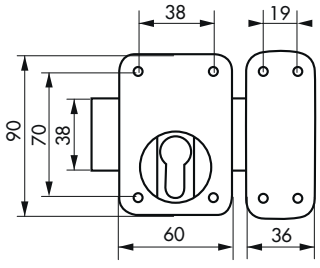

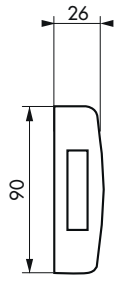

Description/*Description/Descripción*
Coffre en acier embouti. Gâche en acier embouti. Pêne acier chromé. Bouton ABS mat. Cylindre laiton à 5 goupilles. Protection contre l'arrachement du cylindre par pilier et cavalier (sauf cylindre de 30 mm). Pêne interchangeable. Entrée laiton. 3 clés acier.
Pressed steel lock case. Pressed steel strike plate. Chrome-plated steel lock bolt. Dull ABS knob. 5-pin brass cylinder. Cylinder protected against pull out through pillar and staple (except cylinder 30 mm). Brass key hole plate. 3 steel keys.
Caja de acero embutido. Gacheta de acero embutido. Pestillo de acero cromado. Botón ABS mate. Cilindro de latón de 5 pasadores. Protección contra el desgarramiento del cilindro por pilar y caballete (excepto cilindro 30 mm). Entrada de latón. 3 llaves de acero.

Finition/*Finish/Acabado*
Epoxy or, blanc, noir, anthracite.
Gold epoxy, white, black.
Epoxi dorado, blanco, negro.

Version/*Option/Versión*
Double cylindre. Avec pêne 160 mm Cylindre 30 mm pour porte de garage. Sans cylindre extérieur. Pour cylindre profilé. Pêne 140 mm pour porte à recouvrement
Double cylinder. With 160 mm bolt and 30 mm length cylinder for garage door.Without outside cylinder. Bolt 140 mm for covering door frame.
Doble cilindro. Con pestillo 160 mm cilindro 30 mm para puerta de garaje. Sin cilindro exterior. Pestillo 140 mm para puerta que recubre el marco.

Utilisation/*Use/Utilización*
Porte d'entrée
Entrance door
Puerta de entrada

NS Non stocké/Non-stored/Producto no estocado - ● Sur stock Europe Zone 1 et Zone 2, nous consulter pour délai d'approvisionnement - E Epuisement/Stock depletion/Agotamiento del stock

Designation	Boite	Colis.	Prix	Sachet	Colis.	Prix	Brochable France	Euro 1	Euro 2	Euro 3	Euro 4	Colis.	Prix
APACHE à bouton et cylindre 30 mm époxy or 3 clés	-	-	-	00990531	5	-	00290531	-	-	-	-	5	-
APACHE à bouton et cylindre 40 mm époxy or 3 clés	-	-	-	00990541	5	-	00290541	-	-	-	-	5	-
APACHE à bouton et cylindre 45 mm époxy or 3 clés	-	-	-	00990501	5	-	00290501	00293186 NS ●	-	00294186 ●	-	5	-
APACHE à bton et cylindre 45 mm blanc 3 clés	-	-	-	00990521	5	-	00290521	-	-	-	-	5	-
APACHE à bton et cylindre 45 mm noir 3 clés	-	-	-	00990511	5	-	00290511	-	-	-	-	5	-
APACHE à bton et cylindre 45 mm huisserie metallique 3 clés	-	-	-	-	-	-	00290581	-	-	-	-	5	-
APACHE à bouton et cylindre 45 mm gâche à encastrer 3 clés	-	-	-	-	-	-	00290591 E	-	-	-	-	5	-
APACHE à bton et cyl. 40 mm pêne 140mm pour porte à recouvrement	-	-	-	-	-	-	00490511 E	-	-	-	-	5	-
APACHE à bouton et cylindre 45 mm avec plaque de renfort	-	-	-	-	-	-	00390571	-	-	-	-	5	-
APACHE à bouton et cylindre 50 mm époxy or 3 clés	-	-	-	00990551	5	-	00290551	-	-	-	-	5	-
APACHE à bouton et cylindre 60 mm époxy or 3 clés	-	-	-	00990561	5	-	00290561	-	-	-	-	5	-
Boitier APACHE à cylindre profilé époxy blanc	-	-	-	00903912	5	-	00203912 E	-	-	-	-	5	-
Paire APACHE à bouton et cyl. 45 mm époxy or 6 clés	-	-	-	-	-	-	00490521 E	-	-	-	-	5	-
Conditionnement en boîte fourreau													
APACHE à bouton et cylindre 30 mm époxy or 3 clés	00790531	1	-	-	-	-	-	-	-	-	-	-	-
APACHE à bouton et cylindre 35 mm époxy or 3 clés	00790504	1	-	-	-	-	-	-	-	-	-	-	-
APACHE à bouton et cylindre 40 mm époxy or 3 clés	00790541	1	-	-	-	-	-	-	-	-	-	-	-
APACHE à bouton et cylindre 40 mm époxy blanc 3 clés	00790542	1	-	-	-	-	-	-	-	-	-	-	-
APACHE à bouton et cylindre 40 mm époxy anthracite 3 clés	00790543	1	-	-	-	-	-	-	-	-	-	-	-
APACHE à bouton et cylindre 45 mm époxy or 3 clés	00790501	1	-	-	-	-	-	-	-	-	-	-	-
APACHE à bouton et cylindre 45 mm époxy blanc 3 clés	00790505	1	-	-	-	-	-	-	-	-	-	-	-
APACHE à bouton et cylindre 45 mm époxy anthracite 3 clés	00790503	1	-	-	-	-	-	-	-	-	-	-	-
APACHE à bouton et cylindre 50 mm époxy or 3 clés	00790551	1	-	-	-	-	-	-	-	-	-	-	-
APACHE à bouton et cylindre 50 mm époxy blanc 3 clés	00790552	1	-	-	-	-	-	-	-	-	-	-	-
APACHE à bouton et cylindre 60 mm époxy or 3 clés	00790561	1	-	-	-	-	-	-	-	-	-	-	-
APACHE à bouton et cylindre 60 mm époxy blanc 3 clés	00790562	1	-	-	-	-	-	-	-	-	-	-	-
Paire APACHE à bouton et cyl. 45 mm époxy or 6 clés	00790510	1	-	-	-	-	-	-	-	-	-	-	-

NS Non stocké/Non-stored/Producto no estocado - ● Sur stock Europe Zone 1 et Zone 2, nous consulter pour délai d'approvisionnement - E Epuisement/Stock depletion/Agotamiento del stock

Verrou de sûreté / RAFALE

RESIST

NIVEAU DE SÉCURITÉ 8

GARANTIE 5 ANS

X 3

Verrou double fixation brevetée pour une protection contre larrachement





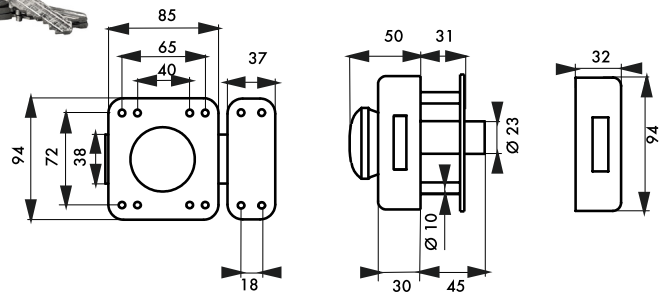



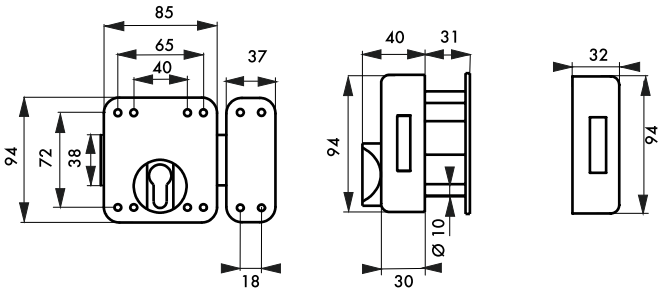

Description/*Description/Descripción*
Coffre acier embouti. Gâche acier embouti. Pêne acier nickelé. Bouton ABS nickelé mat. Mécanisme intérieur renforcé (brevet déposé). Double fixation sur coffre à 8 vis (brevet déposé). Plaque de renfort. Cylindre laiton à 5 goupilles. Entrée laiton. 3 clés en acier nickelé.
Pressed steel case and striker. Dull nickel plated ABS knob. Nickel plated steel bolt. Strong inner machenism (patent registered). Double fixing with 8 screws. on case (patent registered). Strengthening plate. 5 pin brass cylinder. Brass key hole plate. 3 nickel plated steel keys.
Caja de acero embutido. Cerradero de acero embutido. Pestillo de acero niquelado. Botón de ABS niquelado mate. Mecanismo interior reforzado(patente registrada). Doble fijación en caja con 8 tornillos (patente registrada). Placa de refuerzo.

Finition/*Finish/Acabado*
Epoxy bronze, blanc
Bronze or white epoxy
Epoxi bronce, blanco
Version/*Option/Versión*
A double cylindre
Double cylinder
Doble cilindro
Utilisation/*Use/Utilización*
Porte d'entrée
Entrance door
Puerta de entrada

Designation	Boite	Colis.	Prix	Sachet	Colis.	Prix	Brochable					Colis.	Prix
							France	Euro 1	Euro 2	Euro 3	Euro 4		
RAFALE à bouton et cylindre 45 mm époxy bronze 3 clés	00005010	1	-	-	-	-	-	-	-	-	-	-	-
Boitier RAFALE à cylindre profilé époxy bronze	00003039	1	-	-	-	-	-	-	-	-	-	-	-
Boitier RAFALE à cylindre profilé époxy blanc	00003038	1	-	-	-	-	-	-	-	-	-	-	-

NS Non stocké/Non-stored/Producto no estocado - ● Sur stock Europe Zone 1 et Zone 2, nous consulter pour délai d'approvisionnement - E Epuisement/Stock depletion/Agotamiento del stock

Verrou de haute sûreté / TRANSIT 2

RESIST

NIVEAU DE SÉCURITÉ 8

MODÈLE DÉPOSÉ PROTÉGÉ

GARANTIE 10 ANS

X 4







Foncet vissé démontable

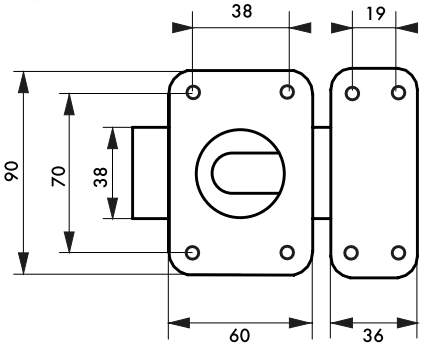

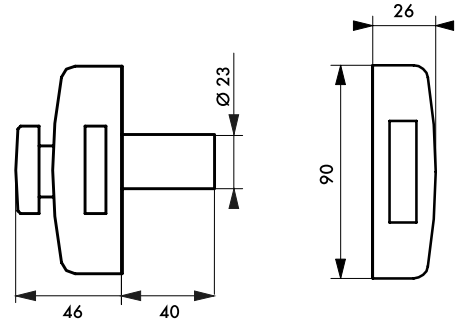

Description/*Description/Descripción*

Coffre en acier embouti. Gâche en acier embouti. Pêne acier chromé. Bouton ABS chromé. Cylindre à 8 goupilles maillechort. Protection contre le perçage par première goupille en acier trempé. Protection contre l'arrachement par pilier et cavalier. 4 clés plates laiton nickelé réversibles avec carte de propriété, permettant la reproduction des clés exclusivement en usine.

Pressed steel case and striker. Chrome plated steel bolt. Chrome plated ABS knob. 6 pin brass cylinder. Protection against drilling by hardened steel pin. Safety device against drawing the cylinder by rider and pillar. 4 nickel plated brass reversible keys with owner card allowing key duplication in factory.

Caja de acero embutido. Cerradero de acero embutido. Pestillo de acero cromado. Botón de ABS cromado. Cilindro de 6 pasadores de alpaca. Protección contra el taladrado por el primer pasador de acero templado. Protección contra el arrancamiento por pilar y puente. 4 llaves de latón niquelado reversibles con tarjeta de propiedad para la reproducción de las llaves en fábrica.

Finition/*Finish/Acabado*

Epoxy or

Gold epoxy

Epoxi dorado

Version/*Option/Versión*

Double cylindre

Double cylinder

Doble cilindro

Utilisation/*Use/Utilización*

Porte d'entrée / *Entrance door* / Puerta de entrada

Designation	Boite	Colis.	Prix	Sachet	Colis.	Prix	Brochable France	Brochable Euro 1	Brochable Euro 2	Brochable Euro 3	Brochable Euro 4	Colis.	Prix
TRANSIT 2 à bouton et cylindre 40 mm époxy or 4 clés réversibles	00007610	1	-	-	-	-	-	-	-	-	-	-	-
TRANSIT 2 à bouton et cylindre 45 mm époxy or 4 clés réversibles	00017610	1	-	00917610	10	-	00317610	-	-	-	-	2	-
TRANSIT 2 à bouton et cylindre 50 mm époxy or 4 clés réversibles	00027610	1	-	-	-	-	-	-	-	-	-	-	-
TRANSIT 2 à bouton et cylindre 60 mm époxy or 4 clés réversibles	00047610	1	-	-	-	-	-	-	-	-	-	-	-
TRANSIT 2 à bouton et cylindre 65 mm époxy or 4 clés réversibles	00057610	1	-	-	-	-	-	-	-	-	-	-	-
TRANSIT 2 à bouton et cylindre 70 mm époxy or 4 clés réversibles	00067610	1	-	-	-	-	-	-	-	-	-	-	-
TRANSIT 2 à bouton et cylindre 75 mm époxy or 4 clés réversibles	00077610	1	-	-	-	-	-	-	-	-	-	-	-
TRANSIT 2 à bouton et cylindre 80 mm époxy or 4 clés réversibles	00087610	1	-	-	-	-	-	-	-	-	-	-	-
TRANSIT 2 à bouton et cylindre 85 mm époxy or 4 clés réversibles	00097610 NS	1	-	-	-	-	-	-	-	-	-	-	-
TRANSIT 2 à bouton et cylindre 90 mm époxy or 4 clés réversibles	00117610 NS	1	-	-	-	-	-	-	-	-	-	-	-
TRANSIT 2 à bouton et cylindre 95 mm époxy or 4 clés réversibles	00127610 NS	1	-	-	-	-	-	-	-	-	-	-	-
TRANSIT 2 à bouton et cylindre 100 mm époxy or 4 clés réversibles	00137610 NS	1	-	-	-	-	-	-	-	-	-	-	-
Conditionnement en boîte fourreau													
TRANSIT 2 à bouton et cylindre 40 mm époxy or 4 clés réversibles	00707610	1	-	-	-	-	-	-	-	-	-	-	-
TRANSIT 2 à bouton et cylindre 40 mm époxy blanc 4 clés réversibles	00707611	1	-	-	-	-	-	-	-	-	-	-	-
TRANSIT 2 à bouton et cylindre 40 mm époxy anthracite 4 clés réversibles	00707612	1	-	-	-	-	-	-	-	-	-	-	-
TRANSIT 2 à bouton et cylindre 45 mm époxy or 4 clés réversibles	00717611	1	-	-	-	-	-	-	-	-	-	-	-
TRANSIT 2 à bouton et cylindre 45 mm époxy blanc 4 clés réversibles	00717612	1	-	-	-	-	-	-	-	-	-	-	-
TRANSIT 2 à bouton et cylindre 45 mm époxy anthracite 4 clés réversibles	00717613	1	-	-	-	-	-	-	-	-	-	-	-
TRANSIT 2 à bouton et cylindre 50 mm époxy or 4 clés réversibles	00727610	1	-	-	-	-	-	-	-	-	-	-	-
TRANSIT 2 à bouton et cylindre 50 mm époxy blanc 4 clés réversibles	00727611	1	-	-	-	-	-	-	-	-	-	-	-
TRANSIT 2 à bouton et cylindre 60 mm époxy blanc 4 clés réversibles	00727611	1	-	-	-	-	-	-	-	-	-	-	-

NS Non stocké/Non-stored/Producto no estocado - ● Sur stock Europe Zone 1 et Zone 2, nous consulter pour délai d'approvisionnement - E Epuisement/Stock depletion/Agotamiento del stock

Verrou de sûreté / CAPITAL

RESIST

NIVEAU DE SÉCURITÉ 9

GARANTIE 5 ANS

X 3







Foncet vissé
démontable

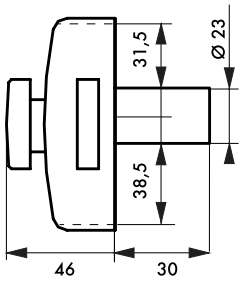

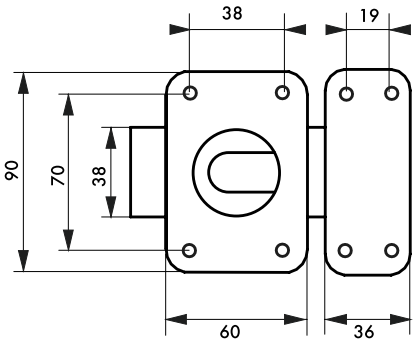

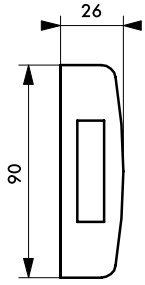

Description/*Description/Descripción*
Coffre et gâche acier embouti. Pêne acier chromé mat. Bouton ABS chromé mat. Cylindre laiton à 5 goupilles type HG5. Protection contre l'arrachement du cylindre. par pilier et cavalier (sauf cylindre de 30 mm). Pêne interchangeable. Entrée laiton - 3 clés en acier nickelé.
Pressed steel case. Pressed steel striker. Dull chrome plated ABS knob. Dull chrome plated steel bolt. 5 pin brass cylinder. Safety device against drawing the cylinder by rider and pillar (except cylinder 30 mm). Brass key hole plate. 3 nickel plated steel keys.
Caja de acero embutido. Cerradero de acero embutido. Pestillo de acero cromado mate. Botón de ABS cromado mate. Cilindro de latón con 5 pasadores. Protección contra el arrancamiento del cilindro mediante pilar y caballete (excepto cilindro 30 mm). Entrada de latón. 3 llaves de acero niquelado.

Finition/*Finish/Acabado*
Epoxy or
Gold epoxy
Epoxi dorado

Version/*Option/Versión*
Double cylindre. Avec pêne 160 mm Cylindre 30 mm pour porte de garage. Sans cylindre extérieur, sans bouton. Pour cylindre profilé. Avec pêne alliage nickelé. Montage sur organigramme compatible HG5.Autres longueurs de cylindre sur demande.
Double cylinder. With 160 mm bolt and 30 mm length cylinder for garage door. Without outside cylinder.
Doble cilindro. Con pestillo 160 mm cilindro 30 mm para puerta de garaje. Sin cilindro exterior.

Utilisation/*Use/Utilización*
Porte d'entrée
Entrance door
Puerta de entrada

Verrou de sûreté / CAPITAL

RESIST



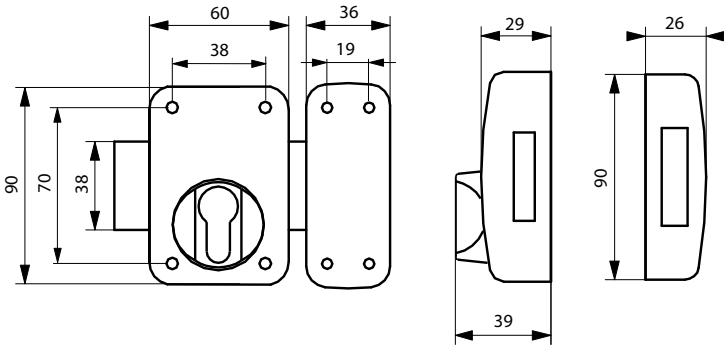

Designation	Boite	Colis.	Prix	Sachet	Colis.	Prix	Brochable France	Brochable Euro 1	Brochable Euro 2	Brochable Euro 3	Brochable Euro 4	Colis.	Prix
CAPITAL à bouton et cylindre 30 mm époxy or 3 clés	00091303	1	-	-	-	-	-	-	-	-	-	-	-
CAPITAL à bouton et cylindre 40 mm époxy or 3 clés	00091310	1	-	-	-	-	-	-	-	-	-	-	-
CAPITAL à bouton et cylindre 45 mm époxy or 3 clés	00092310	1	-	-	-	-	-	-	-	-	-	-	-
CAPITAL à bouton et cylindre 50 mmv	00093310	1	-	-	-	-	-	-	-	-	-	-	-
CAPITAL à bouton et cylindre 60 mm époxy or 3 clés	00091306	1	-	-	-	-	-	-	-	-	-	-	-
Boitier CAPITAL à cylindre profilé époxy or	00091307	1	-	-	-	-	-	-	-	-	-	-	-
Boitier CAPITAL à cylindre profilé époxy bronze	00003910	1	-	00903910	5	-	00303910	-	-	-	-	5	-
Boitier CAPITAL à cylindre profilé époxy blanc	00003912	1	-	-	-	-	-	-	-	-	-	-	-
CAPITAL à bouton et cylindre 70 mm époxy or 3 clés	00091370 NS	1	-	-	-	-	-	-	-	-	-	-	-
CAPITAL à bouton et cylindre 80 mm époxy or 3 clés	00091371 NS	1	-	-	-	-	-	-	-	-	-	-	-
CAPITAL à bouton et cylindre 90 mm époxy or 3 clés	00091372 NS	1	-	-	-	-	-	-	-	-	-	-	-
CAPITAL à bouton et cylindre 100 mm époxy or 3 clés	00091373 NS	1	-	-	-	-	-	-	-	-	-	-	-
CAPITAL à bouton et cylindre 110 mm époxy or 3 clés	00091374 NS	1	-	-	-	-	-	-	-	-	-	-	-
CAPITAL à bouton et cylindre 120 mm époxy or 3 clés	00091375 NS	1	-	-	-	-	-	-	-	-	-	-	-
Tarif conditionnement non décolisable													
CAPITAL à bouton et cylindre 40 mm époxy or 3 clés	00091315	25	-	-	-	-	-	-	-	-	-	-	-
CAPITAL à bouton et cylindre 45 mm époxy or 3 clés	00092315	25	-	-	-	-	-	-	-	-	-	-	-
CAPITAL à bouton et cylindre 50 mm époxy or 3 clés	00093315	25	-	-	-	-	-	-	-	-	-	-	-

NS Non stocké/Non-stored/Producto no estocado - ● Sur stock Europe Zone 1 et Zone 2, nous consulter pour délai d'approvisionnement - E Epuisement/Stock depletion/Agotamiento del stock

LA CLE UNIQUE

RESIST

NIVEAU DE SÉCURITÉ 9

GARANTIE 5 ANS

X 6



Description/*Description/Descripción*

Lot de 2 ou 3 produits s'ouvrant avec la même clé. Possibilité de commander des verrous, cadenas et cylindres profilés complémentaires sur le même numéro de clé. En utilisant des serrures et des verrous équipés d'un cylindre profilé interchangeable, on peut répondre à tous types de fermeture avec la même clé.6 clés acier nickelé.

Kit of 2 or 3 items keyed alike. Possibility to order other bolts, padlocks, or profile cylinders with the same keying. Using lock fitted out with profile cylinder, may equip every kinds of closing with the same keying. 6 nickel plated steel keys.

Lote de 2 ó 3 productos que se abren con la misma llave. Posibilidad de encargar cerrojos, candados y cilindros perfilados complementarios con el mismo número de llave. Utilizando cerraduras y cerrojos equipados de un cilindro perfilado intercambiable es posible responder a todo tipo de cierres con la misma llave. 6 llaves de acero niquelado

Version/*Option/Versión*

Verrou / Cadenas / Cylindre

Bolt, Padelock, Cylinder

Cerrojo, Candado, Cilindro

Utilisation/*Use/Utilización*

Pavillon / appartement : porte d'entrée et de service, de garage, portail, porte fenêtre... Complexe sportif : tous types de bâtiments privés ou administratifs

House, flat, main door, second door, garage, gateway, door-windows. Sport center, all kinds of private or administrative buildings.

inds of private or administrative buildings. Vivienda individual / apartamento: puerta de entrada y de servicio, de garaje, portal, puerta, ventana,etc. Complejo deportivo, todo tipo de edificios privados o administrativos.

							Brochable						
Designation	Boite	Colis.	Prix	Sachet	Colis.	Prix	France	Euro 1	Euro 2	Euro 3	Euro 4	Colis.	Prix
Lot cadenas NAUTIC, cylindre profilé 30x30mm, verrou CAPITAL à bouton et cylindre HG 45 mm 6 clés	-	-	-	-	-	-	00563853 E	-	-	-	-	2	-
Lot cadenas NAUTIC, cylindre profilé 30x30mm, verrou CAPITAL DC et cylindre HG 45 mm 6 clés	-	-	-	-	-	-	00563852 E	-	-	-	-	2	-

NS Non stocké/Non-stored/Producto no estocado - ⦿ Sur stock Europe Zone 1 et Zone 2, nous consulter pour délai d'approvisionnement - E Epuisement/Stock depletion/Agotamiento del stock

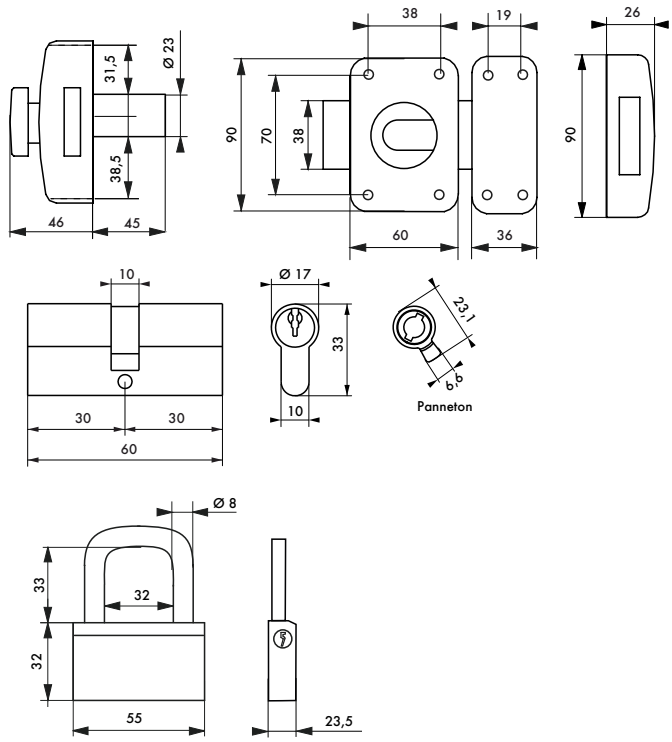

Designation	Boite	Colis.	Prix	Sachet	Colis.	Prix	Brochable France	Brochable Euro 1	Brochable Euro 2	Brochable Euro 3	Brochable Euro 4	Colis.	Prix
Verrou CAPITAL bouton 45 mm et cylindre profilé HG 30 x 30 mm 6 clés	-	-	-	-	-	-	00303610 E	-	-	-	-	5	-
Verrou CAPITAL DC 45 mm et cylindre profilé HG 30 x 30 mm 6 clés	-	-	-	-	-	-	00303620 E	-	-	-	-	5	-
Paire verrous CAPITAL bouton et cylindre à goupilles HG 45 mm 6 clés	-	-	-	-	-	-	00503110	-	-	-	-	2	-
Paire verrous CAPITAL double cylindre à goupilles HG 45 mm 6 clés	-	-	-	-	-	-	00503120 E	-	-	-	-	2	-
Paire verrous CAPITAL bouton 45 mm et cylindre profilé HG 30x30 mm 6 clés	-	-	-	-	-	-	00503610 E	-	-	-	-	2	-
Paire verrous CAPITAL Dbl. cyl. 45 mm et cylindre profilé HG 30 x 30 mm 6 clés	-	-	-	-	-	-	00503620 E	-	-	-	-	2	-
Coque de 2 CYLINDRES PROFILES HG s'entrouvrant 30 x 30 mm 6 clés	-	-	-	-	-	-	00225330 E	-	-	-	-	10	-
Coque de 3 CYLINDRES PROFILES HG s'entrouvrant 30 x 30 mm 6 clés	-	-	-	-	-	-	00235330 E	-	-	-	-	10	-

NS Non stocké/Non-stored/Producto no estocado - ● Sur stock Europe Zone 1 et Zone 2, nous consulter pour délai d'approvisionnement - E Epuisement/Stock depletion/Agotamiento del stock

Verrou de haute sûreté / SURVEYOR

RESIST

NIVEAU DE SÉCURITÉ 9

GARANTIE 10 ANS

X 4

Fourni avec Protecteur de cylindre + plaque de renfort pour une sécurité accrue.



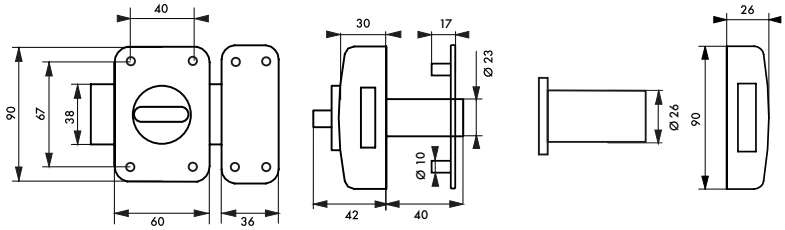

Description/*Description/Descripción*

Coffre en acier embouti. Gâche en acier embouti. Pêne acier chromé. Bouton à barrette ABS chromé. Cylindre laiton à pompes à 5 éléments. de verrouillage. Protecteur de cylindre en acier cémenté contre le perçage et l'arrachement. Plaque de renfort en alliage moulé. 4 clés à insert laiton avec carte personnelle.

Pressed steel case. Pressed steel striker. Chrome plated steel bolt. Chrome plated ABS knob. Tumblers brass cylinder. Hardened steel guard cylinder against drilling and tearing off. Strengthening plate. 4 keys in insert brass and patent registered keys with owner card allowing key duplication only in factory.

Caja de acero embutido. Cerradero de acero embutido. Pestillo de acero cromado. Botón de horquilla ABS cromado. Cilindro de latón de bombas. Protector de cilindro de acero cementado contra el taladrado y el arrancamiento. Placa de refuerzo de aleación. 4 llaves con inserción de latón y tarjeta de propiedad para la reproducción de las llaves en fábrica.

Finition/*Finish/Acabado*

Epoxy bronze

Bronze epoxy

Epoxi bronce

Version/*Option/Versión*

Double cylindre. Verrou EMERAUDE sans protecteur de cylindre, sans plaque de renfort, 3 clés avec carte personnelle. Sur numéro imposé et sur même combinaison.

Double cylinder. EMERAUDE without guard and without strengthening plate, 3 keys with owner card. Delivery under requested number and keyed alike.

Doble cilindro. Cerrojo EMERAUDE sin protector de cilindro y sin placa de refuerzo de aleación, 3 llaves con tarjeta de propiedad.Con número impuesto y con. la misma combinación.

Utilisation/*Use/Utilización*

Porte d'entrée

Entrance door

Puerta de entrada

Designation	Boite	Colis.	Prix	Sachet	Colis.	Prix	Brochable France	Brochable Euro 1	Brochable Euro 2	Brochable Euro 3	Brochable Euro 4	Colis.	Prix
EMERAUDE à bton et cyl. à pompes 40 mm époxy bronze 4 clés	00007510	1	-	00907510	10	-	00207510 E	-	-	-	-	2	-
SURVEYOR à bton et cyl. à pompes 40 mm époxy bronze 4 clés	00007010	1	-	-	-	-	00307010 E	-	-	-	-	2	-
SURVEYOR à bton et cyl. à pompes 45 mm époxy or 4 clés	00017010	1	-	-	-	-	00317010 E	-	-	-	-	2	-

NS Non stocké/Non-stored/Producto no estocado - ⦿ Sur stock Europe Zone 1 et Zone 2, nous consulter pour délai d'approvisionnement - E Epuisement/Stock depletion/Agotamiento del stock

Verrou de haute sûreté / ATLANTIC M

RESIST

NIVEAU DE SÉCURITÉ 9

GARANTIE 10 ANS

X 4

Clés réversibles et protection contre le crochetage et le percage.









Foncet vissé démontable

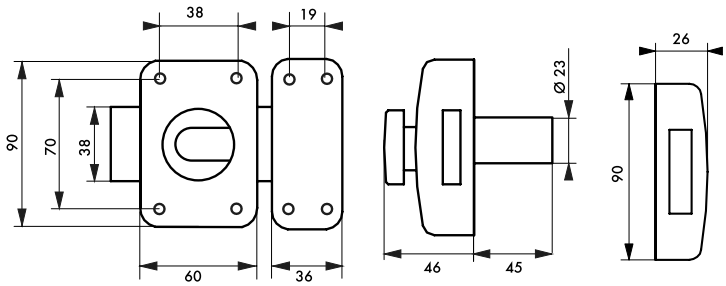

Description/*Description/Descripción*

Coffre en acier embouti. Gâche en acier embouti. Pêne acier chromé satin. Bouton ABS chromé satin. Cylindre laiton 9 à 19 goupilles maillechort. Goupilles anti-crochetage. Protection contre le perçage par première goupille en acier trempé. Protection contre l'arrachement du cylindre par pilier et cavalier. 4 clés plates maillechort réversibles. brevetées avec carte de propriété permettant la reproduction des clés exclusivement en usine. Pièces mobiles dans la clé interdisant toute reproduction hors usine

Pressed steel lock case. Pressed steel strike plate. Satin chrome-plated finish steel lock bolt. Satin chrome-plated finish ABS knob. Brass cylinder with 9 to 19 nickel silver pins. Anti-picking pins. Protection against drilling through a first hardened steel pin. Cylinder protected against pull out through pillar and staple. 4 patented reversible nickel silver keys with property card allowing exclusive key reproduction in the factory. Moving parts in the key that prohibit any reproduction off factory.

Caja de acero embutido. Gacheta de acero embutido. Pestillo de acero cromado satén. Botón ABS cromado satén. Cilindro de latón 9 a 19 pasadores maillechort. Pasadores anti-forzado. Protección contra la perforación por primer pasador de acero templado. Protección contra el desgarramiento del cilindro por pilar y puente. 4 llaves planas maillechort reversibles patentadas con tarjeta de propiedad que permite la reproducción de las llaves exclusivamente en fábrica. Piezas móviles en la llave que prohíben cualquier reproducción fuera de fábrica

Finition/*Finish/Acabado*

Epoxy or

Gold epoxy

Epoxi dorado

Version/*Option/Versión*

Double cylindre

Double cylinder

Doble cilindro

Utilisation/*Use/Utilización*

Porte d'entrée

Porte d'entrée

Puerta de entrada

Designation	Boite	Colis.	Prix	Sachet	Colis.	Prix	Brochable France	Brochable Euro 1	Brochable Euro 2	Brochable Euro 3	Brochable Euro 4	Colis.	Prix
ATLANTIC M à bouton et cylindre 45mm époxy or 4 clés	00090504	1	-	-	-	-	00390504 E	-	-	-	-	2	-

NS Non stocké/Non-stored/Producto no estocado - ● Sur stock Europe Zone 1 et Zone 2, nous consulter pour délai d'approvisionnement - E Epuisement/Stock depletion/Agotamiento del stock

Verrou de haute sûreté / FEDERAL

RESIST

NIVEAU DE SÉCURITÉ 9

GARANTIE 10 ANS

MODÈLE BREVETÉ PROTÉGÉ

X 4

Mécanisme magnétique







Foncet vissé démontable

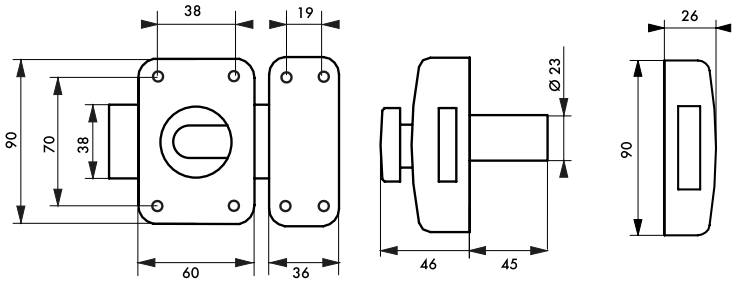

Description/*Description/Descripción*

Coffre en acier embouti. Gâche en acier embouti. Pêne acier chromé satin. Bouton ABS chromé satin. Cylindre laiton de 4 à 5 doubles goupilles télescopiques. Goupilles anti-crochetage. Protection contre le perçage par première goupille en acier trempé. Protection contre l'arrachement du cylindre par pilier et cavalier. 4 clés plates réversibles maillechort avec anneau ergonomique moulé, avec carte de propriété permettant la reproduction des clés exclusivement en usine. Mécanisme magnétique interdisant toute reproduction hors usine.

Pressed steel lock case. Pressed steel strike plate. Chrome-plated satin finish steel lock bolt. Chrome-plated satin finish ABS knob. Magnetic 4 to 5 double telescopic pin mechnism. Anti-picking pins. Protection against drilling through a first hardened steel pin. Cylinder protected against pull out through pillar and staple. 4 nickel-plated brass keys with ABS. insert and property card allowing. exclusive key reproduction in the factory.

Caja de acero embutido. Gacheta de acero embutido. Pestillo de acero cromado satén. Botón ABS cromado satén. Cilindro latón de 4 a 5 dobles pasadores.Pasadores anti-forzado. Protección contra la perforación por primer pasador de acero templado. Protección contra el desgarramiento. del cilindro por pilar y puente. 4 llaves de latón niquelado con inserto ABS y tarjeta de propiedad que permite la reproducción de las llaves exclusivamente en fábrica.

Finition/*Finish/Acabado*

Epoxy or

Gold epoxy

Epoxi dorado

Version/*Option/Versión*

Double cylindre

Double cylinder

Doble cilindro

Utilisation/*Use/Utilización*

Porte d'entrée

Entrance door

Puerta de entrada

Designation	Boite	Colis.	Prix	Sachet	Colis.	Prix	Brochable France	Euro 1	Euro 2	Euro 3	Euro 4	Colis.	Prix
FEDERAL à bouton et cylindre 45mm époxy or 4 clés	00090507	1	-	-	-	-	00390507 E	-	-	-	-	2	-

NS Non stocké/Non-stored/Producto no estocado - ● Sur stock Europe Zone 1 et Zone 2, nous consulter pour délai d'approvisionnement - E Epuisement/Stock depletion/Agotamiento del stock

Verrou de sûreté / PLAISANCE

RESIST

NIVEAU DE SÉCURITÉ 10

GARANTIE 5 ANS

X 3





Verrou, intégralement en inox.

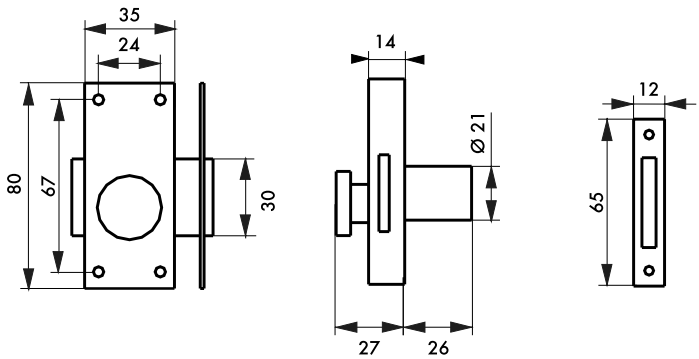

Description/*Description/Descripción*
Coffre plat inox cambré. Gâche plate inox cambré. Pêne laiton chromé. Bouton nylon. Mécanisme intérieur inoxydable. Cylindre laiton chromé à 5 goupilles. Entrée inox. 3 clés en laiton.
Cambered stainless steel case. Cambered stainless steel flat striker. Black nylon knob. Chrome plated brass bolt. Stainless inner mechanism. 5 pin chrome plated brass cylinder. Stainless steel key hole plate. 3 brass keys.
Caja plana de acero inoxidable curvado. Cerradero plano de acero inoxidable curvado. Pestillo de latón cromado. Botón de nailon. Mecanismo interior inoxidable. Cilindro de latón cromado con 5 pasadores. Entrada acero inoxidable. 3 llaves de latón.

Finition/*Finish/Acabado*
Inox
Stainless steel
Acero inoxidable
Utilisation/*Use/Utilización*
Plaisance
Boats
Recreo

Designation	Boite	Colis.	Prix	Sachet	Colis.	Prix	Brochable France	Brochable Euro 1	Brochable Euro 2	Brochable Euro 3	Brochable Euro 4	Colis.	Prix
PLAISANCE inox à bouton et cylindre à goupilles 26 mm 3 clés	-	-	-	00901311	5	-	00201311 E	-	-	-	-	5	-

NS Non stocké/Non-stored/Producto no estocado - ● Sur stock Europe Zone 1 et Zone 2, nous consulter pour délai d'approvisionnement - E Epuisement/Stock depletion/Agotamiento del stock

Verrou de sûreté / MIRAGE

RESIST

NIVEAU DE SÉCURITÉ 10

GARANTIE 5 ANS

X 3





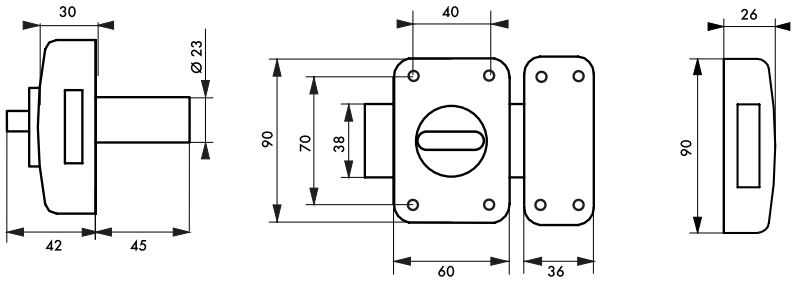

Description/*Description/Descripción*
Coffre laiton embouti. Gâche laiton embouti. Pêne en laiton. Bouton barette laiton. Cylindre laiton à 5 goupilles. Protection contre l'arrachement du cylindre par pilier et cavalier. Entrée laiton. 3 clés en acier nickelé.
Pressed brass case. Pressed brass striker. Brass bolt. Brass knob. 5 pin brass cylinder. Safety device against drawing the cylinder by rider and pillar. Brass key hole plate. 3 nickel plated steel keys.
Caja de latón embutido. Cerradero de latón embutido. Pestillo de latón. Botón con horquilla de latón. Cilindro de latón con 5 pasadores. Protección contra el arrancamiento del cilindro por pilar y caballete. Entrada de latón. 3 llaves de acero niquelado.

Finition/*Finish/Acabado*
Laiton
Brass
Latón
Version/*Option/Versión*
Double cylindre
Double cylinder
Doble cilindro
Utilisation/*Use/Utilización*
Porte d'entrée
Entrance door
Puerta de entrada

Designation	Boite	Colis.	Prix	Sachet	Colis.	Prix	Brochable France	Euro 1	Euro 2	Euro 3	Euro 4	Colis.	Prix
MIRAGE à bouton et cylindre 45 mm laiton 3 clés	00003012	1	-	-	-	-	00303012 E	-	-	-	-	1	-

NS Non stocké/Non-stored/Producto no estocado - ● Sur stock Europe Zone 1 et Zone 2, nous consulter pour délai d'approvisionnement - E Epuisement/Stock depletion/Agotamiento del stock

Verrou de haute sûreté / INOX

RESIST

NIVEAU DE SÉCURITÉ 10

GARANTIE 10 ANS



Verrou anti corrosion.

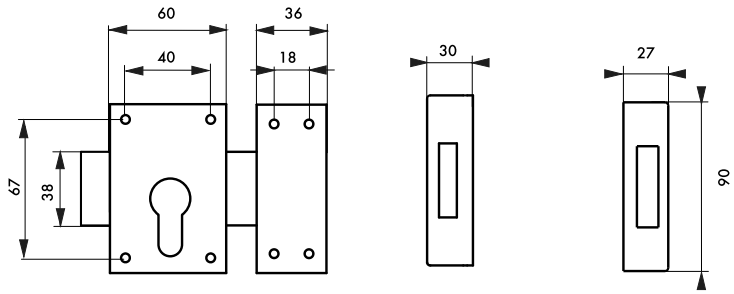

Description/*Description/Descripción*
Coffre et gâche inox 304 L cambré. Pêne inox.
Cambered 304 L stainless steel case and striker. Stainless steel bolt.
Caja y cerradero de acero inoxidable 304 L curvado.
Pestillo de acero inoxidable.

Finition/*Finish/Acabado*
Inox brossé
Polished stainless steel
Epoxi negro granitado

Utilisation/*Use/Utilización*
Porte d'entrée
Entrance door
Puerta de entrada

Designation	Boite	Colis.	Prix	Sachet	Colis.	Prix	Brochable France	Brochable Euro 1	Brochable Euro 2	Brochable Euro 3	Brochable Euro 4	Colis.	Prix
Boitier MIRAGE à cylindre profilé inox	00003919	1	-	-	-	-	00203919 E	-	-	-	-	5	-

NS Non stocké/Non-stored/Producto no estocado - ● Sur stock Europe Zone 1 et Zone 2, nous consulter pour délai d'approvisionnement - E Epuisement/Stock depletion/Agotamiento del stock

Verrou de haute sûreté / COBRA

RESIST

NIVEAU DE SÉCURITÉ 10

GARANTIE 10 ANS

X 4



Clés type coffre-fort, protecteur et plaque de renfort pour une protection renforcée.

Piston mobile de sécurité

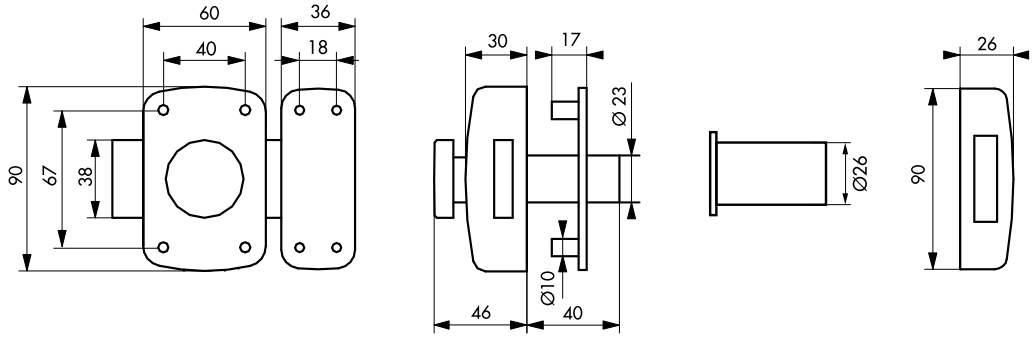

Description/*Description/Descripción*

Coffre en acier embouti. Gâche en acier embouti. Pêne acier chromé. Bouton ABS chromé. Cylindre laiton chromé à 5 pompes axiales et avec dispositif pompe contre-pompe radiale contre le crochetage. Protecteur de cylindre en acier cémenté contre le perçage et l'arrachement. Plaque de renfort en alliage moulé. 4 clés brevetées à reproduction interdite avec carte de propriété pour la reproduction des clés en usine.

Pressed steel case and striker. Chrome plated steel bolt. Chrome plated ABS knob. Chrome plated brass cylinder with 5 axial tumblers and radial security mechanism. Hardened steel guard cylinder against drilling and tearing off. Strengthening plate. 4 patent registered keys with owner card allowing key duplication only in factory.

Caja de acero embutido. Cerradero de acero embutido. Pestillo de acero cromado. Botón de ABS cromado. Cilindro de latón cromado con 5 bombas axiales y con dispositivo de bomba y contrabomba radial. Protector de cilindro de acero cementado contra el taladrado y el arrancamiento.

Finition/*Finish/Acabado*

Epoxy bronze

Bronze epoxy

Epoxi bronce

Version/*Option/Versión*

Double cylindre.Sur numéro imposé et sur même combinaison.

Double cylinder. Delivery under requested number and keyed alike.

Doble cilindro. Con número impuesto y con. la misma combinación.

Utilisation/*Use/Utilización*

Porte d'entrée

Entrance door

Puerta de entrada

Designation	Boite	Colis.	Prix	Sachet	Colis.	Prix	Brochable France	Euro 1	Euro 2	Euro 3	Euro 4	Colis.	Prix
COBRA à bouton et cylindre 45 mm époxy bronze 4 clés	M1007410	1	-	-	-	-	M1307410 E	-	-	-	-	2	-

NS Non stocké/Non-stored/Producto no estocado - ◉ Sur stock Europe Zone 1 et Zone 2, nous consulter pour délai d'approvisionnement - E Epuisement/Stock depletion/Agotamiento del stock

Verrou de haute sûreté / TRANSIT 2 A2P*

RESIST

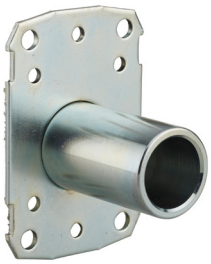





MODÈLE DÉPOSÉ PROTÉGÉ

GARANTIE 10 ANS

X 4

Verrou de haute sûreté breveté reconnu par les sociétés d'assurances

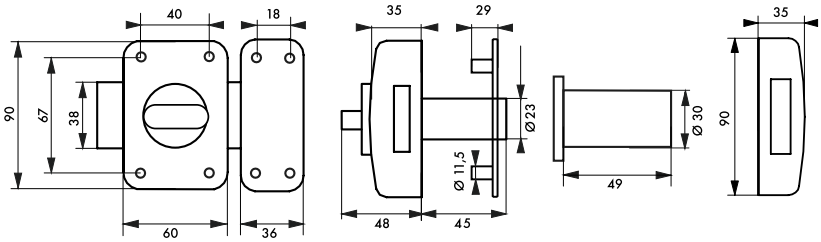

Description/*Description/Descripción*
Coffre et gâche en acier embouti. Pêne acier cémenté trempé nickelé. Bouton ABS chromé. Cylindre à 8 goupilles en acier trempé. Cabochon de protection du cylindre en acier zingué. Plaque de blindage du coffre en acier. Plaque de renfort extérieure en acier. 4 clés plates laiton nickelé réversibles avec carte de propriété dans un emballage scellé pour la reproduction des clés en usine.
Pressed steel case and striker. Hardened nickel plated steel bolt. Chrome plated ABS knob. 8 hardened steel pin brass cylinder. Zinc steel cylinder guard. Steel armour plate for the case. hardened steel strengthenning plate. 4 nickel plated brass reversible keys with owner card in a seeled packing allowing key duplication in factory.
Caja y cerradero de acero embutido. Pestillo de acero cementado templado niquelado. Botón de ABS cromado. Cilindro con 8 pistones de acero templado. Cabujón de protección del cilindro de acero cincado. Placa de blindaje de la caja de acero. Placa de refuerzo exterior de acero cementado. 4 llaves de latón niquelado reversibles con tarjeta de propiedad en un embalaje sellado para la reproducción de las llaves en fábrica.

Finition/*Finish/Acabado*
Epoxy bronze
Bronze epoxy
Epoxi bronce

Version/*Option/Versión*
Double cylindre.Sur numéro imposé et sur même combinaison.
Double cylinder. Delivery under requested number and keyed alike.
Doble cilindro. Con número impuesto y con. la misma combinación.

Utilisation/*Use/Utilización*
Porte d'entrée
Entrance door
Puerta de entrada

Designation	Boite	Colis.	Prix	Sachet	Colis.	Prix	Brochable France	Euro 1	Euro 2	Euro 3	Euro 4	Colis.	Prix
TRANSIT 2 A2P* à bouton et cylindre 45 mm époxy Or 4 clés réversibles	00098610	1	-	-	-	-	00398610 E	-	-	-	-	2	-
Conditionnement en boîte fourreau													
TRANSIT 2 A2P* à bouton et cylindre 40 mm époxy Or 4 clés réversibles	00798612	1	-	-	-	-	-	-	-	-	-	-	-
TRANSIT 2 A2P* à bouton et cylindre 45 mm époxy Or 4 clés réversibles	00798611	1	-	-	-	-	-	-	-	-	-	-	-

NS Non stocké/Non-stored/Producto no estocado - ● Sur stock Europe Zone 1 et Zone 2, nous consulter pour délai d'approvisionnement - E Epuisement/Stock depletion/Agotamiento del stock

Verrou de haute sûreté/ADRIATIC 2 A2P*

RESIST







MODÈLE BREVETÉ PROTÉGÉ

Piston mobile de sécurité

GARANTIE 10 ANS

X 4

Verrou de haute sûreté breveté reconnu par les sociétés d'assurances

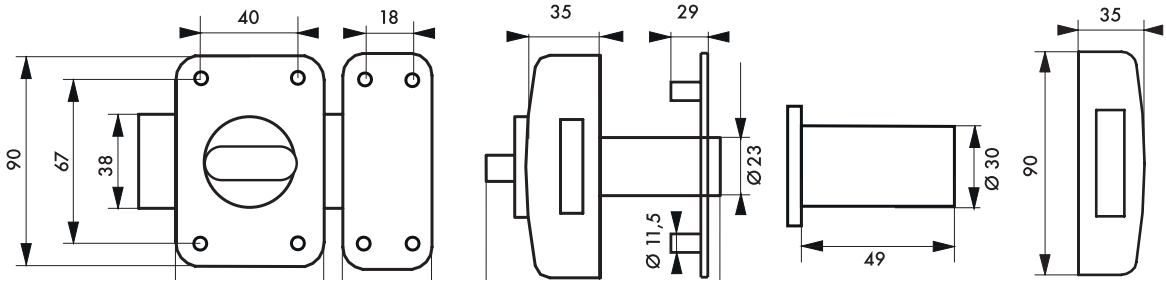

Description/*Description/Descripción*

Coffre en acier embouti. Gâche en acier embouti. Pêne acier chromé. Bouton ABS chromé. Cylindre laiton de 6 à 22 goupilles sur 5 rangées. Goupilles en acier trempé anti-crochetage. Cabochon de protection du cylindre en acier zingué. Plaque de blindage du coffre en acier. Plaque de renfort extérieure en acier. 4 clés laiton nickelé avec insert ABS, avec carte de propriété permettant la reproduction des clés exclusivement en usine. ‹ Pièce mobile anti-crochetage interne au cylindre interdisant toute reproduction hors usine

Pressed steel lock case. Pressed steel strike plate. Chrome-plated steel lock bolt. Chrome-plated ABS knob. Brass cylinder with 6 to 22 pins on 5 rows. Anti-picking hardened steel pins. dipped zinc-plated steel protective cabochon for cylinder. Lock case steel armor plate. Exterior steel reinforcing plate. 4 nickel-plated brass keys with ABS insert and property card allowing exclusive key reproduction in the factory.

Caja de acero embutido. Gacheta de acero embutido. Pestillo de acero cromado. Botón ABS cromado. Cilindro de latón de 6 a 22 pasadores sobre 5 hileras. Pasadores de acero templado anti-forzado. Capuchón de protección del cilindro. de acero cincado. Placa de blindaje de la caja de acero Placa de refuerzo exterior de acero. 4 llaves de latón niquelado con inserto ABS y tarjeta de propiedad que permite la reproducción de las llaves exclusivamente en fábrica.

Finition/*Finish/Acabado*

Epoxy bronze

Bronze epoxy

Epoxi bronce

Version/*Option/Versión*

Double cylindre

Double cylinder

Doble cilindro

Utilisation/*Use/Utilización*

Porte d'entrée

Entrance door

Puerta de entrada

Designation	Boite	Colis.	Prix	Sachet	Colis.	Prix	Brochable France	Euro 1	Euro 2	Euro 3	Euro 4	Colis.	Prix
ADRIATIC 2 A2P* à bouton et cylindre 45 mm époxy bronze 4 clés	00090530 E	1		-	-	-	00390530 E	-	-	-	-	2	

NS Non stocké/Non-stored/Producto no estocado - ● Sur stock Europe Zone 1 et Zone 2, nous consulter pour délai d'approvisionnement - E Epuisement/Stock depletion/Agotamiento del stock

Verrou de sûreté / ETENDARD

ECO

3 NIVEAU DE SÉCURITÉ

GARANTIE 2 ANS

X 3



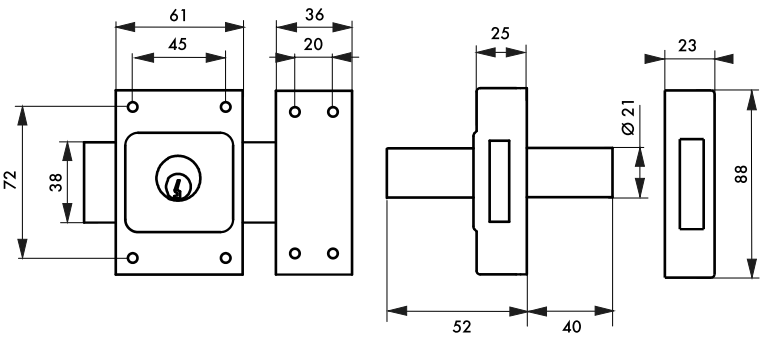

Description/*Description/Descripción*
Coffre acier cambré. Gâche acier cambré. Pêne acier chromé. Cylindre laiton à 4 goupilles. Entrée acier zingué. 3 clés en acier nickelé.
Cambered steel case. Cambered steel striker. Chrome plated steel bolt. 4 pin brass cylinder. Zinc steel key hole plate. 3 nickel plated steel keys.
Caja de acero curvado. Cerradero de acero curvado. Pestillo de acero cromado. Cilindro de latón con 4 pasadores. Entrada de acero cincado.. 3 llaves de acero niquelado.

Finition/*Finish/Acabado*
Epoxy bronze
Bronze epoxy
Epoxi bronce

Version/*Option/Versión*
A bouton. Sans bouton.
With knob. Without knob
Con botón. Sin botón

Utilisation/*Use/Utilización*
Porte d'entrée vitrée
Glass entrance door
Puerta de entrada acristalada

Designation	Boite	Colis.	Prix	Sachet	Colis.	Prix	Brochable France	Euro 1	Euro 2	Euro 3	Euro 4	Colis.	Prix
ETENDARD à double cylindre Ø 21 x 40 mm 3 clés	00001029	1	-	00901029	5	-	00301029	-	-	-	-	5	-
Tarif conditionnement non décolisable													
ETENDARD à double cyl. Ø 21 x 40 mm 3 clés en boîte 001029	00051022	30	-	-	-	-	-	-	-	-	-	-	-

NS Non stocké/Non-stored/Producto no estocado - ● Sur stock Europe Zone 1 et Zone 2, nous consulter pour délai d'approvisionnement - E Epuisement/Stock depletion/Agotamiento del stock

Verrou de sûreté / CONCORDE

ECO

NIVEAU DE SÉCURITÉ 4

GARANTIE 2 ANS

X 3

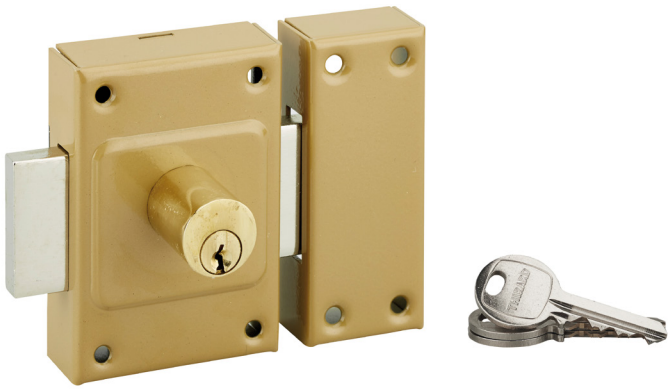

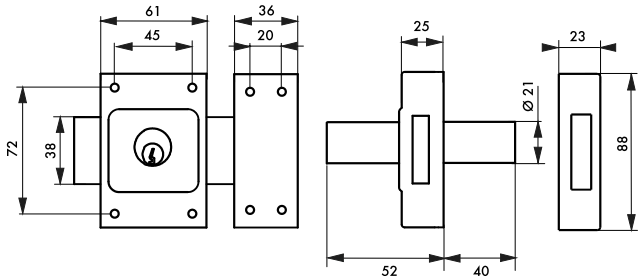

Description/*Description/Descripción*
Coffre acier cambré. Gâche acier cambré. Pêne acier nickelé. Cylindre laiton à 5 goupilles. Entrée laiton. 3 clés en acier nickelé.
Cambered steel case. Cambered steel striker. Nickel plated steel bolt. 5 pin brass cylinder. Brass key hole plate. 3 nickel plated steel keys.
Caja de acero curvado. Cerradero de acero curvado. Pestillo de acero niquelado. Cilindro de latón con 5 pasadores. Entrada de latón. 3 llaves de acero niquelado.

Finition/*Finish/Acabado*
Epoxy bronze
Bronze epoxy
Epoxi bronce

Version/*Option/Versión*
A bouton. Sans cylindre à bouton. Boitier avec pêne alliage nickelé pour cylindre profilé.
With knob. Without cylinder with knob. For profile cylinder.
Con botón. Sin cilindro de botón. Caja para cilindro perfilado.

Utilisation/*Use/Utilización*
Porte d'entrée vitrée
Glass entrance door
Puerta de entrada acristalada

Designation	Boite	Colis.	Prix	Sachet	Colis.	Prix	Brochable France	Euro 1	Euro 2	Euro 3	Euro 4	Colis.	Prix
CONCORDE à double cyl. Ø 21 x 40 mm époxy bronze 3 clés	00001020	1	-	-	-	-	00301020 E	-	-	-	-	5	-
CONCORDE à double cyl. Ø 21 x 45 mm époxy bronze 3 clés	-	-	-	00911020 NS E	5	-	00311020	-	-	-	-	5	-

NS Non stocké/Non-stored/Producto no estocado - ◉ Sur stock Europe Zone 1 et Zone 2, nous consulter pour délai d'approvisionnement - E Epuisement/Stock depletion/Agotamiento del stock

Verrou de sûreté / CORVETTE

PROTECT

NIVEAU DE SÉCURITÉ 6

GARANTIE 5 ANS

X 3





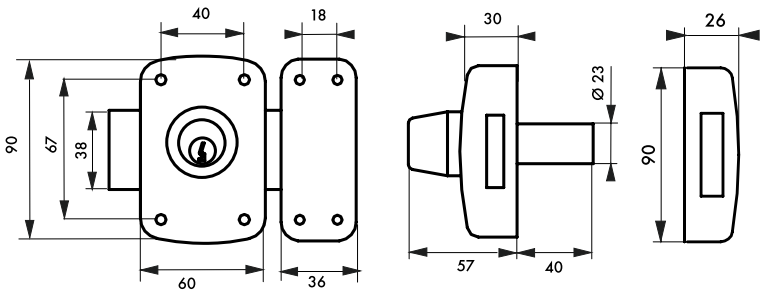

Description/*Description/Descripción*

Coffre acier embouti. Gâche acier embouti. Pêne en acier chromé. Cylindre double laiton à 5 goupilles. Entrée laiton. 3 clés en acier nickelé.

Pressed steel case. Pressed steel striker. Chrome plated steel bolt. Chrome plated ABS knob. 5 pin brass cylinder. Brass key hole plate. 3 nickel plated steel keys.

Caja de acero embutido. Cerradero de acero embutido. Pestillo de acero cromado. Botón con horquilla de ABS cromado. Cilindro de latón con 5 pasadores. Entrada de latón. 3 llaves de acero niquelado.

Finition/*Finish/Acabado*

Epoxy bronze. Chromé

Bronze epoxy. Chrome plated

Epoxi bronce. Cromado

Version/*Option/Versión*

A bouton. Avec pêne 160 mm cylindre 30 mm. pour porte de garage. Sans cylindre extérieur.

With knob. With 160 mm bolt and 30 mm length cylinder for garage door. Without outside cylinder.

Con botón. Con pestillo 160 mm cilindro 30 mm para puerta de garaje. Sin cilindro exterior.

Utilisation/*Use/Utilización*

Porte d'entrée vitrée

Glass entrance door

Puerta de entrada acristalada

Designation	Boite	Colis.	Prix	Sachet	Colis.	Prix	Brochable France	Euro 1	Euro 2	Euro 3	Euro 4	Colis.	Prix
CORVETTE à double cyl. Ø 23 x 40 mm époxy bronze 3 clés	00003020	1	-	-	-	-	00303020	-	-	-	-	5	-
CORVETTE à double cyl. Ø 23 x 45 mm époxy bronze 3 clés	00013020	1	-	00913020	5	-	00313020	-	-	-	-	5	-
CORVETTE à double cyl. Ø 23 x 50 mm époxy bronze 3 clés	00023020	1	-	-	-	-	00323020 E	-	-	-	-	5	-
CORVETTE à double cyl. Ø 23 x 60 mm époxy bronze 3 clés	00043020	1	-	-	-	-	00343020 E	-	-	-	-	5	-
CORVETTE à double cyl. Ø 23 x 45 mm chromé 3 clés	00003021	1	-	-	-	-	00303021 E	-	-	-	-	5	-
Conditionnement en boîte fourreau													
CORVETTE à double cyl. Ø 23 x 40 mm époxy bronze 3 clés	00803021	1	-	-	-	-	-	-	-	-	-	-	-
CORVETTE à double cyl. Ø 23 x 45 mm époxy bronze 3 clés	00813020	1	-	-	-	-	-	-	-	-	-	-	-

NS Non stocké/Non-stored/Producto no estocado - ● Sur stock Europe Zone 1 et Zone 2, nous consulter pour délai d'approvisionnement - E Epuisement/Stock depletion/Agotamiento del stock

Verrou de sûreté / DESIGN

PROTECT

NIVEAU DE SÉCURITÉ 6

MODÈLE DÉPOSÉ PROTÉGÉ

GARANTIE 5 ANS

X 3



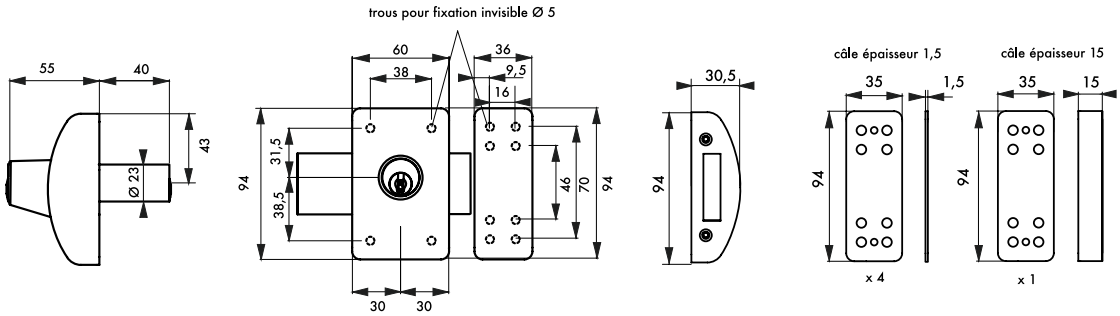

Description/*Description/Descripción*

Capot de coffre acier embouti. Capot de gâche acier embouti. Support de gâche et de coffre acier zingué. Pêne acier chromé. Cylindre laiton à 5 goupilles. Protection contre l'arrachement du cylindre par pilier et cavalier. 3 clés en acier nickelé. Fourni avec 5 câles de gâche pour porte à recouvrement.

Pressed steel lock case. Pressed steel strike plate. Zinc plated arched steel lock case and strike plate amount. Chrome plated finish steel lock bolt. Cylinder protected against pull out through pillar and staple. 3 nickel plated steel keys. Wedge for covering door frame.

Caja de acero embutido. Cerradero de acero embutido. Soporte de caja y gacheta de acero arqueada cincada. Pestillo de acero cromado. Cilindro de laton de 5 pasadores. Proteccion contra el desgarramiento del cilindro por pilar y puente. 3 llaves de acero niquelado. Calce para puerta que recubre el marco.

Finition/*Finish/Acabado*

Epoxy bronze, argent

Bronze, silver epoxy

Epoxi bronce, plata

Utilisation/*Use/Utilización*

Porte d'entrée vitrée

Glass entrance door

Puerta de entrada acristalada

Designation	Boite	Colis.	Prix	Sachet	Colis.	Prix	Brochable France	Euro 1	Euro 2	Euro 3	Euro 4	Colis.	Prix
DESIGN 5 goup. à double cyl. Ø 23 x 40 mm bronze 3 clés	00072505	1	-	-	-	-	00372505 E	-	-	-	-	5	-
DESIGN 5 goup. à double cyl. Ø 23 x 40 mm argent 3 clés	00072506	1	-	-	-	-	00372506 E	-	-	-	-	5	-
DESIGN 5 goup. à double cyl. Ø 23 x 45 mm bronze 3 clés	00072515	1	-	-	-	-	00372515 E	-	-	-	-	5	-
DESIGN 5 goup. à double cyl. Ø 23 x 45 mm argent 3 clés	00072516	1	-	-	-	-	00372516 E	-	-	-	-	5	-
DESIGN 5 goup. à double cyl. Ø 23 x 50 mm bronze 3 clés	00072525	1	-	-	-	-	00372525 E	-	-	-	-	5	-
DESIGN 5 goup. à double cyl. Ø 23 x 50 mm argent 3 clés	00072526	1	-	-	-	-	00372526 E	-	-	-	-	5	-

NS Non stocké/Non-stored/Producto no estocado - ● Sur stock Europe Zone 1 et Zone 2, nous consulter pour délai d'approvisionnement - E Epuisement/Stock depletion/Agotamiento del stock

Verrou de sûreté / UNIVERSEL

PROTECT

NIVEAU DE SÉCURITÉ 6

MODÈLE BREVETÉ PROTÉGÉ

GARANTIE 5 ANS

X 3







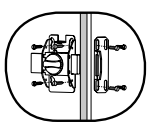

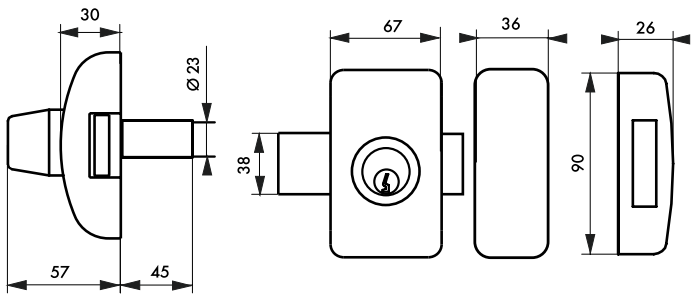

Description/*Description/Descripción*

Supports de coffre et gâche en acier cambré zingué. Capots de coffre et gâche en alliage. Pêne acier chromé satin. Cylindre laiton 5 goupilles. Protection contre l'arrachement. du cylindre par pilier et cavalier. Entrée laiton. 3 clés laiton nickelé. Possibilité : Clés même variure (sur demande).

dipped zinc-plated arched steel lock case and strike plate mount. Alloy lock case and strike plate cover. Chrome-plated satin finish steel lock bolt. 5 pin brass cylinder. Cylinder protected against pull out through pillar and staple. Brass backset. 3 nickel-plated brass keys.

Soporte de caja y gacheta deacero arqueada cincada. Capó de caja y gacheta de aleación. Pestillo de acero cromado satén. Cilindro de latón de 5 pasadores. Protección contra el desgarramiento del cilindro por pilar y puente. Entrada de latón. 3 llaves de latón niquelado.

Finition/*Finish/Acabado*

Epoxy bronze, argent, noir, blanc

Bronze, silver, black, and white epoxy

Epoxi bronce, plata, negro, blanco

Utilisation/*Use/Utilización*

Porte d'entrée vitrée

Glass entrance door

Puerta de entrada acristalada

Designation	Boite	Colis.	Prix	Sachet	Colis.	Prix	Brochable France	Brochable Euro 1	Brochable Euro 2	Brochable Euro 3	Brochable Euro 4	Colis.	Prix
UNIVERSEL 5 goup. à double cyl. Ø 23 x 45 mm bronze 3 clés	00092544	1	-	-	-	-	00392544 E	-	-	-	-	2	-
UNIVERSEL 5 goup. à double cyl. Ø 23 x 45 mm argent 3 clés	00092546	1	-	-	-	-	00392546 E	-	-	-	-	2	-
UNIVERSEL 5 goup. à double cyl. Ø 23 x 45 mm blanc 3 clés	00092547	1	-	-	-	-	00392547 E	-	-	-	-	2	-
UNIVERSEL 5 goup. à double cyl. Ø 23 x 45 mm noir 3 clés	00092548	1	-	-	-	-	00392548 E	-	-	-	-	2	-

NS Non stocké/Non-stored/Producto no estocado - ● Sur stock Europe Zone 1 et Zone 2, nous consulter pour délai d'approvisionnement - E Epuisement/Stock depletion/Agotamiento del stock

Verrou de sûreté / UNIVERSEL A LANGUETTE

PROTECT

NIVEAU DE SÉCURITÉ 6

GARANTIE 5 ANS

MODÈLE BREVETÉ PROTÉGÉ

X 3

Cylindre ajustable à languette
de 35 à 80mm

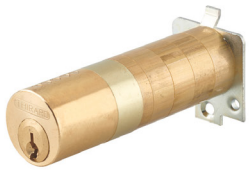





Remplace les verrous existants, sans nouveau perçage

Un tournevis suffit !

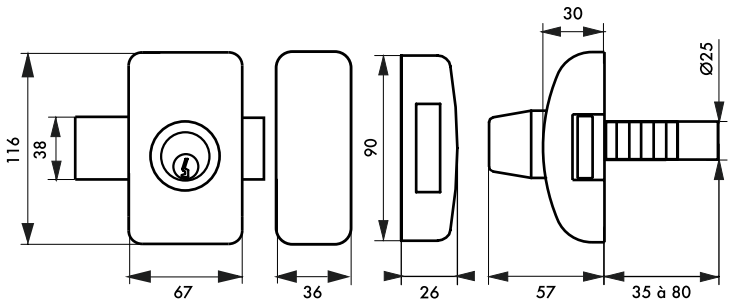

Description/*Description/Descripción*

Supports de coffre et gâche en acier cambré zingué. Capots de coffre et gâche en alliage. Pêne acier chromé satin. Cylindre laiton à languette 5 goupilles. Entrée laiton. 3 clés laiton nickelé. Possibilité : Clés même variure (sur demande).

Zinc plated arched steel lock case and strike plate mount. Alloy lock case and strike plate cover. Chrome-plated satin finish steel lock bolt. 5 pin brass cylinder. Brass backset. 3 nickel-plated brass keys.

Soporte de caja y gacheta deacero. arqueada cincada. Capó de caja y gacheta de aleación. Pestillo de acero cromado satén. Cilindro de latón de 5 pasadores. Entrada de latón. 3 llaves de latón niquelado.

Finition/*Finish/Acabado*

Epoxy bronze, argent, noir, blanc

Bronze, silver, black, and white epoxy

Epoxi bronce, plata, negro, blanco

Utilisation/*Use/Utilización*

Porte d'entrée vitrée / *Glass entrance door*

Puerta de entrada acristalada

Designation	Boite	Colis.	Prix	Sachet	Colis.	Prix	Brochable France	Euro 1	Euro 2	Euro 3	Euro 4	Colis.	Prix
UNIVERSEL HG5 à double cyl. Ø 25 mm ajustable bronze 3 clés	00080474	1	-	-	-	-	00380474	-	-	-	-	2	-
UNIVERSEL HG5 à double cyl. Ø 25 mm ajustable argent 3 clés	00080475	1	-	-	-	-	00380475 E	-	-	-	-	2	-
UNIVERSEL HG5 à double cyl. Ø 25 mm ajustable blanc 3 clés	00080476	1	-	-	-	-	00380476 E	-	-	-	-	2	-
UNIVERSEL HG5 à double cyl. Ø 25 mm ajustable noir 3 clés	00080477	1	-	-	-	-	00380477 E	-	-	-	-	2	-

NS Non stocké/Non-stored/Producto no estocado - ● Sur stock Europe Zone 1 et Zone 2, nous consulter pour délai d'approvisionnement - E Epuisement/Stock depletion/Agotamiento del stock

Verrou de sûreté / UNIVERSEL A LANGUETTE

PROTECT

NIVEAU DE SÉCURITÉ 6

MODÈLE BREVETÉ PROTÉGÉ

GARANTIE 5 ANS

X 5

Cylindre ajustable à languette de 35 à 80mm







Remplace les verrous existants, sans nouveau perçage



Un tournevis suffit !

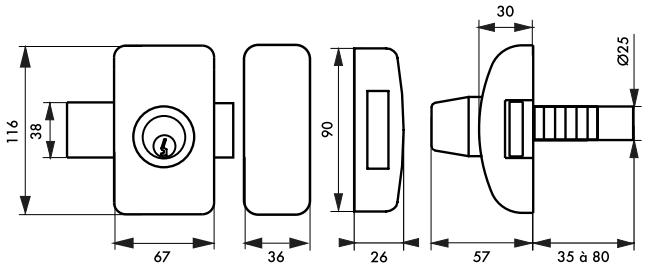

Description/*Description/Descripción*

Supports de coffre et gâche en acier cambré zingué. Capots de coffre et gâche en alliage. Pêne acier chromé satin. Cylindre laiton à languette de 5 goupilles. Protection contre le perçage par première goupille en acier trempé. Billes anti-crochetage interne au cylindre interdisant toute reproduction hors usine. Entrée laiton. 5 clés laiton nickelé. Possibilité : Clés même variure (sur demande).

Zinc plated arched steel lock case and strike plate mount. Alloy lock case and strike plate cover. Chrome-plated satin finish steel lock bolt. 5 pins brass cylinder. Protection against drilling through a first hardened steel pin. Balls anti-picking internal cylinder prohibiting any reproduction. Brass backset. 5 nickel-plated brass keys with personal security card.

Soporte de caja y gacheta deacero. arqueada cincada. Capó de caja y gacheta de aleación. Pestillo de acero cromado satén. Cilindro de latón de 5 pistones. Protección contra la perforación por primer pasador de acero templado.Bolas anti-forzado internas al cilindro que prohiben cualquier reproduccion fuera de fabrica. Entrada de latón. 5 llaves de latón niquelado patentadas con titulo de propiedad.

Finition/*Finish/Acabado*

Epoxy bronze, argent, noir, blanc

Bronze, silver, black, and white epoxy

Epoxi bronce, plata, negro, blanco

Utilisation/*Use/Utilización*

Porte d'entrée vitrée / *Glass entrance door*

Puerta de entrada acristalada

Designation	Boite	Colis.	Prix	Sachet	Colis.	Prix	Brochable France	Euro 1	Euro 2	Euro 3	Euro 4	Colis.	Prix
UNIVERSEL HG5+ à double cyl. Ø 25 mm ajustable bronze 3 clés	00080484	1	-	-	-	-	00380484	-	-	-	-	2	-
UNIVERSEL HG5+ à double cyl. Ø 25 mm ajustable argent 3 clés	00080485	1	-	-	-	-	00380485 E	-	-	-	-	2	-
UNIVERSEL HG5+ à double cyl. Ø 25 mm ajustable blanc 3 clés	00080486	1	-	-	-	-	00380486 E	-	-	-	-	2	-
UNIVERSEL HG5+ à double cyl. Ø 25 mm ajustable noir 3 clés	00080487	1	-	-	-	-	00380487 E	-	-	-	-	2	-

NS Non stocké/Non-stored/Producto no estocado - ● Sur stock Europe Zone 1 et Zone 2, nous consulter pour délai d'approvisionnement - E Epuisement/Stock depletion/Agotamiento del stock

Verrou multipoints / MIRAGE 6

PROTECT

NIVEAU DE SÉCURITÉ 6

GARANTIE 10 ANS

X 3

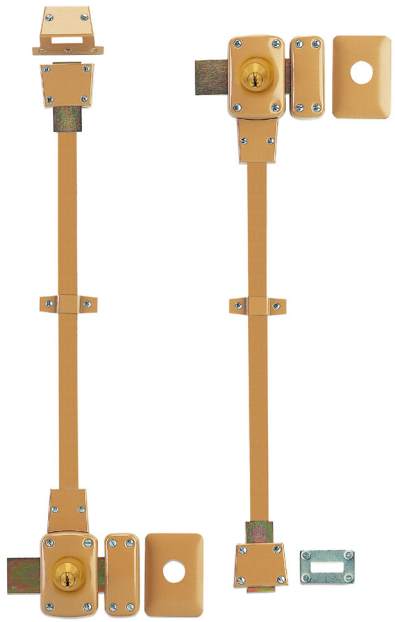

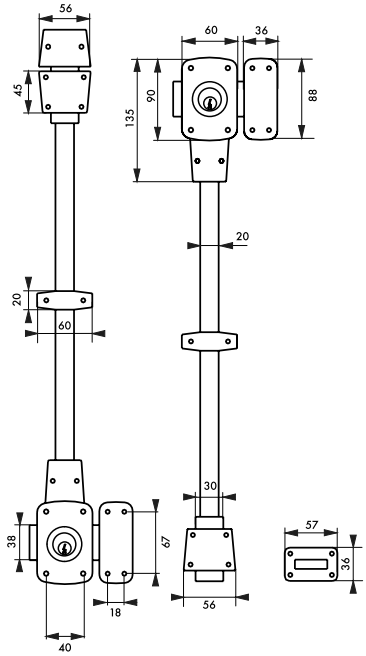

Description/*Description/Descripción*
Coffre acier embouti. Gâche acier embouti. Pênes acier chromé. Double cylindre laiton à 5 goupilles. 45 mm. Tringles en acier. 2 points 1x460 mm. 4 points 2x460 mm. 1 Plaque de renfort par verrou. 3 clés en acier nickelé.
Pressed steel case and striker. Chrome plated steel bolts. 5 pin brass double cylinder 45 mm lenght. Aluminium rods. Strengthening plate. 3 nickel plated steel keys. Finish Bronze epoxy.
Caja de acero embutido. Cerradero de acero embutido. Pestillos de acero cromado. Doble cilindro de latón con 5 pasadores de 45 mm. Trancas de aluminio. Placa de refuerzo. 3 llaves de acero niquelado.

Finition/*Finish/Acabado*
Epoxy bronze / *Bronze epoxy* / Epoxi bronce
Version/*Option/Versión*
A bouton. Droite. Gauche. Haut et côté. Bas et côté. Paire de verrous haut et côté / bas et côté.
With knob. Right hand. Left hand. Top and side bolting. Down and side bolting. Pair of bolts top and side / down and side bolting.
Con botón. Derecha. Izquierda. Alto y lado. Bajo y lado. Par de cerrojos alto y lado / bajo y lado.
Utilisation/*Use/Utilización*
Porte d'entrée vitrée
Glass entrance door
Puerta de entrada acristalada

Designation	Boite	Colis.	Prix	Sachet	Colis.	Prix	Brochable					Colis.	Prix
							France	Euro 1	Euro 2	Euro 3	Euro 4		
Paire de verrous MIRAGE 6 double cylindre 45 mm 4 points droite	00010120	1	-	-	-	-	-	-	-	-	-	-	-
Paire de verrous MIRAGE 6 double cylindre 45 mm 4 points gauche	00010220	1	-	-	-	-	-	-	-	-	-	-	-
MIRAGE 6 • 2 points à double cylindre 45 mm haut et côté droite	00021120	1	-	-	-	-	-	-	-	-	-	-	-
MIRAGE 6 • 2 points à double cylindre 45 mm haut et côté gauche	00021220	1	-	-	-	-	-	-	-	-	-	-	-
MIRAGE 6 • 2 points à double cylindre 45 mm bas et côté droite	00022120	1	-	-	-	-	-	-	-	-	-	-	-
MIRAGE 6 • 2 points à double cylindre 45 mm bas et côté gauche	00022220	1	-	-	-	-	-	-	-	-	-	-	-

NS Non stocké/Non-stored/Producto no estocado - ◉ Sur stock Europe Zone 1 et Zone 2, nous consulter pour délai d'approvisionnement - E Epuisement/Stock depletion/Agotamiento del stock

Verrou multipoints / MIRAGE 6

PROTECT

NIVEAU DE SÉCURITÉ 6

GARANTIE 10 ANS

X 3

Description/*Description/Descripción*
Coffre acier embouti. Gâche acier embouti. Pênes acier zingué. Cylindre laiton à 5 goupilles 45 mm. Tringles en acier 1x500 + 1x1500 mm. Plaque de renfort. Coulisseau de passage pour serrure horizontale. 3 clés en acier nickelé.
Pressed steel case and striker.Zinc plated steel bolts. Chrome plated ABS knob. 5 pin brass double cylinder 45 mm lenght. Aluminium rods. Strengthening plate. Mechanism to be used for horizontal lock. 3 nickel plated steel keys.
Caja de acero embutido. Cerradero de acero embutido. Pestillos de acero cromado. Doble cilindro de latón con 5 pasadores de 45 mm. Trancas de aluminio. Placa de refuerzo. 3 llaves de acero niquelado.

Finition/*Finish/Acabado*
Epoxy bronze
Bronze epoxy
Epoxi bronce

Version/*Option/Versión*
Epoxi bronze
With knob. Right hand. Left hand.
Con botón. Derecha. Izquierda.

Utilisation/*Use/Utilización*
Porte d'entrée vitrée
Glass entrance door
Puerta de entrada acristalada

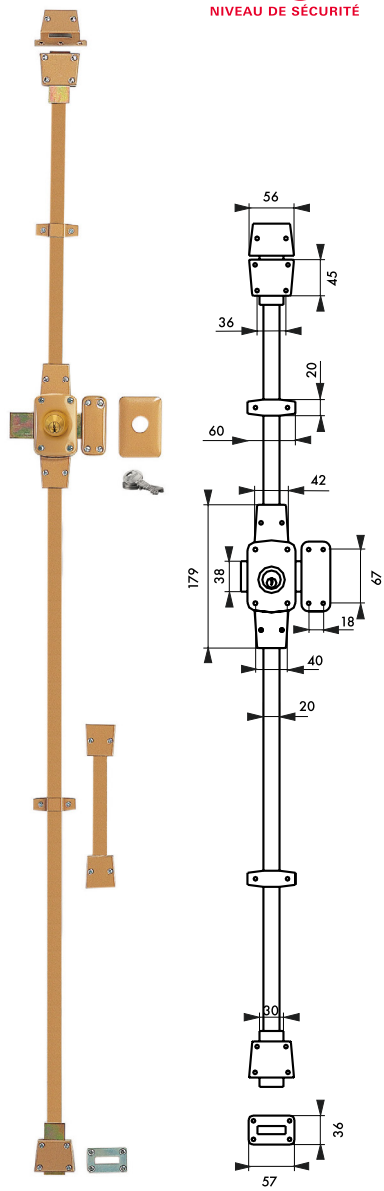

Verrou multipoints complément idéal pour une serrure à encastrer ou applique 1 point.

Designation	Boite	Colis.	Prix	Sachet	Colis.	Prix	Brochable France	Brochable Euro 1	Brochable Euro 2	Brochable Euro 3	Brochable Euro 4	Colis.	Prix
MIRAGE 6 double cylindre haut et bas droite	00030120	1	-	-	-	-	-	-	-	-	-	-	-
MIRAGE 6 double cylindre haut et bas gche	00030220	1	-	-	-	-	-	-	-	-	-	-	-
Point supplémentaire pour verrou droit	00030001 NS	1	-	-	-	-	-	-	-	-	-	-	-
Point supplémentaire pour verrou gauche	00030011 NS	1	-	-	-	-	-	-	-	-	-	-	-
Tringle de 0,50	00030002	1	-	-	-	-	-	-	-	-	-	-	-
Tringle de 1 m	00030003	1	-	-	-	-	-	-	-	-	-	-	-
Tringle de 1,50 m	00030004	1	-	-	-	-	-	-	-	-	-	-	-

NS Non stocké/Non-stored/Producto no estocado - ● Sur stock Europe Zone 1 et Zone 2, nous consulter pour délai d'approvisionnement - E Epuisement/Stock depletion/Agotamiento del stock

Verrou de haute sûreté / TRAFIC 6

PROTECT

NIVEAU DE SÉCURITÉ 7

MODÈLE DÉPOSÉ PROTÉGÉ

GARANTIE 10 ANS

X 4







Foncet vissé démontable

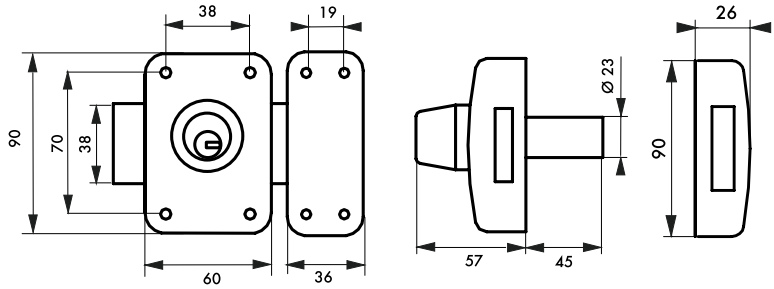

Description/*Description/Descripción*

Coffre en acier embouti. Gâche en acier embouti. Pêne acier chromé. Cylindre laiton à 6 goupilles. Protection contre le perçage par. première goupille en acier trempé. Goupilles anti-crochetage. Protection contre l'arrachement du cylindre par pilier et cavalier. 4 clés plates réversibles laiton nickelé avec carte de propriété.

Pressed steel lock case. Pressed steel strike plate. Chrome-plated steel lock bolt. 6-pin brass cylinder. Protection against drilling by hardened steel pin. Anti-picking pins. Cylinder protected against pull out through pillar and staple. 4 nickel-plated brass reversible. cylinder keys with personal card.

Caja de acero embutido. Gacheta de acero embutido. Pestillo de acero cromado. Cilindro de latón de 6 pasadores. Protección contra el taladrado por el primer pasador de acero templado. Pasadores anti-forzado. Protección contra el desgarramiento del cilindro por pilar y puente. 4 llaves planas reversibles de latón. niquelado con tarjeta persona

Finition/*Finish/Acabado*

Epoxy or

Gold epoxy

Epoxi dorado

Version/*Option/Versión*

A bouton

With knob

Con botón.

Utilisation/*Use/Utilización*

Porte d'entrée vitrée

Glass entrance door

Puerta de entrada acristalada

							Brochable						
Designation	Boite	Colis.	Prix	Sachet	Colis.	Prix	France	Euro 1	Euro 2	Euro 3	Euro 4	Colis.	Prix
TRAFIC 6 à double cylindre Ø 23 x 45 mm epoxy or 4 clés réversibles	00092502	1	-	00992502 [E]	10	-	00292502	-	-	-	-	2	-

NS Non stocké/Non-stored/Producto no estocado - ● Sur stock Europe Zone 1 et Zone 2, nous consulter pour délai d'approvisionnement - E Epuisement/Stock depletion/Agotamiento del stock

Verrou de haute sûreté / ADRIATIC 2

PROTECT

NIVEAU DE SÉCURITÉ 7

MODÈLE BREVETÉ PROTÉGÉ

GARANTIE 10 ANS

Piston mobile de sécurité

X 4





Clés brevetées et protection anti crochetage et anti percage.



Foncet vissé démontable

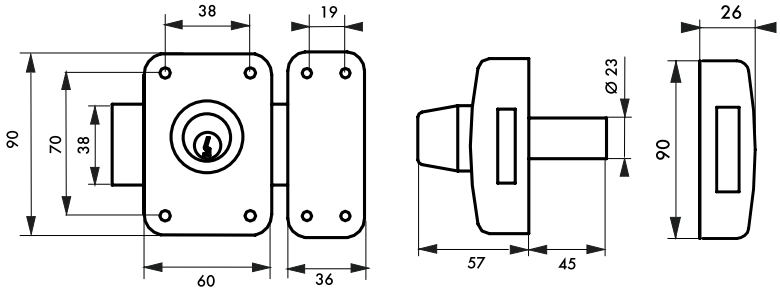

Description/*Description/Descripción*

Coffre en acier embouti. Gâche en acier embouti. Pêne acier chromé satin. Bouton ABS chromé satin. Cylindre laiton de 6 à 22 goupilles maillechort sur 5 rangées. Goupilles anti-crochetage. Protection contre le perçage par première goupille en acier trempé. Protection contre l'arrachement du cylindre par pilier et cavalier. 4 clés laiton nickelé avec insert ABS, avec carte de propriété permettant la reproduction des clés exclusivement en usine. ‹ Pièce mobile anti-crochetage interne. au cylindre interdisant toute. reproduction hors usine.

Pressed steel lock case. Pressed steel strike plate. Satin chrome-plated finish steel lock bolt. Satin chrome-plated finish ABS knob. Brass cylinder with 6 to 22 nickel silver pins on 5 rows. Anti-picking pins. Protection against drilling through a first hardened steel pin. Cylinder protected against pull out through pillar and staple. 4 nickel-plated brass keys with ABS insert and property card allowing exclusive key reproduction in the factory. - Anti-picking moving part inside cylinder that prohibit any reproduction off factory.

Caja de acero embutido. Gacheta de acero embutido. Pestillo de acero cromado satén. Botón ABS cromado satén. Cilindro de latón de 6 a 22 pasadores maillechort sobre 5 hileras. Pasadores anti-forzado. Protección contra la perforación por primer pasador de acero templado. Protección contra el desgarramiento del cilindro por pilar y puente. 4 llaves de latón niquelado con inserto ABS y tarjeta de propiedad que permite la reproducción. de las llaves exclusivamente en fábrica.

Finition/*Finish/Acabado*

Epoxy or

gold epoxy

Epoxi dorado

Version/*Option/Versión*

A bouton

With knob

Con botón

Utilisation/*Use/Utilización*

Porte d'entrée vitrée

Glass entrance door

Puerta de entrada acristalada

Designation	Boite	Colis.	Prix	Sachet	Colis.	Prix	Brochable France	Brochable Euro 1	Brochable Euro 2	Brochable Euro 3	Brochable Euro 4	Colis.	Prix
ADRIATIC 2 à double cylindre Ø 23 x 45 mm epoxy or 4 clés	00092503	1	-	-	-	-	00392503 E	-	-	-	-	2	-

NS Non stocké/Non-stored/Producto no estocado - ● Sur stock Europe Zone 1 et Zone 2, nous consulter pour délai d'approvisionnement - E Epuisement/Stock depletion/Agotamiento del stock

Verrou de haute sûreté / UNIVERSEL

PROTECT

NIVEAU DE SÉCURITÉ 7

MODÈLE BREVETÉ PROTÉGÉ

GARANTIE 10 ANS

X 4







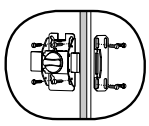

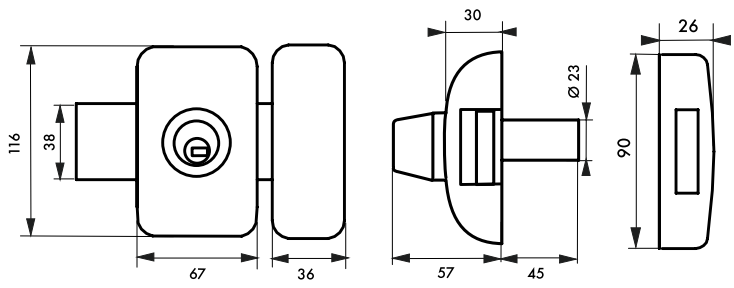

Description/*Description/Descripción*

Supports de coffre et gâche en acier cambré zingué. Capots de coffre et gâche en alliage. Pêne acier chromé satin. Cylindre laiton 6 goupilles. Goupilles anti-crochetage. Protection contre le perçage par première goupille en acier trempé. Protection contre l'arrachement du cylindre par pilier et cavalier. Entrée laiton. 4 clés plates laiton nickelé réversibles avec carte de propriété.

dipped zinc-plated arched steel lock case and strike plate mount. Alloy lock case and strike plate cover. Chrome-plated satin finish steel lock bolt. Cylinder protected against pull out through pillar and staple. Brass backset. 6 pin brass cylinder. Anti-picking pins. Protection against drilling through a first hardened steel pin. 4 reversible nickel-plated brass cylinder keys with personal card.

Soporte de caja y gacheta deacero arqueada cincada. Capó de caja y gacheta de aleación. Pestillo de acero cromado satén. Protección contra el desgarramiento del cilindro por pilar y puente. Entrada de latón. Cilindro de latón de 6 pasadores. Pasadores anti-forzado. Protección contra la perforación por primer pasador de acero templado. 4 llaves planas de latón niquelado. reversibles con tarjeta personal.

Finition/*Finish/Acabado*

Epoxy bronze, argent, noir, blanc

Bronze, silver, black, and white epoxy

Epoxi bronce, plata, negro, blanco

Version/*Option/Versión*

A bouton

With knob

Con botón

Utilisation/*Use/Utilización*

Porte d'entrée vitrée

Glass entrance door

Puerta de entrada acristalada

Designation	Boite	Colis.	Prix	Sachet	Colis.	Prix	Brochable France	Euro 1	Euro 2	Euro 3	Euro 4	Colis.	Prix
UNIVERSEL 6 goup. à double cylindre Ø 23 x 45 mm bronze 4 clés	00082451	1	-	-	-	-	00382451 E	00393192 E NS ●	-	00394192 ●	-	2	-
UNIVERSEL 6 goup. à double cylindre Ø 23 x 45 mm argent 4 clés	00082452	1	-	-	-	-	00382452 E	00393193 E NS ●	-	00394193 ●	-	2	-
UNIVERSEL 6 goup. à double cylindre Ø 23 x 45 mm blanc 4 clés	00082453	1	-	-	-	-	00382453 E	00393194 E NS ●	-	00394194 ●	-	2	-
UNIVERSEL 6 goup. à double cylindre Ø 23 x 45 mm noir 4 clés	00082454	1	-	-	-	-	00382454 E	00393195 E NS ●	-	00394195 ●	-	2	-

NS Non stocké/Non-stored/Producto no estocado - ● Sur stock Europe Zone 1 et Zone 2, nous consulter pour délai d'approvisionnement - E Epuisement/Stock depletion/Agotamiento del stock

Verrou de sûreté / UNIVERSEL A LANGUETTE

NIVEAU DE SÉCURITÉ 7

PROTECT

Cylindre ajustable à languette
de 35 à 80mm

MODÈLE BREVETÉ PROTÉGÉ

GARANTIE 10 ANS

X 5







Remplace les verrous existants, sans nouveau perçage



Un tournevis suffit !

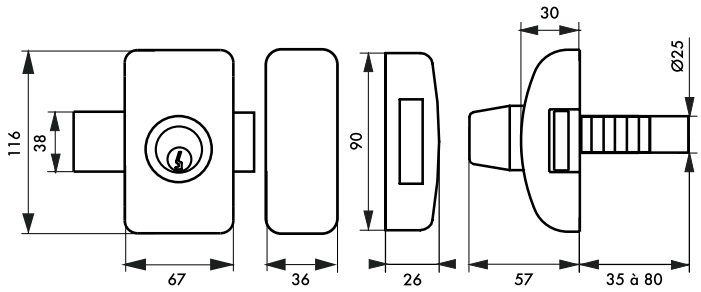

Description/*Description/Descripción*

Supports de coffre et gâche en acier cambré zingué. Capots de coffre et gâche en alliage. Pêne acier chromé satin. Cylindre laiton à languette 8 goupilles. Protection contre le perçage par première goupille en acier trempé. Entrée laiton. 5 clés plates laiton nickelé réversibles avec carte de propriété.

Zinc plated arched steel lock case and strike plate mount. Alloy lock case and strike plate cover. Chrome-plated satin finish steel lock bolt. Brass backset. 8 pins brass cylinder. Anti-picking pins. Protection against drilling through a first hardened steel pin. 5 reversible nickel-plated brass cylinder keys with personal card.

Soporte de caja y gacheta deacero. arqueada cincada. Capó de caja y gacheta de aleación. Pestillo de acero cromado satén. Protección contra el. desgarramiento del cilindro por pilar y puente. Entrada de latón. Cilindro de latón de 8 pasadores. Protección contra la perforación por primer pasador de acero templado. 5 llaves planas de latón niquelado reversibles con tarjeta personal.

Finition/*Finish/Acabado*

Epoxy bronze, argent, noir, blanc

Bronze, silver, black, and white epoxy

Epoxi bronce, plata, negro, blanco

Utilisation/*Use/Utilización*

Porte d'entrée vitrée

Glass entrance door

Puerta de entrada acristalada

Designation	Boite	Colis.	Prix	Sachet	Colis.	Prix	Brochable France	Brochable Euro 1	Brochable Euro 2	Brochable Euro 3	Brochable Euro 4	Colis.	Prix
UNIVERSEL TRANSIT 2 à double cyl. Ø 25 mm ajustable bronze 5 clés réversibles	00080444	1	-	-	-	-	00380444	-	-	-	-	2	-
UNIVERSEL TRANSIT 2 à double cyl. Ø 25 mm ajustable argent 5 clés réversibles	00080445	1	-	-	-	-	00380445 E	-	-	-	-	2	-
UNIVERSEL TRANSIT 2 à double cyl. Ø 25 mm ajustable blanc 5 clés réversibles	00080446	1	-	-	-	-	00380446 E	-	-	-	-	2	-
UNIVERSEL TRANSIT 2 à double cyl. Ø 25 mm ajustable noir 5 clés réversibles	00080447	1	-	-	-	-	00380447 E	-	-	-	-	2	-

NS Non stocké/Non-stored/Producto no estocado - ● Sur stock Europe Zone 1 et Zone 2, nous consulter pour délai d'approvisionnement - E Epuisement/Stock depletion/Agotamiento del stock

Verrou de sûreté / APACHE

RESIST

NIVEAU DE SÉCURITÉ 8

GARANTIE 5 ANS

X 3



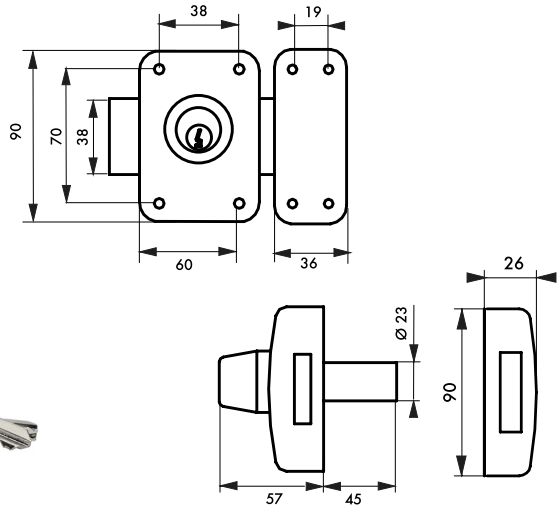

Entraxe standard
pour la rénovation

Description/*Description/Descripción*

Coffre en acier embouti. Gâche en acier embouti. Pêne acier chromé. Cylindre laiton à 5 goupilles. Protection contre l'arrachement du cylindre par pilier et cavalier. Pêne interchangeable. Entrée laiton. 3 clés acier.

Pressed steel lock case. Pressed steel strike plate. Chrome-plated steel lock bolt. 5-pin brass cylinder. Cylinder protected against pull out through pillar and staple. Brass key hole plate. 3 steel keys.

Caja de acero embutido. Gacheta de acero embutido. Pestillo de acero cromado. Cilindro de latón de 5 pasadores. Protección contra el. desgarramiento del cilindro por pilar y caballete. Entrada de latón. 3 llaves de acero.

Finition/*Finish/Acabado*

Epoxy or

Gold epoxy

Epoxi dorado

Version/*Option/Versión*

A bouton. Sans cylindre extérieur, sans bouton. Pour cylindre profilé. Pêne 140 mm pour porte à recouvrement

With knob. Without knob. Without outside cylinder. Bolt 140 mm for covering door frame.

Con botón. Sin botón. Sin cilindro exterior. Pestillo 140 mm para puerta que recubre el marco.

Utilisation/*Use/Utilización*

Porte d'entrée vitrée

Glass entrance door

Puerta de entrada acristalada

							Brochable						
Designation	Boite	Colis.	Prix	Sachet	Colis.	Prix	France	Euro 1	Euro 2	Euro 3	Euro 4	Colis.	Prix
APACHE à double cylindre Ø 23 x 45 mm époxy or 3 clés	-	-	-	00992501	5	-	00292501	-	-	00294187 ◉	-	5	-
APACHE à double cylindre Ø 23 x 45 mm huisserie métallique 3 clés	-	-	-	-	-	-	00292581 E	-	-	-	-	5	-
APACHE à double cylindre Ø 23 x 45 mm avec plaque de renfort 3 clés	-	-	-	-	-	-	00392571 E	-	-	-	-	5	-
APACHE à double cylindre Ø 23 x 60 mm époxy or 3 clés	-	-	-	00992561	5	-	00292561 E	-	-	-	-	5	-
Conditionnement en boîte fourreau													
APACHE à double cylindre Ø 23 x 40 mm époxy or 3 clés	00792510	1	-	-	-	-	-	-	-	-	-	-	-
APACHE à double cylindre Ø 23 x 40 mm époxy blanc 3 clés	00792511	1	-	-	-	-	-	-	-	-	-	-	-
APACHE à double cylindre Ø 23 x 45 mm époxy or 3 clés	00792501	1	-	-	-	-	-	-	-	-	-	-	-
APACHE à double cylindre Ø 23 x 45 mm époxy blanc 3 clés	00792505	1	-	-	-	-	-	-	-	-	-	-	-
APACHE à double cylindre Ø 23 x 50 mm époxy or 3 clés	00792503	1	-	-	-	-	-	-	-	-	-	-	-
APACHE à double cylindre Ø 23 x 60 mm époxy or 3 clés	00792504	1	-	-	-	-	-	-	-	-	-	-	-

NS Non stocké/Non-stored/Producto no estocado - ◉ Sur stock Europe Zone 1 et Zone 2, nous consulter pour délai d'approvisionnement - E Epuisement/Stock depletion/Agotamiento del stock

Verrou de sûreté / RAFALE

RESIST

NIVEAU DE SÉCURITÉ 8

GARANTIE 5 ANS

X 3



Verrou double fixation brevetée pour une protection contre l'arrachement



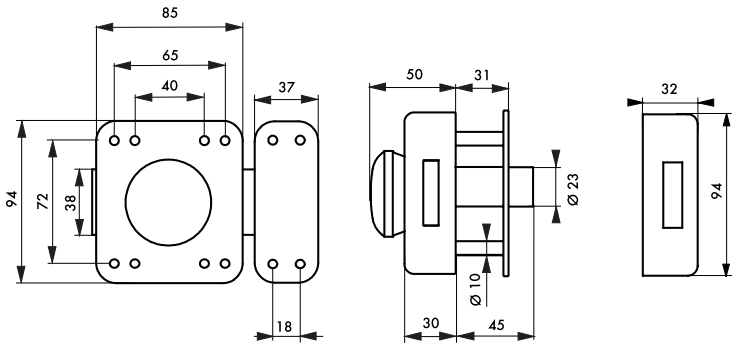

Description/*Description/Descripción*
Coffre acier embouti. Gâche acier embouti. Pêne acier nickelé. Mécanisme intérieur renforcé. (brevet déposé). Double fixation sur coffre à 8 vis. (brevet déposé). Plaque de renfort. Cylindre laiton à 5 goupilles. Entrée laiton. 3 clés en acier nickelé.
Pressed steel case and striker. Nickel plated steel bolt. Strong inner machenism (patent registered). Double fixing with 8 screws. on case (patent registered). Strengthening plate. 5 pin brass cylinder. Brass key hole plate. 3 nickel plated steel keys.
Caja de acero embutido. Cerradero de acero embutido. Pestillo de acero niquelado. Mecanismo interior reforzado. (patente registrada). Doble fijación en caja con 8 tornillos (patente registrada). Placa de refuerzo. Cilindro de latón de 5 pasadores. Entrada latón. 3 llaves de acero niquelado

Finition/*Finish/Acabado*
Epoxy bronze
Bronze epoxy
Epoxi bronce
Version/*Option/Versión*
A bouton. Boîtier avec pêne alliage nickelé pour cylindre profilé.
With knob. For profile cylinder.
Con botón. Caja con pestillo de aleación niquelada para cilindro perfilado.
Utilisation/*Use/Utilización*
Porte d'entrée vitrée
Glass entrance door
Puerta de entrada acristalada

Designation	Boite	Colis.	Prix	Sachet	Colis.	Prix	Brochable France	Euro 1	Euro 2	Euro 3	Euro 4	Colis.	Prix
RAFALE à double cylindre Ø 23 x45 mm époxy bronze 3 clés	00005020	1	-	-	-	-	00305020 E NS	-	-	-	-	5	-

NS Non stocké/Non-stored/Producto no estocado - ● Sur stock Europe Zone 1 et Zone 2, nous consulter pour délai d'approvisionnement - E Epuisement/Stock depletion/Agotamiento del stock

Verrou de haute sûreté / TRANSIT 2

RESIST

MODÈLE DÉPOSÉ PROTÉGÉ

8 NIVEAU DE SÉCURITÉ

GARANTIE 10 ANS

X 4



Posssibilité de fabriquer des cylindres ou verrous sur le même numéro. Foncet vissé démontable





Foncet vissé démontable

Description/*Description/Descripción*
Coffre en acier embouti. Gâche en acier embouti. Pêne acier chromé. Cylindre à 8 goupilles maillechort. Protection contre le perçage par première goupille en acier trempé. Protection contre l'arrachement par pilier et cavalier. 4 clés plates laiton nickelé réversibles avec carte de propriété.
Pressed steel case and striker. Chrome plated steel bolt. 6 pin brass cylinder. Protection against drilling by hardened steel pin. Safety device against drawing the cylinder by rider and pillar. 4 nickel plated brass reversible keys with owner card allowing key duplication in factory.
Caja de acero embutido. Cerradero de acero embutido. Pestillo de acero cromado. Cilindro de 6 pasadores de alpaca. Protección contra el taladrado por el primer pasador de acero templado. Protección contra el arrancamiento por pilar y puente. 4 llaves de latón niquelado reversibles con tarjeta de propiedad para la reproducción de las llaves en fábrica.

Finition/*Finish/Acabado*
Epoxy or
gold epoxy
Epoxi dorado
Version/*Option/Versión*
A bouton
With knob
Con botón
Utilisation/*Use/Utilización*
Porte d'entrée vitrée
Glass entrance door
Puerta de entrada acristalada

NS Non stocké/Non-stored/Producto no estocado - ● Sur stock Europe Zone 1 et Zone 2, nous consulter pour délai d'approvisionnement - E Epuisement/Stock depletion/Agotamiento del stock

Verrou de haute sûreté / TRANSIT 2

RESIST

MODÈLE DÉPOSÉ PROTÉGÉ

8 NIVEAU DE SÉCURITÉ

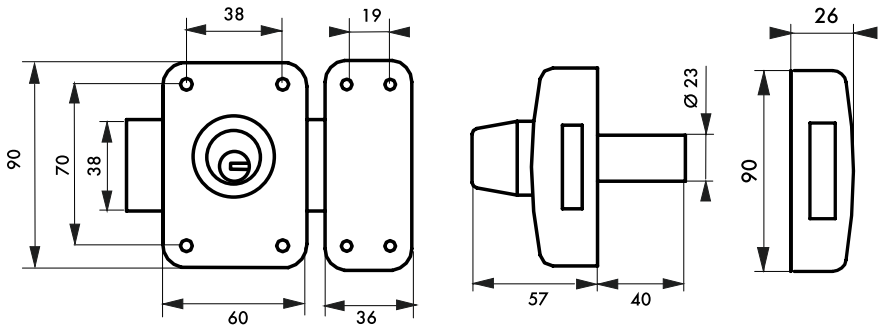

Designation	Boite	Colis.	Prix	Sachet	Colis.	Prix	Brochable France	Brochable Euro 1	Brochable Euro 2	Brochable Euro 3	Brochable Euro 4	Colis.	Prix
TRANSIT 2 à double cylindre Ø 23 x40 mm époxy or 4 clés réversibles	00007620	1	-	-	-	-	-	-	-	-	-	-	-
TRANSIT 2 à double cylindre Ø 23 x45 mm époxy or 4 clés réversibles	00017620	1	-	00917620	10	-	00317620 E	-	-	-	-	2	-
TRANSIT 2 à double cylindre Ø 23 x50 mm époxy or 4 clés réversibles	00027620	1	-	-	-	-	-	-	-	-	-	-	-
TRANSIT 2 à double cylindre Ø 23 x60 mm époxy or 4 clés réversibles	00047620	1	-	-	-	-	-	-	-	-	-	-	-
TRANSIT 2 à double cylindre Ø 23 x65 mm époxy or 4 clés réversibles	00057620	1	-	-	-	-	-	-	-	-	-	-	-
TRANSIT 2 à double cylindre Ø 23 x70 mm époxy or 4 clés réversibles	00067620	1	-	-	-	-	-	-	-	-	-	-	-
TRANSIT 2 à double cylindre Ø 23 x75 mm époxy or 4 clés réversibles	00077620	1	-	-	-	-	-	-	-	-	-	-	-
TRANSIT 2 à double cylindre Ø 23 x80 mm époxy or 4 clés réversibles	00087620 NS	1	-	-	-	-	-	-	-	-	-	-	-
TRANSIT 2 à double cylindre Ø 23 x85 mm époxy or 4 clés réversibles	00097620 NS	1	-	-	-	-	-	-	-	-	-	-	-
TRANSIT 2 à double cylindre Ø 23 x90 mm époxy or 4 clés réversibles	00117620 NS	1	-	-	-	-	-	-	-	-	-	-	-
TRANSIT 2 à double cylindre Ø 23 x95 mm époxy or 4 clés réversibles	00127620 NS	1	-	-	-	-	-	-	-	-	-	-	-
TRANSIT 2 à double cylindre Ø 23 x100 mm époxy or 4 clés réversibles	00137620 NS	1	-	-	-	-	-	-	-	-	-	-	-
Conditionnement en boîte fourreau													
TRANSIT 2 à double cylindre Ø 23 x40 mm époxy or 4 clés réversibles	00707620	1	-	-	-	-	-	-	-	-	-	-	-
TRANSIT 2 à double cylindre Ø 23 x45 mm époxy or 4 clés réversibles	00717621	1	-	-	-	-	-	-	-	-	-	-	-

NS Non stocké/Non-stored/Producto no estocado - ● Sur stock Europe Zone 1 et Zone 2, nous consulter pour délai d'approvisionnement - E Epuisement/Stock depletion/Agotamiento del stock

Verrou de sûreté / CAPITAL

RESIST

NIVEAU DE SÉCURITÉ 9

GARANTIE 5 ANS

X 3







Foncet vissé démontable

Description/*Description/Descripción*

Coffre et gâche acier embouti. Pêne acier chromé mat. Cylindre laiton à 5 goupilles type HG5. Protection contre l'arrachement du cylindre. par pilier et cavalier (sauf cylindre de 30 mm). Pêne interchangeable. Entrée laiton - 3 clés en acier nickelé.

Pressed steel case. Pressed steel striker. Dull chrome plated steel bolt. 5 pin brass cylinder. Safety device against drawing the cylinder by rider and pillar (except cylinder 30 mm). Brass key hole plate. 3 nickel plated steel keys.

Caja de acero embutido. Cerradero de acero embutido. Pestillo de acero cromado mate. Cilindro de latón con 5 pasadores. Protección contra el arrancamiento del cilindro mediante pilar y caballete (excepto cilindro 30 mm). Entrada de latón. 3 llaves de acero niquelado.

Finition/*Finish/Acabado*

Epoxy or

gold epoxy

Epoxi dorado

Version/*Option/Versión*

A bouton. Sans bouton. Avec pêne 160 mm cylindre 30 mm pour porte de garage. Sans cylindre extérieur. Pour cylindre profilé. Avec pêne alliage nickelé. Montage sur organigramme compatible HG5. Autres longueurs de cylindre sur demande.

Double cylinder. With 160 mm bolt and 30 mm length cylinder for garage door. Without outside cylinder.

Doble cilindro. Con pestillo 160 mm cilindro 30 mm para puerta de garaje. Sin cilindro exterior.

Utilisation/*Use/Utilización*

Porte d'entrée vitrée

Glass entrance door

Puerta de entrada acristalada

Verrou de sûreté / CAPITAL

RESIST

NIVEAU DE SÉCURITÉ 9

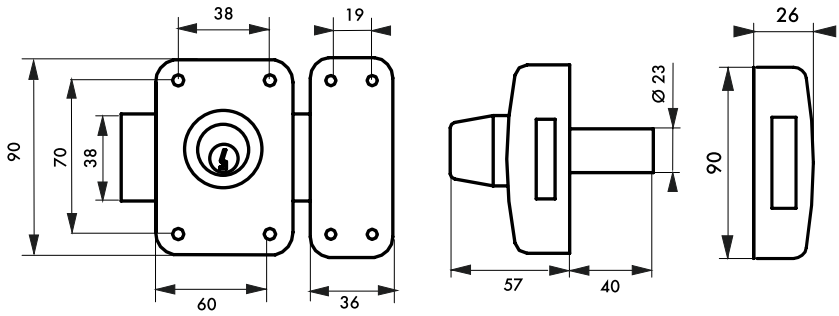

Designation	Boite	Colis.	Prix	Sachet	Colis.	Prix	Brochable France	Brochable Euro 1	Brochable Euro 2	Brochable Euro 3	Brochable Euro 4	Colis.	Prix
CAPITAL à double cylindre Ø 23 x40 mm époxy or 3 clés	00091320	1	-	-	-	-	-	-	-	-	-	-	-
CAPITAL à double cylindre Ø 23 x45 mm époxy or 3 clés	00092320	1	-	-	-	-	-	-	-	-	-	-	-
CAPITAL à double cylindre Ø 23 x50 mm époxy or 3 clés	00093320	1	-	-	-	-	-	-	-	-	-	-	-
CAPITAL à double cylindre Ø 23 x60 mm époxy or 3 clés	00092306	1	-	-	-	-	-	-	-	-	-	-	-
CAPITAL à double cylindre Ø 23 x70 mm époxy or 3 clés	00092370 NS	1	-	-	-	-	-	-	-	-	-	-	-
CAPITAL à double cylindre Ø 23 x80 mm époxy or 3 clés	00092371 NS	1	-	-	-	-	-	-	-	-	-	-	-
CAPITAL à double cylindre Ø 23 x90 mm époxy or 3 clés	00092372 NS	1	-	-	-	-	-	-	-	-	-	-	-
CAPITAL à double cylindre Ø 23 x100 mm époxy or 3 clés	00092373 NS	1	-	-	-	-	-	-	-	-	-	-	-
CAPITAL à double cylindre Ø 23 x100 mm époxy or 3 clés	00092374 NS	1	-	-	-	-	-	-	-	-	-	-	-
CAPITAL à double cylindre Ø 23 x120 mm époxy or 3 clés	00092375 NS	1	-	-	-	-	-	-	-	-	-	-	-
Tarif conditionnement non décolisable													
CAPITAL à double cylindre Ø 23 x40 mm époxy or 3 clés	00091325	25	-	-	-	-	-	-	-	-	-	-	-
CAPITAL à double cylindre Ø 23 x45 mm époxy or 3 clés	00092325	25	-	-	-	-	-	-	-	-	-	-	-
CAPITAL à double cylindre Ø 23 x50 mm époxy or 3 clés	00093325	25	-	-	-	-	-	-	-	-	-	-	-

NS Non stocké/Non-stored/Producto no estocado - ● Sur stock Europe Zone 1 et Zone 2, nous consulter pour délai d'approvisionnement - E Epuisement/Stock depletion/Agotamiento del stock

Verrou de haute sûreté / SURVEYOR

RESIST

NIVEAU DE SÉCURITÉ 9

GARANTIE 10 ANS

X 4



Protecteur de cylindre + plaque de renfort pour une sécurité accrue.

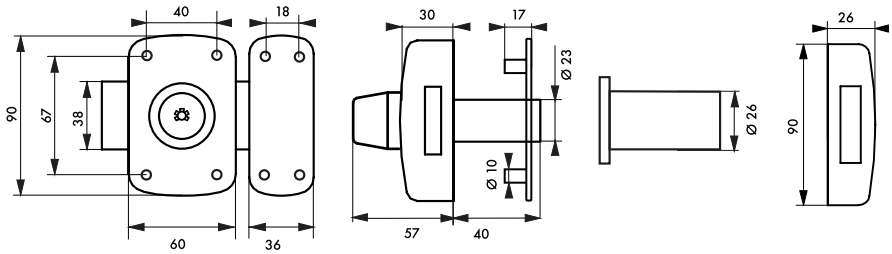

Description/*Description/Descripción*

Coffre en acier embouti. Gâche en acier embouti. Pêne acier chromé. Cylindre laiton à pompes à 5 éléments de verrouillage. Protecteur de cylindre en acier cémenté. contre le perçage et l'arrachement. Plaque de renfort en alliage moulé. 4 clés à insert laiton avec carte personnelle.

Pressed steel case. Pressed steel striker. Chrome plated steel bolt. Tumblers brass cylinder. Hardened steel guard cylinder against drilling and tearing off. Strengthening plate. 4 keys in insert brass and patent registered keys with owner card allowing key duplication only in factory.

Caja de acero embutido. Cerradero de acero embutido. Pestillo de acero cromado. Cilindro de latón de bombas. Protector de cilindro de acero cementado contra el taladrado y el arrancamiento. Placa de refuerzo de aleación. 4 llaves con inserción de latón y tarjeta de propiedad para la reproducción de las llaves en fábrica.

Finition/*Finish/Acabado*

Epoxy bronze

Bronze epoxy

Epoxi bronce

Version/*Option/Versión*

A bouton. Verrou EMERAUDE sans protecteur de cylindre, sans plaque de renfort, 3 clés.

With knob. EMERAUDE without guard and without strengthening plate, 3 keys.

Con botón. Cerrojo EMERAUDE sin protector de cilindro y sin placa de refuerzo de aleación, 3 llaves

Utilisation/*Use/Utilización*

Porte d'entrée vitrée

Glass entrance door

Puerta de entrada acristalada

Designation	Boite	Colis.	Prix	Sachet	Colis.	Prix	Brochable France	Brochable Euro 1	Brochable Euro 2	Brochable Euro 3	Brochable Euro 4	Colis.	Prix
SURVEYOR à double cylindre à pompes Ø 23 x40 mm époxy bronze 4 clés	00007020	1	-	-	-	-	00307020 [E]	-	-	-	-	2	-
SURVEYOR à double cylindre à pompes Ø 23 x45 mm époxy bronze 4 clés	00017020	1	-	-	-	-	00317020 [E]	-	-	-	-	2	-

[NS] Non stocké/Non-stored/Producto no estocado - [●] Sur stock Europe Zone 1 et Zone 2, nous consulter pour délai d'approvisionnement - [E] Epuisement/Stock depletion/Agotamiento del stock

Verrou de sûreté / ATLANTIC M

RESIST





Clés réversibles et protection anti crochetage et anti percage.



Foncet vissé démontable

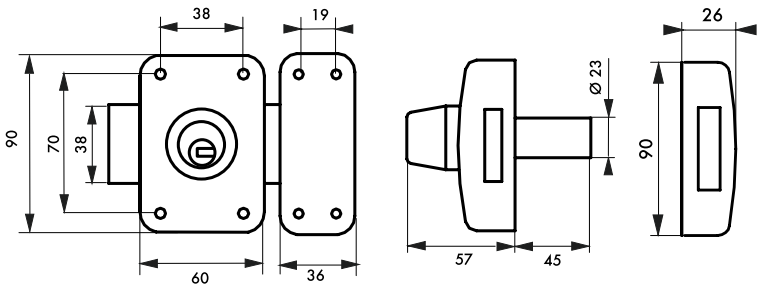

Description/*Description/Descripción*

Coffre en acier embouti. Gâche en acier embouti. Pêne acier chromé satin. Cylindre laiton 9 à 19 goupilles maillechort. Goupilles anti-crochetage. Protection contre le perçage par première goupille en acier trempé. Protection contre l'arrachement du cylindre par pilier et cavalier. 4 clés plates maillechort réversibles brevetées avec carte de propriété permettant la reproduction des clés exclusivement en usine. ‹ Pièces mobiles dans la clé interdisant toute reproduction hors usine.

Pressed steel lock case. Pressed steel strike plate. Satin chrome-plated finish steel lock bolt. Brass cylinder with 9 to 19 nickel silver pins. Anti-picking pins. Protection against drilling through a first hardened steel pin. Cylinder protected against pull out through pillar and staple. 4 patented reversible nickel silver keys with property card allowing exclusive key reproduction in the factory.- Moving parts in the key that prohibit any reproduction off factory.

Caja de acero embutido. Gacheta de acero embutido. Pestillo de acero cromado satén. Cilindro de latón 9 a 19 pasadores maillechort. Pasadores anti-forzado. Protección contra la perforación por primer pasador de acero templado. Protección contra el desgarramiento del cilindro por pilar y puente. 4 llaves planas maillechort reversibles patentadas con tarjeta de propiedad que permite la reproducción de las llaves exclusivamente en fábrica. - Piezas móviles en la llave que prohíben cualquier reproducción fuera de fábrica.

Finition/*Finish/Acabado*

Epoxy or
gold epoxy
Epoxi dorado

Version/*Option/Versión*

A bouton
With knob
Con botón

Utilisation/*Use/Utilización*

Porte d'entrée vitrée
Glass entrance door
Puerta de entrada acristalada

Designation	Boite	Colis.	Prix	Sachet	Colis.	Prix	Brochable France	Brochable Euro 1	Brochable Euro 2	Brochable Euro 3	Brochable Euro 4	Colis.	Prix
ATLANTIC M à double cylindre Ø 23 x45 mm époxy or 4 clés	00092504	1	-	-	-	-	00392504 E	-	-	-	-	2	-

NS Non stocké/Non-stored/Producto no estocado - ● Sur stock Europe Zone 1 et Zone 2, nous consulter pour délai d'approvisionnement - E Epuisement/Stock depletion/Agotamiento del stock

Verrou de haute sûreté / FEDERAL

RESIST

NIVEAU DE SÉCURITÉ 9

MODÈLE BREVETÉ PROTÉGÉ

GARANTIE 10 ANS

X 4







Mécanisme magnétique protégé contre larrachement, le crochetage et le percage.



Foncet vissé démontable

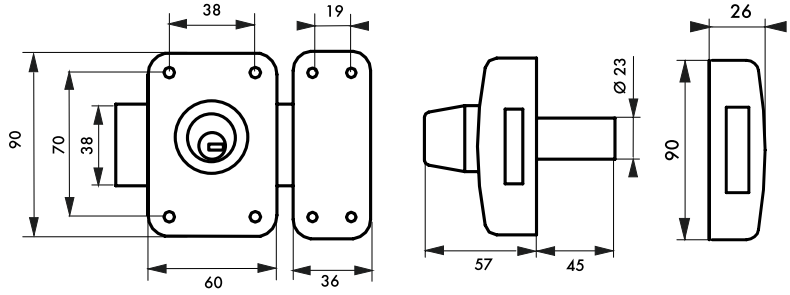

Description/*Description/Descripción*

Coffre en acier embouti. Gâche en acier embouti. Pêne acier chromé satin. Cylindre laiton de 4 à 5 doubles goupilles télescopiques. Goupilles anti-crochetage. Protection contre le perçage par. première goupille en acier trempé. Protection contre l'arrachement du cylindre par pilier et cavalier. 4 clés plates réversibles maillechort avec anneau ergonomique moulé, avec carte de propriété permettant la reproduction des clés exclusivement en usine.
‹ Mécanisme magnétique interdisant toute reproduction hors usine.

Pressed steel lock case. Pressed steel strike plate. Chrome-plated satin finish steel lock bolt. Magnetic 4 to 5 double telescopic pin mechnism. Anti-picking pins. Protection against drilling through a first hardened steel pin. Cylinder protected against pull out through pillar and staple. 4 nickel-plated brass keys with ABS insert and property card allowing exclusive key reproduction in the factory.

Caja de acero embutido. Gacheta de acero embutido. Pestillo de acero cromado satén. Cilindro de latón de 4 a 5 dobles pasadores. Pasadores anti-forzado. Protección contra la perforación por primer pasador de acero templado. Protección contra el desgarramiento del cilindro por pilar y puente. 4 llaves de latón niquelado con inserto ABS y tarjeta de propiedad que permite la reproducción de las llaves exclusivamente en fábrica.

Finition/*Finish/Acabado*

Epoxy or

gold epoxy

Epoxi dorado

Version/*Option/Versión*

A bouton

With knob

Con botón

Utilisation/*Use/Utilización*

Porte d'entrée vitrée

Glass entrance door

Puerta de entrada acristalada

Designation	Boite	Colis.	Prix	Sachet	Colis.	Prix	Brochable France	Euro 1	Euro 2	Euro 3	Euro 4	Colis.	Prix
FEDERAL à double cylindre Ø 23 x45 mm époxy or 4 clés	00092507	1	-	-	-	-	00392507 E	-	-	-	-	2	-

NS Non stocké/Non-stored/Producto no estocado - ● Sur stock Europe Zone 1 et Zone 2, nous consulter pour délai d'approvisionnement - E Epuisement/Stock depletion/Agotamiento del stock

Verrou de haute sûreté / COBRA

RESIST

NIVEAU DE SÉCURITÉ 10

GARANTIE 10 ANS

X 4



Clés type coffre-fort, protecteur et plaque de renfort pour une protection renforcée

Piston mobile de sécurité

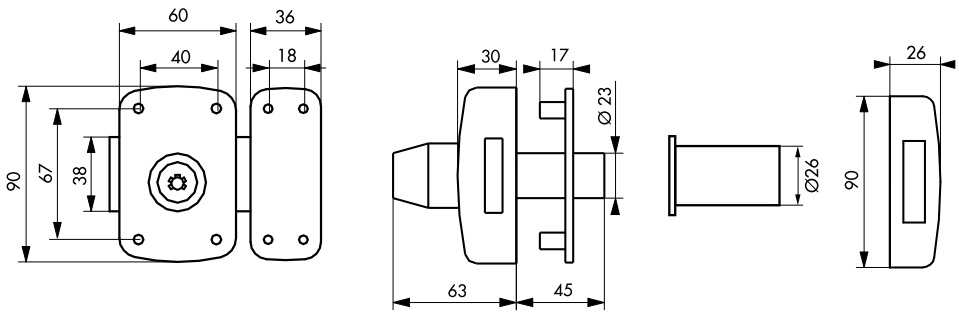

Description/*Description/Descripción*

Coffre en acier embouti. Gâche en acier embouti. Pêne acier chromé. Cylindre laiton chromé à 5 pompes axiales et avec dispositif pompe contre-pompe radiale contre le crochetage. Protecteur de cylindre en acier cémenté contre le perçage et l'arrachement. Plaque de renfort en alliage moulé. 4 clés brevetées à reproduction interdite avec carte de propriété pour la reproduction des clés en usine.

Pressed steel case and striker. Chrome plated steel bolt. Chrome plated brass cylinder with 5 axial tumblers and radial security mechanism. Hardened steel guard cylinder against drilling and tearing off. Strengthening plate. 4 patent registered keys with owner card allowing key duplication only in factory.

Caja de acero embutido. Cerradero de acero embutido. Pestillo de acero cromado. Cilindro de latón cromado con 5 bombas axiales y con dispositivo de bomba y contra-bomba radial. Protector de cilindro de acero cementado contra el taladrado y el arrancamiento.

Finition/*Finish/Acabado*

Epoxy bronze
Bronze epoxy
Epoxi bronce

Version/*Option/Versión*

A bouton
With knob
Con botón

Utilisation/*Use/Utilización*

Porte d'entrée vitrée
Glass entrance door
Puerta de entrada acristalada

Designation	Boite	Colis.	Prix	Sachet	Colis.	Prix	Brochable France	Brochable Euro 1	Brochable Euro 2	Brochable Euro 3	Brochable Euro 4	Colis.	Prix
COBRA à double cylindre 45 mm époxy bronze 4 clés	M1007420	1	-	-	-	-	M1307420 E	-	-	-	-	2	-

NS Non stocké/Non-stored/Producto no estocado - ● Sur stock Europe Zone 1 et Zone 2, nous consulter pour délai d'approvisionnement - E Epuisement/Stock depletion/Agotamiento del stock

Verrou de haute sûreté / TRANSIT 2 A2P*

RESIST

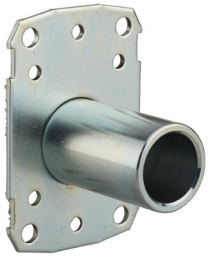



MODÈLE DÉPOSÉ PROTÉGÉ



GARANTIE 10 ANS

X 4

Verrou de haute sûreté breveté reconnu par les sociétés d'assurances

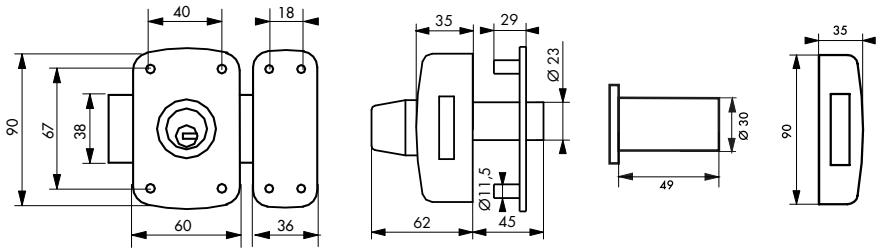

Description/*Description/Descripción*
Coffre et gâche en acier embouti. Pêne acier cémenté trempé nickelé. Cylindre à 8 goupilles en acier trempé. Cabochon de protection du cylindre en acier zingué. Plaque de blindage du coffre en acier. Plaque de renfort extérieure en acier. 4 clés plates laiton nickelé réversibles avec carte de propriété dans un emballage scellé pour la reproduction des clés en usine.
Pressed steel case and striker. Hardened nickel plated steel bolt. 8 hardened steel pin brass cylinder. Zinc steel cylinder guard. Steel armour plate for the casehardened steel strengthenning plate. 4 nickel plated brass reversible keys with owner card in a seeled packing allowing key duplication in factory.
Caja y cerradero de acero embutido. Pestillo de acero cementado templado niquelado. Cilindro con 8 pistones de acero templado. Cabujón de protección del cilindro de acero cincado. Placa de blindaje de la caja de acero. Placa de refuerzo exterior de acero cementado. 4 llaves de latón niquelado reversibles con tarjeta de propiedad en un embalaje sellado para la reproducción de las llaves en fábrica.

Finition/*Finish/Acabado*
Epoxy bronze
Bronze epoxy
Epoxi bronce

Version/*Option/Versión*
A bouton
With knob
Con botón

Utilisation/*Use/Utilización*
Porte d'entrée vitrée
Glass entrance door
Puerta de entrada acristalada

Designation	Boite	Colis.	Prix	Sachet	Colis.	Prix	Brochable France	Euro 1	Euro 2	Euro 3	Euro 4	Colis.	Prix
TRANSIT 2 A2P* à double cylindre 45 mm époxy Or 4 clés réversibles	00098620	1	-	-	-	-	00398620 E	-	-	-	-	2	-
Conditionnement en boîte fourreau													
TRANSIT 2 A2P* à double cylindre 40 mm époxy Or 4 clés réversibles	00798621	1	-	-	-	-	-	-	-	-	-	-	-
TRANSIT 2 A2P* à double cylindre 45 mm époxy Or 4 clés réversibles	00798622	1	-	-	-	-	-	-	-	-	-	-	-

NS Non stocké/Non-stored/Producto no estocado - ⦿ Sur stock Europe Zone 1 et Zone 2, nous consulter pour délai d'approvisionnement - E Epuisement/Stock depletion/Agotamiento del stock

Verrou de haute sûreté / ADRIATIC 2 A2P*

RESIST









MODÈLE BREVETÉ PROTÉGÉ

GARANTIE 10 ANS

X 4

Verrou de haute sûreté breveté reconnu par les sociétés d'assurances

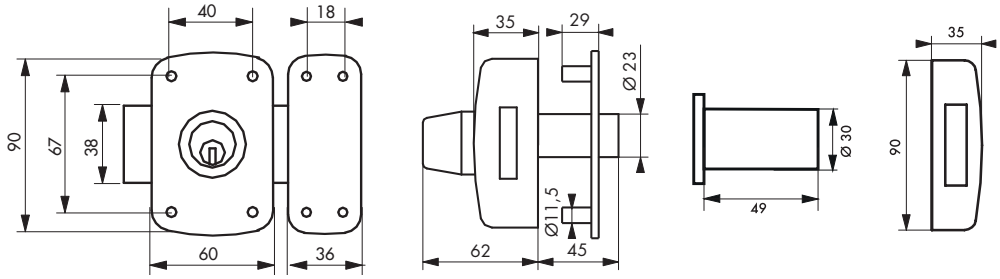

Description/*Description/Descripción*
Coffre en acier embouti. Gâche en acier embouti. Pêne acier chromé. Cylindre laiton de 6 à 22 goupilles sur 5 rangées. Goupilles en acier trempé anti-crochetage. Cabochon de protection du cylindre en acier zingué. Plaque de blindage du coffre en acier. Plaque de renfort extérieure en acier. 4 clés laiton nickelé avec insert ABS, avec carte de propriété permettant la reproduction des clés exclusivement en usine. ‹ Pièce mobile anti-crochetage interne au cylindre interdisant toute reproduction hors usine.
Pressed steel lock case. Pressed steel strike plate. Chrome-plated steel lock bolt. Brass cylinder with 6 to 22 pins on 5 rows. Anti-picking hardened steel pins. Zinc-plated steel protective cabochon for cylinder. Lock case steel armor plate. Exterior steel reinforcing plate. 4 nickel-plated brass keys with ABS insert and property card allowing exclusive key reproduction in the factory.
Caja de acero embutido. Gacheta de acero embutido. Pestillo de acero cromado. Cilindro de latón de 6 a 22 pasadores sobre 5 hileras. Pasadores de acero templado anti-forzado. Capuchón de protección del cilindro de acero cincado. Placa de blindaje de la caja de acero Placa de refuerzo exterior de acero. 4 llaves de latón niquelado con inserto ABS y tarjeta de propiedad que permite la reproducción de las llaves exclusivamente en fábrica.

Finition/*Finish/Acabado*
Epoxy bronze
Bronze epoxy
Epoxi bronce

Version/*Option/Versión*
A bouton
With knob
Con botón

Utilisation/*Use/Utilización*
Porte d'entrée vitrée
Glass entrance door
Puerta de entrada acristalada

Designation	Boite	Colis.	Prix	Sachet	Colis.	Prix	Brochable France	Brochable Euro 1	Brochable Euro 2	Brochable Euro 3	Brochable Euro 4	Colis.	Prix
ADRIATIC 2 A2P* à double cylindre 45 mm époxy bronze 4 clés	00092530 E	1		-	-	-	00392530 E	-	-	-	-	2	

NS Non stocké/Non-stored/Producto no estocado - ◉ Sur stock Europe Zone 1 et Zone 2, nous consulter pour délai d'approvisionnement - E Epuisement/Stock depletion/Agotamiento del stock

Verrou / MIRAGE

RESIST

NIVEAU DE SÉCURITÉ 10

GARANTIE 5 ANS

X 3





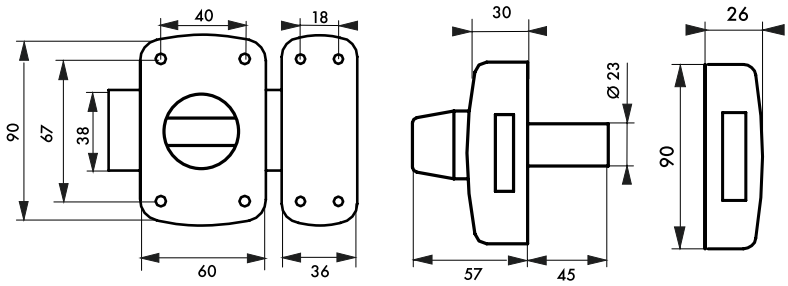

Description/*Description/Descripción*

Coffre laiton embouti. Gâche laiton embouti. Pêne en laiton. Cylindre laiton à 5 goupilles. Protection contre l'arrachement du cylindre par pilier et cavalier. Entrée laiton. 3 clés en acier nickelé.

Pressed brass case. Pressed brass striker. Brass bolt. 5 pin brass cylinder. Safety device against drawing the cylinder by rider and pillar. Brass key hole plate. 3 nickel plated steel keys.

Caja de latón embutido. Cerradero de latón embutido. Pestillo de latón. Cilindro de latón con 5 pasadores. Protección contra el arrancamiento. del cilindro por pilar y caballete. Entrada de latón. 3 llaves de acero niquelado

Finition/*Finish/Acabado*

Laiton.

Brass.

Latón.

Designation	Boite	Colis.	Prix	Sachet	Colis.	Prix	Brochable					Colis.	Prix
							France	Euro 1	Euro 2	Euro 3	Euro 4		
MIRAGE laiton à cylindre double 45mm 3 clés	00003022	1	-	-	-	-	00303022 E	-	-	-	-	5	-

NS Non stocké/Non-stored/Producto no estocado - ◉ Sur stock Europe Zone 1 et Zone 2, nous consulter pour délai d'approvisionnement - E Epuisement/Stock depletion/Agotamiento del stock

Verrou de sûreté / CONCORDE

ECO



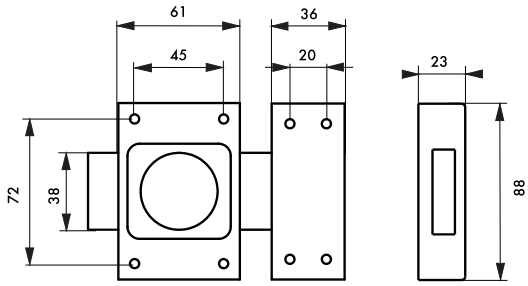

Description/*Description/Descripción*
Coffre acier cambré. Gâche acier cambré. Pêne acier nickelé. Bouton ABS chromé.
Cambered steel case. Cambered steel striker. Nickel plated steel bolt. Chrome plated ABS knob.
Caja de acero curvado. Cerradero de acero curvado. Pestillo de acero niquelado. Botón de ABS cromado.

Finition/*Finish/Acabado*
Epoxy bronze
Bronze epoxy
Epoxi bronce

Version/*Option/Versión*
Double cylindre. Sans cylindre à bouton.
Boitier avec pêne alliage nickelé pour cylindre profilé.
Double cylinder. Without cylinder with knob.
For profile cylinder.
Doble cilindro. Sin cilindro de botón. Caja para cilindro perfilado.

Utilisation/*Use/Utilización*
Porte d'intérieur
Inside door
Puerta interior

Designation	Boite	Colis.	Prix	Sachet	Colis.	Prix	Brochable France	Euro 1	Euro 2	Euro 3	Euro 4	Colis.	Prix
Verrou automatique CONCORDE	00001000	1	-	-	-	-	00201000	-	-	-	-	5	-

Verrou de sûreté / TRIDENT

ECO



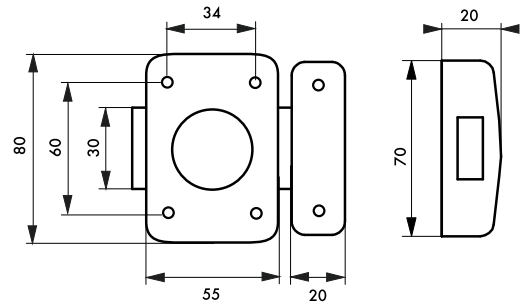

Description/*Description/Descripción*
Coffre acier cambré. Gâche acier cambré. Pêne acier nickelé. Bouton ABS chromé.
Cambered steel case. Cambered steel striker. Nickel plated steel bolt. Chrome plated ABS knob.
Caja de acero curvado. Cerradero de acero curvado. Pestillo de acero niquelado. Botón de ABS cromado.

Finition/*Finish/Acabado*
Epoxy bronze
Bronze epoxy
Epoxi bronce

Version/*Option/Versión*
Double cylindre. Sans cylindre à bouton. Boitier avec pêne alliage nickelé pour cylindre profilé.
Double cylinder. Without cylinder with knob. For profile cylinder.
Doble cilindro. Sin cilindro de botón. Caja para cilindro perfilado.

Utilisation/*Use/Utilización*
Porte d'intérieur
Inside door
Puerta interior

Designation	Boite	Colis.	Prix	Sachet	Colis.	Prix	Brochable France	Euro 1	Euro 2	Euro 3	Euro 4	Colis.	Prix
Verrou automatique TRIDENT	00002000	1	-	00902000	5	-	00202000	-	-	-	-	5	-

NS Non stocké/Non-stored/Producto no estocado - ● Sur stock Europe Zone 1 et Zone 2, nous consulter pour délai d'approvisionnement - E Epuisement/Stock depletion/Agotamiento del stock

Verrou de sûreté / VSPM

ECO

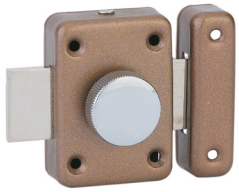

00999956





00900956

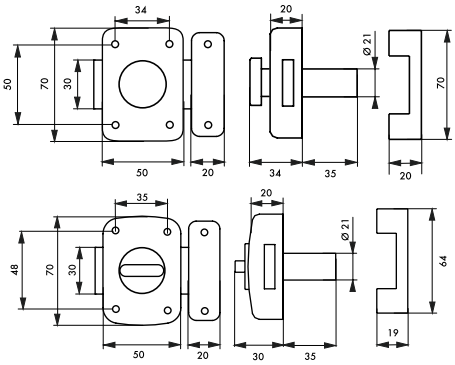

NIVEAU DE SÉCURITÉ 2

GARANTIE 2 ANS

X 3

Description/*Description/Descripción*
Coffre acier embouti. Gâche acier embouti. Pêne acier nickelé. Bouton ABS chromé. Cylindre acier laitonné à 5 goupilles. 3 clés nickelé. Entrée laiton.
Pressed steel case, striker. Nickel plated steel bolt. Chrome plated ABS knob. 5 pin brass cylinder, 3 keys.
Caja de acero prensado. Cerradura manguito. Cierre mediante pestillo empujador. 3 llaves.

Finition/*Finish/Acabado*
Verni bronze
Bronze varnished
Bronce
Utilisation/*Use/Utilización*
Porte légère
Light door
Puerta ligera

Designation	Boite	Colis.	Prix	Sachet	Colis.	Prix	Brochable France	Euro 1	Euro 2	Euro 3	Euro 4	Colis.	Prix
VSPM cylindre 35 mm petit coffre verni bronze 3 clés	-	-	-	00999956	10	-	00299956	-	-	-	-	5	-
VSPM cylindre 35 mm verni bronze 3 clés	-	-	-	00900956	10	-	-	-	-	-	-	-	-

Verrou de sûreté / ALOUETTE

ECO





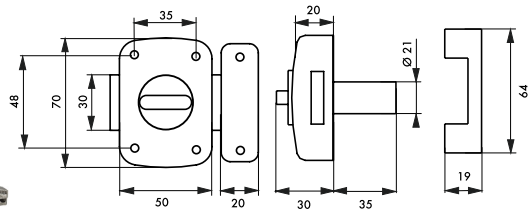

NIVEAU DE SÉCURITÉ 2

GARANTIE 2 ANS

X 3

Description/*Description/Descripción*
Coffre en alliage moulé. Gâche en alliage moulé. Pêne en alliage chromé. Bouton ABS chromé. Cylindre laiton à 5 goupilles. 3 clés en acier nickelé. Entrée laiton.
Zinc alloy pressed case, striker. Chrome plated alloy bolt. Chrome plated ABS knob. 5 pin brass cylinder, 3 keys.
Caja y cerradura de aleación moldeada. Pestillo de aleación cromado. Botón ABS cromado. Cilindro latón de 5 pasadores,3 llaves.

Finition/*Finish/Acabado*
Epoxy bronze. Epoxy argent
Bronze epox. Silver epoxy.
Epoxi bronce. Epoxi plata.
Utilisation/*Use/Utilización*
Porte légère
Light door
Puerta ligera

Designation	Boite	Colis.	Prix	Sachet	Colis.	Prix	Brochable France	Euro 1	Euro 2	Euro 3	Euro 4	Colis.	Prix
ALOUETTE cylindre 35 mm époxy bronze 3 clés	00000956	1	-	-	-	-	00200956	-	-	-	-	5	-
ALOUETTE cylindre 35 mm époxy argent 3 clés	00001957 E	1	-	00901957 E	10	-	00201957	-	-	-	-	5	-

NS Non stocké/Non-stored/Producto no estocado - ◉ Sur stock Europe Zone 1 et Zone 2, nous consulter pour délai d'approvisionnement - E Epuisement/Stock depletion/Agotamiento del stock

Verrou de sûreté / TRIDENT

ECO

NIVEAU DE SÉCURITÉ 3

GARANTIE 2 ANS

X 3





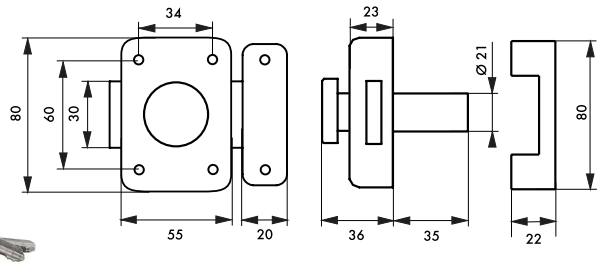

Description/*Description/Descripción*
Coffre en alliage moulé. Gâche en alliage moulé. Pêne en alliage chromé. Bouton ABS chromé. Cylindre laiton à 5 goupilles. 3 clés en acier nickelé. Entrée laiton.
Moulded alloy case, striker. Chrome plated alloy bolt. Chrome plated ABS knob. 5 pins brass cylinder. 3 nickel plated steel keys. Brass key hole plate.
Caja y cerradura de aleación moldeada. Pestillo de aleación cromado. Botón ABS cromado. Cilindro latón de 5 pasadores. 3 llaves de acero niquelado. Entrada de latón.

Finition/*Finish/Acabado*
Epoxy bronze.
Bronze epox.
Epoxi bronce.
Utilisation/*Use/Utilización*
Porte légère
Light door
Puerta ligera

Designation	Boite	Colis.	Prix	Sachet	Colis.	Prix	Brochable France	Euro 1	Euro 2	Euro 3	Euro 4	Colis.	Prix
TRIDENT cylindre 35 mm époxy bronze 3 clés	-	-	-	00900945	5	-	00200945	-	-	-	-	5	-
TRIDENT cylindre 45 mm époxy bronze 3 clés	-	-	-	00900946	5	-	00200946	-	-	-	-	5	-

Verrou de sûreté / CORVETTE

PROTECT

GARANTIE 5 ANS

X 3





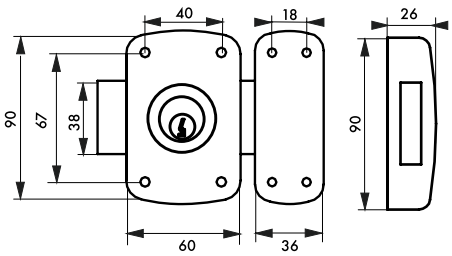

Description/*Description/Descripción*
Coffre acier cambré. Gâche acier cambré. Pêne acier nickelé. Bouton ABS chromé.
Cambered steel case. Cambered steel striker. Nickel plated steel bolt. Chrome plated ABS knob.
Caja de acero curvado. Cerradero de acero curvado. Pestillo de acero niquelado. Botón de ABS cromado.
Finition/*Finish/Acabado*
Epoxy bronze
Bronze epoxy
Epoxi bronce

Version/*Option/Versión*
Double cylindre. Sans cylindre à bouton. Boitier avec pêne alliage nickelé pour cylindre profilé.
Double cylinder. Without cylinder with knob. For profile cylinder.
Doble cilindro. Sin cilindro de botón. Caja para cilindro perfilado.
Utilisation/*Use/Utilización*
Porte d'intérieur
Inside door
Puerta interior

Designation	Boite	Colis.	Prix	Sachet	Colis.	Prix	Brochable France	Euro 1	Euro 2	Euro 3	Euro 4	Colis.	Prix
Verrou CORVETTE sans cylindre extérieur époxy bronze 3 clés	00003920	1	-	-	-	-	00303920 E	-	-	-	-	5	-

NS Non stocké/Non-stored/Producto no estocado - ● Sur stock Europe Zone 1 et Zone 2, nous consulter pour délai d'approvisionnement - E Epuisement/Stock depletion/Agotamiento del stock

Verrou de sûreté / APACHE

RESIST



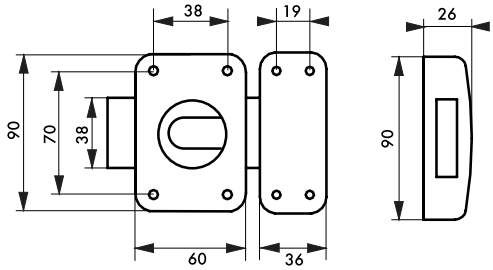

Description/*Description/Descripción*
Coffre acier cambré. Gâche acier cambré. Pêne acier nickelé. Bouton ABS mat.
Cambered steel case. Cambered steel striker. Nickel plated steel bolt. Dull ABS knob.
Caja de acero curvado. Cerradero de acero curvado. Pestillo de acero niquelado. Botón de ABS mate.
Finition/*Finish/Acabado*
Epoxy bronze
Bronze epoxy
Epoxi bronce

Version/*Option/Versión*
Double cylindre. Sans cylindre à bouton. Boitier avec pêne alliage nickelé pour cylindre profilé.
Double cylinder. Without cylinder with knob. For profile cylinder.
Doble cilindro. Sin cilindro de botón. Caja para cilindro perfilado.
Utilisation/*Use/Utilización*
Porte d'intérieur
Inside door
Puerta interior

Designation	Boite	Colis.	Prix	Sachet	Colis.	Prix	Brochable France	Euro 1	Euro 2	Euro 3	Euro 4	Colis.	Prix
Verrou automatique APACHE	-	-	-	00990000	5	-	00290000	-	-	-	-	5	-
Conditionnement en boîte fourreau													
Verrou automatique APACHE	00790000	1	-	-	-	-	-	-	-	-	-	-	-

Verrou de sûreté / CAPITAL

RESIST



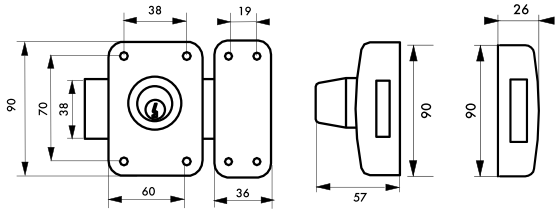

Description/*Description/Descripción*
Coffre acier cambré. Gâche acier cambré. Pêne acier nickelé. Bouton ABS chromé.
Cambered steel case. Cambered steel striker. Nickel plated steel bolt. Chrome plated ABS knob.
Caja de acero curvado. Cerradero de acero curvado. Pestillo de acero niquelado. Botón de ABS cromado.
Finition/*Finish/Acabado*
Epoxy bronze
Bronze epoxy
Epoxi bronce

Version/*Option/Versión*
Double cylindre. Sans cylindre à bouton. Boitier avec pêne alliage nickelé pour cylindre profilé.
Double cylinder. Without cylinder with knob. For profile cylinder.
Doble cilindro. Sin cilindro de botón. Caja para cilindro perfilado.
Utilisation/*Use/Utilización*
Porte d'intérieur
Inside door
Puerta interior

Designation	Boite	Colis.	Prix	Sachet	Colis.	Prix	Brochable France	Euro 1	Euro 2	Euro 3	Euro 4	Colis.	Prix
Verrou CAPITAL sans cylindre extérieur époxy or 3 clés	00092300	1	-	-	-	-	-	-	-	-	-	-	-

NS Non stocké/Non-stored/Producto no estocado - ⦿ Sur stock Europe Zone 1 et Zone 2, nous consulter pour délai d'approvisionnement - E Epuisement/Stock depletion/Agotamiento del stock

Verrou / AUTOMATIQUE WC

ECO





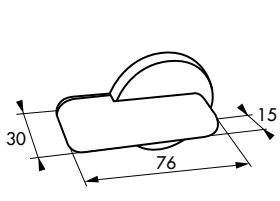

GARANTIE 2 ANS

Description/*Description/Descripción*
Coffre en alliage moulé. Mécanisme à combinaison modifiable de 2 à 8 chiffres ou lettres. 8 000 combinaisons possibles. Modification de la combinaison rapide. Avec béquille double Carré 7mm. Réversible droite / gauche. Pour porte épaisseur 32 à 55 mm maxi.Livré avec jeu de rosaces pour cylindre profilé.
Moulded alloy body. Removing combination. mecanism from 2, 8 numbers. 8 000 combination available. Easy duty to change combination. Handle Square 7mm. Left or right hand. For door thickness 32 to 55 mm.
Caja de aleación moldeada. Mecanismo con combinación modificable de 2 a 8 cifras o letras. 8.000 combinaciones posibles. Modificación de la combinación rápida.
Brazo doble Cuadrado7mmReversible derecha/ izquierda. Para puerta 32 a 55 mm.
Finition/*Finish/Acabado*
Chromé mat
Dull chrome
Cromado mate
Version/*Option/Versión*
Pour utilisation d'un cylindre européen
For use with European cylinder
Para uso con cilindro europeo
Utilisation/*Use/Utilización*
Porte d'intérieur/*Inside door/*Puerta interior

Designation	Boite	Colis.	Prix	Sachet	Colis.	Prix	Brochable France	Brochable Euro 1	Brochable Euro 2	Brochable Euro 3	Brochable Euro 4	Colis.	Prix
Verrou Ø 50 mm noir pour WC	-	-	-	00909039	10	-	00209039	00293039 NS ●	00292039 NS ●	-	-	10	-

Verrou / ALOUETTE WC

ECO

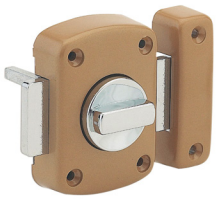



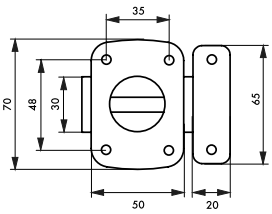

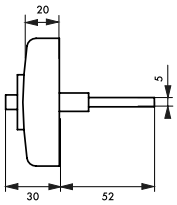

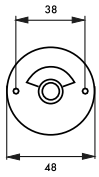

GARANTIE 10 ANS

Description/*Description/Descripción*
Coffre en alliage moulé. Mécanisme à combinaison modifiable de 2 à 8 chiffres ou lettres. 8 000 combinaisons possibles. Modification de la combinaison rapide. Avec béquille double Carré 7mm. Réversible droite / gauche. Pour porte épaisseur 32 à 55 mm maxi.Livré avec jeu de rosaces pour cylindre profilé.
Moulded alloy body. Removing combination. mecanism from 2, 8 numbers. 8 000 combination available. Easy duty to change combination. Handle Square 7mm. Left or right hand. For door thickness 32 to 55 mm.
Caja de aleación moldeada. Mecanismo con combinación modificable de 2 a 8 cifras o letras. 8.000 combinaciones posibles. Modificación de la combinación rápida.
Brazo doble Cuadrado7mmReversible derecha/ izquierda. Para puerta 32 a 55 mm.
Finition/*Finish/Acabado*
Chromé mat
Dull chrome
Cromado mate
Version/*Option/Versión*
Pour utilisation d'un cylindre européen
For use with European cylinder
Para uso con cilindro europeo
Utilisation/*Use/Utilización*
Porte d'intérieur/*Inside door/*Puerta interior

Designation	Boite	Colis.	Prix	Sachet	Colis.	Prix	Brochable France	Brochable Euro 1	Brochable Euro 2	Brochable Euro 3	Brochable Euro 4	Colis.	Prix
ALOUETTE 50 mm epoxy bronze pour WC	-	-	-	00900954	10	-	00200954	00293954 NS ●	-	-	-	5	-
ALOUETTE 50 mm epoxy argent pour WC	-	-	-	00901955	10	-	-	-	-	-	-	-	-
Clé pour verrou Alouette 50 mm	-	-	-	00999954	10	-	-	-	-	-	-	-	-

NS Non stocké/Non-stored/Producto no estocado - ● Sur stock Europe Zone 1 et Zone 2, nous consulter pour délai d'approvisionnement - E Epuisement/Stock depletion/Agotamiento del stock

Verrou / AUTOMATIQUE WC

PROTECT



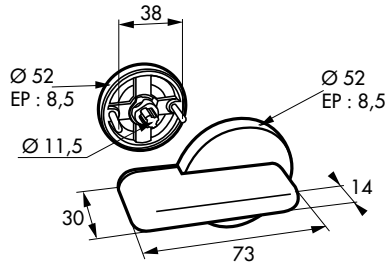

GARANTIE 5 ANS

Description/*Description/Descripción*
Coffre en alliage moulé. Mécanisme à combinaison modifiable de 2 à 8 chiffres ou lettres. 8 000 combinaisons possibles. Modification de la combinaison rapide. Avec béquille double Carré 7mm. Réversible droite / gauche. Pour porte épaisseur 32 à 55 mm maxi.Livré avec jeu de rosaces pour cylindre profilé.
Moulded alloy body. Removing combination. mecanism from 2, 8 numbers. 8 000 combination available. Easy duty to change combination. Handle Square 7mm. Left or right hand. For door thickness 32 to 55 mm.
Caja de aleación moldeada. Mecanismo con combinación modificable de 2 a 8 cifras o letras. 8.000 combinaciones posibles. Modificación de la combinación rápida. Brazo doble Cuadrado7mmReversible derecha/izquierda. Para puerta 32 a 55 mm.
Finition/*Finish/Acabado*
Chromé mat
Dull chrome
Cromado mate
Version/*Option/Versión*
Pour utilisation d'un cylindre européen
For use with European cylinder
Para uso con cilindro europeo
Utilisation/*Use/Utilización*
Porte d'intérieur
Inside door
Puerta interior

Designation	Boite	Colis.	Prix	Sachet	Colis.	Prix	Brochable France	Euro 1	Euro 2	Euro 3	Euro 4	Colis.	Prix
Verrou Ø 50 mm nickelé satiné pour WC	00009037	10	-	00909037	5	-	00209037	00293137 NS ●	00292137 NS ●	-	-	10	-

Verrou / AUTOMATIQUE WC

RESIST





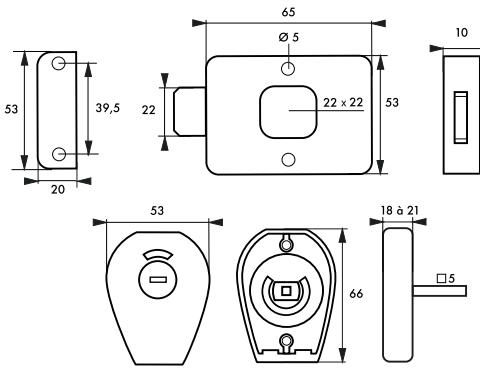

GARANTIE 5 ANS

Description/*Description/Descripción*
Coffre en alliage moulé. Mécanisme à combinaison modifiable de 2 à 8 chiffres ou lettres. 8 000 combinaisons possibles. Modification de la combinaison rapide. Avec béquille double Carré 7mm. Réversible droite / gauche. Pour porte épaisseur 32 à 55 mm maxi.Livré avec jeu de rosaces pour cylindre profilé.
Moulded alloy body. Removing combination. mecanism from 2, 8 numbers. 8 000 combination available. Easy duty to change combination. Handle Square 7mm. Left or right hand. For door thickness 32 to 55 mm.
Caja de aleación moldeada. Mecanismo con combinación modificable de 2 a 8 cifras o letras. 8.000 combinaciones posibles. Modificación de la combinación rápida. Brazo doble Cuadrado7mmReversible derecha/izquierda. Para puerta 32 a 55 mm.
Finition/*Finish/Acabado*
Chromé mat
Dull chrome
Cromado mate
Version/*Option/Versión*Utilisation/*Use/Utilización*
Porte d'intérieur
Inside door
Puerta interior

Designation	Boite	Colis.	Prix	Sachet	Colis.	Prix	Brochable France	Euro 1	Euro 2	Euro 3	Euro 4	Colis.	Prix
Verrou 65 mm pour WC	00009038	10	-	00909038	5	-	00209038	00293890 NS ●	00292890 NS ●	00294890 ●	-	10	-

NS Non stocké/Non-stored/Producto no estocado - ● Sur stock Europe Zone 1 et Zone 2, nous consulter pour délai d'approvisionnement - E Epuisement/Stock depletion/Agotamiento del stock

Verrou / AUTOMATIQUE WC

RESIST



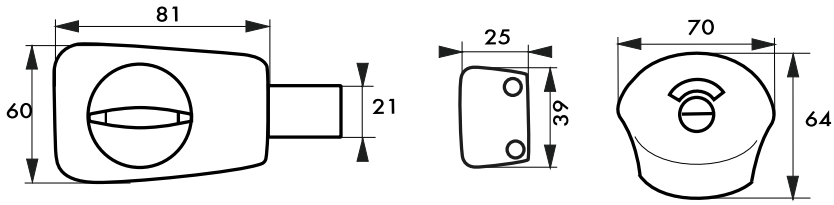

Description/*Description/Descripción*
Coffre inox moulé. Gâche inox moulé. Bouton inox moulé. Pêne inox. Avec voyant libre / occupé.
Moulded stainless steel case. Moulded stainless steel striker. Moulded stainless steel knob. Stainless steel bolt. With indication bolt vacant / engaged.
Caja de acero inoxidable moldeada. Cerradero de acero inoxidable moldeada. Botón de acero inoxidable. Pestillo de acero inoxidable. Con indicador luminoso. libre / ocupado.

Finition/*Finish/Acabado*
Inox brossé
Brushed stainless steel
Acero inoxidable

Utilisation/*Use/Utilización*
Pour salle de bains et WC
Bathroom and WC
Para cuartode baño y WC

Designation	Boite	Colis.	Prix	Sachet	Colis.	Prix	Brochable					Colis.	Prix
							France	Euro 1	Euro 2	Euro 3	Euro 4		
Verrou inox pour WC pour porte de 40 mm	-	-	-	00909035	5	-	00209035	00293968 NS ●	00992035 E NS ●	00294968 ●	-	10	-

NS Non stocké/Non-stored/Producto no estocado - ● Sur stock Europe Zone 1 et Zone 2, nous consulter pour délai d'approvisionnement - E Epuisement/Stock depletion/Agotamiento del stock

Verrou de sûreté / ETENDARD

NIVEAU DE SÉCURITÉ 3

GARANTIE 2 ANS

X 3

ECO



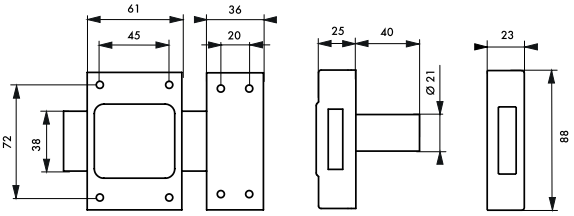

Description/*Description/Descripción*

Coffre acier cambré. Gâche acier cambré. Pêne acier chromé. Cylindre laiton à 4 goupilles. Entrée acier zingué. 3 clés en acier nickelé.

Cambered steel case. Cambered steel striker. Chrome plated steel bolt. 4 pin brass cylinder. Zinc steel key hole plate. 3 nickel plated steel keys.

Caja de acero curvado. Cerradero de acero curvado. Pestillo de acero cromado. Cilindro de latón con 4 pasadores. Entrada de acero cincado.. 3 llaves de acero niquelado.

Finition/*Finish/Acabado*

Epoxy bronze

Bronze epoxy

Epoxi bronce

Utilisation/*Use/Utilización*

Pour porte de cave

Cellar door

Puerta de bodega

Designation	Boite	Colis.	Prix	Sachet	Colis.	Prix	Brochable France	Euro 1	Euro 2	Euro 3	Euro 4	Colis.	Prix
ETENDARD sans bouton cylindre 40mm époxy bronze 3 clés	00001028	1	19.86	00901028	5	23.93	00301028	-	-	00294969 ◉	-	5	27.32

Verrou de sûreté / CORVETTE

NIVEAU DE SÉCURITÉ 6

GARANTIE 5 ANS

X 3

PROTECT



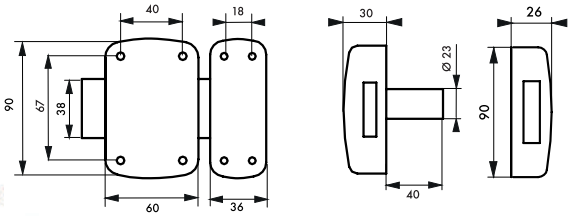

Description/*Description/Descripción*

Coffre et gâche acier embouti. Pêne acier nickelé. Cylindre laiton à 5 goupilles. Entrée laiton. 3 clés en acier nickelé.

Pressed steel case. Pressed steel striker. Nickel plated steel bolt. 5 pin brass cylinder. Brass key hole plate. 3 nickel plated steel keys.

Caja de acero embutido. Cerradero de acero embutido. Pestillo de acero niquelado. Cilindro de latón con 5 pasadores. Entrada latón. 3 llaves de acero niquelado.

Finition/*Finish/Acabado*

Epoxy bronze / *Bronze epoxy* / Epoxi bronce

Version/*Option/Versión*

A bouton. A double cylindre. Sans cylindre à bouton. Pour porte à recouvrement. Pour huisserie métallique. A système d'entrebaillage. Avec pêne 160 mm cylindre 30 mm pour porte de garage.

With knob. Double cylinder. Without cylinder with knob. For covering door frame. For steel door frame, guard system. With 160 mm bolt and 30 mm length. cylinder for garage door.

Con botón. Doble cilindro. Sin cilindro de botón. Para puerta que recubre el marco. Para marco metálico. Patilla de retención. Con pestillo 160 mm cilindro 30 mm para puerta de garaje.

Utilisation/*Use/Utilización*

Pour porte de cave / *Cellar door* / Puerta de bodega

Designation	Boite	Colis.	Prix	Sachet	Colis.	Prix	Brochable France	Euro 1	Euro 2	Euro 3	Euro 4	Colis.	Prix
CORVETTE sans bouton cylindre 40 mm époxy bronze 3 clés	00002910	1	42.22	-	-	-	00302910 E	-	-	-	-	5	45.72

NS Non stocké/Non-stored/Producto no estocado - ◉ Sur stock Europe Zone 1 et Zone 2, nous consulter pour délai d'approvisionnement - E Epuisement/Stock depletion/Agotamiento del stock

Verrou / CAPITAL

RESIST



Foncet vissé démontable

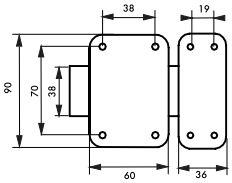

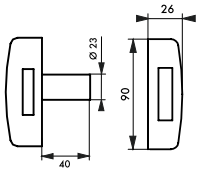

NIVEAU DE SÉCURITÉ 9

GARANTIE 5 ANS

X 3

Description/*Description/Descripción*
Coffre et gâche acier embouti. Pêne acier chromé mat. Cylindre laiton à 5 goupilles type HG5. Protection contre l'arrachement du cylindre par pilier et cavalier. Pêne interchangeable. Entrée laiton - 3 clés en acier nickelé.
Pressed steel case. Pressed steel striker. Dull chrome plated steel bolt. 5 pin brass cylinder. Safety device against drawing the cylinder by rider and pillar. Brass key hole plate. 3 nickel plated steel keys.
Caja de acero embutido. Cerradero de acero embutido. Pestillo de acero cromado mate. Cilindro de latón con 5 pasadores. Protección contra el arrancamiento del cilindro mediante pilar y caballete. Entrada de latón. w3 llaves de acero niquelado.

Finition/*Finish/Acabado*
Epoxy or/*Gold epoxy/*Epoxi dorado
Version/*Option/Versión*
Double cylindre. Avec pêne 160 mm cylindre 30 mm pour porte de garage. Pour cylindre profilé. Avec pêne alliage nickelé. Autres longueurs de cylindre sur demande.
Double cylinder. With 160 mm bolt and 30 mm length cylinder for garage door. For profile cylinder.
Doble cilindro. Con pestillo 160 mm cilindro 30 mm para puerta de garaje. Para cilindro perfilado.
Utilisation/*Use/Utilización*
Pour porte de cave/*Cellar door/*Puerta de bodega

Designation	Boite	Colis.	Prix	Sachet	Colis.	Prix	Brochable France	Euro 1	Euro 2	Euro 3	Euro 4	Colis.	Prix
CAPITAL sans bouton, cylindre 40 mm époxy or 3 clés	00091309	1	-	-	-	-	-	-	-	-	-	-	-
Tarif conditionnement non décolisable													
CAPITAL sans bouton, cylindre 40 mm époxy or 3 clés - carton 25 pièces	00091314 NS	1	-	-	-	-	-	-	-	-	-	-	-

Verrou de sûreté / APACHE

RESIST

NOUVEAU



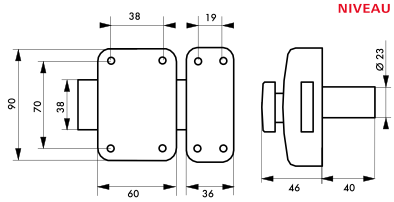

NIVEAU DE SÉCURITÉ 8

GARANTIE 5 ANS

X 3

Description/*Description/Descripción*
Coffre en acier embouti. Gâche en acier embouti. Pêne acier chromé. Cylindre laiton à 5 goupilles. Protection contre l'arrachement du cylindre par pilier et cavalier. Pêne interchangeable. Entrée laiton. 3 clés acier.
Pressed steel lock case. Pressed steel strike plate. Chrome-plated steel lock bolt. 5-pin brass cylinder. Cylinder protected against pull out through pillar and staple . Brass key hole plate. 3 steel keys.
Caja de acero embutido. Gacheta de acero embutido. Pestillo de acero cromado. Cilindro de latón de 5 pasadores. Protección contra el desgarramiento del cilindro por pilar y caballete . Entrada de latón. 3 llaves de acero.

Finition/*Finish/Acabado*
Epoxy or./*Gold epoxy./*Epoxi dorado.
Version/*Option/Versión*
Double cylindre. Avec pêne 160 mm Cylindre 30 mm pour porte de garage. Sans cylindre extérieur. Pour cylindre profilé. Pêne 140 mm pour porte à recouvrement
Double cylinder. With 160 mm bolt and 30 mm length cylinder for garage door.Without outside cylinder. Bolt 140 mm for covering door frame.
Doble cilindro. Con pestillo 160 mm cilindro 30 mm para puerta de garaje. Sin cilindro exterior. Pestillo 140 mm para puerta que recubre el marco.
Utilisation/*Use/Utilización*
Pour porte de cave/*Cellar door/*Puerta de bodega

Designation	Boite	Colis.	Prix	Sachet	Colis.	Prix	Brochable France	Euro 1	Euro 2	Euro 3	Euro 4	Colis.	Prix
Conditionnement en boîte fourreau													
APACHE sans bouton, cylindre 40 mm époxy or 3 clés	00792530	1	-	-	-	-	-	-	-	-	-	-	-

NS Non stocké/Non-stored/Producto no estocado - ● Sur stock Europe Zone 1 et Zone 2, nous consulter pour délai d'approvisionnement - E Epuisement/Stock depletion/Agotamiento del stock

Verrou de sûreté / CORVETTE

PROTECT

NIVEAU DE SÉCURITÉ 6

GARANTIE 5 ANS

X 3









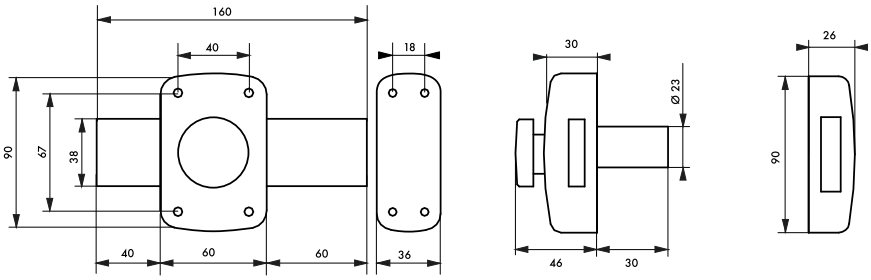

Description/*Description/Descripción*
Coffre et gâche acier embouti. Pêne acier nickelé. Bouton ABS chromé. Cylindre laiton à 5 goupilles. Entrée laiton. 3 clés en acier nickelé.
Pressed steel case. Pressed steel striker. Nickel plated steel bolt. Chrome plated ABS knob. 5 pin brass cylinder. Brass key hole plate. 3 nickel plated steel keys.
Caja de acero embutido. Cerradero de acero embutido. Pestillo de acero niquelado. Botón de ABS cromado. Cilindro de latón con 5 pasadores. Entrada latón. 3 llaves de acero niquelado.

Finition/*Finish/Acabado*
Epoxy bronze
Bronze epoxy
Epoxi bronce

Version/*Option/Versión*
A bouton. A double cylindre. Sans cylindre à bouton. Sans bouton. Pour porte à recouvrement. Pour huisserie métallique. A système d'entrebaillage.
With knob. Double cylinder. Without cylinder with knob. Without knob. For covering door frame. For steel door frame, guard system. Without outside cylinder.
Con botón. Doble cilindro. Sin cilindro de botón. Sin botón. Para puerta que recubre el marco. Para marco metálico. Patilla de retención. Sin cilindro exterior.

Utilisation/*Use/Utilización*
Pour porte de garage
Garage door
Puerta de garaje

Designation	Boite	Colis.	Prix	Sachet	Colis.	Prix	Brochable France	Euro 1	Euro 2	Euro 3	Euro 4	Colis.	Prix
CORVETTE à bouton et cyl. 30 mm pêne 160mm 3 clés	00003014	1	-	00903014	5	-	00503014	00593977	00592977	-	-	5	-
CORVETTE à cylindre double 30 mm pêne 160mm 3 clés	00003024	1	-	-	-	-	00503024 E	00593978	00592978	-	-	5	-
Conditionnement en boîte fourreau													
CORVETTE à bouton et cyl. 30 mm pêne 160mm 3 clés	00803017	1	-	-	-	-	-	-	-	-	-	-	-

NS Non stocké/Non-stored/Producto no estocado - ● Sur stock Europe Zone 1 et Zone 2, nous consulter pour délai d'approvisionnement - E Epuisement/Stock depletion/Agotamiento del stock

Verrou de sûreté / APACHE

RESIST

NIVEAU DE SÉCURITÉ 8

GARANTIE 5 ANS

X 3



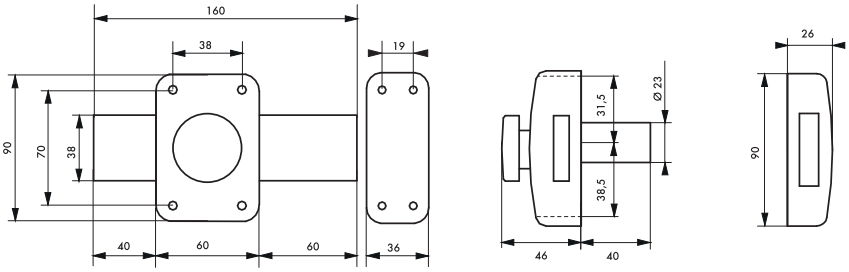

Description/*Description/Descripción*

Coffre et gâche acier embouti. Pêne acier chromé. Bouton ABS mat. Cylindre laiton à 5 goupilles. Pêne interchangeable. Entrée laiton - 3 clés en acier nickelé.

Pressed steel case. Pressed steel striker. Dull ABS knob. Chrome plated steel bolt. 5 pin brass cylinder. Brass key hole plate. 3 nickel plated steel keys.

Caja de acero embutido. Cerradero de acero embutido. Pestillo de acero cromado. Botón de ABS mate. Cilindro de latón con 5 pasadores. Entrada de latón. 3 llaves de acero niquelado.

Finition/*Finish/Acabado*

Epoxy or, blanc

Gold epoxy

Epoxi dorado, blanco

Version/*Option/Versión*

A bouton. Double cylindre. Sans cylindre extérieur, sans bouton. Pour cylindre profilé. Pêne 140 mm pour porte à recouvrement

With knob. Double cylinder. Without knob. Without outside cylinder. Bolt 140 mm for covering door frame.

Con botón. Doble cilindro. Sin botón. Sin cilindro exterior. Pestillo 140 mm para puerta que recubre el marco.

Utilisation/*Use/Utilización*

Pour porte de garage

Garage door

Puerta de garaje

Designation	Boite	Colis.	Prix	Sachet	Colis.	Prix	Brochable France	Brochable Euro 1	Brochable Euro 2	Brochable Euro 3	Brochable Euro 4	Colis.	Prix
APACHE à bouton et cylindre 40 mm pêne 160mm époxy or 3 clés	-	-	-	00991501	5		00490501 E	-	-	-	-	5	
APACHE à bouton et cylindre 45 mm pêne 140mm époxy or pour porte à recouvrement 3 clés	-	-	-	-	-	-	00490511 E	-	-	-	-	5	
Conditionnement en boîte fourreau													
APACHE à bouton et cylindre 30 mm pêne 160mm époxy or 3 clés	00790520	1		-	-	-	-	-	-	-	-	-	-
APACHE à bouton et cylindre 40 mm pêne 160mm époxy blanc 3 clés	00790530	1		-	-	-	-	-	-	-	-	-	-

NS Non stocké/Non-stored/Producto no estocado - ◉ Sur stock Europe Zone 1 et Zone 2, nous consulter pour délai d'approvisionnement - E Epuisement/Stock depletion/Agotamiento del stock

Verrou de sûreté / CAPITAL

RESIST

NIVEAU DE SÉCURITÉ 9

GARANTIE 5 ANS

X 3





Foncet vissé démontable

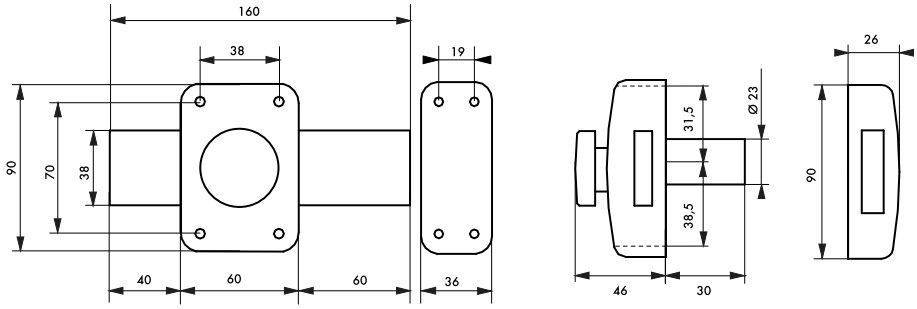

Description/*Description/Descripción*
Coffre et gâche acier embouti. Pêne acier chromé mat. Bouton ABS chromé mat. Cylindre laiton à 5 goupilles type HG5. Pêne interchangeable. Entrée laiton - 3 clés en acier nickelé.
Pressed steel case. Pressed steel striker. Dull chrome plated ABS knob. Dull chrome plated steel bolt. 5 pin brass cylinder. Brass key hole plate. 3 nickel plated steel keys.
Caja de acero embutido. Cerradero de acero embutido. Pestillo de acero cromado mate. Botón de ABS cromado mate. Cilindro de latón con 5 pasadores. Entrada de latón. 3 llaves de acero niquelado.

Finition/*Finish/Acabado*
Epoxy or
Gold epoxy
Epoxi dorado

Version/*Option/Versión*
A bouton. Double cylindre. Sans cylindre extérieur, sans bouton. Pour cylindre profilé. Avec pêne alliage nickelé. Autres longueurs de cylindre sur demande.
With knob. Double cylinder. Without knob. Without outside cylinder.
Con botón. Doble cilindro. Sin botón. Sin cilindro exterior.

Utilisation/*Use/Utilización*
Con botón. Doble cilindro. Sin botón. Sin cilindro exterior.
Garage door
Puerta de garaje

Designation	Boite	Colis.	Prix	Sachet	Colis.	Prix	Brochable France	Euro 1	Euro 2	Euro 3	Euro 4	Colis.	Prix
CAPITAL à bouton et cylindre 30 mm pêne 160mm 3 clés	00091316	1	-	-	-	-	-	-	-	-	-	-	-
CAPITAL à cylindre double 30 mm pêne 160mm 3 clés	00092316	1	-	-	-	-	-	-	-	-	-	-	-

NS Non stocké/Non-stored/Producto no estocado - ⦿ Sur stock Europe Zone 1 et Zone 2, nous consulter pour délai d'approvisionnement - E Epuisement/Stock depletion/Agotamiento del stock

Verrou / TRANSVERSAL

ECO



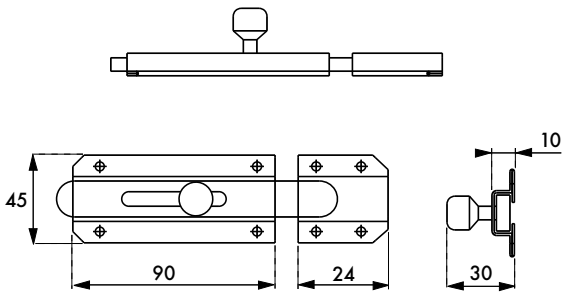

Description/*Description/Descripción*
Corps acier. Pêne plat coulissant. Bouton rond
Steel case. Sliding flat bolt. Round knob.
Cuerpo de acero. Pestillo plano deslizante. Botón redondo.

Finition/*Finish/Acabado*
Laqué marron
Brown lacquered
Marrón lacado

Utilisation/*Use/Utilización*
Pour portail, barrières
For gates, barriers
Para puertas, barreras

Designation	Boite	Colis.	Prix	Sachet	Colis.	Prix	Brochable					Colis.	Prix
							France	Euro 1	Euro 2	Euro 3	Euro 4		
Petit verrou transversal peint 90mm	-	-	-	00912251	1	-	-	-	-	-	-	-	-

NS Non stocké/Non-stored/Producto no estocado - ● Sur stock Europe Zone 1 et Zone 2, nous consulter pour délai d'approvisionnement - E Epuisement/Stock depletion/Agotamiento del stock

Verrou / PÊNE ROND

ECO

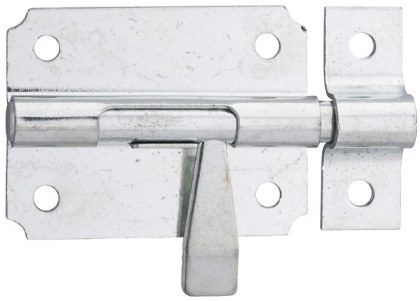

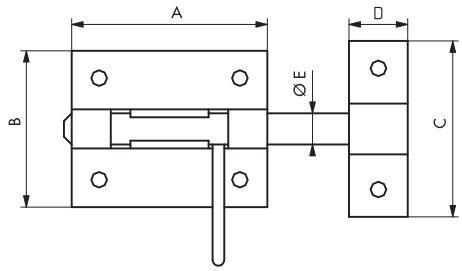

	8mm	10mm	12mm	14mm	16mm
A	55	70	80	90	100
B	38	47	53	55	72
C	40	51	52	56	68
D	15	16	15	20	25
ØE	8	10	12	14	16

Description/*Description/Descripción*
Platine acier cambré. Gâche acier cambré. Bouton poire. Pêne rond coulissant.
Cambered steel plate. Cambered steel striker. Oval knob. Sliding round bolt.
pletina de acero cuvado. Cerradero de acero curvado. Botón pera. pestillo redondo destizante.

Finition/*Finish/Acabado*
Zingué
Zinc coated
Cincado

Designation	Boite	Colis.	Prix	Sachet	Colis.	Prix	Brochable France	Euro 1	Euro 2	Euro 3	Euro 4	Colis.	Prix
Verrou de box pêne Ø 8 mm	-	-	-	00906040 E	25	-	00206040	-	-	-	-	10	-
Verrou de box pêne Ø 10 mm	-	-	-	00906060 E	25	-	00206060	00293106 NS ●	00292106 NS ●	00294106 ●	-	10	-
Verrou de box pêne Ø 12 mm	-	-	-	00906080 E	25	-	00206080	00293107 NS ●	00292107 NS ●	00294107 ●	-	10	-
Verrou de box pêne Ø 14 mm	-	-	-	00906090 E	25	-	00206090	00293108 NS ●	00292108 NS ●	00294108 ●	-	10	-
Verrou de box pêne Ø 16 mm	-	-	-	00906110	25	-	-	-	-	-	-	-	-

NS Non stocké/Non-stored/Producto no estocado - ● Sur stock Europe Zone 1 et Zone 2, nous consulter pour délai d'approvisionnement - E Epuisement/Stock depletion/Agotamiento del stock

Targette / A PORTE CADENAS

PROTECT

GARANTIE 5 ANS

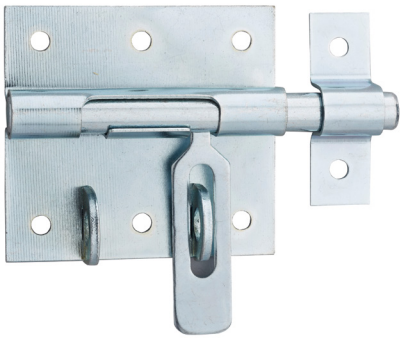

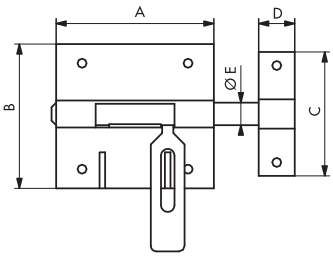

	10mm	12mm	14mm	16mm
A	70	80	90	100
B	62	67,5	76	75
C	50	48	60	57
D	16	20	25	30
ØE	9,45	11,45	13,5	15,5

Description/*Description/Descripción*
Platine acier cambré. Gâche acier cambré. Patte porte-cadenas. Pêne rond coulissant.
Cambered steel plate. Cambered steel striker. Padlock staple. Sliding round bolt.
Pletina de acero cuvado. Cerradero de acero curvado. Patilla portacandado. Pestillo redondo destizante.

Finition/*Finish/Acabado*
Bronze
Bronze
Bronce

Designation	Boite	Colis.	Prix	Sachet	Colis.	Prix	Brochable France	Euro 1	Euro 2	Euro 3	Euro 4	Colis.	Prix
Verrou de box pêne Ø 10 mm cadenassable	-	-	-	00907060 E	25	-	00207060	00293131 NS ●	00292131 NS ●	00294131 ●	-	10	-
Verrou de box pêne Ø 12 mm cadenassable	-	-	-	00907080 E	25	-	00207080	00293132 NS ●	00292132 NS ●	00294132 ●	-	10	-
Verrou de box pêne Ø 14 mm cadenassable	-	-	-	00907090 E	25	-	00207090	00293133 NS ●	00292133 NS ●	00294133 ●	-	10	-
Verrou de box pêne Ø 16 mm cadenassable	-	-	-	00907110	25	-	-	-	-	-	-	-	-

NS Non stocké/Non-stored/Producto no estocado - ● Sur stock Europe Zone 1 et Zone 2, nous consulter pour délai d'approvisionnement - E Epuisement/Stock depletion/Agotamiento del stock

Verrou / A RESSORT

PROTECT



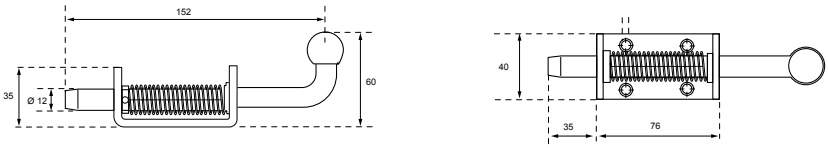

Description/*Description/Descripción*
Corps acier zingué. Pêne rond coulissant acier zingué. Livré sans gâche.
Galvanized steel body. Round sliding bolt, galvanized steel. Delivered without striker.
Cuerpo de acero galvanizado. Pestillo redondo deslizante, acero galvanizado. Se entrega sin placa de cierre.

Finition/*Finish/Acabado*
Zingué.
Zinc plated.
Cincado.

Utilisation/*Use/Utilización*
Inérieur-Extérieur. tPour portes, portails, porte sectionnelle, remorques.
Indoor/outdoor. For doors, gates, sectional doors, trailers.
Interior/exterior. Para puertas, portones, puertas seccionales, remolques.

Designation	Boite	Colis.	Prix	Sachet	Colis.	Prix	Brochable France	Euro 1	Euro 2	Euro 3	Euro 4	Colis.	Prix
Verrou à ressort L.150mm	-	-	-	00912203	1	-	-	-	-	-	-	-	-

Targette / CADENASSABLE

PROTECT



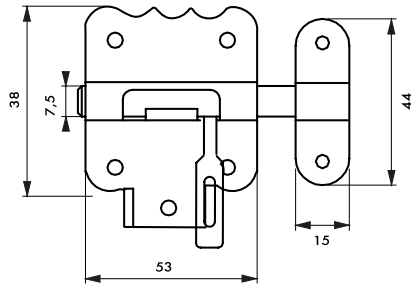

Description/*Description/Descripción*
Platine acier cambré. Gâche acier cambré. Patte porte-cadenas. Pêne rond coulissant.
Cambered steel plate. Cambered steel striker. Padlock staple. Sliding round bolt.
Pletina de acero cuvado. Cerradero de acero curvado. Patilla portacandado. Pestillo redondo destizante.

Finition/*Finish/Acabado*
Bronze
Bronze
Bronce

Designation	Boite	Colis.	Prix	Sachet	Colis.	Prix	Brochable France	Euro 1	Euro 2	Euro 3	Euro 4	Colis.	Prix
Targette cadenassable	-	-	-	00909033 [E]	10	-	00109033	00193322 [NS] [●]	00192322 [NS] [●]	00194322 [●]	-	10	-

[NS] Non stocké/Non-stored/Producto no estocado - [●] Sur stock Europe Zone 1 et Zone 2, nous consulter pour délai d'approvisionnement - [E] Epuisement/Stock depletion/Agotamiento del stock

Verrou / PORTE-CADENAS

PROTECT

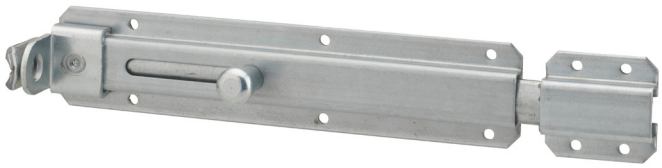

00912252

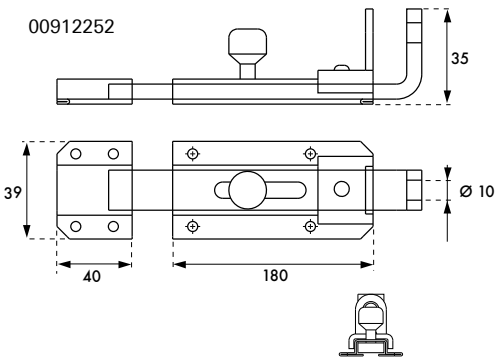

00912253

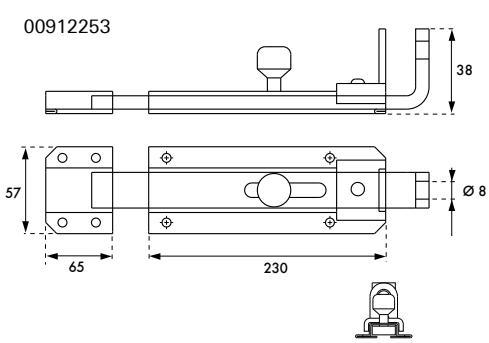

Description/*Description/Descripción*
Corps acier cambré. Pêne plat coulissant. Gâche acier cambré. Bouton rond. Patte porte-cadenas.
Cambered steel case. Sliding flat bolt. Cambered steel striker. Round knob. Padlock holder.
Cuerpo de acero. Pestillo plano deslizante. Cerradero de acero. Botón redondo. Soporte para candado..

Finition/*Finish/Acabado*
Zingué.
Zinc plated.
Cincado.

Version/*Option/Versión*
Léger 180mm / Lourd 230mm .
Light 180mm / Heavy 230mm.
Ligero 180mm / Pesado 230mm.

Utilisation/*Use/Utilización*
Pour portail, barrières
For gates, barriers
Para puertas, barreras

Designation	Boite	Colis.	Prix	Sachet	Colis.	Prix	Brochable					Colis.	Prix
							France	Euro 1	Euro 2	Euro 3	Euro 4		
Verrou transvsersal porte-cadenas léger 180 mm	-	-	-	00912252	1	-	-	-	-	-	-	-	-
Verrou transvsersal porte-cadenas lourd 230 mm	-	-	-	00912253	1	-	-	-	-	-	-	-	-

NS Non stocké/Non-stored/Producto no estocado - ● Sur stock Europe Zone 1 et Zone 2, nous consulter pour délai d'approvisionnement - E Epuisement/Stock depletion/Agotamiento del stock

Verrou / PORTE-CADENAS

PROTECT



00912254

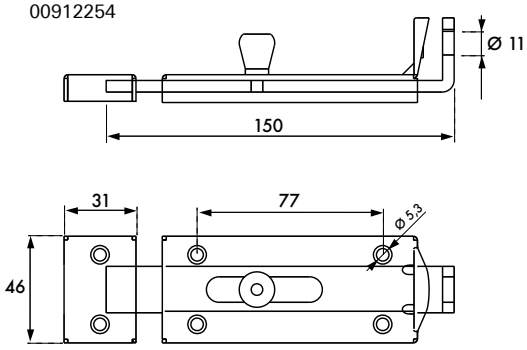

00912255

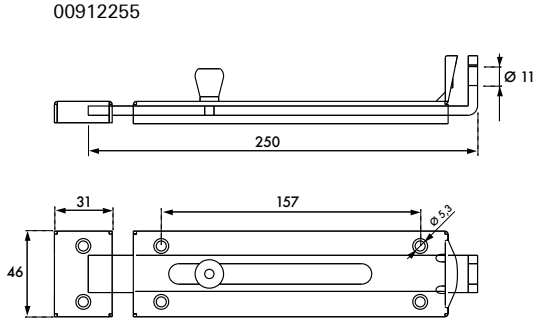

Description/*Description/Descripción*
Corps acier cambré. Pêne plat coulissant. Gâche acier cambré. Bouton rond. Patte porte-cadenas.
Cambered steel case. Sliding flat bolt. Cambered steel striker. Round knob. Padlock holder.
Cuerpo de acero. Pestillo plano deslizante. Cerradero de acero. Botón redondo. Soporte para candado..

Finition/*Finish/Acabado*
Zingué.
Zinc plated.
Cincado.

Utilisation/*Use/Utilización*
Pour portail, barrières
For gates, barriers
Para puertas, barreras

Designation	Boite	Colis.	Prix	Sachet	Colis.	Prix	Brochable France	Euro 1	Euro 2	Euro 3	Euro 4	Colis.	Prix
Verrou porte-cadenas zingué 150mm	-	-	-	00912254	1	-	-	-	-	-	-	-	-
Verrou porte-cadenas zingué 250mm	-	-	-	00912255	1	-	-	-	-	-	-	-	-

NS Non stocké/Non-stored/Producto no estocado - ◉ Sur stock Europe Zone 1 et Zone 2, nous consulter pour délai d'approvisionnement - E Epuisement/Stock depletion/Agotamiento del stock

Verrou / COULISSANT CADENASSABLE

RESIST

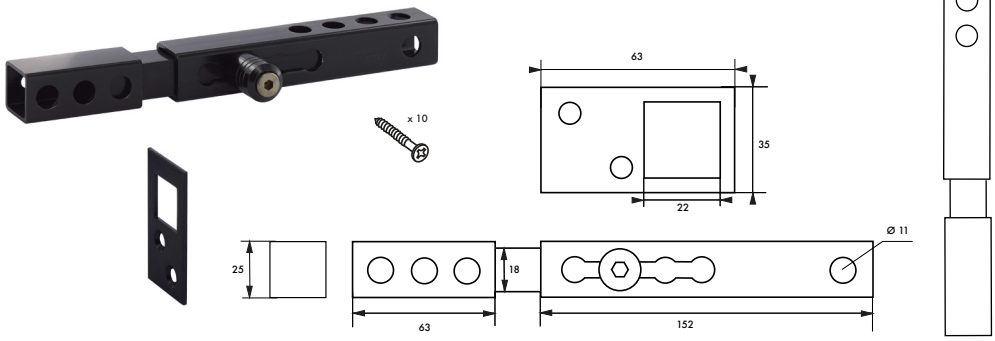

Description/*Description/Descripción*
Acier cémenté. Recouvrement des vis en position fermée. Système de verrouillage à pêne coulissant.
Hardened steel. Screws covered in closed condition. Sliding bolt.
Acero cementado. Recubrimiento de los tornillos en posición cerrada. Pestillo deslizante.

Finition/*Finish/Acabado*
Noir
Black
Negro

Utilisation/*Use/Utilización*
Protection renforcée pour portes, portails
Heavy duty security for doors and gates.
Protección reforzada para puertas y portales

Designation	Boite	Colis.	Prix	Sachet	Colis.	Prix	Brochable France	Brochable Euro 1	Brochable Euro 2	Brochable Euro 3	Brochable Euro 4	Colis.	Prix
Verrou coulissant cadenassable	00013929	1	-	-	-	-	-	-	-	-	-	-	-

Targette / A COMBINAISON

PROTECT

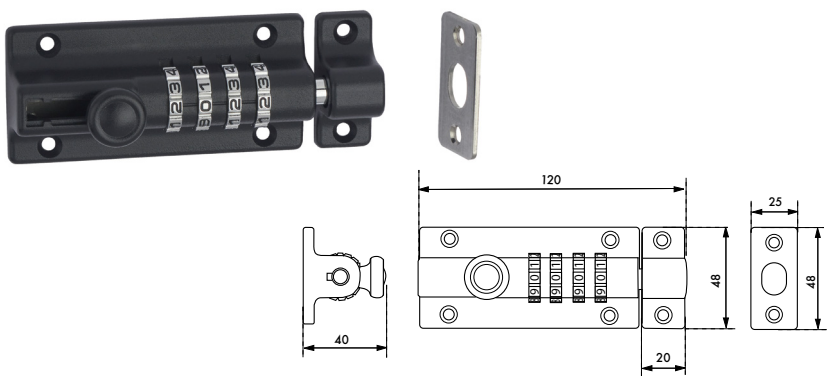

Description/*Description/Descripción*
Corps zinc moulé. Pêne rond coulissant acier. Mécanisme à combinaison modifiable de 4 chiffres - 10000 combinaisons différentes. Fourni avec gâche en applique et à encastrer.
Cast zinc body. Round sliding steel bolt. 4-digit changeable combination mechanism - 10000 different combinations. Supplied with surface and mortise strike.
Cuerpo de zinc fundido. Pestillo deslizante de acero redondo. Mecanismo de combinación modificable de 4 dígitos: 10000 combinaciones diferentes. Se suministra con cerradura de empotrar y de superfiicie.

Finition/*Finish/Acabado*
Résistant à la corrosion.
Corrosion-resistant.
Resistente a la corrosión..

Utilisation/*Use/Utilización*
Inérieur-Extérieur. Accès multi-utilisateurs. Pour porte, portails, armoires, locaux industriels
Indoor-outdoor. Multi-user access. For doors, gates, cabinets, industrial areas.
Interior-exterior. Accesso multiusuario. Para puertas, portones, armarios, instalaciones industriales.

Designation	Boite	Colis.	Prix	Sachet	Colis.	Prix	Brochable France	Brochable Euro 1	Brochable Euro 2	Brochable Euro 3	Brochable Euro 4	Colis.	Prix
Targette à combinaison 4 viroles	00013829	1	-	-	-	-	00413829	-	-	-	-	1	-

NS Non stocké/Non-stored/Producto no estocado - Sur stock Europe Zone 1 et Zone 2, nous consulter pour délai d'approvisionnement - E Epuisement/Stock depletion/Agotamiento del stock

Targette / PÊNE ROND

ECO

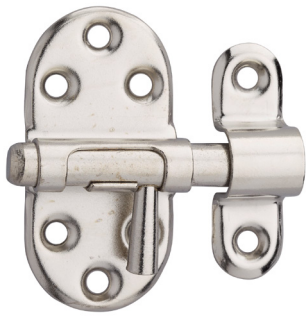

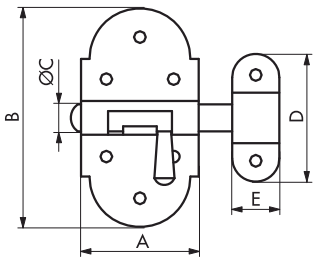

	25 mm	35 mm	40 mm
A	25	35	40
B	50	65	75
ØC	7	8	9
D	38	38	54
E	12	14	16

Description/*Description/Descripción*
Platine acier embouti. Gâche acier embouti. Bouton poire. Pêne rond coulissant.
Pressed steel plate. Pressed steel striker. Oval knob. Sliding round bolt.
Pletina de acero embutido. Cerradero de acero embutido. Botón pera. Pestillo redondo deslizante.

Finition/*Finish/Acabado*
Zingué. Nickelé.
Zinc coated. Nickel plated.
Cincado. Niquelado

							Brochable						
Designation	Boite	Colis.	Prix	Sachet	Colis.	Prix	France	Euro 1	Euro 2	Euro 3	Euro 4	Colis.	Prix
Targette nickelée 25 mm	-	-	-	00900627 [E]	10	-	00100627	00193100 [NS] [●]	00192100 [NS] [●]	00194100 [●]	-	10	-
Targette nickelée 35 mm	-	-	-	00900635 [E]	10	-	00100635	00193101 [NS] [●]	00992101 [NS] [●]	00194101 [●]	-	10	-
Targette nickelée 40 mm	-	-	-	00900640 [E]	10	-	00100640	00193102 [NS] [●]	00192102 [NS] [●]	00194102 [●]	-	10	-
Targette zinguée 25 mm	-	-	-	-	-	-	00101627 [E]	00193103 [E] [NS] [●]	00192103 [E] [NS] [●]	00194103 [●]	-	10	-
Targette zinguée 35 mm	-	-	-	-	-	-	00101635 [E]	00193104 [E] [NS] [●]	00192104 [E] [NS] [●]	00194104 [●]	-	10	-
Targette zinguée 40 mm	-	-	-	-	-	-	00101640 [E]	00193105 [E] [NS] [●]	00192105 [E] [NS] [●]	00194105 [●]	-	10	-

[NS] Non stocké/Non-stored/Producto no estocado - [●] Sur stock Europe Zone 1 et Zone 2, nous consulter pour délai d'approvisionnement - [E] Epuisement/Stock depletion/Agotamiento del stock

Targette / PÊNE PLAT

ECO

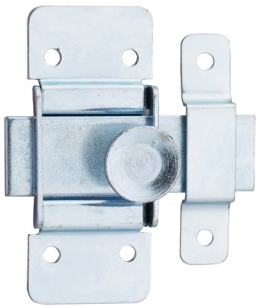

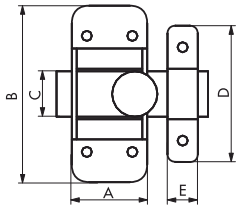

	30 mm	40 mm
A	30	40
B	70	80
C	18	21
D	54	68
E	12	15

Description/*Description/Descripción*
Platine acier cambré. Gâche acier cambré. Pêne plat coulissant.
Cambered steel plate. Cambered steel striker. Sliding flat bolt.Pletina de acero curvado. Cerradero de acero curvado. Pestillo plano deslizante.

Finition/*Finish/Acabado*
Noir
Black
Negro

Designation	Boite	Colis.	Prix	Sachet	Colis.	Prix	Brochable France	Euro 1	Euro 2	Euro 3	Euro 4	Colis.	Prix
Verrou coulissant cadenassable	-	-	-	00900730 E	10	-	00100730	00193096 NS ●	00192096 NS ●	00194096 ●	-	10	-
Targette zinguée pêne plat 40 mm	-	-	-	00900740 E	10	-	00100740	00193097 NS ●	00192097 NS ●	00194097 ●	-	10	-

Targette / PÊNE ROND

ECO

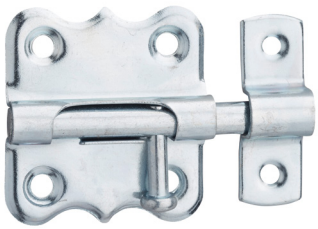

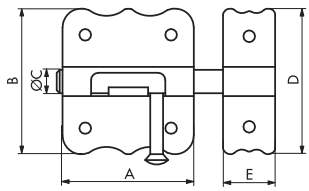

	35 mm	45 mm
A	38	49
B	41	48
C	6	6,5
D	36	48
E	16	16

Description/*Description/Descripción*
Platine acier cambré. Gâche acier cambré. Bouton poire. Pêne rond coulissant.
Cambered steel plate. Cambered steel striker. Oval knob. Sliding round bolt.
Pletina de acero curvado. Cerradero de acero curvado. Botón pera. Pestillo redondo deslizante.

Finition/*Finish/Acabado*
Zingué
Zinc coated
Cincado

Designation	Boite	Colis.	Prix	Sachet	Colis.	Prix	Brochable France	Euro 1	Euro 2	Euro 3	Euro 4	Colis.	Prix
Targette zinguée 35 mm	-	-	-	00902035 E	10	-	00102035	00193098 NS ●	00192098 NS ●	00194098 ●	-	10	-
Targette zinguée 45 mm	-	-	-	00902045 E	10	-	00102045	00193099 NS ●	00192099 NS ●	00194099 ●	-	10	-

NS Non stocké/Non-stored/Producto no estocado - ● Sur stock Europe Zone 1 et Zone 2, nous consulter pour délai d'approvisionnement - E Epuisement/Stock depletion/Agotamiento del stock

Verrou automatique / PÊNE PLAT

PROTECT



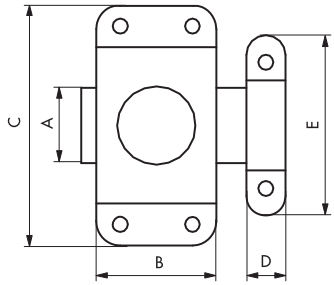

	25mm	30mm	35mm	40mm
A	16	19	22	25
B	25	30	35	40
C	60	70	75	80
D	10	12	12	13
E	45	53	55	60

Description/*Description/Descripción*
Coffre acier cambré. Gâche acier cambré. Bouton tournant. Pêne plat.
Cambered steel case. and striker. Turning knob. Flat bolt.
Caja de acero curvado. Cerradero de acero curvado. Botón giratorio. Pestillo plano.

Finition/*Finish/Acabado*
Zingué. Nickelé.
Zinc coated. Nickel plated.
Cincado. Niquelado.

							Brochable						
Designation	Boite	Colis.	Prix	Sachet	Colis.	Prix	France	Euro 1	Euro 2	Euro 3	Euro 4	Colis.	Prix
Verrou 25 mm acier zingué	-	-	-	00900925 E	5	-	00100925	00193115 NS ●	00192115 NS ●	00194115 ●	-	10	-
Verrou 30 mm acier zingué	-	-	-	00900930 E	5	-	00100930	00193116 NS ●	00192116 NS ●	00194116 ●	-	10	-
Verrou 35 mm acier zingué	-	-	-	00900935 E	5	-	00100935	00193117 NS ●	00192117 NS ●	00194117 ●	-	10	-
Verrou 40 mm acier zingué	-	-	-	00900940 E	5	-	00100940	00193118 NS ●	00192118 NS ●	00194118 ●	-	10	-
Verrou 25 mm acier nickelé	-	-	-	00901925 E	5	-	00101925	00193111 NS ●	00192111 NS ●	00194111 ●	-	10	-
Verrou 30 mm acier nickelé	-	-	-	00901930 E	5	-	00101930	00193112 NS ●	00192112 NS ●	00194112 ●	-	10	-
Verrou 35 mm acier nickelé	-	-	-	00901935 E	5	-	00101935	00193113 NS ●	00192113 NS ●	00194113 ●	-	10	-
Verrou 40 mm acier nickelé	-	-	-	00901940 E	5	-	00101940	00193114 NS ●	00192114 NS ●	00194114 ●	-	10	-

NS Non stocké/Non-stored/Producto no estocado - ● Sur stock Europe Zone 1 et Zone 2, nous consulter pour délai d'approvisionnement - E Epuisement/Stock depletion/Agotamiento del stock

Verrou automatique / ALOUETTE

ECO



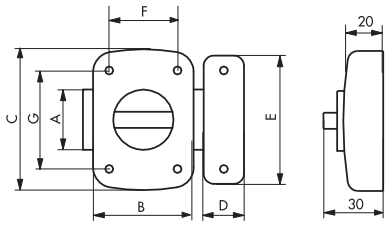

	30mm	40mm	50mm
A	20	25	30
B	30	40	50
C	42	55	70
D	15	18	20
E	40	52	65
F	18	28	35
G	30	40	48





Description/*Description/Descripción*
Coffre alliage moulé. Gâche alliage moulé. Bouton ABS chromé. Pêne alliage moulé (50 mm). Pêne acier nickelé (30 - 40 mm).
Moulded aloy case. Moulded aloy striker. Chrome plated ABS knob. Moulded alloy bolt (50 mm). Nickel plated steel bolt. (30 - 40 mm).
Caja de aleación moldeada. Cerradero de aleación moldeada. Botón ABS cromado. Pestillo de aleación moldeada (50 mm). Pestillo de acero niquelado (30 – 40 mm).

Finition/*Finish/Acabado*
Epoxy bronze
Bronze epoxy
Epoxi bronce
Version/*Option/Versión*
Chromé brillant. Epoxy argent.
Chromé brillant. Epoxy argent.
Cromado brillante. Epoxy plata.

Designation	Boite	Colis.	Prix	Sachet	Colis.	Prix	Brochable France	Euro 1	Euro 2	Euro 3	Euro 4	Colis.	Prix
ALOUETTE 30 mm epoxy bronze	-	-	-	00900932 E	10	-	00100932	-	-	-	-	10	-
ALOUETTE 30 mm chromé brillant	-	-	-	00900933 E	10	-	00100933	-	-	-	-	10	-
ALOUETTE 30 mm epoxy argent	-	-	-	00901933 E	10	-	00101933	-	-	00194354 ●	-	10	-
ALOUETTE 40 mm epoxy bronze	-	-	-	00900942 E	10	-	00100942	00193263 NS ●	00192263 NS ●	00194263 ●	-	10	-
ALOUETTE 40 mm chromé brillant	-	-	-	00900943 E	10	-	00100943	00193264 NS ●	-	-	-	10	-
ALOUETTE 40 mm epoxy argent	-	-	-	00901943 E	10	-	00101943	00193265 NS ●	-	00194266 ●	-	10	-
ALOUETTE 50 mm epoxy bronze	-	-	-	00900952 E	10	-	00100952	-	-	-	-	10	-
ALOUETTE 50 mm chromé brillant	-	-	-	00900953 E	10	-	00100953	-	-	-	-	10	-
ALOUETTE 50 mm epoxy argent	-	-	-	00901953 E	10	-	00101953	-	-	-	-	10	-

NS Non stocké/Non-stored/Producto no estocado - ● Sur stock Europe Zone 1 et Zone 2, nous consulter pour délai d'approvisionnement - E Epuisement/Stock depletion/Agotamiento del stock

Targette / PÊNE ROND

PROTECT

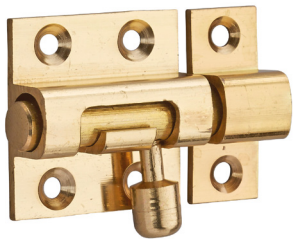

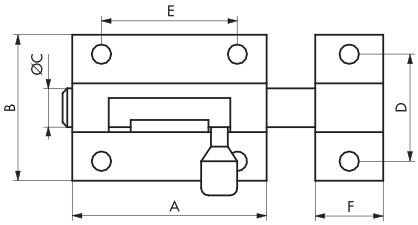

	30mm	35 mm	40mm	50mm	70mm
A	30	35	40	50	70
B	30	30	30	30	30
C	8	8	8	8	8
D	21	21	21	21	21
E	18	24	25	35	56
F	12	14	14	20	20

Description/*Description/Descripción*

Corps laiton étiré. Gâche laiton étiré. Bouton laiton décolleté. Pêne rond coulissant.

Drawn brass case. Drawn brass striker. Turned brass knob. Sliding round bolt.

Cuerpo de latón estirado. Cerradero de latón estirado. Botón de latón escotado. Pestillo redondo deslizante.

Finition/*Finish/Acabado*

Laiton poli. Chromé. Laqué blanc

Polished brass. Chrome plated. White lacquered

Latón pulido. Cromado. Lacado blanco

Designation	Boite	Colis.	Prix	Sachet	Colis.	Prix	Brochable France	Euro 1	Euro 2	Euro 3	Euro 4	Colis.	Prix
Targette laiton 30 mm	-	-	-	00900830 E	20	-	00100830	00193119 NS ●	00192119 NS ●	00194119 ●	-	10	-
Targette laiton 35 mm	-	-	-	00900835 E	20	-	00100835	-	-	-	-	10	-
Targette laiton 40 mm	-	-	-	00900840 E	20	-	00100840	00193120 NS ●	00192120 NS ●	00194120 ●	-	10	-
Targette laiton 50 mm	-	-	-	00900850 E	20	-	00100850	00193121 NS ●	00192121 NS ●	00194121 ●	-	10	-
Targette laiton 70 mm	-	-	-	00900870 E	20	-	00100870	00193122 NS ●	00192122 NS ●	00194122 ●	-	10	-
Targette laiton chromé 30 mm	-	-	-	00900831 E	20	-	00100831	00193127 NS ●	00192127 NS ●	00194127 ●	-	10	-
Targette laiton chromé 35 mm	-	-	-	00900836 E	20	-	00100836	-	-	-	-	10	-
Targette laiton chromé 40 mm	-	-	-	00900841 E	20	-	00100841	00193128 NS ●	00192128 NS ●	00194128 ●	-	10	-
Targette laiton chromé 50 mm	-	-	-	00900851 E	20	-	00100851	00193129 NS ●	00192129 NS ●	00194129 ●	-	10	-
Targette laiton chromé 70 mm	-	-	-	00900871 E	20	-	00100871	00193130 NS ●	00192130 NS ●	00194130 ●	-	10	-
Targette laiton laqué blanc 30 mm	-	-	-	00900832 E	20	-	00100832	00193123 NS ●	00192123 NS ●	00194123 ●	-	10	-
Targette laiton laqué blanc 40 mm	-	-	-	00900842 E	20	-	00100842	00193124 NS ●	00192124 NS ●	00194124 ●	-	10	-
Targette laiton laqué blanc 50 mm	-	-	-	00900852 E	20	-	00100852	00193125 NS ●	00192125 NS ●	00194125 ●	-	10	-
Targette laiton laqué blanc 70 mm	-	-	-	00900872 E	20	-	00100872	00193126 NS ●	00192126 NS ●	00194126 ●	-	10	-

NS Non stocké/Non-stored/Producto no estocado - ● Sur stock Europe Zone 1 et Zone 2, nous consulter pour délai d'approvisionnement - E Epuisement/Stock depletion/Agotamiento del stock

Targette / PÊNE PLAT

PROTECT

GARANTIE 5 ANS

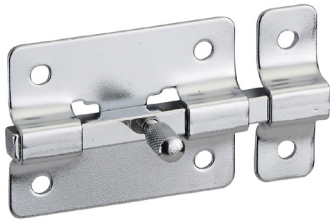

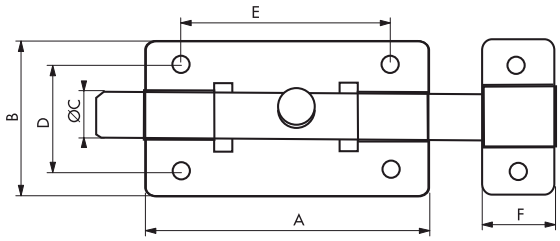

	002075	002100	002155
A	50	75	100
B	39	44	54
C	6	13	15
D	25	29	38
E	37	57	76
F	13	19	25

Description/*Description/Descripción*
Coffre alliage moulé. Pêne plat coulissant. Bouton rond.
Moulded alloy case. Sliding flat bolt. Turned knob.
Cuerpo de aleación moldeada. Pestillo plano deslizante. Botón escotado.

Finition/*Finish/Acabado*
Nickel satin
Nickel satin
Níquel satinado

Designation	Boite	Colis.	Prix	Sachet	Colis.	Prix	Brochable France	Euro 1	Euro 2	Euro 3	Euro 4	Colis.	Prix
Targette 50 mm	-	-	-	00902075 [E]	10	-	00102075	00193895 [NS] [●]	00192895 [NS] [●]	00194895 [●]	-	10	-
Targette 75 mm	-	-	-	00902100 [E]	10	-	00102100	00193896 [NS] [●]	00192896 [NS] [●]	00194896 [●]	-	10	-
Targette 100 mm	-	-	-	00902155 [E]	10	-	00202155	00293897 [NS] [●]	00292897 [NS] [●]	00294897 [●]	-	10	-

[NS] Non stocké/Non-stored/Producto no estocado - [●] Sur stock Europe Zone 1 et Zone 2, nous consulter pour délai d'approvisionnement - [E] Epuisement/Stock depletion/Agotamiento del stock

Targette / PÊNE ROND

PROTECT

GARANTIE 5 ANS



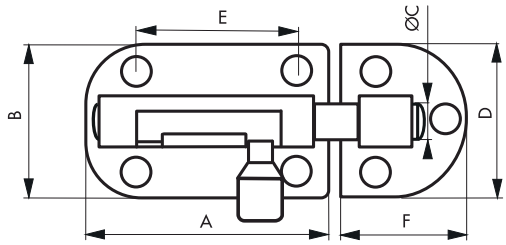

	003075	003100	003150	003200
A	48	73	120	170
B	34	34	34	34
C	8	8	8	8
D	24	24	24	24
E	24	39	28/59	
F	26	30	30	30

Description/*Description/Descripción*
Coffre alliage moulé. Pêne rond coulissant. Bouton rond.
Moulded alloy case. Sliding round bolt. Turned knob.
Cuerpo de aleación moldeada. Pestillo redondo deslizante. Botón escotado.

Finition/*Finish/Acabado*
Nickel satin
Nickel satin
Níquel satinado

Designation	Boite	Colis.	Prix	Sachet	Colis.	Prix	Brochable France	Brochable Euro 1	Brochable Euro 2	Brochable Euro 3	Brochable Euro 4	Colis.	Prix
Targette 75 mm	-	-	-	00903075 [E]	5	-	00103075	00193900 [NS] [●]	00192900 [NS] [●]	00194900 [●]	-	10	-
Targette 100 mm	-	-	-	00903100 [E]	5	-	00103100	00193901 [NS] [●]	00192901 [NS] [●]	00194901 [●]	-	10	-
Targette 150 mm	-	-	-	00903150 [E]	5	-	00203150	00193902 [NS] [●]	00192902 [NS] [●]	00194902 [●]	-	10	-
Targette 200 mm	-	-	-	00903200 [E]	5	-	00203200	00193903 [NS] [●]	00192903 [NS] [●]	00194903 [●]	-	10	-

[NS] Non stocké/Non-stored/Producto no estocado - [●] Sur stock Europe Zone 1 et Zone 2, nous consulter pour délai d'approvisionnement - [E] Epuisement/Stock depletion/Agotamiento del stock

Targette / PÊNE ROND

PROTECT

GARANTIE 5 ANS

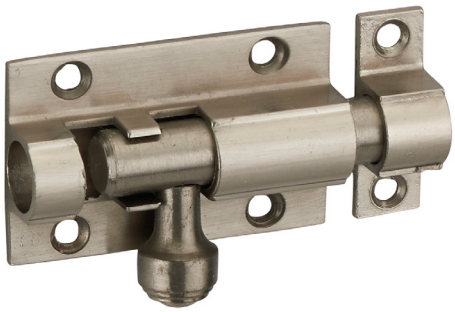

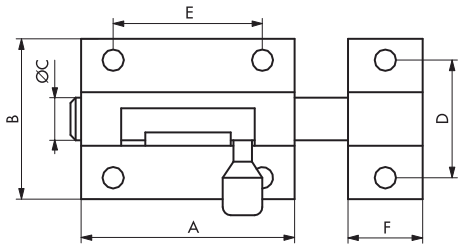

	004052	004062	004072	004102	004156	004202	004252	004302
A	50	63	76	101	151	202	253	305
B	32	32	32	32	32	32	32	32
C	10	10	10	10	10	10	10	10
D	24	24	24	24	24	24	24	24
E	31	48	48	35	63	85	114	90
F	10	10	10	10	10	10	10	10

Description/*Description/Descripción*
Coffre alliage moulé. Pêne rond coulissant. Bouton rond.
Moulded alloy case. Sliding round bolt. Turned knob.
Cuerpo de aleación moldeada. Pestillo redondo deslizante. Botón escotado.

Finition/*Finish/Acabado*
Nickel satin
Nickel satin
Níquel satinado

Designation	Boite	Colis.	Prix	Sachet	Colis.	Prix	Brochable France	Euro 1	Euro 2	Euro 3	Euro 4	Colis.	Prix
Targette 50 mm	-	-	-	00904052 E	10	-	00104052	00193904 NS ●	00192904 NS ●	00194904 ●	-	10	-
Targette 60 mm	-	-	-	00904062 E	10	-	00104062	00193905 NS ●	00192905 NS ●	00194905 ●	-	10	-
Targette 75 mm	-	-	-	00904072 E	10	-	00104072	00193906 NS ●	00192906 NS ●	00194906 ●	-	10	-
Targette 100 mm	-	-	-	00904102 E	10	-	00104102	00193907 NS ●	00192907 NS ●	00194907 ●	-	10	-
Targette 150 mm	-	-	-	00904156 E	10	-	00204156	00293908 NS ●	00292908 NS ●	00294908 ●	-	10	-
Targette 200 mm	-	-	-	00904202 E	10	-	00404202	00493909 NS ●	00492909 NS ●	00494909 ●	-	10	-
Targette 250 mm	-	-	-	00904252 E	10	-	00404252	00493910 NS ●	00492910 NS ●	00494910 ●	-	10	-
Targette 300 mm	-	-	-	00904302 E	10	-	00404302	00493911 NS ●	00492911 NS ●	00494911 ●	-	10	-

NS Non stocké/Non-stored/Producto no estocado - ● Sur stock Europe Zone 1 et Zone 2, nous consulter pour délai d'approvisionnement - E Epuisement/Stock depletion/Agotamiento del stock

Targette / PÊNE PLAT

PROTECT

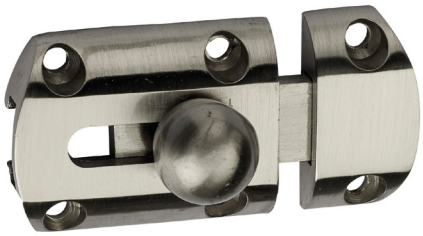

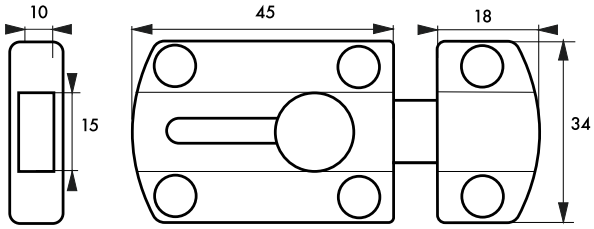

Description/*Description/Descripción*
Coffre alliage moulé. Pêne plat coulissant. Bouton rond.
Moulded alloy case. Sliding flat bolt. Turned knob.
Cuerpo de aleación moldeada. Pestillo plano deslizante. Botón escotado.

Finition/*Finish/Acabado*
Nickel satin
Nickel satin
Níquel satinado

Designation	Boite	Colis.	Prix	Sachet	Colis.	Prix	Brochable					Colis.	Prix
							France	Euro 1	Euro 2	Euro 3	Euro 4		
Targette 45 mm	-	-	-	00903045 E	5	-	00103045	00193898 NS ●	00192898 NS ●	00194898 ●	-	10	-

NS Non stocké/Non-stored/Producto no estocado - ● Sur stock Europe Zone 1 et Zone 2, nous consulter pour délai d'approvisionnement - E Epuisement/Stock depletion/Agotamiento del stock

Targette / LOUIS XVI

PROTECT

Ces targettes offrent un style et une décoration soignées.



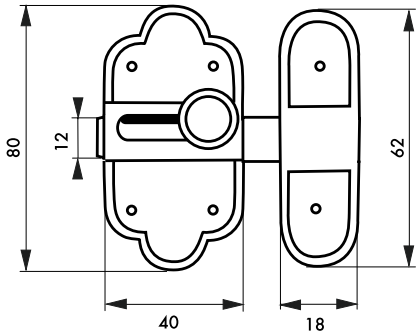

Description/*Description/Descripción*
Platine zamak. Gâche zamak. Pêne plat coulissant.
Zamak plate. Zamak striker. Slidind flat bolt.
Pletina de zamak. Cerradero de zamak. Pestillo plano deslizante.

Finition/*Finish/Acabado*
Laiton patiné
Polished brass
Latón pulido

Designation	Boite	Colis.	Prix	Sachet	Colis.	Prix	Brochable France	Euro 1	Euro 2	Euro 3	Euro 4	Colis.	Prix
Targette LOUIS XVI laiton patiné 40 x 80 mm	-	-	-	00916131	10	-	00116131 E	00193134 E NS ●	00192134 E NS ●	00194134 ●	-	10	-

Targette / RUSTIQUE

PROTECT



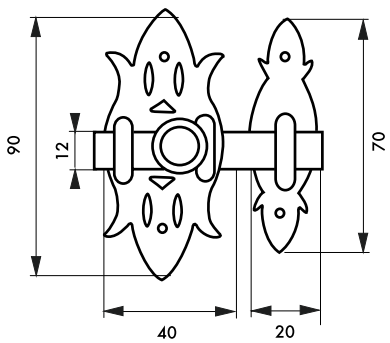

Description/*Description/Descripción*
Platine acier. Gâche acier. Pêne plat coulissant.
Steel plate. Steel striker. Sliding flat bolt.
Cuerpo de Pletina de acero. Cerradero de acero. Pestillo plano deslizante.

Finition/*Finish/Acabado*
Fer noir. Fer patiné. Laiton patiné.
Black iron. Polished iron. Polished brass.
Fero negro. Fero pulido. Latón pulido.

Designation	Boite	Colis.	Prix	Sachet	Colis.	Prix	Brochable France	Euro 1	Euro 2	Euro 3	Euro 4	Colis.	Prix
Targette RUSTIQUE fer noir 40 x 90 mm	-	-	-	00905302 E	15	-	00105302	00193135 NS ●	00192135 NS ●	00194135 ●	-	10	-
Targette RUSTIQUE fer noir 40 x 130 mm	-	-	-	00901415 E	10	-	00101415	-	-	-	-	10	-
Targette RUSTIQUE fer patiné 40 x 90 mm	-	-	-	00905303 E	10	-	00105303	00193136 NS ●	00192136 NS ●	00194136 ●	-	10	-
Targette RUSTIQUE fer patiné 40 x 130 mm	-	-	-	00901416 E	10	-	00101416	-	-	-	-	10	-
Targette RUSTIQUE laiton patiné 40 x 90 mm	-	-	-	00905304 E	10	-	00105304	00193137 NS ●	00192137 NS ●	00194137 ●	-	10	-
Targette RUSTIQUE laiton patiné 40 x 130 mm	-	-	-	00901417 E	10	-	00101417	-	-	-	-	10	-

NS Non stocké/Non-stored/Producto no estocado - ● Sur stock Europe Zone 1 et Zone 2, nous consulter pour délai d'approvisionnement - E Epuisement/Stock depletion/Agotamiento del stock

Targette / PÊNE ROND

RESIST

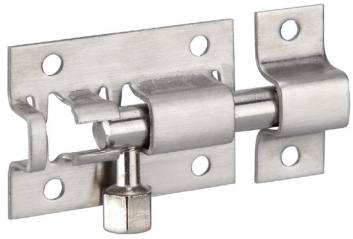

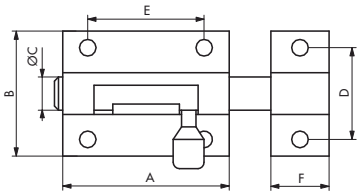

	109031	109032
A	38	50
B	26	27
C	6	6
D	20	20
E	25	34
F	12	12

Description/*Description/Descripción*
Corps inox cambré. Gâche inox cambré. Bouton inox décolleté. Pêne rond coulissant.
Cambered stainless steel case. Cambered stainless steel striker. Turned stainless steel knob. Sliding round bolt.
Cuerpo de acero inoxidable curvado. Cerradero de acero inoxidable curvado. Botón de acero inoxidable escotado. Pestillo redondo deslizante.

Finition/*Finish/Acabado*
Inox
Silver
Plata

Designation	Boite	Colis.	Prix	Sachet	Colis.	Prix	Brochable France	Brochable Euro 1	Brochable Euro 2	Brochable Euro 3	Brochable Euro 4	Colis.	Prix
Targette inox pêne rond 38 mm	-	-	-	00909031 [E]	10	-	00109031	00193323 [NS] [●]	00192323 [NS] [●]	00194323 [●]	-	10	-
Targette inox pêne rond 50 mm	-	-	-	00909032 [E]	10	-	00109032	00193324 [NS] [●]	00192324 [NS] [●]	00194324 [●]	-	10	-

Targette / PÊNE PLAT

RESIST



00913913

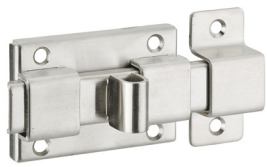

00913915

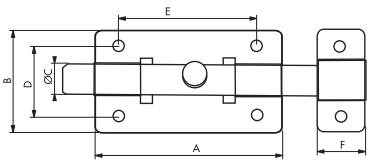

	013913	013914	013915
A	51	75	64,5
B	37	42	44
C	6	12	18
D	22,5	32	33
E	37	56	45
F	13,5	19,5	25

Description/*Description/Descripción*
Corps inox. Gâche inox. Bouton inox. Pêne plat coulissant.
Stainless steel case. Stainless steel striker. Turned stainless steel knob. Sliding flat bolt.
Cuerpo de acero inoxidable. Cerradero de acero inoxidable. Botón de acero inoxidable escotado. Pestillo plano deslizante.

Finition/*Finish/Acabado*
Inox
Silver
Plata

Designation	Boite	Colis.	Prix	Sachet	Colis.	Prix	Brochable France	Brochable Euro 1	Brochable Euro 2	Brochable Euro 3	Brochable Euro 4	Colis.	Prix
Targette inox pêne plat 50 mm	-	-	-	00913913 [E]	10	-	00113913	00193722 [NS] [●]	00192722 [NS] [●]	00194722 [●]	-	10	-
Targette inox pêne plat 75 mm	-	-	-	00913914 [E]	10	-	00113914	00193723 [NS] [●]	00192723 [NS] [●]	00194723 [●]	-	10	-
Targette inox pêne plat 65 mm	-	-	-	00913915 [E]	10	-	00113915	00193724 [NS] [●]	00192724 [NS] [●]	00194724 [●]	-	10	-

[NS] Non stocké/Non-stored/Producto no estocado - [●] Sur stock Europe Zone 1 et Zone 2, nous consulter pour délai d'approvisionnement - [E] Epuisement/Stock depletion/Agotamiento del stock

Verrou automatique / PÊNE PLAT

RESIST





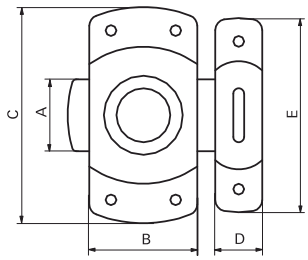

	25 mm	35 mm	40 mm
A	20	22	25
B	30	35	40
C	60	70	80
D	13	17	17
E	54	70	70

Description/*Description/Descripción*
Coffre laiton embouti chromé. Gâche laiton embouti chromé. Bouton laiton molleté. Pêne acier chromé.
Pressed brass case. Pressed brass striker. Brass knob. Brass bolt.
Caja de latón embutido. Cerradero de latón embutido. Botón de latón grafilado. Pestillo de latón.

Finition/*Finish/Acabado*
Acier laqué blanc
White lacquered steel
Acero lacado blanco

Designation	Boite	Colis.	Prix	Sachet	Colis.	Prix	Brochable France	Brochable Euro 1	Brochable Euro 2	Brochable Euro 3	Brochable Euro 4	Colis.	Prix
Verrou 30 mm laiton chromé	-	-	-	00900931 E	10	-	00100931	00193249 NS ●	00192249 NS ●	00194249 ●	-	10	-
Verrou 35 mm laiton chromé	-	-	-	00900936 E	10	-	00100936	00193250 NS ●	00192250 NS ●	00194250 ●	-	10	-
Verrou 40 mm laiton chromé	-	-	-	00900941 E	10	-	00100941	00193253 NS ●	00192253 NS ●	00194253 ●	-	10	-
Verrou 30 mm laqué blanc	-	-	-	00900929 E	10	-	00100929	00193251 NS ●	00192251 NS ●	00194251 ●	-	10	-
Verrou 35 mm laqué blanc	-	-	-	00900934 E	10	-	00100934	00193252 NS ●	00192252 NS ●	00194252 ●	-	10	-
Verrou 40 mm laqué blanc	-	-	-	00900939 E	10	-	00100939	00193200 NS ●	00192200 NS ●	00194200 ●	-	10	-

NS Non stocké/Non-stored/Producto no estocado - ● Sur stock Europe Zone 1 et Zone 2, nous consulter pour délai d'approvisionnement - E Epuisement/Stock depletion/Agotamiento del stock

Verrou / A LARDER

ECO

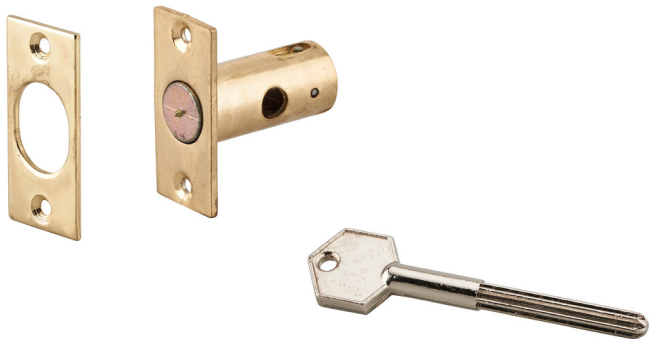

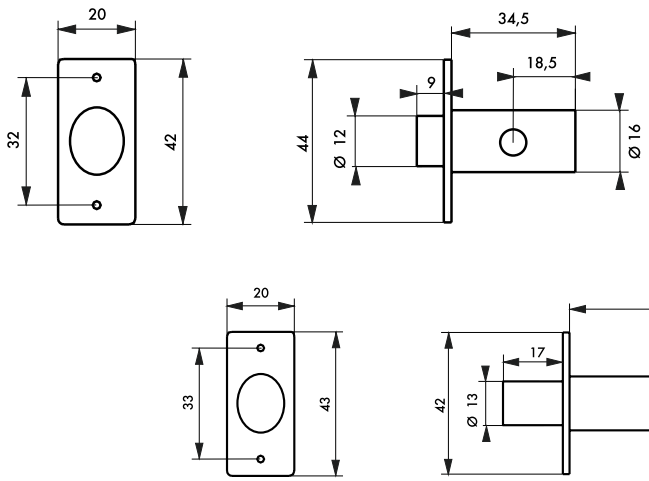

Description/*Description/Descripción*
Corps acier. Pêne alliage. Mécanisme à 1 tour. 1 clé.
Steel case. Moulded alloy bolt. One turn mechanism. 1 key.
Cuerpo de acero. Pestillo de aleación. Mecanismo de 1 vuelta. 1 llave.

Finition/*Finish/Acabado*
Laitonné
Brass plated
Latonado

Version/*Option/Versión*
Pêne long
Long bolt
Pestillo largo

Utilisation/*Use/Utilización*
A encastrer sur fenêtre en bois.
Mortise fixing on wooden window.
Para empotrar en ventanas de madera.

Designation	Boite	Colis.	Prix	Sachet	Colis.	Prix	Brochable France	Brochable Euro 1	Brochable Euro 2	Brochable Euro 3	Brochable Euro 4	Colis.	Prix
Verrou à larder avec clé entraîneur pour tous types de fenêtres bois	-	-	-	-	-	-	00100413	-	-	-	-	10	-
Verrou à larder avec clé entraîneur pour tous types de fenêtres bois pêne long	-	-	-	-	-	-	00100419	-	-	00194265 ◉	-	10	-

NS Non stocké/Non-stored/Producto no estocado - ◉ Sur stock Europe Zone 1 et Zone 2, nous consulter pour délai d'approvisionnement - E Epuisement/Stock depletion/Agotamiento del stock

Verrou / LOQUETEAU

ECO



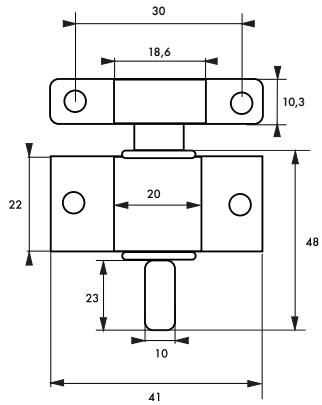

Description/*Description/Descripción*
Corps alliage moulé.
Moulded alloy case.
Cuerpo de aleación moldeada.
Finition/*Finish/Acabado*
Laqué blanc/*White lacquered/*Lacado blanco

Utilisation/*Use/Utilización*
Pour vasistas .
For roof windows opening fully towards the inside.
Para ventana abatible interior.

Designation	Boite	Colis.	Prix	Sachet	Colis.	Prix	Brochable France	Euro 1	Euro 2	Euro 3	Euro 4	Colis.	Prix
Loqueteau de fenêtre blanc vertical	-	-	-	00900426 [E]	10	-	00100426	00193808 [NS] [●]	00192808 [NS] [●]	00194808 [●]	-	10	-

Verrou / LOQUETEAU

ECO



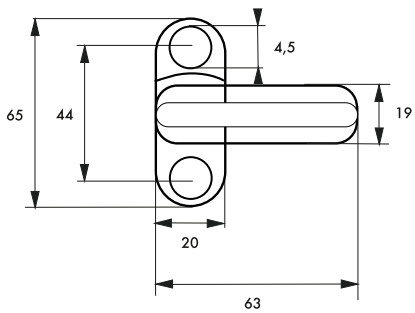

Description/*Description/Descripción*
Corps alliage moulé. Câle pour recouvrement.
Moulded alloy case. Stop for cover.
Cuerpo de aleación moldeada. Calce para recubrimiento.
Finition/*Finish/Acabado*
Laqué blanc
White lacquered
Lacado blanco

Utilisation/*Use/Utilización*
Pour porte ou fenêtre OF/OB 1 vantail.
For casement or pivoted single pane windows or doors.
Para puerta o ventana OF/OB 1 hoja.

Designation	Boite	Colis.	Prix	Sachet	Colis.	Prix	Brochable France	Euro 1	Euro 2	Euro 3	Euro 4	Colis.	Prix
Loqueteau de fenêtre blanc	-	-	-	00900423 [E]	10	-	00100423	00193809 [NS] [●]	00192809 [NS] [●]	00194809 [●]	-	10	-

[NS] Non stocké/Non-stored/Producto no estocado - [●] Sur stock Europe Zone 1 et Zone 2, nous consulter pour délai d'approvisionnement - [E] Epuisement/Stock depletion/Agotamiento del stock

Verrou / LOQUETEAU

ECO



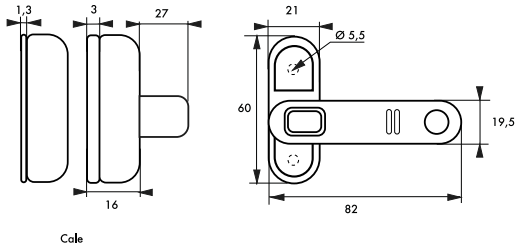

Cale

Description/*Description/Descripción*
Corps alliage moulé. Alarme sonore 110db. Câle pour recouvrement.
Moulded alloy case. Sound alarm110db. Stop for cover.
Cuerpo de aleación moldeada. Alarma sonora110db. Calce para recubrimiento

Finition/*Finish/Acabado*
Laqué blanc
White lacquered
Lacado blanco

Utilisation/*Use/Utilización*
Pour porte ou fenêtre OF/OB 1 vantail.
For casement or pivoted single pane windows or doors.
Para puerta o ventana OF/OB 1 hoja.

Designation	Boite	Colis.	Prix	Sachet	Colis.	Prix	Brochable France	Brochable Euro 1	Brochable Euro 2	Brochable Euro 3	Brochable Euro 4	Colis.	Prix
Loqueteau de fenêtre blanc avec alarme	-	-	-	00912060	10	-	00112060 [E]	00193248 [E] [NS] [●]	00192248 [E] [NS] [●]	00194248 [●]	-	10	-

Verrou / A CLE UNIVERSELLE

PROTECT



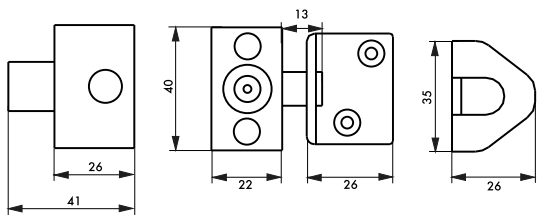

Description/*Description/Descripción*
Corps alliage moulé. Gâche équerre. Gâche plate. 1 clé.
Moulded alloy case. Angle striker. Flat striker. 1 key.
Cuerpo de aleación moldeada. Cerradero escuadra. Cerradero plano. 1 llave.

Finition/*Finish/Acabado*
Nickelé
Nickel plated
Niquelado

Utilisation/*Use/Utilización*
Pose sur fenêtre ouvrant à la française, à guillotine, pivotante.
Fitting on window. French opening.
Colocación en ventana con apertura a la francesa, de guillotina, giratoria.

Designation	Boite	Colis.	Prix	Sachet	Colis.	Prix	Brochable France	Brochable Euro 1	Brochable Euro 2	Brochable Euro 3	Brochable Euro 4	Colis.	Prix
Verrou universel pour fenêtre à la française, bois et métal, à guillotine, pivotante	-	-	-	-	-	-	00100416	-	-	-	-	10	-

[NS] Non stocké/Non-stored/Producto no estocado - [●] Sur stock Europe Zone 1 et Zone 2, nous consulter pour délai d'approvisionnement - [E] Epuisement/Stock depletion/Agotamiento del stock

Verrou / A CLE UNIVERSELLE

PROTECT



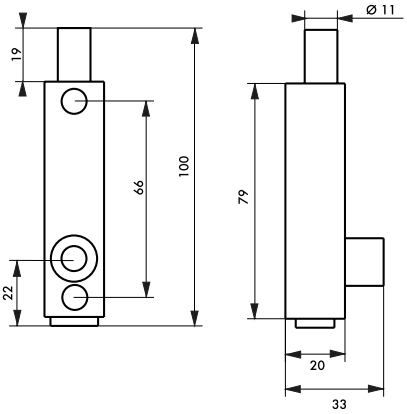

GARANTIE 5 ANS

X 1

Description/*Description/Descripción*
Corps alliage moulé. Gâche plate. Gâche manchon. 1 clé
Moulded alloy case. Flat striker. Ferrule striker. 1 key.
Cuerpo de aleación moldeada. Cerradero plano. Cerradero manguito.

Finition/*Finish/Acabado*
Laqué blanc
White lacquered
Lacado blanco

Utilisation/*Use/Utilización*
Pose sur tous types de fenêtres, portes.
Fitting on all types of windows, doors.
Colocación en todo tipo de ventanas y puertas.

Designation	Boite	Colis.	Prix	Sachet	Colis.	Prix	Brochable France	Euro 1	Euro 2	Euro 3	Euro 4	Colis.	Prix
Verrou universel pour fenêtre, porte bois et métal	-	-	-	-	-	-	00100417	-	-	00194271 ◉	-	10	-

Verrou / LOQUETEAU A CLE

PROTECT

DISPONIBLE JUSQU'À ÉPUISEMENT DES STOCKS



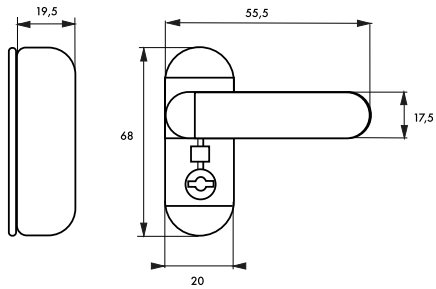

GARANTIE 5 ANS

X 1

Description/*Description/Descripción*
Corps alliage moulé. Câle pour recouvrement. 1 clé.
Moulded alloy case.Stop for cover. 1 key.
Cuerpo de aleación moldeada. Calce para recubrimiento. 1 llave.

Finition/*Finish/Acabado*
Laqué blanc
White lacquered
Lacado blanco

Utilisation/*Use/Utilización*
Pose en applique sur fenêtre bois avec dormant en saillie.
Surface fitting on wood window with projecting window frame.
Montaje en plastrón para ventana de madera con durmiente en saliente.

Designation	Boite	Colis.	Prix	Sachet	Colis.	Prix	Brochable France	Euro 1	Euro 2	Euro 3	Euro 4	Colis.	Prix
Loqueteau de fenêtre à clé en applique sur fenêtre avec dormant en saillie - blanc	-	-	-	00912061 E	10	-	00112061 E	-	-	-	-	10	-

NS Non stocké/Non-stored/Producto no estocado - ◉ Sur stock Europe Zone 1 et Zone 2, nous consulter pour délai d'approvisionnement - E Epuisement/Stock depletion/Agotamiento del stock

Verrou / LOQUETEAU A CLE

PROTECT

DISPONIBLE JUSQU'À ÉPUISEMENT DES STOCKS



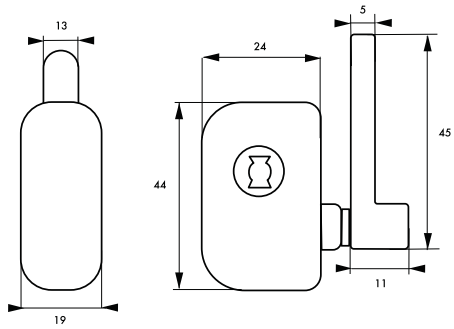

GARANTIE 5 ANS

X 1

Description/*Description/Descripción*
Corps alliage moulé. Câle pour recouvrement. 1 clé.
Moulded alloy case.Stop for cover. 1 key.
Cuerpo de aleación moldeada. Calce para recubrimiento. 1 llave.

Finition/*Finish/Acabado*
Laqué blanc
White lacquered
Lacado blanco

Utilisation/*Use/Utilización*
Pour porte ou fenêtre OF/OB 1 vantail.
For casement or pivoted single pane windows or doors.
Para puerta o ventana OF/OB 1 hoja.

Designation	Boite	Colis.	Prix	Sachet	Colis.	Prix	Brochable France	Brochable Euro 1	Brochable Euro 2	Brochable Euro 3	Brochable Euro 4	Colis.	Prix
Loqueteau de fenêtre à clé pour porte ou fenêtre OF/OB 1 vantail - blanc	-	-	-	00912062 E	10	-	00112062 E	00193246 E NS ●	00192246 E NS ●	-	-	10	-

Verrou / A CYLINDRE

RESIST



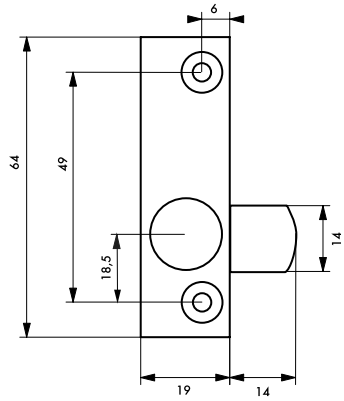

GARANTIE 5 ANS

X 1

Description/*Description/Descripción*
Corps alliage moulé. Cylindre à paillettes. 1 clé.
Moulded alloy case. Flat striker. Ferrule striker. 1 key
Cuerpo de aleación moldeada. Cerradero plano. Cerradero manguito.

Finition/*Finish/Acabado*
Laqué blanc
White lacquered
Lacado blanco

Utilisation/*Use/Utilización*
Pose en applique sur fenêtre bois avec dormant en saillie.
Surface fitting on wood window with projecting window frame.
Montaje en plastrón para ventana de madera con durmiente en saliente.

Designation	Boite	Colis.	Prix	Sachet	Colis.	Prix	Brochable France	Brochable Euro 1	Brochable Euro 2	Brochable Euro 3	Brochable Euro 4	Colis.	Prix
Verrou à cylindre pour fenêtre bois.	-	-	-	00900415 E	10	-	00100415	-	-	-	-	10	-

NS Non stocké/Non-stored/Producto no estocado - ● Sur stock Europe Zone 1 et Zone 2, nous consulter pour délai d'approvisionnement - E Epuisement/Stock depletion/Agotamiento del stock

Verrou / A CYLINDRE

RESIST



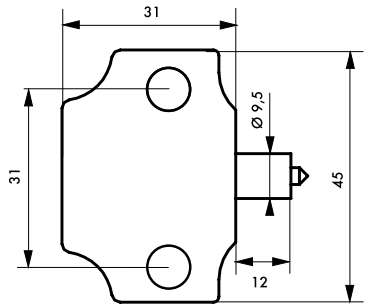

Description/*Description/Descripción*
Corps alliage moulé. Câle pour recouvrement. 1 clé.
Moulded alloy case.Stop for cover. 1 key.
Cuerpo de aleación moldeada. Calce para recubrimiento. 1 llave.

Finition/*Finish/Acabado*
Laqué blanc
White lacquered
Lacado blanco

Utilisation/*Use/Utilización*
Pose en applique sur fenêtre bois avec dormant en saillie.
Surface fitting on wood window with projecting window frame.
Montaje en plastrón para ventana de madera con durmiente en saliente.

Designation	Boite	Colis.	Prix	Sachet	Colis.	Prix	Brochable France	Brochable Euro 1	Brochable Euro 2	Brochable Euro 3	Brochable Euro 4	Colis.	Prix
Verrou à cylindre avec pêne poussoir pour baie coulissante	-	-	-	00900421 E	10	-	00100421	00193244 NS ●	00192244 NS ●	00194244 ●	-	10	-

NS Non stocké/Non-stored/Producto no estocado - ● Sur stock Europe Zone 1 et Zone 2, nous consulter pour délai d'approvisionnement - E Epuisement/Stock depletion/Agotamiento del stock

Verrou / LOQUETEAU A CLE

RESIST



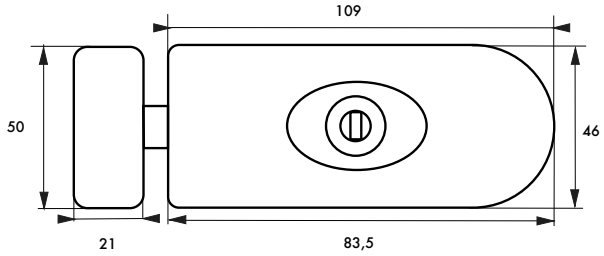

Description/*Description/Descripción*
Corps alliage moulé. Gâche plate. Cylindre à paillettes. 2 clés laiton.
Moulded alloy case. Flat striker. disc-tumblers. 2 brass keys.
Cuerpo de aleación moldeada. Cerradero plano. Cilindro de plaquitas. 2 llaves de latón.

Finition/*Finish/Acabado*
Laqué blanc
White lacquered
Lacado blanco

Utilisation/*Use/Utilización*
Pose en applique sur fenêtre bois avec dormant en saillie.
Surface fitting on wood window with projecting window frame.
Montaje en plastrón para ventana de madera con durmiente en saliente.

Designation	Boite	Colis.	Prix	Sachet	Colis.	Prix	Brochable France	Euro 1	Euro 2	Euro 3	Euro 4	Colis.	Prix
Verrou de fenêtre - blanc - 2 clés	-	-	-	-	-	-	00228016 E	-	-	-	-	10	-

NS Non stocké/Non-stored/Producto no estocado - ● Sur stock Europe Zone 1 et Zone 2, nous consulter pour délai d'approvisionnement - E Epuisement/Stock depletion/Agotamiento del stock

Verrou / FENETRE - BAIE COULISSANTE

RESIST



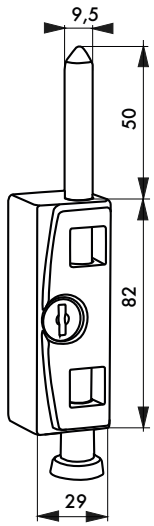

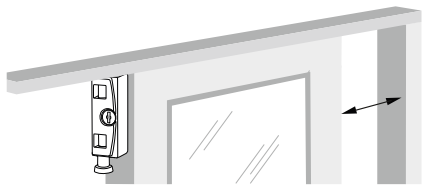

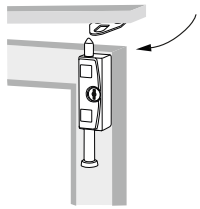

Description/*Description/Descripción*
Corps alliage. Tige et platine acier. 2 clés.
Moulded alloy case. Steel rod and plate. 2 keys.
Cuerpo de aleación moldeada. Vástago y platina de acero. 2 llaves.

Finition/*Finish/Acabado*
Laqué blanc
White lacquered
Lacado blanco

Utilisation/*Use/Utilización*
Pour porte ou fenêtre OF ou coulissante bois / alu / PVC.
For casement or sliding door or window in wood/aluminium/PVC.
Para puerta o ventana OF o deslizante de madera / aluminio / PVC.

Designation	Boite	Colis.	Prix	Sachet	Colis.	Prix	Brochable France	Brochable Euro 1	Brochable Euro 2	Brochable Euro 3	Brochable Euro 4	Colis.	Prix
Verrou de fenêtre et baie coulissante - blanc - 2 clés	-	-	-	00900428	10	-	00400428	00493240 NS ●	00492240 NS ●	00494240 ●	-	10	-

NS Non stocké/Non-stored/Producto no estocado - ● Sur stock Europe Zone 1 et Zone 2, nous consulter pour délai d'approvisionnement - E Epuisement/Stock depletion/Agotamiento del stock

Verrou / FENETRE - BAIE COULISSANTE

RESIST



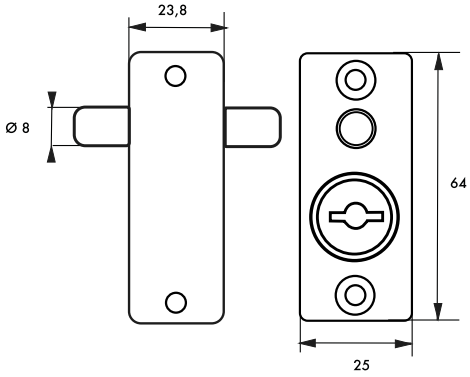

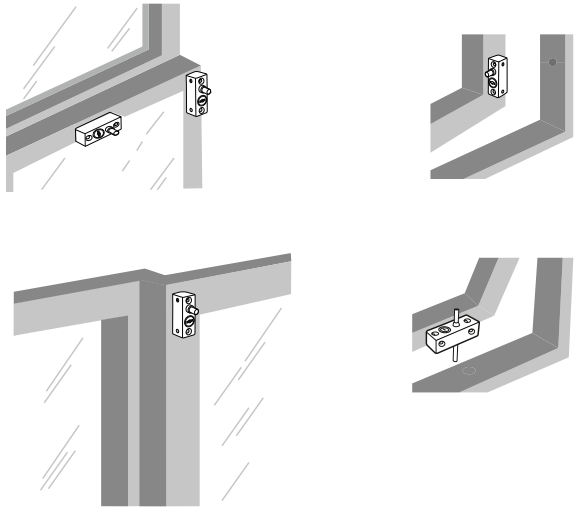

Description/*Description/Descripción*
Corps alliage. Tige acier. 2 clés. Livré avec 3 pênes.
Moulded alloy case. Steel rod. 2 keys. Delivered with 3 bolts.
Cuerpo de aleación moldeada. Vástago de acero. 2 llaves. Se entrega con 3 pestillos.

Finition/*Finish/Acabado*
Laqué blanc
White lacquered
Lacado blanco

Utilisation/*Use/Utilización*
Pour porte ou fenêtre OF ou coulissante bois / alu / PVC.
For casement or sliding door or window in wood/aluminium/PVC.
Para puerta o ventana OF o deslizante de madera / aluminio / PVC.

Designation	Boite	Colis.	Prix	Sachet	Colis.	Prix	Brochable France	Euro 1	Euro 2	Euro 3	Euro 4	Colis.	Prix
Verrou à tige pour fenêtre et baie coulissante - blanc - 2 clés	-	-	-	00900429	10	-	00400429	00493241 NS ●	00492241 NS ●	00494241 ●	-	10	-

NS Non stocké/Non-stored/Producto no estocado - ● Sur stock Europe Zone 1 et Zone 2, nous consulter pour délai d'approvisionnement - E Epuisement/Stock depletion/Agotamiento del stock

PROTECT

GARANTIE 2 ANS

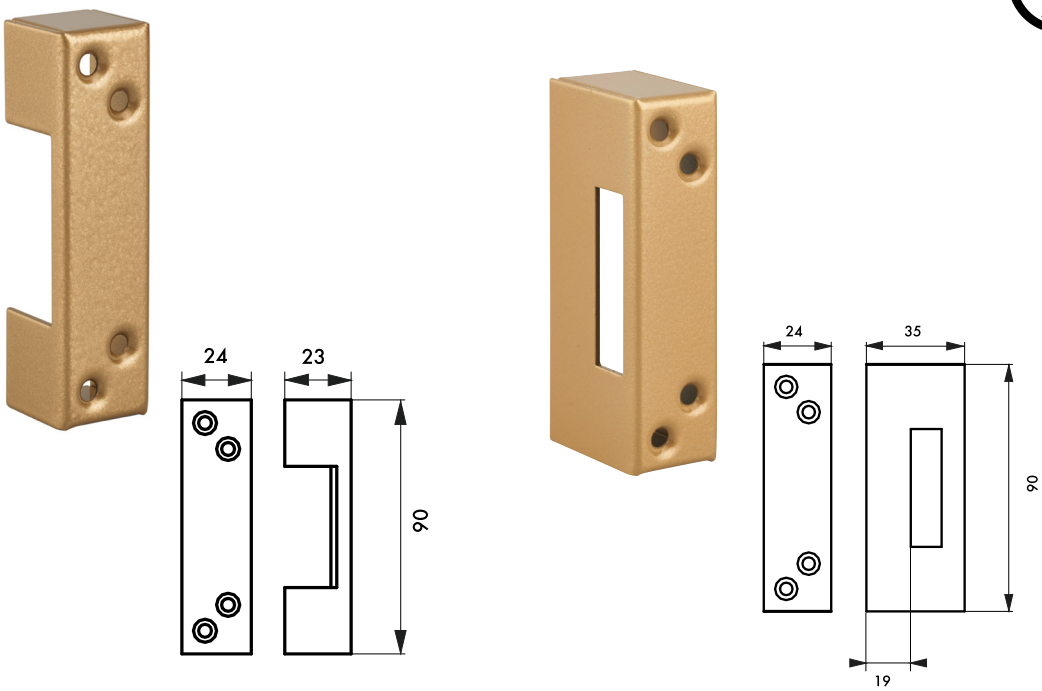

Description/*Description/Descripción*
Gâche acier pour verrou de sûreté. Tétière acier verson renforcée
Steel striker for safety bolt. Steel forend (for reinforced model)..
Cerradero de acero para cerrojo de seguridad. Cabeza de acero versión reforzada.

Finition/*Finish/Acabado*
Epoxy bronze, beige
Bronze ,beige epoxy.
Epoxi bronce, beige.

Version/*Option/Versión*
Pour verrou type MIRAGE. Pour verrou type RAFALE.
For bolt MIRAGE. For bolt RAFALE.
Para cerrojo tipo MIRAGE. Para cerrojo tipo RAFALE.

Utilisation/*Use/Utilización*
Porte huisserie métallique. Porte à recouvrement
Steel door frame. Covering door frame
Puerta con marco metalico. Puerta que recubre el marco.

							Brochable						
Designation	Boite	Colis.	Prix	Sachet	Colis.	Prix	France	Euro 1	Euro 2	Euro 3	Euro 4	Colis.	Prix
Gâche pour huisserie métallique bronze	-	-	-	00901013 E	20	-	00101013	-	-	-	-	10	-
Gâche pour porte à recouvrement bronze	-	-	-	00901023 E	20	-	00101023	-	-	-	-	10	-
Gâche pour huisserie métallique beige	-	-	-	00901025 E	20	-	00101025	-	-	-	-	10	-
Gâche pour porte à recouvrement beige	-	-	-	00901026	20	-	-	-	-	-	-	-	-

NS Non stocké/Non-stored/Producto no estocado - ● Sur stock Europe Zone 1 et Zone 2, nous consulter pour délai d'approvisionnement - E Epuisement/Stock depletion/Agotamiento del stock

PROTECT

GARANTIE 5 ANS



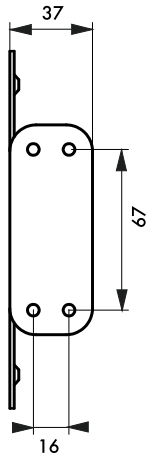

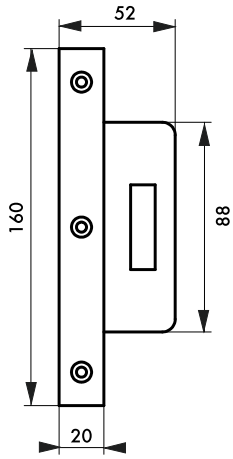

Description/*Description/Descripción*
Gâche acier pour verrou de sûreté. Têtière acier version renforcée.
Steel striker for safety bolt. Steel forend for reinforced model.
Cerradero de acero para cerrojo de seguridad. Cabeza de acero versión reforzada.

Finition/*Finish/Acabado*
Epoxy bronze, or.
Bronze, gold epoxy.
Epoxi bronce, oro.

Version/*Option/Versión*
Pour verrou type CORVETTE. Pour verrou type RAFALE. Pour verrou type CAPITAL.
For bolt CORVETTE. For bolt RAFALE. For bolt CAPITAL .
Para cerrojo tipo CORVETTE. Para cerrojo tipo RAFALE. Para cerrojo tipo CAPITAL.

Utilisation/*Use/Utilización*
Renforcée pour tous types de porte.
Strengthened security for all type of doors.
Reforzado para todo tipo de puertas.

Designation	Boite	Colis.	Prix	Sachet	Colis.	Prix	Brochable France	Euro 1	Euro 2	Euro 3	Euro 4	Colis.	Prix
Gâche renforcée type Corvette époxy bronze	-	-	-	-	-	-	00205013	-	-	-	-	10	-
Gâche renforcée type Rafale époxy bronze	-	-	-	-	-	-	00205014	-	-	-	-	10	-

NS Non stocké/Non-stored/Producto no estocado - ● Sur stock Europe Zone 1 et Zone 2, nous consulter pour délai d'approvisionnement - E Epuisement/Stock depletion/Agotamiento del stock

Accessoires / PLAQUE DE RENFORT

PROTECT

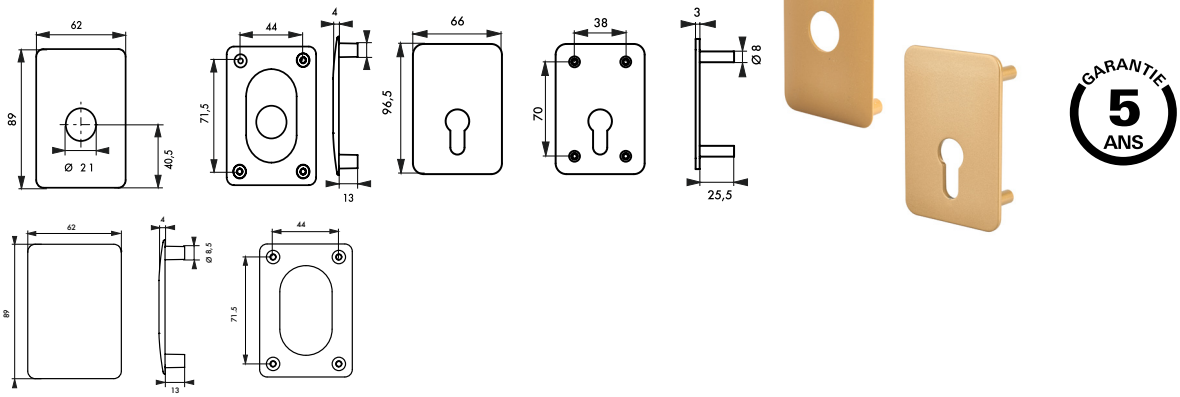

GARANTIE 5 ANS

Description/*Description/Descripción*
Alliage moulé. 001039-001239-009231-009232 : en acier. Fixation par vis métaux.
Moulded alloy. 001039-001239-009231-009232 : steel. Fixing steel screws.
Aleación moldeada. 001039-001239-009231-009232 : acero. Fijación con tornillos de metal.

Finition/*Finish/Acabado*
Epoxy bronze, blanc et beige. Chromé.
Bronze ,white and beige epoxy. Chrome plated.
Epoxi bronce, blanco y beige. Cromado.

Version/*Option/Versión*
Pour verrou ETENDARD. Pour verrou CONCORDE. Pour verrous CORVETTE, TRANSIT 2. Pour verrou CAPITAL. Pour verrou SURVEYOR. Pour verrous CAPITAL, CONCORDE équipés de cylindres profilés. Sans trou de passage de cylindre.
For bolt ETENDARD. For bolt CONCORDE. For bolt CORVETTE and TRANSIT 2. For bolt CAPITAL. For bolt SURVEYOR. For bolt CAPITAL AND. CONCORDE with profile cylinder. Without cylinder hole.
Para cerrojo ETENDARD. Para cerrojo CONCORDE. Para cerrojos CORVETTE y TRANSIT 2. Para cerrojo CAPITAL. Para cerrojo SURVEYOR. Para cerrojos CAPITAL y CONCORDE equipados de cilindros perfilados. Sin orificio de paso de cilindro.

Utilisation/*Use/Utilización*
Sécurité renforcée tout types de porte. Nécessaire pour les portes isoplane.
Security reinforced all types of door. Required for isoplane doors.
Seguridad reforzada para todo tipo de puertas. Necesario para las puertas isoplane.

							Brochable						
Designation	Boite	Colis.	Prix	Sachet	Colis.	Prix	France	Euro 1	Euro 2	Euro 3	Euro 4	Colis.	Prix
Plaque de renfort pour porte isoplane type Etendard et Concorde époxy bronze	-	-	-	-	-	-	00101033	-	-	-	-	10	-
Plaque de renfort porte isoplane type Corvette époxy bronze	-	-	-	00903033 E	10	-	00103033	-	-	-	-	10	-
Plaque de renfort cylindre profilé type Corvette époxy bronze	00002036	1	-	00902036 E	10	-	00102036	-	-	-	-	-	-
Plaque de renfort porte isoplane type Capital et Transit 2 époxy or	00009231	10	-	00909231 E	10	-	00109231	-	-	-	-	10	-
Plaque de renfort pour porte isoplane type Surveyor époxy bronze	-	-	-	-	-	-	00107033	-	-	-	-	10	-
Plaque de renfort pour porte isoplane type Emeraude époxy bronze	-	-	-	-	-	-	00107333	-	-	-	-	10	-
Plaque de renfort porte isoplane type Capital à cylindre profilé, époxy bronze	00001039	10	-	-	-	-	00101039	-	-	-	-	10	-
Plaque de renfort porte isoplane type Capital à cylindre profilé, époxy blanc	00001239	10	-	-	-	-	-	-	-	-	-	-	-
Plaque de renfort porte isoplane type Capital à cylindre profilé époxy or	00009232	10	-	-	-	-	-	-	-	-	-	-	-

NS Non stocké/Non-stored/Producto no estocado - ● Sur stock Europe Zone 1 et Zone 2, nous consulter pour délai d'approvisionnement - E Epuisement/Stock depletion/Agotamiento del stock

PROTECT

GARANTIE 5 ANS






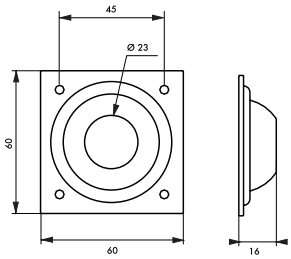

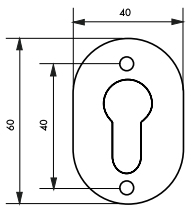

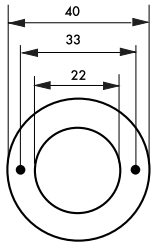

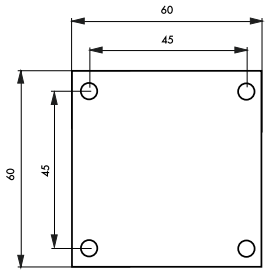

Description/*Description/Descripción*
Laiton embouti.
Stamped brass.
Latón embutido.

Finition/*Finish/Acabado*
Laiton. Laiton chromé.
Brass. Chrome plated brass.
Latón. Latón cromado.

Version/*Option/Versión*
A cuvette. Ø 22 pour cylindre Ø 21. Ø 24 pour cylindre Ø 23. Ø 26 pour cylindre Ø 26.
With cup. Ø 22 for cylinder Ø 21. Ø 24 for cylinder Ø 23. Ø 26 for cylinder Ø 26.
De cubeta para puerta. Ø 22 para cilindro Ø 21. Ø 24 para cilindro Ø 23. Ø 26 para cilindro Ø 26.

							Brochable						
Designation	Boite	Colis.	Prix	Sachet	Colis.	Prix	France	Euro 1	Euro 2	Euro 3	Euro 4	Colis.	Prix
Entrée à cuvette 60 x 60mm pour verrou de sûreté cyl. Ø 23 mm laiton	00041260	10	-	-	-	-	00141260	-	-	-	-	10	-
Entrée à cuvette 60 x 60mm pour verrou de sûreté cyl. Ø 23 mm laiton chromé	00041261	10	-	-	-	-	00141261	-	-	-	-	10	-
Rosace laitonée pour cylindre profilé	00082900	10	-	-	-	-	00182900	-	-	-	-	10	-
Rosace laiton Ø 22 mm	00096022	10	-	-	-	-	00196022	-	-	-	-	10	-
Rosace laiton Ø 24 mm	00096024	10	-	-	-	-	00196024	-	-	-	-	10	-
Rosace laiton Ø 26 mm	00096026	10	-	-	-	-	00196026	-	-	-	-	10	-
Plaque de propreté laiton 60 x 60	00041266	1	-	-	-	-	00141266	-	-	-	-	10	-

NS Non stocké/Non-stored/Producto no estocado - ● Sur stock Europe Zone 1 et Zone 2, nous consulter pour délai d'approvisionnement - E Epuisement/Stock depletion/Agotamiento del stock

Accessoires / LUBRIFIANT

PROTECT



Lubrifiant utilisé dans nos atelier idéal pour l'entretien des cadenas, verrous, cylindres et serrures

GARANTIE 2 ANS

Description/*Description/Descripción*
Poudre graphite micronisée au Xenium
Xenium micronised graphite powder
Polvo de grafito micronizados al Xenium

Utilisation/*Use/Utilización*
Contre l'oxydation, la corrosion et le grippage des cylindres.
Against corrosion, rust and binding.
Contra la corrosión y agororrotamento oxidación.

Designation	Boite	Colis.	Prix	Sachet	Colis.	Prix	Brochable France	Brochable Euro 1	Brochable Euro 2	Brochable Euro 3	Brochable Euro 4	Colis.	Prix
Lubrifiant poudre graphite 95 ml pour cylindre	00096005	10	-	00996005	20	-	00296005	00293177 NS ●	00292177 NS ●	00294177 ●	-	10	-

Accessoires / LUBRIFIANT

PROTECT



Lubrifiant utilisé dans nos atelier idéal pour l'entretien des cadenas, verrous, cylindres et serrures

GARANTIE 5 ANS

Description/*Description/Descripción*
Lubra rapid. Spray lubrifiant non graisseux.
Spray lubricant.
Lubricante

Utilisation/*Use/Utilización*
Contre l'oxydation, la corrosion et le grippage des cylindres.
Against corrosion, rust and binding.
Contra la corrosión y agororrotamento oxidación.

Designation	Boite	Colis.	Prix	Sachet	Colis.	Prix	Brochable France	Brochable Euro 1	Brochable Euro 2	Brochable Euro 3	Brochable Euro 4	Colis.	Prix
Spray lubrifiant 150ml pour cylindre	00010909	1	-	-	-	-	00210909	00293213 NS ●	00292213 NS ●	00294213 ●	-	5	-
Présentoir de 20 spray lubrifiants 150 ml pour cylindre	00010919	1	-	-	-	-	-	-	-	-	-	-	-
Tarif conditionnement non décolisable													
Lubrifiant 150 ml pour cylindre (20 pièces)	00010929	20	-	-	-	-	-	-	-	-	-	-	-

NS Non stocké/Non-stored/Producto no estocado - ● Sur stock Europe Zone 1 et Zone 2, nous consulter pour délai d'approvisionnement - E Epuisement/Stock depletion/Agotamiento del stock

Designation	Boite	Colis.	Prix	Sachet	Colis.	Prix	Brochable France	Brochable Euro 1	Brochable Euro 2	Brochable Euro 3	Brochable Euro 4	Colis.	Prix
ACCESSOIRES / SUPPLEMENTS													
Pêne de verrou symétrique ou assymétrique de 115 à 140 mm	00001060	1	-	-	-	-	-	-	-	-	-	-	-
Pêne de verrou symétrique ou assymétrique jusqu'à 160 mm	00001061	1	-	-	-	-	-	-	-	-	-	-	-
Pêne de verrou symétrique ou assymétrique jusqu'à 200 mm	00001062	1	-	-	-	-	-	-	-	-	-	-	-
Pêne de verrou CP symétrique ou assymétrique de 115 à 140 mm	00001063	1	-	-	-	-	-	-	-	-	-	-	-
Pêne de verrou symétrique ou assymétrique jusqu'à 160 mm	00001064	1	-	-	-	-	-	-	-	-	-	-	-
Pêne de verrou symétrique ou assymétrique jusqu'à 200 mm	00001065	1	-	-	-	-	-	-	-	-	-	-	-
SUPPLEMENTS POUR VERROUS													
Supplément pour entr'ouverture (pour quantité < 50 pièces)	00063001	-	-	-	-	-	-	-	-	-	-	-	-
Supplément pour entr'ouverture hors standard (pour quantité < 50 pièces)	00063991	-	-	-	-	-	-	-	-	-	-	-	-
Supplément pour numéro imposé (pour quantité < 50 pièces)	00063071	-	-	-	-	-	-	-	-	-	-	-	-
Supplément pour combinaisons ouvrant sur passe-partout : verrou à bouton	00063019	-	-	-	-	-	-	-	-	-	-	-	-
Supplément pour combinaisons ouvrant sur passe-partout : verrou à dble cylindre	00056002	-	-	-	-	-	-	-	-	-	-	-	-
Clé passe-partout	00063020	-	-	-	-	-	-	-	-	-	-	-	-
Supplément pour pêne symétrique ou assymétrique de 115 à 140 mm	00001008	-	-	-	-	-	-	-	-	-	-	-	-
Supplément pour pêne jusqu'à 160 mm verrou RAFALE CP	00001003	-	-	-	-	-	-	-	-	-	-	-	-
Supplément pour pêne jusqu'à 160 mm verrou CAPITAL CP	00001004	-	-	-	-	-	-	-	-	-	-	-	-
Minoration pour non fourniture de Clé (prix net par Clé)	00063018	-	-	-	-	-	-	-	-	-	-	-	-
SUPPLEMENTS SPÉCIFIQUES POUR VERROUS SURVEYOR													
Supplément pour numéro imposé (pour quantité < 50 pièces)	00016700	-	-	-	-	-	-	-	-	-	-	-	-
Supplément mise sur passe général	00016701	-	-	-	-	-	-	-	-	-	-	-	-
Supplément mise sur passe général et passe-partiel	00016702	-	-	-	-	-	-	-	-	-	-	-	-

NS Non stocké/Non-stored/Producto no estocado - ⦿ Sur stock Europe Zone 1 et Zone 2, nous consulter pour délai d'approvisionnement - E Epuisement/Stock depletion/Agotamiento del stock

Designation	Boite	Colis.	Prix	Sachet	Colis.	Prix	Brochable France	Brochable Euro 1	Brochable Euro 2	Brochable Euro 3	Brochable Euro 4	Colis.	Prix
SUPPLEMENTS SPÉCIFIQUES POUR VERROUS SURVEYOR													
Supplément mise sur combinaison centrale	00016703	-	-	-	-	-	-	-	-	-	-	-	-
Clé passe-partout	00016704	-	-	-	-	-	-	-	-	-	-	-	-
Clé passe-partiel	00016705	-	-	-	-	-	-	-	-	-	-	-	-
Minoration pour non fourniture de Clé (prix net par Clé)	00016707	-	-	-	-	-	-	-	-	-	-	-	-
SUPPLEMENTS SPÉCIFIQUES POUR VERROUS COBRA													
Supplément pour entr'ouverture (pour quantité < 50 pièces)	00017700	-	-	-	-	-	-	-	-	-	-	-	-
Supplément pour numéro imposé (pour quantité < 50 pièces)	00017709	-	-	-	-	-	-	-	-	-	-	-	-
Supplément mise sur passe général	00017701	-	-	-	-	-	-	-	-	-	-	-	-
Supplément mise sur passe général et passe partiel	00017702	-	-	-	-	-	-	-	-	-	-	-	-
Supplément mise sur combinaison centrale	00017703	-	-	-	-	-	-	-	-	-	-	-	-
Clé passe-partout	00017704	-	-	-	-	-	-	-	-	-	-	-	-
Clé passe-partiel	00017705	-	-	-	-	-	-	-	-	-	-	-	-
Minoration pour non fourniture de Clé (prix net par Clé)	-	-	-	-	-	-	-	-	-	-	-	-	-
SUPPLEMENTS POUR VERROUS TRANSIT 2 *													
Supplément pour entr'ouverture (pour quantité < 50 pièces)	00063001	-	-	-	-	-	-	-	-	-	-	-	-
Supplément pour entr'ouverture hors standard (pour quantité < 50 pièces)	00063991	-	-	-	-	-	-	-	-	-	-	-	-
Supplément pour numéro imposé (pour quantité < 50 pièces)	00018792	-	-	-	-	-	-	-	-	-	-	-	-
Minoration pour non fourniture de clé (prix net par clé)	00018794	-	-	-	-	-	-	-	-	-	-	-	-
Plus value verrou Transit 2 cylindre Transit Evolution	00057009	-	-	-	-	-	-	-	-	-	-	-	-
SUPPLEMENTS													
Supplément pour emballage avec antivol	00099010	-	-	-	-	-	-	-	-	-	-	-	-

NS Non stocké/Non-stored/Producto no estocado - ● Sur stock Europe Zone 1 et Zone 2, nous consulter pour délai d'approvisionnement - E Epuisement/Stock depletion/Agotamiento del stock


FERRARD

Cylindres

CLÉ CRANTÉE	486	INDUSTRIE	563
CLÉ RÉVERSIBLE	530	SPÉCIFIQUE - ADAPTATEUR	568
CLÉ À POMPE	549	ACCESSOIRES	577
CLÉ MAGNÉTIQUE	553	SUPPLÉMENTS CYLINDRES	585
CLÉ RÉVERSIBLE I	561		

Sommaire détaillé par produit
page suivante

Chapitre BATTEUSE
page 588

Cylindres

CLÉ CRANTÉE

Cylindre 5 goupilles SA laitonné Vis de 40/45/50mm 486
Cylindre 5 goupilles SA nickelé - Vis de 40/45/50mm 488
Cylindre 5 goupilles SA laitonné 490
Cylindre 5 goupilles SA nickelé 492
Cylindre de sûreté 5 goupilles STD laiton 494
Cylindre de sûreté 5 goupilles STD nickelé 497
Cylindre de sûreté 5 goupilles STD noir 500
Cylindre de sûreté 5 goupilles STD blanc 501
Cylindre de sûreté 5G STD URGENCE 502
Cylindre de sûreté 5G STD MODIFIABLE 503
Cylindre de sûreté HG 5 laiton 504
Cylindre de sûreté HG 5 nickelé 507
Cylindre de sûreté HG 6 laiton 510
Cylindre de sûreté HG 6 nickelé 513
Cylindre de sûreté HG 5+ nickelé 516
Cylindre de sûreté HG 5+ pour Organigramme 518
Cylindre de sûreté HG 6+ nickelé 524
Cylindre de haute sûreté ADRIATIC 2 527
Cylindre de haute sûreté ADRIA pour Organigramme 528
Cylindre de haute sûreté ADRIATIC pour Organigramme 529

CLÉ RÉVERSIBLE

Cylindre de haute sûreté TRAFIC 6 530
Cylindre de haute sûreté TRAFIC 12 533
Cylindre de haute sûreté TRANSIT 1 534
Cylindre de haute sûreté TRANSIT 2 541
Cylindre de haute sûreté TRANSIT 2 pour Organigramme 543
Cylindre de haute sureté T2 547

CLÉ À POMPE

Cylindre de haute sûreté SURVEYOR 549
Cylindre de haute sûreté COBRA 2 / COBRA 2+ Évolution 551

CLÉ MAGNÉTIQUE

Cylindre de haute sûreté FEDERAL 553
Cylindre de haute sûreté FEDERAL S 555
Cylindre de haute sûreté FEDERAL 2 557

CLÉ RÉVERSIBLE I

Cylindre de haute sureté DREAMER 561

INDUSTRIE

Cylindre de sûreté HG5 AVEC TRIANGLE 563
Cylindre de sûreté HG5 AVEC CARRÉ 566

SPÉCIFIQUE - ADAPTATEUR

Cylindre de sûreté OVALE 568
Cylindre RIM clé crantée 568
Cylindre RIM clé réversible 569
Cylindre de haute sûreté ADRIATIC À LANGUETTE 569
Cylindre de haute sûreté COBRA M 570
Cylindre de haute sûreté ADAPTATEUR LAP 570
Cylindre de haute sûreté ADAPTATEUR PLX 571

Cylindre de haute sûreté
COBRA M À LANGUETTE - SUJ 572

Cylindre de haute sûreté
ADAPTATEUR CIS 572

Cylindre de haute sureté
ADAPTATEUR KES 573

Cylindre de haute sûreté
ADAPTATEUR FIC 573

Cylindre de haute sûreté
ADAPTATEUR BLCT 574

Cylindre de haute sûreté
T2 FIC 575

Cylindre de haute sûreté
ADAPTATEUR CAZ 576

Cylindre de haute sûreté
TRANSIT 2 À LANGUETTE 576

ACCESSOIRES

OBTURATEUR 577

ENTTRÉE / ROSACE 577

Pour serrure à encastrer
ADAPTATEUR CLE DE SERVICE 578

Clé universelle «Serrurier» 578

ANNEAU PORTE-ETIQUETTE 579

ANNEAU DE CLE 581

PORTE CLÉ ENROULEUR 582

PORTE CLÉ HÔTEL 583

SUPPLÉMENTS CYLINDRES

Suppléments pour cylindres 585



Batteuses

ECO
PROTECT
RESIST

BATTEUSE BOITE AUX LETTRES

Came 12 H	589
Came plate	590
Came plate +coudée	591
Came coudée	592
Came plate + came coudée	592
Came coudée	594
Came à combinaison	595

BATTEUSE INDUSTRIE

Came plate	596
Came SURVEYOR	598
Came COBRA M	598

CONTACTEUR

Contacteur	599
Contacteur à clé	600
Contacteur à clé pompier	601

Cylindre / 5 GOUPILLES SA

ECO

NIVEAU DE SÉCURITÉ 3

GARANTIE 2 ANS

X 3



Cylindres disponibles
avec vis de 40,45 ou 50mm





Protection
Arrachement

Description/*Description/Descripción*
Profil européen alliage. Mécanisme à 5 goupilles. Panneton anti arrachement. 3 clés en acier nickelé.
European brass profile. 5 pin mechanism. Driver cam made of powdered metal. 3 nickel plated steel keys.
Perfil europeo de aleación. Mecanismo con 5 pasadores. Pivote de acero sinterizado. 3 llaves de acero niquelado.

Finition/*Finish/Acabado*
Laitonné / *Brass finish* / Latonado

Version/*Option/Versión*
Vis de 40 mm pour porte vitrée. Vis de 45 et 50 mm pour porte PVC et aluminium. Vis de 60 mm pour porte bois. Demi-cylindre 1 entrée. Cylindre 1 entrée à bouton.
Screw 40 mm for glass doors.Screw 45 et 50 mm for PVC and aluminium door.Screw 60 mm for wood door.1/2 cylinder with key way. Cylinder with key way and inside knob.
Tornillo 40 mm para puerta de vidrio.Tornillo 45 y 50 mm para puerta de PVC u aluminio.Tornillo 60 mm para puerta de madera.Semicilindro1 entrada. Cilindro 1 entrada de botón.

							Brochable						
Designation	Boite	Colis.	Prix	Sachet	Colis.	Prix	France	Euro 1	Euro 2	Euro 3	Euro 4	Colis.	Prix
Demi-cylindre SA 30 x 10 mm laitonné 3 clés avec vis de 40 mm	00015946	10	-	-	-	-	-	-	-	-	-	-	-
Cylindre SA 40 x 40 mm laitonné 3 clés avec vis de 40 mm	00016304	10	-	-	-	-	-	-	-	-	-	-	-
Cylindre SA 40 x 40 mm laitonné 3 clés avec vis de 45 mm	00016327	10	-	-	-	-	-	-	-	-	-	-	-
Cylindre SA 45 x 45 mm laitonné 3 clés avec vis de 45 mm	00016328	10	-	-	-	-	-	-	-	-	-	-	-
Cylindre SA 30 x 35 mm laitonné 3 clés avec vis de 45 mm	00016300	10	-	-	-	-	-	-	-	-	-	-	-

NS Non stocké/Non-stored/Producto no estocado - ● Sur stock Europe Zone 1 et Zone 2, nous consulter pour délai d'approvisionnement - E Epuisement/Stock depletion/Agotamiento del stock

Cylindre / 5 GOUPILLES SA

ECO

NIVEAU DE SÉCURITÉ 3



Designation	Boite	Colis.	Prix	Sachet	Colis.	Prix	Brochable					Colis.	Prix
							France	Euro 1	Euro 2	Euro 3	Euro 4		
Cylindre SA 30 x 40 mm laitonné 3 clés avec vis de 45 mm	00016264	10	-	-	-	-	-	-	-	-	-	-	-
Cylindre SA 35 x 40 mm laitonné 3 clés avec vis de 45 mm	00016276	10	-	-	-	-	-	-	-	-	-	-	-
Cylindre SA 35 x 45 mm laitonné 3 clés avec vis de 45 mm	00016326	10	-	-	-	-	-	-	-	-	-	-	-
Demi-cylindre SA 30 x 10 mm laitonné 3 clés avec vis de 50 mm	00015945	10	-	-	-	-	-	-	-	-	-	-	-
Cylindre SA 30 x 30 mm laitonné 3 clés avec vis de 50 mm	00016252	10	-	-	-	-	-	-	-	-	-	-	-
Cylindre SA 35 x 35 mm laitonné 3 clés avec vis de 50 mm	00016277	10	-	-	-	-	-	-	-	-	-	-	-
Cylindre SA 40 x 40 mm laitonné 3 clés avec vis de 50 mm	00016305	10	-	-	-	-	-	-	-	-	-	-	-
Cylindre SA 45 x 45 mm laitonné 3 clés avec vis de 50 mm	00016308	10	-	-	-	-	-	-	-	-	-	-	-
Cylindre SA 30 x 35 mm laitonné 3 clés avec vis de 50 mm	00016301	10	-	-	-	-	-	-	-	-	-	-	-
Cylindre SA 30 x 40 mm laitonné 3 clés avec vis de 50 mm	00016267	10	-	-	-	-	-	-	-	-	-	-	-
Cylindre SA 30 x 50 mm laitonné 3 clés avec vis de 50 mm	00016284	10	-	-	-	-	-	-	-	-	-	-	-
Cylindre SA 35 x 45 mm laitonné 3 clés avec vis de 50 mm	00016302	10	-	-	-	-	-	-	-	-	-	-	-
Cylindre SA 40 x 45 mm laitonné 3 clés avec vis de 50 mm	00016307	10	-	-	-	-	-	-	-	-	-	-	-

NS Non stocké/Non-stored/Producto no estocado - ● Sur stock Europe Zone 1 et Zone 2, nous consulter pour délai d'approvisionnement - E Epuisement/Stock depletion/Agotamiento del stock

Cylindre / 5 GOUPILLES SA

ECO

NIVEAU DE SÉCURITÉ 3

GARANTIE 2 ANS

X 3



Cylindres disponibles avec vis de 40,45 ou 50mm





Protection Arrachement

Description/*Description/Descripción*

Profil européen alliage. Mécanisme à 5 goupilles. Panneton anti arrachement. 3 clés en acier nickelé.
European alloy profile. 5 pin mechanism. Driver cam made of powdered metal. 3 nickel plated steel keys.
Perfil europeo de aleación. Mecanismo con 5 pasadores. Pivote de acero sinterizado. 3 llaves de acero niquelado.

Finition/*Finish/Acabado*

Nickelé
Nickel plated
Niquelado

Version/*Option/Versión*

Vis de 40 mm pour porte vitrée. Vis de 45 et 50 mm pour porte PVC et aluminium. Vis de 60 mm pour porte bois. Demi-cylindre 1 entrée. Cylindre 1 entrée à bouton.
Screw 40 mm for glass doors.Screw 45 et 50 mm for PVC and aluminium door.Screw 60 mm for wood door.1/2 cylinder with key way. Cylinder with key way and inside knob.
Tornillo 40 mm para puerta de vidrio.Tornillo 45 y 50 mm para puerta de PVC u aluminio.Tornillo 60 mm para puerta de madera.Semicilindro1 entrada. Cilindro 1 entrada de botón.

							Brochable						
Designation	Boite	Colis.	Prix	Sachet	Colis.	Prix	France	Euro 1	Euro 2	Euro 3	Euro 4	Colis.	Prix
Cylindre SA 40 x 40 mm nickelé 3 clés avec vis de 40 mm	00016318	10	-	-	-	-	-	-	-	-	-	-	-
Cylindre SA 45 x 45 mm nickelé 3 clés avec vis de 40 mm	00016322	10	-	-	-	-	-	-	-	-	-	-	-
Cylindre SA 30 x 50 mm nickelé 3 clés avec vis de 40 mm	00016309	10	-	-	-	-	-	-	-	-	-	-	-
Cylindre SA 35 x 45 mm nickelé 3 clés avec vis de 40 mm	00016314	10	-	-	-	-	-	-	-	-	-	-	-
Cylindre SA 40 x 50 mm nickelé 3 clés avec vis de 40 mm	00016321	10	-	-	-	-	-	-	-	-	-	-	-

NS Non stocké/Non-stored/Producto no estocado - ◉ Sur stock Europe Zone 1 et Zone 2, nous consulter pour délai d'approvisionnement - E Epuisement/Stock depletion/Agotamiento del stock

Cylindre / 5 GOUPILLES SA

ECO

NIVEAU DE SÉCURITÉ 3



Designation	Boite	Colis.	Prix	Sachet	Colis.	Prix	Brochable					Colis.	Prix
							France	Euro 1	Euro 2	Euro 3	Euro 4		
Cylindre SA 30 x 30 mm nickelé 3 clés avec vis de 45 mm	00016251	10	-	-	-	-	-	-	-	-	-	-	-
Cylindre SA 35 x 35 mm nickelé 3 clés avec vis de 45 mm	00016325	10	-	-	-	-	-	-	-	-	-	-	-
Cylindre SA 40 x 40 mm nickelé 3 clés avec vis de 45 mm	00016319	10	-	-	-	-	-	-	-	-	-	-	-
Cylindre SA 45 x 45 mm nickelé 3 clés avec vis de 45 mm	00016323	10	-	-	-	-	-	-	-	-	-	-	-
Cylindre SA 30 x 40 mm nickelé 3 clés avec vis de 45 mm	00016274	10	-	-	-	-	-	-	-	-	-	-	-
Cylindre SA 30 x 50 mm nickelé 3 clés avec vis de 45 mm	00016310	10	-	-	-	-	-	-	-	-	-	-	-
Cylindre SA 30 x 60 mm nickelé 3 clés avec vis de 45 mm	00016312	10	-	-	-	-	-	-	-	-	-	-	-
Cylindre SA 35 x 45 mm nickelé 3 clés avec vis de 45 mm	00016315	10	-	-	-	-	-	-	-	-	-	-	-
Cylindre SA 35 x 50 mm nickelé 3 clés avec vis de 45 mm	00016317	10	-	-	-	-	-	-	-	-	-	-	-
Cylindre SA 30 x 30 mm nickelé 3 clés avec vis de 50 mm	00016250	10	-	-	-	-	-	-	-	-	-	-	-
Cylindre SA 45 x 45 mm nickelé 3 clés avec vis de 50 mm	00016324	10	-	-	-	-	-	-	-	-	-	-	-
Cylindre SA 35 x 45 mm nickelé 3 clés avec vis de 50 mm	00016316	10	-	-	-	-	-	-	-	-	-	-	-

NS Non stocké/Non-stored/Producto no estocado - ● Sur stock Europe Zone 1 et Zone 2, nous consulter pour délai d'approvisionnement - E Epuisement/Stock depletion/Agotamiento del stock

Cylindre / 5 GOUPILLES SA

ECO

NIVEAU DE SÉCURITÉ 3

GARANTIE 2 ANS

X 3











Protection Arrachement

Description/*Description/Descripción*

Profil européen alliage. Mécanisme à 5 goupilles. Panneton anti arrachement. 3 clés en acier nickelé.
European alloy profile. 5 pin mechanism. Driver cam made of powdered metal. 3 nickel plated steel keys.
Perfil europeo de aleación. Mecanismo con 5 pasadores. Pivote de acero sinterizado. 3 llaves de acero niquelado.

Finition/*Finish/Acabado*

Laitonné
Brass finish
Latonado

							Brochable						
Designation	**Boite**	**Colis.**	**Prix**	**Sachet**	**Colis.**	**Prix**	**France**	**Euro 1**	**Euro 2**	**Euro 3**	**Euro 4**	**Colis.**	**Prix**
Demi-cylindre SA 30 x 10 mm 3 clés laitonné	00015949	10	-	00915949 [E]	10	-	00115949	00193138 [NS] [●]	00192138 [NS] [●]	00194138 [●]	-	10	-
Cylindre SA 20 x 20 mm laitonné 3 clés	00016243	10	-	-	-	-	-	00193749 [NS] [●]	00192749 [NS] [●]	-	-	10	-
Cylindre SA 21 x 21 mm laitonné 3 clés	00016244	10	-	-	-	-	-	-	-	-	-	-	-
Cylindre SA 25 x 25 mm laitonné 3 clés	00016246	10	-	-	-	-	-	00193796 [NS] [●]	00192796 [NS] [●]	-	-	10	-
Cylindre SA 27 x 27 mm laitonné 3 clés	00016255	10	-	-	-	-	00116255	-	-	00194267 [●]	-	10	-
Cylindre SA 27 x 31 mm laitonné 3 clés	-	-	-	-	-	-	-	-	-	00194246 [●]	-	10	-
Cylindre SA 28 x 33 mm laitonné 3 clés	-	-	-	-	-	-	-	-	-	00194133 [●]	-	10	-
Cylindre SA 30 x 30 mm laitonné 3 clés	00016259	10	-	00916259 [E]	10	-	00116259	00193139 [NS] [●]	00192139 [NS] [●]	00194139 [●]	-	10	-
Jeu de 2 cylindres SA laitonné 30 x 30 mm 6 clés identiques	-	-	-	00916164 [E]	10	-	00116264	00193140 [NS] [●]	00192140 [NS] [●]	00194140 [●]	-	10	-
Jeu de 3 cylindres SA laitonné 30 x 30 mm 9 clés identiques	-	-	-	-	-	-	00216359	-	-	-	-	10	-
Cylindre SA 35 x 35 mm laitonné 3 clés	00016279	10	-	00916279 [E]	10	-	00116279	00193144 [NS] [●]	00192144 [NS] [●]	00194144 [●]	-	10	-
Cylindre SA 40 x 40 mm laitonné 3 clés	00016189	10	-	00916189 [E]	10	-	00116189	00193146 [NS] [●]	00992145 [NS] [●]	00194146 [●]	-	10	-
Cylindre SA 45 x 45 mm laitonné 3 clés	00016192	10	-	-	-	-	00116192	00193536 [NS] [●]	00192531 [NS] [●]	-	-	10	-

[NS] Non stocké/Non-stored/Producto no estocado - [●] Sur stock Europe Zone 1 et Zone 2, nous consulter pour délai d'approvisionnement - [E] Epuisement/Stock depletion/Agotamiento del stock

Cylindre / 5 GOUPILLES SA

ECO

NIVEAU DE SÉCURITÉ 3

Designation	Boite	Colis.	Prix	Sachet	Colis.	Prix	Brochable					Colis.	Prix
							France	Euro 1	Euro 2	Euro 3	Euro 4		
Cylindre SA 50 x 50 mm laitonné 3 clés	00016108	10	-	-	-	-	00116221	00193530 NS ●	00192530 NS ●	-	-	10	-
Cylindre SA 25 x 30 mm laitonné 3 clés	00016248	10	-	-	-	-	-	00193797 NS ●	00192797 NS ●	-	-	10	-
Cylindre SA 25 x 35 mm laitonné 3 clés	00016249	10	-	-	-	-	-	00193799 NS ●	00192799 NS ●	-	-	10	-
Cylindre SA 25 x 40 mm laitonné 3 clés	00016242	10	-	-	-	-	-	00193798 NS ●	00192798 NS ●	-	-	10	-
Cylindre SA 30 x 35 mm laitonné 3 clés	00016297	10	-	-	-	-	00116297	00193533 NS ●	00192533 NS ●	00194533 ●	-	10	-
Cylindre SA 30 x 40 mm laitonné 3 clés	00016269	10	-	00916269 E	10	-	00116269	00193141 NS ●	00992141 NS ●	00194141 ●	-	10	-
Cylindre SA 30 x 50 mm laitonné 3 clés	00016289	10	-	00916289 E	10	-	00116289	00193142 NS ●	00192142 NS ●	00194142 ●	-	10	-
Cylindre SA 30 x 60 mm laitonné 3 clés	00016299	10	-	00916299 E	10	-	00116299	00193143 NS ●	00192143 NS ●	00194143 ●	-	10	-
Cylindre SA 30 x 65 mm laitonné 3 clés	00016399	10	-	-	-	-	-	-	-	-	-	-	-
Cylindre SA 30 x 70 mm laitonné 3 clés	00016109	10	-	-	-	-	-	-	-	-	-	-	-
Cylindre SA 30 x 80 mm laitonné 3 clés	00016119	10	-	-	-	-	-	-	-	-	-	-	-
Cylindre SA 30 x 90 mm laitonné 3 clés	00016129	10	-	-	-	-	-	-	-	-	-	-	-
Cylindre SA 35 x 40 mm laitonné 3 clés	00016220	10	-	-	-	-	00116220	00193534 NS ●	00192534 NS ●	-	-	10	-
Cylindre SA 35 x 45 mm laitonné 3 clés	00016295	10	-	00916295 E	10	-	00116295	00193147 NS ●	00192146 NS ●	00194147 ●	-	10	-
Cylindre SA 35 x 50 mm laitonné 3 clés	00016298	10	-	-	-	-	-	-	-	-	-	-	-
Cylindre SA 35 x 55 mm laitonné 3 clés	00016303	10	-	-	-	-	-	-	-	00194177 ●	-	10	-
Cylindre SA 40 x 45 mm laitonné 3 clés	00016191	10	-	-	-	-	00116191	00193535 NS ●	00192535 NS ●	-	-	10	-
Cylindre SA 40 x 50 mm laitonné 3 clés	00016290	10	-	-	-	-	00116290	00193532 NS ●	00192532 NS ●	00194532 ●	-	10	-
Cylindre SA à bouton 30 x 30 mm laitonné 3 clés	00014069	10	-	00914069 E	10	-	00114069	00193148 NS ●	00192147 NS ●	00194148 ●	-	10	-
Cylindre SA à bouton 35 x 25 mm laitonné 3 clés	00014054	10	-	-	-	-	-	00193824 NS ●	00192824 NS ●	-	-	10	--
Cylindre SA à bouton 35 x 35 mm laitonné 3 clés	00014053	10	-	-	-	-	-	00193743 NS ●	00192743 NS ●	00194110 ●	-	10	-
Cylindre SA à bouton 30 x 35 mm laitonné 3 clés	00014055	10	-	-	-	-	-	00193660 NS ●	00192660 NS ●	-	-	10	-
Cylindre SA à bouton 30 x 40 mm laitonné 3 clés	00014079	10	-	-	-	-	-	00193692 NS ●	00192692 NS ●	00194692 ●	-	10	-
Cylindre SA à bouton 35 x 30 mm laitonné 3 clés	00014057	10	-	-	-	-	-	00193699 NS ●	00192699 NS ●	-	-	10	-
Cylindre SA à bouton 40 x 30 mm laitonné 3 clés	00014077	10	-	-	-	-	-	00193745 NS ●	00192745 NS ●	00194745 ●	-	10	-
Cylindre SA à bouton 40 x 40 mm laitonné 3 clés	00014080	10	-	-	-	-	-	-	-	00194131 ●	-	10	-
Cylindre SA à bouton 45 x 45 mm laitonné 3 clés	-	10	-	-	-	-	-	-	-	00194132 ●	-	10	-

NS Non stocké/Non-stored/Producto no estocado - ● Sur stock Europe Zone 1 et Zone 2, nous consulter pour délai d'approvisionnement - E Epuisement/Stock depletion/Agotamiento del stock

Cylindre / 5 GOUPILLES SA

NIVEAU DE SÉCURITÉ 3

GARANTIE 2 ANS

X 3

ECO





Protection
Arrachement

Description/*Description/Descripción*
Profil européen alliage. Mécanisme à 5 goupilles.
Panneton anti arrachement. 3 clés en acier nickelé.
European alloy profile. 5 pin mechanism. Driver cam made of powdered metal. 3 nickel plated steel keys.
Perfil europeo de aleación. Mecanismo con 5 pasadores.
Pivote de acero sinterizado. 3 llaves de acero niquelado.

Finition/*Finish/Acabado*
Nickelé
Nickel plated
Niquelado

							Brochable						
Designation	**Boite**	**Colis.**	**Prix**	**Sachet**	**Colis.**	**Prix**	**France**	**Euro 1**	**Euro 2**	**Euro 3**	**Euro 4**	**Colis.**	**Prix**
Demi-cylindre SA 30 x 10 mm nickelé 3 clés	00015948	10	-	00915948 [E]	10	-	00115948	00193609 [NS] [●]	00192609 [NS] [●]	00194609 [●]	-	10	-
Demi-cylindre SA 40 x 10 mm nickelé 3 clés	00015950	10	-	-	-	-	-	-	-	-	-	-	-
Cylindre SA 21 x 21 mm nickelé 3 clés	00016245	10	-	-	-	-	-	-	-	-	-	-	-
Cylindre SA 25 x 25 mm nickelé 3 clés	00016247	10	-	-	-	-	-	-	-	-	-	-	-
Cylindre SA 27 x 27 mm nickelé 3 clés	00016256	10	-	-	-	-	00116256	-	-	00194268 [●]	-	10	-
Cylindre SA 28 x 33 mm nickelé 3 clés	-	-	-	-	-	-	-	-	-	00194176 [●]	-	10	-
Cylindre SA 30 x 30 mm nickelé 3 clés	00016258	10	-	00916258 [E]	10	-	00116258	00193269 [NS] [●]	00192269 [NS] [●]	00194269 [●]	-	10	-
Lot de 2 cylindres SA 30 x 30 mm nickelé 6 clés identiques	-	-	-	-	-	-	-	00193604 [NS] [●]	00192604 [NS] [●]	00194604 [●]	-	10	-
Cylindre SA 35 x 35 mm nickelé 3 clés	00016278	10	-	00916278 [E]	10	-	00116278	00193612 [NS] [●]	00192612 [NS] [●]	00194612 [●]	-	10	-
Cylindre SA 40 x 40 mm nickelé 3 clés	00016190	10	-	00916190 [E]	10	-	00116190	00193613 [NS] [●]	00192613 [NS] [●]	00194613 [●]	-	10	-
Cylindre SA 45 x 45 mm nickelé 3 clés	00016395	10	-	-	-	-	00116395	00193617 [NS] [●]	00192617 [NS] [●]	00194617 [●]	-	10	-
Cylindre SA 50 x 50 mm nickelé 3 clés	00016231	10	-	-	-	-	-	00193616 [NS] [●]	00192616 [NS] [●]	00194616 [●]	-	10	-
Cylindre SA 25 x 30 mm nickelé 3 clés	00016222	10	-	-	-	-	-	00193747 [NS] [●]	00192747 [NS] [●]	-	-	10	-
Cylindre SA 25 x 35 mm nickelé 3 clés	00016239	10	-	-	-	-	-	-	-	-	-	-	-
Cylindre SA 25 x 40 mm nickelé 3 clés	00016232	10	-	-	-	-	-	00193748 [NS] [●]	00192748 [NS] [●]	-	-	10	-

[NS] Non stocké/Non-stored/Producto no estocado - [●] Sur stock Europe Zone 1 et Zone 2, nous consulter pour délai d'approvisionnement - [E] Epuisement/Stock depletion/Agotamiento del stock

Designation	Boite	Colis.	Prix	Sachet	Colis.	Prix	Brochable France	Brochable Euro 1	Brochable Euro 2	Brochable Euro 3	Brochable Euro 4	Colis.	Prix
Cylindre SA 27 x 32 mm nickelé 3 clés	00016257	10	-	-	-	-	-	-	-	-	-	-	-
Cylindre SA 30 x 35 mm nickelé 3 clés	00016273	10	-	-	-	-	00116273	-	00192602 NS ●	00194602 ●	-	10	-
Cylindre SA 30 x 40 mm nickelé 3 clés	00016268	10	-	00916268 E	10	-	00116268	00193270 NS ●	00192270 NS ●	00194270 ●	-	10	-
Cylindre SA 30 x 50 mm nickelé 3 clés	00016286	10	-	00916286 E	10	-	00116286	00193610 NS ●	00192610 NS ●	00194610 ●	-	10	-
Cylindre SA 30 x 55 mm nickelé 3 clés	00016355	10	-	-	-	-	-	-	-	-	-	-	-
Cylindre SA 30 x 60 mm nickelé 3 clés	00016391	10	-	00916391 E	10	-	00116391	00193611 NS ●	00192611 NS ●	00194611 ●	-	10	-
Cylindre SA 30 x 65 mm nickelé 3 clés	00016394	10	-	-	-	-	-	-	-	-	-	-	-
Cylindre SA 30 x 70 mm nickelé 3 clés	00016371	10	-	-	-	-	-	-	-	-	-	-	-
Cylindre SA 30 x 80 mm nickelé 3 clés	00016380	10	-	-	-	-	-	-	-	-	-	-	-
Cylindre SA 35 x 40 mm nickelé 3 clés	00016354	10	-	-	-	-	-	-	-	-	-	-	-
Cylindre SA 35 x 45 mm nickelé 3 clés	00016296	10	-	00916296 E	10	-	00116296	00193614 NS ●	00192614 NS ●	00194614 ●	-	10	-
Cylindre SA 35 x 50 mm nickelé 3 clés	00016396	10	-	00916396	10	-	-	-	-	-	-	-	-
Cylindre SA 35 x 55 mm nickelé 3 clés	00016313	10	-	-	-	-	-	-	-	-	-	-	-
Cylindre SA 40 x 45 mm nickelé 3 clés	00016397	10	-	00916397	10	-	-	-	-	-	-	-	-
Cylindre SA 40 x 50 mm nickelé 3 clés	00016398	10	-	-	-	-	00116398	00193618 NS ●	00192618 NS ●	00194618 ●	-	10	-
Cylindre SA 40 x 55 mm nickelé 3 clés	00016074	10	-	-	-	-	-	- NS ●	- NS ●	- ●	-	10	-
Cylindre SA 45 x 50 mm nickelé 3 clés	00016455	10	-	-	-	-	-	-	-	-	-	-	-
Cylindre SA 45 x 55 mm nickelé 3 clés	00016457	10	-	-	-	-	-	-	-	-	-	-	-
Cylindre SA 45 x 60 mm nickelé 3 clés	00016460	10	-	-	-	-	-	-	-	-	-	-	-
Cylindre SA à bouton 30 x 30 mm nickelé 3 clés	00014068	10	-	00914068 E	10	-	00114068	00193615 NS ●	00192615 NS ●	00194615 ●	-	10	-
Cylindre SA à bouton 35 x 25 mm nickelé 3 clés	00014064	10	-	-	-	-	-	00193841 NS ●	00192841 NS ●	-	-	10	-
Cylindre SA à bouton 35 x 35 mm nickelé 3 clés	00014063	10	-	-	-	-	-	00193744 NS ●	00192744 NS ●	-	-	10	-
Cylindre SA à bouton 40 x 40 mm nickelé 3 clés	00014081	10	-	-	-	-	-	-	-	-	-	-	-
Cylindre SA à bouton 30 x 35 mm nickelé 3 clés	00014065	10	-	-	-	-	-	00193691 NS ●	00192691 NS ●	-	-	10	-
Cylindre SA à bouton 30 x 40 mm nickelé 3 clés	00014078	10	-	-	-	-	-	00193693 NS ●	00192693 NS ●	-	-	10	-
Cylindre SA à bouton 30 x 50 mm nickelé 3 clés	00014082	10	-	-	-	-	-	-	-	-	-	-	-
Cylindre SA à bouton 35 x 30 mm nickelé 3 clés	00014067	10	-	-	-	-	-	00193742 NS ●	00192742 NS ●	-	-	10	-
Cylindre SA à bouton 40 x 30 mm nickelé 3 clés	00014076	10	-	-	-	-	-	00193746 NS ●	00192746 NS ●	-	-	10	-
Cylindre SA à bouton 40 x 50 mm nickelé 3 clés	00014090	10	-	-	-	-	-	-	-	-	-	-	-
Cylindre SA à bouton 50 x 40 mm nickelé 3 clés	00014091	10	-	-	-	-	-	-	-	-	-	-	-

NS Non stocké/Non-stored/Producto no estocado - ● Sur stock Europe Zone 1 et Zone 2, nous consulter pour délai d'approvisionnement - E Epuisement/Stock depletion/Agotamiento del stock

Cylindre de sûreté / 5 GOUPILLES STD

PROTECT

NIVEAU DE SÉCURITÉ 5

GARANTIE 5 ANS

X 3











Protection Arrachement

Description/*Description/Descripción*

Profil européen laiton. Mécanisme à 5 goupilles. Panneton anti arrachement. 3 clés nickelées.

European brass profile. 5 pin mechanism. Driver cam made of powdered metal. 3 nickel plated keys.

Perfil europeo latón. Mecanismo de 5 pasadores. Pivote de acero sinterizado. 3 llaves niqueladas

Version/*Option/Versión*

Demi-cylindre 1 entrée. Cylindre 1 entrée à bouton. Panneton réduit.

1/2 cylinder with key way. Cylinder with key way and inside knob.

Semicilindro. Cilindro de 2 entradas. Cilindro 1 entrada de botón.

Finition/*Finish/Acabado*

Laiton

Brass

Latón

							Brochable						
Designation	**Boite**	**Colis.**	**Prix**	**Sachet**	**Colis.**	**Prix**	**France**	**Euro 1**	**Euro 2**	**Euro 3**	**Euro 4**	**Colis.**	**Prix**
Demi-cylindre STD 30 x 10 mm laiton 3 clés	00015940	10	-	00915940 [E]	10	-	00215940	00193330 [NS] [●]	00192330 [NS] [●]	00194330 [●]	-	10	-
Demi-cylindre STD 40 x 10 mm laiton 3 clés	00015944	10	-	-	-	-	-	-	-	-	-	-	-
Cylindre STD 20 x 20 mm laiton 3 clés	00016410	10	-	-	-	-	-	-	-	-	-	-	-
Cylindre STD 21 x 21 mm laiton 3 clés	00016411	10	-	-	-	-	-	-	-	-	-	-	-
Cylindre STD 25 x 25 mm laiton 3 clés	00016412	10	-	-	-	-	-	00193331 [NS] [●]	00192331 [NS] [●]	-	-	10	-
Cylindre STD 27 x 27 mm laiton 3 clés	00016413	10	-	-	-	-	00216413 [E]	-	-	00194333 [E] [●]	-	10	-
Cylindre STD 30 x 30 mm laiton 3 clés	00016260	10	-	00916260 [E]	10	-	00216260	00193190 [NS] [●]	00192190 [NS] [●]	00194190 [●]	-	10	-
Cylindre STD 35 x 35 mm laiton 3 clés	00016270	10	-	00916270 [E]	10	-	00216270	00193192 [NS] [●]	00192192 [NS] [●]	00194192 [●]	-	10	-
Cylindre STD 40 x 40 mm laiton 3 clés	00016280	10	-	00916280 [E]	10	-	00216280	00193193 [NS] [●]	00192193 [NS] [●]	00194193 [●]	-	10	-
Cylindre STD 45 x 45 mm laiton 3 clés	00016414	10	-	-	-	-	00216414 [E]	00193336 [E] [NS] [●]	00192336 [E] [NS] [●]	-	-	10	-
Cylindre STD 50 x 50 mm laiton 3 clés	00016367	10	-	-	-	-	00216415 [E]	00193337 [E] [NS] [●]	00192337 [E] [NS] [●]	-	-	10	-
Cylindre STD 25 x 30 mm laiton 3 clés	00016416	10	-	-	-	-	-	00193338 [NS] [●]	00192338 [NS] [●]	-	-	10	-

[NS] Non stocké/Non-stored/Producto no estocado - [●] Sur stock Europe Zone 1 et Zone 2, nous consulter pour délai d'approvisionnement - [E] Epuisement/Stock depletion/Agotamiento del stock

Cylindre de sûreté / 5 GOUPILLES STD

NIVEAU DE SÉCURITÉ 5

PROTECT

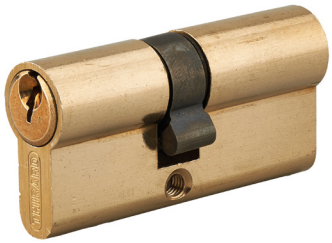

013087
Panneton UNI



Designation	Boite	Colis.	Prix	Sachet	Colis.	Prix	Brochable France	Brochable Euro 1	Brochable Euro 2	Brochable Euro 3	Brochable Euro 4	Colis.	Prix
Cylindre STD 25 x 35 mm laiton 3 clés	00016417	10	-	-	-	-	-	00193339 NS ●	00192339 NS ●	-	-	10	-
Cylindre STD 25 x 40 mm laiton 3 clés	00016418	10	-	-	-	-	-	00193340 NS ●	00192340 NS ●	-	-	10	-
Cylindre STD 27 x 31 mm laiton 3 clés	-	-	-	-	-	-	-	-	-	00194334 E ●	-	10	-
Cylindre STD 28 x 33 mm laiton 3 clés	-	-	-	-	-	-	-	-	-	00194335 E ●	-	10	-
Cylindre STD 30 x 35 mm laiton 3 clés	00016361	10	-	-	-	-	00216361 E	00193341 E NS ●	00192341 E NS ●	00194341 E ●	-	10	-
Cylindre STD 30 x 40 mm laiton 3 clés	00016265	10	-	00916265 E	10	-	00216265	00193191 NS ●	00192191 NS ●	00194191 ●	-	10	-
Cylindre STD 30 x 45 mm laiton 3 clés	00016225	10	-	-	-	-	-	-	-	-	-	-	-
Cylindre STD 30 x 50 mm laiton 3 clés	00016281	10	-	00916281 E	10	-	00216281	00193195 NS ●	00192195 NS ●	00194195 ●	-	10	-
Cylindre STD 30 x 60 mm laiton 3 clés	00016287	10	-	00916287 E	10	-	00216287	00193196 NS ●	00192196 NS ●	00194196 ●	-	10	-
Cylindre STD 30 x 65 mm laiton 3 clés	00016420	10	-	-	-	-	-	-	-	-	-	-	-
Cylindre STD 30 x 70 mm laiton 3 clés	00016363	10	-	-	-	-	-	-	-	-	-	-	-
Cylindre STD 30 x 80 mm laiton 3 clés	00016364	10	-	-	-	-	-	-	-	-	-	-	-
Cylindre STD 30 x 90 mm laiton 3 clés	00016365	10	-	-	-	-	-	-	-	-	-	-	-
Cylindre STD 35 x 40 mm laiton 3 clés	00016421	10	-	-	-	-	00216421 E	00193342 E NS ●	00192342 E NS ●	-	-	10	-
Cylindre STD 35 x 45 mm laiton 3 clés	00016292 NS	10	-	00916292 E	10	-	00216292	00193343 NS ●	00192343 NS ●	00194343 ●	-	10	-
Cylindre STD 35 x 50 mm laiton 3 clés	00016422	10	-	-	-	-	-	-	-	-	-	10	-
Cylindre STD 35 x 55 mm laiton 3 clés	00016423	10	-	-	-	-	-	-	-	00194344 ●	-	10	-
Cylindre STD 35 x 60 mm laiton 3 clés	00016224	10	-	-	-	-	-	-	-	-	-	-	-
Cylindre STD 40x 45 mm laiton 3 clés	00016424	10	-	-	-	-	00216424 E	00193345 E NS ●	00192345 E NS ●	-	-	10	-
Cylindre STD 40 x 50 mm laiton 3 clés	00016293	10	-	00916293	10	-	00216293 E	00193346 E NS ●	00192346 E NS ●	00194346 E ●	-	10	-
Cylindre STD 45x 60 mm laiton 3 clés	00016227	10	-	-	-	-	-	-	-	-	-	-	-
Cylindre STD 45x 65 mm laiton 3 clés	00016228	10	-	-	-	-	-	-	-	-	-	-	-
Cylindre STD 50x 60 mm laiton 3 clés	00016229	10	-	-	-	-	-	-	-	-	-	-	-
Cylindre STD à bouton 30 x 30 mm laiton 3 clés	00014060	10	-	00914060 E	10	-	00214060	00193194 NS ●	00192194 NS ●	00194194 ●	-	10	-
Cylindre STD à bouton 35 x 35 mm laiton 3 clés	00014048	10	-	-	-	-	-	00193348 NS ●	00192348 NS ●	00194348 ●	-	10	-

NS Non stocké/Non-stored/Producto no estocado - ● Sur stock Europe Zone 1 et Zone 2, nous consulter pour délai d'approvisionnement - E Epuisement/Stock depletion/Agotamiento del stock

Cylindre de sûreté / 5 GOUPILLES STD

PROTECT

NIVEAU DE SÉCURITÉ 5



Designation	Boite	Colis.	Prix	Sachet	Colis.	Prix	Brochable France	Brochable Euro 1	Brochable Euro 2	Brochable Euro 3	Brochable Euro 4	Colis.	Prix
Cylindre STD à bouton 40 x 40 mm laiton 3 clés	00014074	10	-	00914074 [E]	10	-	00214074	-	-	-	-	10	-
Cylindre STD à bouton 45 x 45 mm laiton 3 clés	-	-	-	-	-	-	-	-	-	00194358 [E] [●]	-	10	-
Cylindre STD à bouton 30 x 35 mm laiton 3 clés	-	-	-	-	-	-	-	00193349 [E] [NS] [●]	00192349 [E] [NS] [●]	-	-	10	-
Cylindre STD à bouton 30 x 40 mm laiton 3 clés	00014072	10	-	00914072 [E]	10	-	00214072	00193352 [NS] [●]	00192352 [NS] [●]	00194352 [●]	-	10	-
Cylindre STD à bouton 30 x 50 mm laiton 3 clés	00014066	10	-	-	-	-	-	-	-	-	-	-	-
Cylindre STD à bouton 30 x 60 mm laiton 3 clés	00014030	10	-	-	-	-	-	-	-	-	-	-	-
Cylindre STD à bouton 35 x 25 mm laiton 3 clés	00014047	10	-	-	-	-	-	00193347 [NS] [●]	00192347 [NS] [●]	-	-	10	-
Cylindre STD à bouton 35 x 30 mm laiton 3 clés	00014049	10	-	-	-	-	-	00193353 [NS] [●]	00192353 [NS] [●]	-	-	10	-
Cylindre STD à bouton 40 x 30 mm laiton 3 clés	00014073	10	-	00914073	10	-	00214073 [E]	00193355 [E] [NS] [●]	00192355 [E] [NS] [●]	00194355 [E] [●]	-	10	-
Cylindre STD à bouton 40BT x 50 mm laiton 3 clés	00014031	10	-	-	-	-	-	-	-	-	-	-	-
Cylindre STD à bouton 45BT x 45 mm laiton 3 clés	00014033	10	-	-	-	-	-	-	-	-	-	-	-
Cylindre STD à bouton 55BT x 45 mm laiton 3 clés	00014032	10	-	-	-	-	-	-	-	-	-	-	-
Lot de 2 cylindres STD 30 x 30 mm et 1 demi-cylindre STD 30 x 10 mm s'entrouvrant 9 clés	-	-	-	-	-	-	00260300 [E]	-	-	-	-	10	-
Lot de 2 cylindres STD 30 x 30 mm laiton s'entrouvrant 6 clés	-	-	-	00916263 [E]	10	-	00216263	00293157 [NS] [●]	00292157 [NS] [●]	00294157 [●]	-	10	-
Lot de 3 cylindres STD 30 x 30 mm laiton s'entrouvrant 9 clés	-	-	-	00916264	10	-	00216264 [E]	00293159 [E] [NS] [●]	00292159 [E] [NS] [●]	00294159 [E] [●]	-	10	-

[NS] Non stocké/Non-stored/Producto no estocado - [●] Sur stock Europe Zone 1 et Zone 2, nous consulter pour délai d'approvisionnement - [E] Epuisement/Stock depletion/Agotamiento del stock

Cylindre de sûreté / 5 GOUPILLES STD

PROTECT

NIVEAU DE SÉCURITÉ 5

GARANTIE 5 ANS

X 3





Protection Arrachement

Description/*Description/Descripción*

Profil européen laiton. Mécanisme à 5 goupilles. Panneton anti arrachement. 3 clés nickelées.

European brass profile. 5 pin mechanism. Driver cam made of powdered metal. 3 nickel plated keys.

Perfil europeo latón. Mecanismo de 5 pasadores. Pivote de acero sinterizado. 3 llaves niqueladas

Version/*Option/Versión*

Demi-cylindre 1 entrée. Cylindre 1 entrée à bouton. Panneton réduit.

1/2 cylinder with key way. Cylinder with key way and inside knob.

Semicilindro. Cilindro de 2 entradas. Cilindro 1 entrada de botón.

Finition/*Finish/Acabado*

Nickelé / *Nickel plated* / Niquelado

							Brochable						
Designation	**Boite**	**Colis.**	**Prix**	**Sachet**	**Colis.**	**Prix**	**France**	**Euro 1**	**Euro 2**	**Euro 3**	**Euro 4**	**Colis.**	**Prix**
Demi-cylindre STD 30 x 10 mm nickelé 3 clés	00015941	10	-	00915941 [E]	10	-	00215941	00193149 [NS] [●]	00192149 [E] [NS] [●]	00194149 [●]	-	10	-
Demi-cylindre STD 40 x 10 mm nickelé 3 clés	00015942	10	-	-	-	-	-	-	-	-	-	-	-
Cylindre STD 21 x 21 mm nickelé 3 clés	00016430	10	-	-	-	-	-	-	-	-	-	-	-
Cylindre STD 25 x 25 mm nickelé 3 clés	00016431	10	-	-	-	-	-	-	-	-	-	-	-
Cylindre STD 27 x 27 mm nickelé 3 clés	00016432	10	-	-	-	-	-	-	-	-	-	-	-
Cylindre STD 30 x 30 mm nickelé 3 clés	00016261	10	-	00916261 [E]	10	-	00216261	00193150 [NS] [●]	00192149 [E] [NS] [●]	00194150 [●]	-	10	-
Cylindre STD 35 x 35 mm nickelé 3 clés	00016271	10	-	00916271 [E]	10	-	00216271	00193154 [NS] [●]	00192153 [NS] [●]	00194154 [●]	-	10	-
Cylindre STD 40 x 40 mm nickelé 3 clés	00016283	10	-	00916283 [E]	10	-	00216283	00193157 [NS] [●]	-	00194157 [●]	-	10	-
Cylindre STD 45 x 45 mm nickelé 3 clés	00016378	10	-	-	-	-	00216378 [E]	00193362 [E] [NS] [●]	00192362 [E] [NS] [●]	00194362 [E] [●]	-	10	-
Cylindre STD 50 x 50 mm nickelé 3 clés	00016379	10	-	-	-	-	-	00193363 [NS] [●]	00192363 [NS] [●]	00194363 [●]	-	10	-
Cylindre STD 25 x 30 mm nickelé 3 clés	00016433	10	-	-	-	-	-	00193364 [NS] [●]	00192364 [NS] [●]	-	-	10	-
Cylindre STD 25 x 35 mm nickelé 3 clés	00016434	10	-	-	-	-	-	-	-	-	-	-	-
Cylindre STD 25 x 40 mm nickelé 3 clés	00016435	10	-	-	-	-	-	00193365 [NS] [●]	00192365 [NS] [●]	-	-	10	-
Cylindre STD 27 x 32 mm nickelé 3 clés	00016436	10	-	-	-	-	-	-	-	-	-	-	-
Cylindre STD 28 x 33 mm nickelé 3 clés	-	-	-	-	-	-	-	-	-	00194361 [E] [●]	-	10	-

[NS] Non stocké/Non-stored/Producto no estocado - [●] Sur stock Europe Zone 1 et Zone 2, nous consulter pour délai d'approvisionnement - [E] Epuisement/Stock depletion/Agotamiento del stock

Cylindre de sûreté / 5 GOUPILLES STD

PROTECT

NIVEAU DE SÉCURITÉ 5





016272
avec panneton réduit

Designation	Boite	Colis.	Prix	Sachet	Colis.	Prix	Brochable France	Euro 1	Euro 2	Euro 3	Euro 4	Colis.	Prix
Cylindre STD 30 x 35 mm nickelé 3 clés	00016368	10	-	-	-	-	00216368	-	-	00194366 ●	-	10	-
Cylindre STD 30 x 40 mm nickelé 3 clés	00016266	10	-	00916266 E	10	-	00216266	00193151 NS ●	00192151 NS ●	00194151 ●	-	10	-
Cylindre STD 30 x 45 mm nickelé 3 clés	00016240	10	-	-	-	-	-	-	-	-	-	-	-
Cylindre STD 30 x 50 mm nickelé 3 clés	00016282	10	-	00916282 E	10	-	00216282	00193152 NS ●	00192152 NS ●	00194152 ●	-	10	-
Cylindre STD 30 x 55 mm nickelé 3 clés	00016437	10	-	-	-	-	-	-	-	-	-	-	-
Cylindre STD 30 x 60 mm nickelé 3 clés	00016288	10	-	00916288 E	10	-	00216288	00193153 NS ●	00192152 NS ●	00194153 ●	-	10	-
Cylindre STD 30 x 65 mm nickelé 3 clés	00016438	10	-	-	-	-	-	-	-	-	-	-	-
Cylindre STD 30 x 70 mm nickelé 3 clés	00016369	10	-	-	-	-	-	-	-	-	-	-	-
Cylindre STD 30 x 80 mm nickelé 3 clés	00016374	10	-	-	-	-	-	-	-	-	-	-	-
Cylindre STD 30 x 90 mm nickelé 3 clés	00016375	10	-	-	-	-	-	-	-	-	-	-	-
Cylindre STD 35 x 40 mm nickelé 3 clés	00016275	10	-	00916275	10	-	00216275 E	-	-	-	-	10	-
Cylindre STD 35 x 45 mm nickelé 3 clés	00016294	10	-	00916294 E	10	-	00216294	00193156 NS ●	00192154 NS ●	00194156 ●	-	10	-
Cylindre STD 35 x 50 mm nickelé 3 clés	00016376	10	-	00916376	10	-	-	-	-	-	-	-	-
Cylindre STD 35 x 55 mm nickelé 3 clés	00016285	10	-	00916285 E	10	-	00216285	-	-	-	-	10	-
Cylindre STD 35 x 60 mm nickelé 3 clés	00016253	10	-	-	-	-	-	-	-	-	-	-	-
Cylindre STD 35 x 65 mm nickelé 3 clés	00016254	10	-	-	-	-	-	-	-	-	-	-	-
Cylindre STD 35 x 75 mm nickelé 3 clés	00016262	10	-	-	-	-	-	-	-	-	-	-	-
Cylindre STD 40 x 45 mm nickelé 3 clés	00016234	10	-	00916234	10	-	00216234 E	-	-	-	-	10	-
Cylindre STD 40 x 50 mm nickelé 3 clés	00016291	10	-	00916291 E	10	-	00216291	00193367 NS ●	00192367 NS ●	00194367 ●	-	10	-
Cylindre STD 40 x 55 mm nickelé 3 clés	00016263	10	-	-	-	-	-	-	-	-	-	-	-
Cylindre STD 40 x 60 mm nickelé 3 clés	00016377	10	-	-	-	-	00216377 E	-	-	-	-	10	-
Cylindre STD 45 x 50 mm nickelé 3 clés	00016241	10	-	-	-	-	00216241 E	-	-	-	-	10	-

NS Non stocké/Non-stored/Producto no estocado - ● Sur stock Europe Zone 1 et Zone 2, nous consulter pour délai d'approvisionnement - E Epuisement/Stock depletion/Agotamiento del stock

Cylindre de sûreté / 5 GOUPILLES STD

PROTECT

NIVEAU DE SÉCURITÉ 5



Designation	Boite	Colis.	Prix	Sachet	Colis.	Prix	Brochable France	Brochable Euro 1	Brochable Euro 2	Brochable Euro 3	Brochable Euro 4	Colis.	Prix
Cylindre STD 45 x 55 mm nickelé 3 clés	00016235	10	-	00916235	10	-	00216235 [E]	-	-	-	-	10	-
Cylindre STD 45 x 60 mm nickelé 3 clés	00016439	10	-	-	-	-	-	-	-	-	-	-	-
Cylindre STD à bouton 30 x 30 mm nickelé 3 clés	00014061	10	-	00914061 [E]	10	-	00214061	00193158 [NS] [●]	00192156 [NS] [●]	00194158 [●]	-	10	-
Cylindre STD à bouton 30 x 35 mm nickelé 3 clés	00014036	10	-	-	-	-	-	00193370 [NS] [●]	00192370 [NS] [●]	-	-	10	-
Cylindre STD à bouton 30 x 40 mm nickelé 3 clés	00016236	10	-	00916236	10	-	00216236 [E]	00193371 [E] [NS] [●]	00192371 [E] [NS] [●]	-	-	10	-
Cylindre STD à bouton 30 x 50 mm nickelé 3 clés	00014070	10	-	-	-	-	-	-	-	-	-	-	-
Cylindre STD à bouton 35 x 25 mm nickelé 3 clés	00014034	10	-	-	-	-	-	00193368 [NS] [●]	00192368 [NS] [●]	-	-	10	-
Cylindre STD à bouton 35 x 30 mm nickelé 3 clés	00014037	10	-	-	-	-	-	00193372 [NS] [●]	00192372 [NS] [●]	-	-	10	-
Cylindre STD à bouton 35 x 35 mm nickelé 3 clés	00014035	10	-	-	-	-	-	00193369 [NS] [●]	00192369 [NS] [●]	-	-	10	-
Cylindre STD à bouton 40 x 30 mm nickelé 3 clés	00016237	10	-	00916237	10	-	00216237 [E]	00193373 [E] [NS] [●]	00192373 [E] [NS] [●]	-	-	10	-
Cylindre STD à bouton 40 x 40 mm nickelé 3 clés	00016238	10	-	00916238	10	-	00216238 [E]	-	-	-	-	10	-
Cylindre STD à bouton 40 x 50 mm nickelé 3 clés	00014038	10	-	-	-	-	-	-	-	-	-	-	-
Cylindre STD à bouton 50 x 40 mm nickelé 3 clés	00014039	10	-	-	-	-	-	-	-	-	-	-	-
Cylindre STD 30 x 10 mm nickelé panneton ESP 3 clés	00094725	10	-	-	-	-	-	-	-	00194725 [●]	-	10	-
Cylindre STD 30 x 30 mm nickelé panneton réduit 3 clés pour réf. 011721–011728-012825	00016272	10	-	00916272 [E]	10	-	00216272	-	-	00194272 [●]	-	10	-
Cylindre STD 30 x 40 mm nickelé panneton ESP 3 clés	00094727	10	-	-	-	-	-	-	-	00194727 [●]	-	10	-
Cylindre STD 30 x 50 mm nickelé panneton ESP 3 clés	00094728	10	-	-	-	-	-	-	-	00194728 [●]	-	10	-
Lot de 2 cylindres STD 30 x 30 mm nickelé s'entrouvrant 6 clés	-	-	-	-	-	-	00216262	00293158 [NS] [●]	00292158 [NS] [●]	00294158 [●]	-	10	-
Lot de 3 Cylindres STD 30 x 30 mm nickelé s'entrouvrant 9 clés	-	-	-	-	-	-	00216362	-	00292160 [NS] [●]	00294160 [●]	-	10	-
Cylindre STD 30 x 30 mm nickelé panneton ESP 3 clés	00094726	10	-	-	-	-	-	-	-	-	-	-	-

[NS] Non stocké/Non-stored/Producto no estocado - [●] Sur stock Europe Zone 1 et Zone 2, nous consulter pour délai d'approvisionnement - [E] Epuisement/Stock depletion/Agotamiento del stock

Cylindre de sûreté / 5 GOUPILLES STD

PROTECT

NIVEAU DE SÉCURITÉ 5

NOUVEAU

GARANTIE 5 ANS



X 3



Protection
Arrachement

Description/*Description/Descripción*
Profil européen laiton. Mécanisme à 5 goupilles. Panneton anti arrachement. 3 clés nickelées.
European brass profile. 5 pin mechanism. Driver cam made of powdered metal. 3 nickel plated keys.
Perfil europeo latón. Mecanismo de 5 pasadores. Pivote de acero sinterizado. 3 llaves niqueladas

Finition/*Finish/Acabado*
Noir
Black
Negro

							Brochable						
Designation	Boite	Colis.	Prix	Sachet	Colis.	Prix	France	Euro 1	Euro 2	Euro 3	Euro 4	Colis.	Prix
Cylindre STD 30 x 30 mm noir 3 clés	-	-	-	-	-	-	00216140	00193211	00192211	00194211	-	10	-
Cylindre STD 35 x 35 mm noir 3 clés	-	-	-	-	-	-	00216143	00193214	00192214	00194214	-	10	-
Cylindre STD 40 x 40 mm noir 3 clés	-	-	-	-	-	-	00216144	00193215	00192215	00194215	-	10	-
Cylindre STD 30 x 40 mm noir 3 clés	-	-	-	-	-	-	00216141	00193212	00192212	00194212	-	10	-
Cylindre STD 30 x 60 mm noir 3 clés	-	-	-	-	-	-	00216142	00193213	00192213	00194213	-	10	-
Cylindre STD 40 x 50 mm noir 3 clés	-	-	-	-	-	-	00216145	00193216	00192216	00194216	-	10	-
Cylindre STD à bouton 30 x 30 mm noir 3 clés	-	-	-	-	-	-	00216146	00193217	00192217	00194217	-	10	-

NS Non stocké/Non-stored/Producto no estocado - ◉ Sur stock Europe Zone 1 et Zone 2, nous consulter pour délai d'approvisionnement - E Epuisement/Stock depletion/Agotamiento del stock

Cylindre de sûreté / 5 GOUPILLES STD

PROTECT

NOUVEAU

NIVEAU DE SÉCURITÉ 5

GARANTIE 5 ANS

X 3





Protection
Arrachement

Description/*Description/Descripción*
Profil européen laiton. Mécanisme à 5 goupilles. Panneton anti arrachement. 3 clés nickelées.
European brass profile. 5 pin mechanism. Driver cam made of powdered metal. 3 nickel plated keys.
Perfil europeo latón. Mecanismo de 5 pasadores. Pivote de acero sinterizado. 3 llaves niqueladas

Finition/*Finish/Acabado*
Blanc.
White.
Blanco.

Designation	Boite	Colis.	Prix	Sachet	Colis.	Prix	Brochable France	Brochable Euro 1	Brochable Euro 2	Brochable Euro 3	Brochable Euro 4	Colis.	Prix
Cylindre STD 30 x 30 mm blanc 3 clés	-	-	-	-	-	-	00216150	00193254	00192254	00194254	-	10	20.24
Cylindre STD 35 x 35 mm blanc 3 clés	-	-	-	-	-	-	00216153	00193257	00192257	00194257	-	10	22.27
Cylindre STD 40 x 40 mm blanc 3 clés	-	-	-	-	-	-	00216154	00193258	00192258	00194258	-	10	31.10
Cylindre STD 30 x 40 mm blanc 3 clés	-	-	-	-	-	-	00216151	00193255	00192255	00194255	-	10	22.21
Cylindre STD 30 x 60 mm blanc 3 clés	-	-	-	-	-	-	00216152	00193256	00192256	00194256	-	10	35.95
Cylindre STD 40 x 50 mm blanc 3 clés	-	-	-	-	-	-	00216155	00193259	00192259	00194259	-	10	35.95
Cylindre STD à bouton 30 x 30 mm blanc 3 clés	-	-	-	-	-	-	00216156	00193260	00192260	00194260	-	10	38.90

NS Non stocké/Non-stored/Producto no estocado - ◉ Sur stock Europe Zone 1 et Zone 2, nous consulter pour délai d'approvisionnement - E Epuisement/Stock depletion/Agotamiento del stock

Cylindre de sûreté / 5G STD URGENCE

PROTECT

NIVEAU DE SÉCURITÉ 5

GARANTIE 5 ANS

X 3

Ouverture possible de l'extérieur même si une clé est restée à l'intérieur.

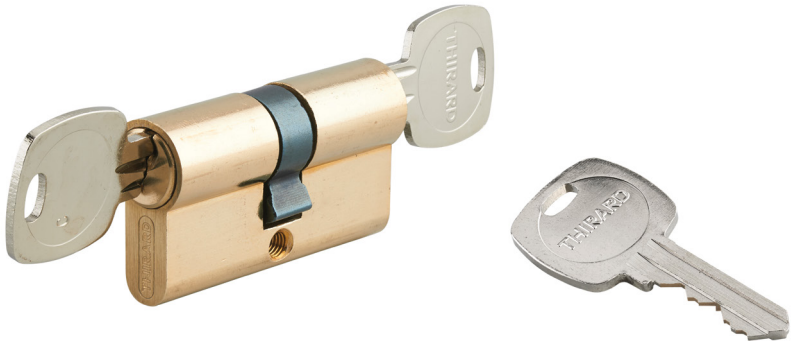



Protection Arrachement



Protection Perçage

Description/*Description/Descripción*

Profil européen laiton. Mécanisme à 5 goupilles. Protection contre le perçage par aiguille en acier trempé aux 2 entrées. Panneton anti arrachement. 3 clés acier nickelé. Fonction urgence : panneton débrayable, ouverture possible de l'extérieur même si une clé est restée à l'intérieur.

European brass profile. 5 pin mechanism. Anti-drilling protection hardened steel pins at the 2 key ways. Driver cam made of powdered metal. 3 nickel plated steel keys. Emergency function : the cylinder can work even if a key is inserted on the inner side of the door.

Perfil europeo latón. Mecanismo de 5 pasadores. Protección contra el taladrado aguja de acero templado en las 2 entradas. Pivote de acero sinterizado. Función de emergencia : se puede introducir una llave en el cilindro y girar el pivote incluso si ya hay una llave introducida. 3 llaves de acero niquelado.

Finition/*Finish/Acabado*

Laiton ou nickelé

Brass or nickel plated

Latón o niquelado

Version/*Option/Versión*

Cylindre 1 entrée à bouton

Cylinder with key way and inside knob.

Cilindro antitaladrado 1 entrada de botón

Designation	Boite	Colis.	Prix	Sachet	Colis.	Prix	Brochable France	Euro 1	Euro 2	Euro 3	Euro 4	Colis.	Prix
Cylindre STD Urgence laiton panneton débrayable 35 x 35 mm 3 clés	00015260	10	-	00915260 [E]	20	-	00215260	-	-	-	-	5	-
Cylindre STD Urgence laiton panneton débrayable 35 x 40 mm 3 clés	-	-	-	00915265 [E]	20	-	00215265	-	-	-	-	5	-
Cylindre STD Urgence laiton à bouton 30 x 30 mm 3 clés	-	-	-	00913460	20	-	00213460 [E]	-	-	-	-	5	-
Cylindre STD Urgence nickelé panneton débrayable 35 x 35 mm 3 clés	-	-	-	00915261	20	-	00215261 [E]	-	-	-	-	5	-
Cylindre STD Urgence nickelé panneton débrayable 35 x 40 mm 3 clés	-	-	-	00915266	20	-	00215266 [E]	-	-	-	-	5	-
Cylindre STD Urgence nickelé à bouton 30 x 30 mm 3 clés	-	-	-	00913461	20	-	00213461 [E]	-	-	-	-	5	-

[NS] Non stocké/Non-stored/Producto no estocado - [●] Sur stock Europe Zone 1 et Zone 2, nous consulter pour délai d'approvisionnement - [E] Epuisement/Stock depletion/Agotamiento del stock

Cylindre de sûreté / 5G STD MODIFIABLE

PROTECT

NIVEAU DE SÉCURITÉ 5

GARANTIE 5 ANS

2 X 3

En introduisant une clé du second jeu, les clés du premier jeu deviennent inutilisables.





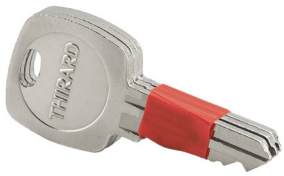



Protection Arrachement



Protection Perçage

Description/*Description/Descripción*
Profil européen laiton. Mécanisme à 5 goupilles. Protection contre le perçage par aiguille en acier trempé aux 2 entrées. Panneton anti arrachement. 2 x 3 clés. Fonction modifiable: modification de la combinaison, en cas de perte de clés du premier jeu, introduire 1 clé du second jeu dans le cylindre. = les clés du premier jeu deviennent inutilisables.
European brass profile. 5 pin mechanism. Anti-drilling protection hardened steel pins at the 2 key ways. Driver cam made of powdered metal. 2 x 3 keys. Change of combination : in case of loosing keys of the first set, introduce a key of the second set = all keys of the first combination can't be used.
Perfil europeo de latón. Mecanismo de 5 pasadores. Protección contra el taladrado aguja de acero templado en las 2 entradas. Pivote de acero sinterizado. 2 x 3 llaves. Modificación de la combinación, en caso de pérdida de las llaves del primer juego, introducir una llave del segundo juego en el cilindro = las llaves del primer juego son inutilizables

Finition/*Finish/Acabado*
Laiton ou nickelé
Brass or nickel plated
Latón o niquelado
Version/*Option/Versión*
Cylindre 1 entrée à bouton
Cylinder with key way and inside knob
Cilindro entrada de botón
Utilisation/*Use/Utilización*
Sécurité en cas de perte de clés
Security in case of loosing keys
Seguridad en caso de pérdida de llaves

Designation	Boite	Colis.	Prix	Sachet	Colis.	Prix	Brochable France	Brochable Euro 1	Brochable Euro 2	Brochable Euro 3	Brochable Euro 4	Colis.	Prix
Cylindre STD modifiable 30 x 30 mm laiton 2 x 3 clés	-	-	-	-	-	-	00214260 E	-	-	-	-	5	-
Cylindre STD modifiable 30 x 40 mm laiton 2 x 3 clés	-	-	-	-	-	-	00214265 E	-	-	-	-	5	-
Cylindre STD modifiable à bouton 30 x 30 mm laiton 2 x 3 clés	-	-	-	-	-	-	00212460 E	-	-	-	-	5	-
Cylindre STD modifiable 30 x 30 mm nickelé 2 x 3 clés	-	-	-	-	-	-	00214261 E	-	-	-	-	5	-
Cylindre STD modifiable 30 x 40 mm nickelé 2 x 3 clés	-	-	-	-	-	-	00214266 E	-	-	-	-	5	-
Cylindre STD modifiable à bouton 30 x 30 mm nickelé 2 x 3 clés	-	-	-	-	-	-	00212461 E	-	-	-	-	5	-

NS Non stocké/Non-stored/Producto no estocado - ◉ Sur stock Europe Zone 1 et Zone 2, nous consulter pour délai d'approvisionnement - E Epuisement/Stock depletion/Agotamiento del stock

Cylindre de sûreté / HG 5

PROTECT

NIVEAU DE SÉCURITÉ 6

GARANTIE 5 ANS

X 3

Système à multi-profils pour la réalisation d'organigramme.







Protection Arrachement

Description/*Description/Descripción*
Profil européen. Mécanisme à 5 goupilles en maillechort. Panneton anti arrachement. 3 clés en acier nickelé. (laiton pour organigramme).
European profile. 5 pin mechanism. Driver cam made of powdered metal. 3 nickel plated steel keys. (brass for master keying system).
Perfil europeo. Mecanismo de 5 pasadores de alpacaPivote de acero sinterizado. 3 llaves de acero niquelado. (latón en organigrama).

Finition/*Finish/Acabado*
Laiton ou nickelé / *Brass or nickel plated*
Latón o niquelado

Version/*Option/Versión*
Possibilité de montage avec panneton débrayablePoint Service disponible.
Emergency function on request.
Posibilidad de montaje con sistema de emergencia.

Utilisation/*Use/Utilización*
Système organigramme.
Master keying system.
Sistema con organigrama.

							Brochable						
Designation	Boite	Colis.	Prix	Sachet	Colis.	Prix	France	Euro 1	Euro 2	Euro 3	Euro 4	Colis.	Prix
Cylindre HG5 30 x 10 mm laiton 3 clés	00053010	10	-	-	-	-	-	-	-	-	-	-	-
Cylindre HG5 35 x 10 mm laiton 3 clés	00053510 NS	10	-	-	-	-	-	-	-	-	-	-	-
Cylindre HG5 40 x 10 mm laiton 3 clés	00054010 NS	10	-	-	-	-	-	-	-	-	-	-	-
Cylindre HG5 45 x 10 mm laiton 3 clés	00054510 NS	10	-	-	-	-	-	-	-	-	-	-	-
Cylindre HG5 50 x 10 mm laiton 3 clés	00055010 NS	10	-	-	-	-	-	-	-	-	-	-	-
Cylindre HG5 55 x 10 mm laiton 3 clés	00055510 NS	10	-	-	-	-	-	-	-	-	-	-	-
Cylindre HG5 60 x 10 mm laiton 3 clés	00056014 E NS	10	-	-	-	-	-	-	-	-	-	-	-
Cylindre HG5 70 x 10 mm laiton 3 clés	00057010 NS	10	-	-	-	-	-	-	-	-	-	-	-
Cylindre HG5 80 x 10 mm laiton 3 clés	00058010 NS	10	-	-	-	-	-	-	-	-	-	-	-
Cylindre HG5 90 x 10 mm laiton 3 clés	00059019 NS	10	-	-	-	-	-	-	-	-	-	-	-

NS Non stocké/Non-stored/Producto no estocado - ◉ Sur stock Europe Zone 1 et Zone 2, nous consulter pour délai d'approvisionnement - E Epuisement/Stock depletion/Agotamiento del stock

Designation	Boite	Colis.	Prix	Sachet	Colis.	Prix	Brochable France	Brochable Euro 1	Brochable Euro 2	Brochable Euro 3	Brochable Euro 4	Colis.	Prix
Cylindre HG5 30 x 30 mm laiton 3 clés	00053030	10	-	-	-	-	-	-	-	-	-	-	-
Cylindre HG5 35 x 35 mm laiton 3 clés	00053535 NS	10	-	-	-	-	-	-	-	-	-	-	-
Cylindre HG5 40 x 40 mm laiton 3 clés	00054040 NS	10	-	-	-	-	-	-	-	-	-	-	-
Cylindre HG5 45 x 45 mm laiton 3 clés	00054545 NS	10	-	-	-	-	-	-	-	-	-	-	-
Cylindre HG5 50 x 50 mm laiton 3 clés	00055050 NS	10	-	-	-	-	-	-	-	-	-	-	-
Cylindre HG5 55 x 55 mm laiton 3 clés	00055555 NS	10	-	-	-	-	-	-	-	-	-	-	-
Cylindre HG5 60 x 60 mm laiton 3 clés	00056060 NS	10	-	-	-	-	-	-	-	-	-	-	-
Cylindre HG5 30 x 35 mm laiton 3 clés	00053035 NS	10	-	-	-	-	-	-	-	-	-	-	-
Cylindre HG5 30 x 40 mm laiton 3 clés	00053040 NS	10	-	-	-	-	-	-	-	-	-	-	-
Cylindre HG5 30 x 45 mm laiton 3 clés	00053045 NS	10	-	-	-	-	-	-	-	-	-	-	-
Cylindre HG5 30 x 50 mm laiton 3 clés	00053050 NS	10	-	-	-	-	-	-	-	-	-	-	-
Cylindre HG5 30 x 55 mm laiton 3 clés	00053055 NS	10	-	-	-	-	-	-	-	-	-	-	-
Cylindre HG5 30 x 60 mm laiton 3 clés	00053060 NS	10	-	-	-	-	-	-	-	-	-	-	-
Cylindre HG5 30 x 65 mm laiton 3 clés	00053065 NS	10	-	-	-	-	-	-	-	-	-	-	-
Cylindre HG5 30 x 70 mm laiton 3 clés	00053070 NS	10	-	-	-	-	-	-	-	-	-	-	-
Cylindre HG5 30 x 80 mm laiton 3 clés	00053080 NS	10	-	-	-	-	-	-	-	-	-	-	-
Cylindre HG5 35 x 40 mm laiton 3 clés	00053540 NS	10	-	-	-	-	-	-	-	-	-	-	-
Cylindre HG5 35 x 45 mm laiton 3 clés	00053545 NS	10	-	-	-	-	-	-	-	-	-	-	-
Cylindre HG5 35 x 50 mm laiton 3 clés	00053550 NS	10	-	-	-	-	-	-	-	-	-	-	-
Cylindre HG5 35 x 55 mm laiton 3 clés	00053555 NS	10	-	-	-	-	-	-	-	-	-	-	-
Cylindre HG5 35 x 60 mm laiton 3 clés	00053560 NS	10	-	-	-	-	-	-	-	-	-	-	-
Cylindre HG5 35 x 70 mm laiton 3 clés	00053570 NS	10	-	-	-	-	-	-	-	-	-	-	-
Cylindre HG5 40 x 45 mm laiton 3 clés	00054045 NS	10	-	-	-	-	-	-	-	-	-	-	-
Cylindre HG5 40 x 50 mm laiton 3 clés	00054050 NS	10	-	-	-	-	-	-	-	-	-	-	-
Cylindre HG5 40 x 55 mm laiton 3 clés	00054055 NS	10	-	-	-	-	-	-	-	-	-	-	-
Cylindre HG5 40 x 60 mm laiton 3 clés	00054060 NS	10	-	-	-	-	-	-	-	-	-	-	-
Cylindre HG5 40 x 70 mm laiton 3 clés	00054070 NS	10	-	-	-	-	-	-	-	-	-	-	-
Cylindre HG5 45 x 50 mm laiton 3 clés	00054550 NS	10	-	-	-	-	-	-	-	-	-	-	-
Cylindre HG5 45 x 55 mm laiton 3 clés	00054555 NS	10	-	-	-	-	-	-	-	-	-	-	-
Cylindre HG5 45 x 60 mm laiton 3 clés	00054560 NS	10	-	-	-	-	-	-	-	-	-	-	-

NS Non stocké/Non-stored/Producto no estocado - ◉ Sur stock Europe Zone 1 et Zone 2, nous consulter pour délai d'approvisionnement - E Epuisement/Stock depletion/Agotamiento del stock

Designation	Boite	Colis.	Prix	Sachet	Colis.	Prix	Brochable					Colis.	Prix
							France	Euro 1	Euro 2	Euro 3	Euro 4		
Cylindre HG5 45 x 70 mm laiton 3 clés	00054570 NS	10	-	-	-	-	-	-	-	-	-	-	-
Cylindre HG5 50 x 55 mm laiton 3 clés	00055055 NS	10	-	-	-	-	-	-	-	-	-	-	-
Cylindre HG5 50 x 60 mm laiton 3 clés	00055060 NS	10	-	-	-	-	-	-	-	-	-	-	-
Cylindre HG5 50 x 70 mm laiton 3 clés	00055070 NS	10	-	-	-	-	-	-	-	-	-	-	-
Cylindre HG5 55 x 60 mm laiton 3 clés	00055560 NS	10	-	-	-	-	-	-	-	-	-	-	-
Cylindre HG5 à bouton 30 x 10 mm laiton 3 clés	00073010 NS	10	-	-	-	-	-	-	-	-	-	-	-
Cylindre HG5 à bouton 35 x 10 mm laiton 3 clés	00073510 NS	10	-	-	-	-	-	-	-	-	-	-	-
Cylindre HG5 à bouton 40 x 10 mm laiton 3 clés	00074010 NS	10	-	-	-	-	-	-	-	-	-	-	-
Cylindre HG5 à bouton 30 x 30 mm laiton 3 clés	00073030	10	-	-	-	-	-	-	-	-	-	-	-
Cylindre HG5 à bouton 30 x 35 mm laiton 3 clés	00073035 NS	10	-	-	-	-	-	-	-	-	-	-	-
Cylindre HG5 à bouton 30 x 40 mm laiton 3 clés	00073040 NS	10	-	-	-	-	-	-	-	-	-	-	-
Cylindre HG5 à bouton 30 x 45 mm laiton 3 clés	00073045 NS	10	-	-	-	-	-	-	-	-	-	-	-
Cylindre HG5 à bouton 30 x 50 mm laiton 3 clés	00073050 NS	10	-	-	-	-	-	-	-	-	-	-	-
Cylindre HG5 à bouton 30 x 55 mm laiton 3 clés	00073055 NS	10	-	-	-	-	-	-	-	-	-	-	-
Cylindre HG5 à bouton 30 x 60 mm laiton 3 clés	00073060 NS	10	-	-	-	-	-	-	-	-	-	-	-
Cylindre HG5 à bouton 30 x 65 mm laiton 3 clés	00073065 NS	10	-	-	-	-	-	-	-	-	-	-	-
Cylindre HG5 à bouton 30 x 70 mm laiton 3 clés	00073070 NS	10	-	-	-	-	-	-	-	-	-	-	-
Cylindre HG5 à bouton 35 x 35 mm laiton 3 clés	00073535 NS	10	-	-	-	-	-	-	-	-	-	-	-
Cylindre HG5 à bouton 35 x 40 mm laiton 3 clés	00073540 NS	10	-	-	-	-	-	-	-	-	-	-	-
Cylindre HG5 à bouton 35 x 45 mm laiton 3 clés	00073545 NS	10	-	-	-	-	-	-	-	-	-	-	-
Cylindre HG5 à bouton 35 x 50 mm laiton 3 clés	00073550 NS	10	-	-	-	-	-	-	-	-	-	-	-
Cylindre HG5 à bouton 35 x 55 mm laiton 3 clés	00073555 NS	10	-	-	-	-	-	-	-	-	-	-	-
Cylindre HG5 à bouton 35 x 60 mm laiton 3 clés	00073560 NS	10	-	-	-	-	-	-	-	-	-	-	-
Cylindre HG5 à bouton 35 x 70 mm laiton 3 clés	00073570 NS	10	-	-	-	-	-	-	-	-	-	-	-
Cylindre HG5 à bouton 40 x 40 mm laiton 3 clés	00074040 NS	10	-	-	-	-	-	-	-	-	-	-	-
Cylindre HG5 à bouton 40 x 45 mm laiton 3 clés	00074045 NS	10	-	-	-	-	-	-	-	-	-	-	-
Cylindre HG5 à bouton 40 x 50 mm laiton 3 clés	00074050 NS	10	-	-	-	-	-	-	-	-	-	-	-
Cylindre HG5 à bouton 40 x 55 mm laiton 3 clés	00074055 NS	10	-	-	-	-	-	-	-	-	-	-	-
Cylindre HG5 à bouton 40 x 60 mm laiton 3 clés	00074060 NS	10	-	-	-	-	-	-	-	-	-	-	-
Cylindre HG5 à bouton 40 x 70 mm laiton 3 clés	00074070 NS	10	-	-	-	-	-	-	-	-	-	-	-

NS Non stocké/Non-stored/Producto no estocado - ⦿ Sur stock Europe Zone 1 et Zone 2, nous consulter pour délai d'approvisionnement - E Epuisement/Stock depletion/Agotamiento del stock

Cylindre de sûreté / HG 5

PROTECT

NIVEAU DE SÉCURITÉ 6

GARANTIE 5 ANS

X 3

Système à multi-profils pour la réalisation d'organigramme.







Protection Arrachement

Description/*Description/Descripción*
Profil européen. Mécanisme à 5 goupilles en maillechort. Panneton anti arrachement. 3 clés en acier nickelé. (laiton pour organigramme).
European profile. 5 pin mechanism. Driver cam made of powdered metal. 3 nickel plated steel keys. (brass for master keying system).
Perfil europeo. Mecanismo de 5 pasadores de alpacaPivote de acero sinterizado. 3 llaves de acero niquelado. (latón en organigrama).

Finition/*Finish/Acabado*
Laiton ou nickelé
Brass or nickel plated
Latón o niquelado

Version/*Option/Versión*
Possibilité de montage avec panneton débrayablePoint Service disponible.
Emergency function on request.
Posibilidad de montaje con sistema de emergencia.

Utilisation/*Use/Utilización*
Système organigramme.
Master keying system.
Sistema con organigrama.

							Brochable						
Designation	Boite	Colis.	Prix	Sachet	Colis.	Prix	France	Euro 1	Euro 2	Euro 3	Euro 4	Colis.	Prix
Cylindre HG5 30 x 10 mm nickelé 3 clés	00053011	10	-	-	-	-	00253011 E	-	-	-	-	5	-
Cylindre HG5 35 x 30 mm nickelé 3 clés	00053511 NS	10	-	-	-	-	-	-	-	-	-	-	-
Cylindre HG5 40 x 10 mm nickelé 3 clés	00054011 NS	10	-	-	-	-	-	-	-	-	-	-	-
Cylindre HG5 45 x 10 mm nickelé 3 clés	00054511 NS	10	-	-	-	-	-	-	-	-	-	-	-
Cylindre HG5 50 x 10 mm nickelé 3 clés	00055019 NS	10	-	-	-	-	-	-	-	-	-	-	-
Cylindre HG5 55 x 10 mm nickelé 3 clés	00055511 NS	10	-	-	-	-	-	-	-	-	-	-	-
Cylindre HG5 60 x 10 mm nickelé 3 clés	00056015 NS	10	-	-	-	-	-	-	-	-	-	-	-
Cylindre HG5 70 x 10 mm nickelé 3 clés	00057011 NS	10	-	-	-	-	-	-	-	-	-	-	-
Cylindre HG5 80 x 10 mm nickelé 3 clés	00058011 NS	10	-	-	-	-	-	-	-	-	-	-	-
Cylindre HG5 90 x 10 mm nickelé 3 clés	00059011 NS	10	-	-	-	-	-	-	-	-	-	-	-
Cylindre HG5 30 x 30 mm nickelé 3 clés	00053031	10	-	-	-	-	00253031 E	-	-	-	-	5	-

NS Non stocké/Non-stored/Producto no estocado - ◉ Sur stock Europe Zone 1 et Zone 2, nous consulter pour délai d'approvisionnement - E Epuisement/Stock depletion/Agotamiento del stock

Designation	Boite	Colis.	Prix	Sachet	Colis.	Prix	Brochable					Colis.	Prix
							France	Euro 1	Euro 2	Euro 3	Euro 4		
Cylindre HG5 35 x 35 mm nickelé 3 clés	00053536	10	-	-	-	-	00253536 E	-	-	-	-	5	-
Cylindre HG5 40 x 40 mm nickelé 3 clés	00054041	10	-	-	-	-	00254041 E	-	-	-	-	5	-
Cylindre HG5 45 x 45 mm nickelé 3 clés	00054546 NS	10	-	-	-	-	00254546 E	-	-	-	-	5	-
Cylindre HG5 50 x 50 mm nickelé 3 clés	00055051 NS	10	-	-	-	-	-	-	-	-	-	-	-
Cylindre HG5 55 x 55 mm nickelé 3 clés	00055556 NS	10	-	-	-	-	-	-	-	-	-	-	-
Cylindre HG5 60 x 60 mm nickelé 3 clés	00056061 NS	10	-	-	-	-	-	-	-	-	-	-	-
Cylindre HG5 30 x 35 mm nickelé 3 clés	00053036 NS	10	-	-	-	-	-	-	-	-	-	-	-
Cylindre HG5 30 x 40 mm nickelé 3 clés	00053041	10	-	-	-	-	00253041 E	-	-	-	-	5	-
Cylindre HG5 30 x 45 mm nickelé 3 clés	00053046 NS	10	-	-	-	-	-	-	-	-	-	-	-
Cylindre HG5 30 x 50 mm nickelé 3 clés	00053051	10	-	-	-	-	00253051 E	-	-	-	-	5	-
Cylindre HG5 30 x 55 mm nickelé 3 clés	00053056 NS	10	-	-	-	-	-	-	-	-	-	-	-
Cylindre HG5 30 x 60 mm nickelé 3 clés	00053061	10	-	-	-	-	00253061 E	-	-	-	-	5	-
Cylindre HG5 30 x 65 mm nickelé 3 clés	00053066 NS	10	-	-	-	-	-	-	-	-	-	-	-
Cylindre HG5 30 x 70 mm nickelé 3 clés	00053071 NS	10	-	-	-	-	-	-	-	-	-	-	-
Cylindre HG5 30 x 80 mm nickelé 3 clés	00053086 NS	10	-	-	-	-	-	-	-	-	-	-	-
Cylindre HG5 35 x 40 mm nickelé 3 clés	00053541 NS	10	-	-	-	-	-	-	-	-	-	-	-
Cylindre HG5 35 x 45 mm nickelé 3 clés	00053546	10	-	-	-	-	00253546 E	-	-	-	-	5	-
Cylindre HG5 35 x 50 mm nickelé 3 clés	00053551 NS	10	-	-	-	-	-	-	-	-	-	-	-
Cylindre HG5 35 x 55 mm nickelé 3 clés	00053556 NS	10	-	-	-	-	-	-	-	-	-	-	-
Cylindre HG5 35 x 60 mm nickelé 3 clés	00053561 NS	10	-	-	-	-	-	-	-	-	-	-	-
Cylindre HG5 35 x 70 mm nickelé 3 clés	00053571 NS	10	-	-	-	-	-	-	-	-	-	-	-
Cylindre HG5 40 x 45 mm nickelé 3 clés	00054046 NS	10	-	-	-	-	-	-	-	-	-	-	-
Cylindre HG5 40 x 50 mm nickelé 3 clés	00054051 NS	10	-	-	-	-	00254051 E	-	-	-	-	5	-
Cylindre HG5 40 x 55 mm nickelé 3 clés	00054056 NS	10	-	-	-	-	00254056 E	-	-	-	-	5	-
Cylindre HG5 40 x 60 mm nickelé 3 clés	00054061 NS	10	-	-	-	-	00254061 E	-	-	-	-	-	-
Cylindre HG5 40 x 70 mm nickelé 3 clés	00054071 NS	10	-	-	-	-	-	-	-	-	-	-	-
Cylindre HG5 45 x 50 mm nickelé 3 clés	00054551 NS	10	-	-	-	-	-	-	-	-	-	-	-
Cylindre HG5 45 x 55 mm nickelé 3 clés	00054556 NS	10	-	-	-	-	-	-	-	-	-	-	-
Cylindre HG5 45 x 60 mm nickelé 3 clés	00054561 NS	10	-	-	-	-	-	-	-	-	-	-	-
Cylindre HG5 45 x 70 mm nickelé 3 clés	00054571 NS	10	-	-	-	-	-	-	-	-	-	-	-

NS Non stocké/Non-stored/Producto no estocado - ⦿ Sur stock Europe Zone 1 et Zone 2, nous consulter pour délai d'approvisionnement - E Epuisement/Stock depletion/Agotamiento del stock

Designation	Boite	Colis.	Prix	Sachet	Colis.	Prix	Brochable France	Brochable Euro 1	Brochable Euro 2	Brochable Euro 3	Brochable Euro 4	Colis.	Prix
Cylindre HG5 50 x 55 mm nickelé 3 clés	00055056 NS	10	-	-	-	-	-	-	-	-	-	-	-
Cylindre HG5 50 x 60 mm nickelé 3 clés	00055061 NS	10	-	-	-	-	-	-	-	-	-	-	-
Cylindre HG5 50 x 70 mm nickelé 3 clés	00055071 NS	10	-	-	-	-	-	-	-	-	-	-	-
Cylindre HG5 55 x 60 mm nickelé 3 clés	00055561 NS	10	-	-	-	-	-	-	-	-	-	-	-
Cylindre HG5 à bouton 30 x 10 mm nickelé 3 clés	00073011 NS	10	-	-	-	-	-	-	-	-	-	-	-
Cylindre HG5 à bouton 35 x 10 mm nickelé 3 clés	00073511 NS	10	-	-	-	-	-	-	-	-	-	-	-
Cylindre HG5 à bouton 40 x 10 mm nickelé 3 clés	00074011 NS	10	-	-	-	-	-	-	-	-	-	-	-
Cylindre HG5 à bouton 30 x 30 mm nickelé 3 clés	00073031	10	-	-	-	-	00273031 E	-	-	-	-	5	-
Cylindre HG5 à bouton 30 x 35 mm nickelé 3 clés	00073036 NS	10	-	-	-	-	-	-	-	-	-	-	-
Cylindre HG5 à bouton 30 x 40 mm nickelé 3 clés	00073041 NS	10	-	-	-	-	00273041 E	-	-	-	-	5	-
Cylindre HG5 à bouton 30 x 45 mm nickelé 3 clés	00073046 NS	10	-	-	-	-	-	-	-	-	-	-	-
Cylindre HG5 à bouton 30 x 50 mm nickelé 3 clés	00073051 NS	10	-	-	-	-	-	-	-	-	-	-	-
Cylindre HG5 à bouton 30 x 55 mm nickelé 3 clés	00073056 NS	10	-	-	-	-	-	-	-	-	-	-	-
Cylindre HG5 à bouton 30 x 60 mm nickelé 3 clés	00073061 NS	10	-	-	-	-	-	-	-	-	-	-	-
Cylindre HG5 à bouton 30 x 65 mm nickelé 3 clés	00073066 NS	10	-	-	-	-	-	-	-	-	-	-	-
Cylindre HG5 à bouton 30 x 70 mm nickelé 3 clés	00073071 NS	10	-	-	-	-	-	-	-	-	-	-	-
Cylindre HG5 à bouton 35 x 35 mm nickelé 3 clés	00073536 NS	10	-	-	-	-	-	-	-	-	-	-	-
Cylindre HG5 à bouton 35 x 40 mm nickelé 3 clés	00073541 NS	10	-	-	-	-	-	-	-	-	-	-	-
Cylindre HG5 à bouton 35 x 45 mm nickelé 3 clés	00073546 NS	10	-	-	-	-	-	-	-	-	-	-	-
Cylindre HG5 à bouton 35 x 50 mm nickelé 3 clés	00073551 NS	10	-	-	-	-	-	-	-	-	-	-	-
Cylindre HG5 à bouton 35 x 55 mm nickelé 3 clés	00073556 NS	10	-	-	-	-	-	-	-	-	-	-	-
Cylindre HG5 à bouton 35 x 60 mm nickelé 3 clés	00073561 NS	10	-	-	-	-	-	-	-	-	-	-	-
Cylindre HG5 à bouton 35 x 70 mm nickelé 3 clés	00073571 NS	10	-	-	-	-	-	-	-	-	-	-	-
Cylindre HG5 à bouton 40 x 30 mm nickelé 3 clés	00074031	10	-	-	-	-	00274031 E	-	-	-	-	5	-
Cylindre HG5 à bouton 40 x 40 mm nickelé 3 clés	00074041 NS	10	-	-	-	-	00274041 E	-	-	-	-	5	-
Cylindre HG5 à bouton 40 x 45 mm nickelé 3 clés	00074046 NS	10	-	-	-	-	-	-	-	-	-	-	-
Cylindre HG5 à bouton 40 x 50 mm nickelé 3 clés	00074051 NS	10	-	-	-	-	-	-	-	-	-	-	-
Cylindre HG5 à bouton 40 x 55 mm nickelé 3 clés	00074056 NS	10	-	-	-	-	-	-	-	-	-	-	-
Cylindre HG5 à bouton 40 x 60 mm nickelé 3 clés	00074061 NS	10	-	-	-	-	-	-	-	-	-	-	-
Cylindre HG5 à bouton 40 x 70 mm nickelé 3 clés	00074071 NS	10	-	-	-	-	-	-	-	-	-	-	-

NS Non stocké/Non-stored/Producto no estocado - ● Sur stock Europe Zone 1 et Zone 2, nous consulter pour délai d'approvisionnement - E Epuisement/Stock depletion/Agotamiento del stock

Cylindre de sûreté / HG 6

PROTECT

NIVEAU DE SÉCURITÉ 6

GARANTIE 5 ANS

X 3

Système à multi-profil à 6 goupilles pour la réalisation d'organigramme.







Protection
Arrachement

Description/*Description/Descripción*
Profil européen. Mécanisme à 6 goupilles en maillechort. Panneton anti arrachement. 3 clés en acier nickelé (laiton sur organigramme).
European profile. 6 pin mechanism. Driver cam made of powdered metal. 3 nickel plated steel keys (brass for master keying system).
Perfil europeo. Mecanismo de 6 pasadores de alpaca. Pivote de acero sinterizado. 3 llaves de acero niquelado (latón en organigrama).

Finition/*Finish/Acabado*
Laiton
Brass
Latón

Version/*Option/Versión*
Panneton orientable pour la dimension 35 x 10 (autres dimensions sur demande). Ouverture par clé passe PTT et ou EDF.
With ajustable driver cam for 35x10(other dimensions on request).
Paletón orientable para el dimension 35 x 10 (otras dimensiones sobre demanda).

Utilisation/*Use/Utilización*
Système organigramme
Master keying system
Sistema con organigrama

Designation	Boite	Colis.	Prix	Sachet	Colis.	Prix	Brochable France	Brochable Euro 1	Brochable Euro 2	Brochable Euro 3	Brochable Euro 4	Colis.	Prix
Demi-cylindre HG6 35 x 10 mm laiton panneton orientable 3 clés	00063510 NS	10	-	-	-	-	-	-	-	-	-	-	-
Demi-cylindre HG6 40 x 10 mm laiton 3 clés	00064110 NS	10	-	-	-	-	-	-	-	-	-	-	-
Demi-cylindre HG6 45 x 10 mm laiton 3 clés	00064510 NS	10	-	-	-	-	-	-	-	-	-	-	-
Demi-cylindre HG6 50 x 10 mm laiton 3 clés	00065010 NS	10	-	-	-	-	-	-	-	-	-	-	-
Demi-cylindre HG6 55 x 10 mm laiton 3 clés	00065510 NS	10	-	-	-	-	-	-	-	-	-	-	-
Demi-cylindre HG6 60 x 10 mm laiton 3 clés	00066119 NS	10	-	-	-	-	-	-	-	-	-	-	-

NS Non stocké/Non-stored/Producto no estocado - ◉ Sur stock Europe Zone 1 et Zone 2, nous consulter pour délai d'approvisionnement - E Epuisement/Stock depletion/Agotamiento del stock

Cylindre de sûreté / HG 6

PROTECT





Designation	Boite	Colis.	Prix	Sachet	Colis.	Prix	Brochable					Colis.	Prix
							France	Euro 1	Euro 2	Euro 3	Euro 4		
Demi-cylindre HG6 70 x 10 mm laiton 3 clés	00067119 NS	10	-	-	-	-	-	-	-	-	-	-	-
Demi-cylindre HG6 80 x 10 mm laiton 3 clés	00068010 NS	10	-	-	-	-	-	-	-	-	-	-	-
Demi-cylindre HG6 90 x 10 mm laiton 3 clés	00069010 NS	10	-	-	-	-	-	-	-	-	-	-	-
Cylindre HG6 35 x 35 mm laiton 3 clés	00063535 NS	10	-	-	-	-	-	-	-	-	-	-	-
Cylindre HG6 40 x 40 mm laiton 3 clés	00064040 NS	10	-	-	-	-	-	-	-	-	-	-	-
Cylindre HG6 45 x 45 mm laiton 3 clés	00064545 NS	10	-	-	-	-	-	-	-	-	-	-	-
Cylindre HG6 50 x 50 mm laiton 3 clés	00065050 NS	10	-	-	-	-	-	-	-	-	-	-	-
Cylindre HG6 60 x 60 mm laiton 3 clés	00066060 NS	10	-	-	-	-	-	-	-	-	-	-	-
Cylindre HG6 35 x 40 mm laiton 3 clés	00063540 NS	10	-	-	-	-	-	-	-	-	-	-	-
Cylindre HG6 35 x 45 mm laiton 3 clés	00063545 NS	10	-	-	-	-	-	-	-	-	-	-	-
Cylindre HG6 35 x 50 mm laiton 3 clés	00063550 NS	10	-	-	-	-	-	-	-	-	-	-	-
Cylindre HG6 35 x 55 mm laiton 3 clés	00063555 NS	10	-	-	-	-	-	-	-	-	-	-	-
Cylindre HG6 35 x 60 mm laiton 3 clés	00063569 NS	10	-	-	-	-	-	-	-	-	-	-	-
Cylindre HG6 35 x 65 mm laiton 3 clés	00063565 NS	10	-	-	-	-	-	-	-	-	-	-	-
Cylindre HG6 35 x 70 mm laiton 3 clés	00063570 NS	10	-	-	-	-	-	-	-	-	-	-	-
Cylindre HG6 35 x 80 mm laiton 3 clés	00063580 NS	10	-	-	-	-	-	-	-	-	-	-	-
Cylindre HG6 40 x 45 mm laiton 3 clés	00064049 NS	10	-	-	-	-	-	-	-	-	-	-	-
Cylindre HG6 40 x 50 mm laiton 3 clés	00064050 NS	10	-	-	-	-	-	-	-	-	-	-	-
Cylindre HG6 40 x 55 mm laiton 3 clés	00064055 NS	10	-	-	-	-	-	-	-	-	-	-	-
Cylindre HG6 40 x 60 mm laiton 3 clés	00064060 NS	10	-	-	-	-	-	-	-	-	-	-	-
Cylindre HG6 40 x 70 mm laiton 3 clés	00064070 NS	10	-	-	-	-	-	-	-	-	-	-	-
Cylindre HG6 45 x 50 mm laiton 3 clés	00064550 NS	10	-	-	-	-	-	-	-	-	-	-	-
Cylindre HG6 45 x 55 mm laiton 3 clés	00064555 NS	10	-	-	-	-	-	-	-	-	-	-	-
Cylindre HG6 45 x 60 mm laiton 3 clés	00064560 NS	10	-	-	-	-	-	-	-	-	-	-	-
Cylindre HG6 45 x 70 mm laiton 3 clés	00064570 NS	10	-	-	-	-	-	-	-	-	-	-	-
Cylindre HG6 50 x 55 mm laiton 3 clés	00065055 NS	10	-	-	-	-	-	-	-	-	-	-	-

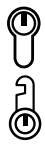

NS Non stocké/Non-stored/Producto no estocado - ● Sur stock Europe Zone 1 et Zone 2, nous consulter pour délai d'approvisionnement - E Epuisement/Stock depletion/Agotamiento del stock

Cylindre de sûreté / HG 6

PROTECT

NIVEAU DE SÉCURITÉ 6



Designation	Boite	Colis.	Prix	Sachet	Colis.	Prix	Brochable France	Brochable Euro 1	Brochable Euro 2	Brochable Euro 3	Brochable Euro 4	Colis.	Prix
Cylindre HG6 50 x 60 mm laiton 3 clés	00065060 NS	10	-	-	-	-	-	-	-	-	-	-	-
Cylindre HG6 50 x 70 mm laiton 3 clés	00065070 NS	10	-	-	-	-	-	-	-	-	-	-	-
Cylindre HG6 55 x 60 mm laiton 3 clés	00065560 NS	10	-	-	-	-	-	-	-	-	-	-	-
Cylindre HG6 55 x 70 mm laiton 3 clés	00065555 NS	10	-	-	-	-	-	-	-	-	-	-	-
Demi cylindre HG6 à bouton 35 x 10 mm laiton 3 clés	00083510 NS	10	-	-	-	-	-	-	-	-	-	-	-
Demi cylindre HG6 à bouton 40 x 10 mm laiton 3 clés	00084010 NS	10	-	-	-	-	-	-	-	-	-	-	-
Cylindre HG6 à bouton 30 x 35 mm laiton 3 clés	00083035 NS	10	-	-	-	-	-	-	-	-	-	-	-
Cylindre HG6 à bouton 30 x 40 mm laiton 3 clés	00083040 NS	10	-	-	-	-	-	-	-	-	-	-	-
Cylindre HG6 à bouton 30 x 45 mm laiton 3 clés	00083045 NS	10	-	-	-	-	-	-	-	-	-	-	-
Cylindre HG6 à bouton 30 x 50 mm laiton 3 clés	00083050 NS	10	-	-	-	-	-	-	-	-	-	-	-
Cylindre HG6 à bouton 30 x 55 mm laiton 3 clés	00083055 NS	10	-	-	-	-	-	-	-	-	-	-	-
Cylindre HG6 à bouton 30 x 60 mm laiton 3 clés	00083060 NS	10	-	-	-	-	-	-	-	-	-	-	-
Cylindre HG6 à bouton 30 x 65 mm laiton 3 clés	00083065 NS	10	-	-	-	-	-	-	-	-	-	-	-
Cylindre HG6 à bouton 30 x 70 mm laiton 3 clés	00083070 NS	10	-	-	-	-	-	-	-	-	-	-	-
Cylindre HG6 à bouton 35 x 35 mm laiton 3 clés	00083535 NS	10	-	-	-	-	-	-	-	-	-	-	-
Cylindre HG6 à bouton 35 x 40 mm laiton 3 clés	00083540 NS	10	-	-	-	-	-	-	-	-	-	-	-
Cylindre HG6 à bouton 35 x 45 mm laiton 3 clés	00083545 NS	10	-	-	-	-	-	-	-	-	-	-	-
Cylindre HG6 à bouton 35 x 50 mm laiton 3 clés	00083550 NS	10	-	-	-	-	-	-	-	-	-	-	-
Cylindre HG6 à bouton 35 x 55 mm laiton 3 clés	00083555 NS	10	-	-	-	-	-	-	-	-	-	-	-
Cylindre HG6 à bouton 35 x 60 mm laiton 3 clés	00083560 NS	10	-	-	-	-	-	-	-	-	-	-	-
Cylindre HG6 à bouton 35 x 70 mm laiton 3 clés	00083570 NS	10	-	-	-	-	-	-	-	-	-	-	-
Cylindre HG6 à bouton 40 x 40 mm laiton 3 clés	00084040 NS	10	-	-	-	-	-	-	-	-	-	-	-
Cylindre HG6 à bouton 40 x 45 mm laiton 3 clés	00084045 NS	10	-	-	-	-	-	-	-	-	-	-	-
Cylindre HG6 à bouton 40 x 50 mm laiton 3 clés	00084050 NS	10	-	-	-	-	-	-	-	-	-	-	-
Cylindre HG6 à bouton 40 x 55 mm laiton 3 clés	00084055 NS	10	-	-	-	-	-	-	-	-	-	-	-
Cylindre HG6 à bouton 40 x 60 mm laiton 3 clés	00084060 NS	10	-	-	-	-	-	-	-	-	-	-	-
Cylindre HG6 à bouton 40 x 70 mm laiton 3 clés	00084070 NS	10	-	-	-	-	-	-	-	-	-	-	-

NS Non stocké/Non-stored/Producto no estocado - ◉ Sur stock Europe Zone 1 et Zone 2, nous consulter pour délai d'approvisionnement - E Epuisement/Stock depletion/Agotamiento del stock

Cylindre de sûreté / HG 6

PROTECT

NIVEAU DE SÉCURITÉ 6

GARANTIE 5 ANS

X 3

Système à multi-profil à 6 goupilles pour la réalisation d'organigramme.







Protection Arrachement

Description/*Description/Descripción*
Profil européen. Mécanisme à 6 goupilles en maillechort. Panneton anti arrachement. 3 clés en acier nickelé (laiton sur organigramme).
European profile. 6 pin mechanism. Driver cam made of powdered metal. 3 nickel plated steel keys (brass for master keying system).
Perfil europeo. Mecanismo de 6 pasadores de alpaca. Pivote de acero sinterizado. 3 llaves de acero niquelado (latón en organigrama).

Finition/*Finish/Acabado*
Laiton ou nickelé
Brass or nickel plated
Latón o niquelado

Version/*Option/Versión*
Panneton orientable pour la dimension 35 x 10 (autres dimensions sur demande)Ouverture par clé passe PTT et ou EDF.
With ajustable driver cam for 35x10(other dimensions on request).Openning master key system PTT or EDF.
Paletón orientable para el dimension 35 x 10 (otras dimensiones sobre demanda).

Utilisation/*Use/Utilización*
Système organigramme
Master keying system
Sistema con organigrama

Designation	Boite	Colis.	Prix	Sachet	Colis.	Prix	Brochable France	Brochable Euro 1	Brochable Euro 2	Brochable Euro 3	Brochable Euro 4	Colis.	Prix
Demi-cylindre HG6 35 x 10 mm nickelé panneton orientable 3 clés	00063511 NS	10	-	-	-	-	-	-	-	-	-	-	-
Demi-cylindre HG6 40 x 10 mm nickelé 3 clés	00064111 NS	10	-	-	-	-	-	-	-	-	-	-	-
Demi-cylindre HG6 45 x 10 mm nickelé 3 clés	00064511 NS	10	-	-	-	-	-	-	-	-	-	-	-
Demi-cylindre HG6 50 x 10 mm nickelé 3 clés	00065011 NS	10	-	-	-	-	-	-	-	-	-	-	-
Demi-cylindre HG6 55 x 10 mm nickelé 3 clés	00065511 NS	10	-	-	-	-	-	-	-	-	-	-	-
Demi-cylindre HG6 60 x 10 mm nickelé 3 clés	00066120 NS	10	-	-	-	-	-	-	-	-	-	-	-
Demi-cylindre HG6 70 x 10 mm nickelé 3 clés	00067120 NS	10	-	-	-	-	-	-	-	-	-	-	-

NS Non stocké/Non-stored/Producto no estocado - ● Sur stock Europe Zone 1 et Zone 2, nous consulter pour délai d'approvisionnement - E Epuisement/Stock depletion/Agotamiento del stock

Cylindre de sûreté / HG 6

PROTECT

NIVEAU DE SÉCURITÉ 6



Designation	Boite	Colis.	Prix	Sachet	Colis.	Prix	Brochable					Colis.	Prix
							France	Euro 1	Euro 2	Euro 3	Euro 4		
Demi-cylindre HG6 80 x 10 mm nickelé 3 clés	00068011 NS	10	-	-	-	-	-	-	-	-	-	-	-
Demi-cylindre HG6 90 x 10 mm nickelé 3 clés	00069011 NS	10	-	-	-	-	-	-	-	-	-	-	-
Cylindre HG6 35 x 35 mm nickelé 3 clés	00063536 NS	10	-	-	-	-	-	-	-	-	-	-	-
Cylindre HG6 40 x 40 mm nickelé 3 clés	00064041 NS	10	-	-	-	-	-	-	-	-	-	-	-
Cylindre HG6 45 x 45 mm nickelé 3 clés	00064546 NS	10	-	-	-	-	-	-	-	-	-	-	-
Cylindre HG6 50 x 50 mm nickelé 3 clés	00065051 NS	10	-	-	-	-	-	-	-	-	-	-	-
Cylindre HG6 60 x 60 mm nickelé 3 clés	00066061 NS	10	-	-	-	-	-	-	-	-	-	-	-
Cylindre HG6 35 x 40 mm nickelé 3 clés	00063541 NS	10	-	-	-	-	-	-	-	-	-	-	-
Cylindre HG6 35 x 45 mm nickelé 3 clés	00063546 NS	10	-	-	-	-	-	-	-	-	-	-	-
Cylindre HG6 35 x 50 mm nickelé 3 clés	00063558 NS	10	-	-	-	-	-	-	-	-	-	-	-
Cylindre HG6 35 x 55 mm nickelé 3 clés	00063556 NS	10	-	-	-	-	-	-	-	-	-	-	-
Cylindre HG6 35 x 60 mm nickelé 3 clés	00063561 NS	10	-	-	-	-	-	-	-	-	-	-	-
Cylindre HG6 35 x 65 mm nickelé 3 clés	00063566 NS	10	-	-	-	-	-	-	-	-	-	-	-
Cylindre HG6 35 x 70 mm nickelé 3 clés	00063571 NS	10	-	-	-	-	-	-	-	-	-	-	-
Cylindre HG6 35 x 80 mm nickelé 3 clés	00063581 NS	10	-	-	-	-	-	-	-	-	-	-	-
Cylindre HG6 40 x 45 mm nickelé 3 clés	00064046 NS	10	-	-	-	-	-	-	-	-	-	-	-
Cylindre HG6 40 x 50 mm nickelé 3 clés	00064051 NS	10	-	-	-	-	-	-	-	-	-	-	-
Cylindre HG6 40 x 55 mm nickelé 3 clés	00064056 NS	10	-	-	-	-	-	-	-	-	-	-	-
Cylindre HG6 40 x 60 mm nickelé 3 clés	00064061 NS	10	-	-	-	-	-	-	-	-	-	-	-
Cylindre HG6 40 x 70 mm nickelé 3 clés	00064071 NS	10	-	-	-	-	-	-	-	-	-	-	-
Cylindre HG6 45 x 50 mm nickelé 3 clés	00064551 NS	10	-	-	-	-	-	-	-	-	-	-	-
Cylindre HG6 45 x 55 mm nickelé 3 clés	00064556 NS	10	-	-	-	-	-	-	-	-	-	-	-
Cylindre HG6 45 x 60 mm nickelé 3 clés	00064561 NS	10	-	-	-	-	-	-	-	-	-	-	-
Cylindre HG6 45 x 70 mm nickelé 3 clés	00064571 NS	10	-	-	-	-	-	-	-	-	-	-	-
Cylindre HG6 50 x 55 mm nickelé 3 clés	00065056 NS	10	-	-	-	-	-	-	-	-	-	-	-
Cylindre HG6 50 x 60 mm nickelé 3 clés	00065061 NS	10	-	-	-	-	-	-	-	-	-	-	-

NS Non stocké/Non-stored/Producto no estocado - ◉ Sur stock Europe Zone 1 et Zone 2, nous consulter pour délai d'approvisionnement - E Epuisement/Stock depletion/Agotamiento del stock

Cylindre de sûreté / HG 6

PROTECT

NIVEAU DE SÉCURITÉ 6

Designation	Boite	Colis.	Prix	Sachet	Colis.	Prix	Brochable					Colis.	Prix
							France	Euro 1	Euro 2	Euro 3	Euro 4		
Cylindre HG6 50 x 70 mm nickelé 3 clés	00065071 NS	10	-	-	-	-	-	-	-	-	-	-	-
Cylindre HG6 55 x 60 mm nickelé 3 clés	00065561 NS	10	-	-	-	-	-	-	-	-	-	-	-
Cylindre HG6 55 x 70 mm nickelé 3 clés	00065556 NS	10	-	-	-	-	-	-	-	-	-	-	-
Demi cylindre HG6 à bouton 35 x 10 mm nickelé 3 clés	00083511 NS	10	-	-	-	-	-	-	-	-	-	-	-
Demi cylindre HG6 à bouton 40 x 10 mm nickelé 3 clés	00084011 NS	10	-	-	-	-	-	-	-	-	-	-	-
Cylindre HG6 à bouton 30 x 35 mm nickelé 3 clés	00083036 NS	10	-	-	-	-	-	-	-	-	-	-	-
Cylindre HG6 à bouton 30 x 40 mm nickelé 3 clés	00083041 NS	10	-	-	-	-	-	-	-	-	-	-	-
Cylindre HG6 à bouton 30 x 45 mm nickelé 3 clés	00083046 NS	10	-	-	-	-	-	-	-	-	-	-	-
Cylindre HG6 à bouton 30 x 50 mm nickelé 3 clés	00083051 NS	10	-	-	-	-	-	-	-	-	-	-	-
Cylindre HG6 à bouton 30 x 55 mm nickelé 3 clés	00083056 NS	10	-	-	-	-	-	-	-	-	-	-	-
Cylindre HG6 à bouton 30 x 60 mm nickelé 3 clés	00083061 NS	10	-	-	-	-	-	-	-	-	-	-	-
Cylindre HG6 à bouton 30 x 65 mm nickelé 3 clés	00083066 NS	10	-	-	-	-	-	-	-	-	-	-	-
Cylindre HG6 à bouton 30 x 70 mm nickelé 3 clés	00083071 NS	10	-	-	-	-	-	-	-	-	-	-	-
Cylindre HG6 à bouton 35 x 35 mm nickelé 3 clés	00083536 NS	10	-	-	-	-	-	-	-	-	-	-	-
Cylindre HG6 à bouton 35 x 40 mm nickelé 3 clés	00083541 NS	10	-	-	-	-	-	-	-	-	-	-	-
Cylindre HG6 à bouton 35 x 45 mm nickelé 3 clés	00083546 NS	10	-	-	-	-	-	-	-	-	-	-	-
Cylindre HG6 à bouton 35 x 50 mm nickelé 3 clés	00083551 NS	10	-	-	-	-	-	-	-	-	-	-	-
Cylindre HG6 à bouton 35 x 55 mm nickelé 3 clés	00083556 NS	10	-	-	-	-	-	-	-	-	-	-	-
Cylindre HG6 à bouton 35 x 60 mm nickelé 3 clés	00083561 NS	10	-	-	-	-	-	-	-	-	-	-	-
Cylindre HG6 à bouton 35 x 70 mm nickelé 3 clés	00083571 NS	10	-	-	-	-	-	-	-	-	-	-	-
Cylindre HG6 à bouton 40 x 40 mm nickelé 3 clés	00084041 NS	10	-	-	-	-	-	-	-	-	-	-	-
Cylindre HG6 à bouton 40 x 45 mm nickelé 3 clés	00084046 NS	10	-	-	-	-	-	-	-	-	-	-	-
Cylindre HG6 à bouton 40 x 50 mm nickelé 3 clés	00084051 NS	10	-	-	-	-	-	-	-	-	-	-	-
Cylindre HG6 à bouton 40 x 55 mm nickelé 3 clés	00084056 NS	10	-	-	-	-	-	-	-	-	-	-	-
Cylindre HG6 à bouton 40 x 60 mm nickelé 3 clés	00084061 NS	10	-	-	-	-	-	-	-	-	-	-	-
Cylindre HG6 à bouton 40 x 70 mm nickelé 3 clés	00084071 NS	10	-	-	-	-	-	-	-	-	-	-	-

NS Non stocké/Non-stored/Producto no estocado - ● Sur stock Europe Zone 1 et Zone 2, nous consulter pour délai d'approvisionnement - E Epuisement/Stock depletion/Agotamiento del stock

Cylindre de sûreté / HG5+

PROTECT

NIVEAU DE SÉCURITÉ 7

MODÈLE BREVETÉ PROTÉGÉ

GARANTIE 10 ANS

X 5





Système breveté avec billes de sécurité mobile



Protection Arrachement



Protection Perçage



Protection Crochetage



Protection Snap

Cylindre conforme à la norme EN 1303:2015
Classification
1 6 - 0 - C 3 0

Description/*Description/Descripción*
Profil européen laiton. Mécanisme à 5 goupilles. Protection contre le perçage par 1ère goupille + poussoir en acier trempé. Protection contre l'effraction de la partie saillante du cylindre (anti-snap). Panneton anti arrachement. 5 clés laiton nickelé avec carte de propriété permettant la reproduction des clés. exclusivement en usine. Billes anti-crochetage interne au cylindre interdisant toute reproduction hors usine. Option : Aiguille anti-perçage.
European brass profile. 5 pins mechanism. Protection against drilling by hardened steel pins. Protection against the intrusion of the projecting portion of the cylinder (anti-snap). Driver cam made of powdered metal. 5 nickel plated brass patented keys with personal security card for key copies. Balls anti-picking internal cylinder prohibiting any reproduction. Option : anti-drill pin.

Perfil europeo de latón. Mecanismo de 5 pistones. Protección contra el taladrado mendiante un pasador y un empujador de acero templado. Protección contra la manipulación de la parte saliente de cilindro. Pivote de acero sinterizado antiarrancamiento. 5 llaves de latón niquelado patentadas con título de propiedad que permite su reproducción únicamente en fábrica. Bolas anti-forzado internas al cilindro que prohíben cualquier reproducción fuera de fábrica. Opción: Aguja antiladrado.

Finition/*Finish/Acabado*
Nickelé. / *Nickel plated /* Níquelado.

Version/*Option/Versión*
Possibilité de montage avec panneton débrayable. Panneton orientable pour la dimension 30 x 10.
Emergency function. With ajustable driver cam for 30x10.
Posibilidad de montaje con sistema de emergencia. Paletón orientable para el dimension 30x10.

Designation	Boite	Colis.	Prix	Sachet	Colis.	Prix	Brochable France	Brochable Euro 1	Brochable Euro 2	Brochable Euro 3	Brochable Euro 4	Colis.	Prix
Demi-cylindre profilé HG5+ 30 x 10mm nickelé panneton orientable 5 clés	00058839 NS	1		-	-	-	00258839	-	-	-	-	5	
Demi-cylindre profilé HG5+ 60 x 10mm nickelé 5 clés	00058838 E NS	1		-	-	-	-	-	-	-	-	-	-
Cylindre profilé HG5+ 30 x 30mm nickelé 5 clés	00058859 NS	1		-	-	-	00247331 E	-	-	-	-	5	
Cylindre profilé HG5+ 35 x 35mm nickelé 5 clés	00058879 NS	1		-	-	-	00258879	-	-	-	-	5	
Cylindre profilé HG5+ 40 x 40mm nickelé 5 clés	00058889 NS	1		-	-	-	00247382 E	-	-	-	-	5	
Cylindre profilé HG5+ 45 x 45mm nickelé 5 clés	-	1	-	-	-	-	00258890	-	-	-	-	5	
Cylindre profilé HG5+ 30 x 40mm nickelé 5 clés	00058869 NS	1		-	-	-	00247341 E	-	-	-	-	5	

NS Non stocké/Non-stored/Producto no estocado - ⦿ Sur stock Europe Zone 1 et Zone 2, nous consulter pour délai d'approvisionnement - E Epuisement/Stock depletion/Agotamiento del stock

Cylindre de sûreté / HG5+

PROTECT

NIVEAU DE SÉCURITÉ 7

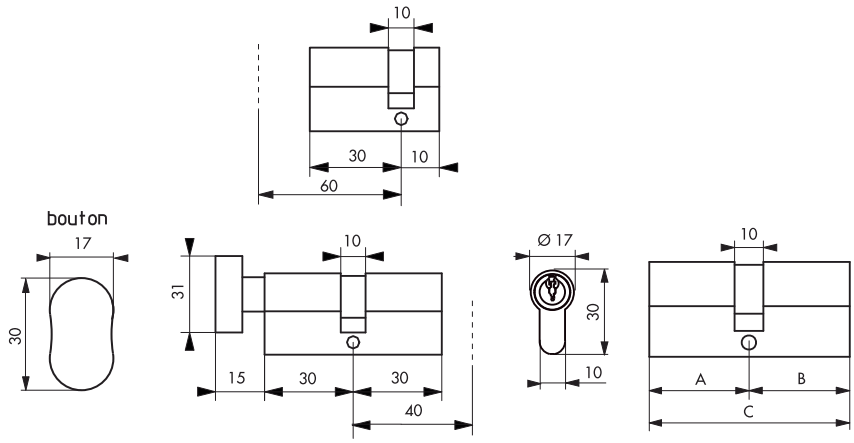

	30x30	35x35	40x40	30x40	30x50	30x60	30x65	35x45
A	30	35	40	30	30	30	30	35
B	30	35	40	40	50	60	65	45
C	60	70	80	70	80	90	95	80

							Brochable						
Designation	**Boite**	**Colis.**	**Prix**	**Sachet**	**Colis.**	**Prix**	**France**	**Euro 1**	**Euro 2**	**Euro 3**	**Euro 4**	**Colis.**	**Prix**
Cylindre profilé HG5+ 30 x 50mm nickelé 5 clés	00058880 NS	1	-	-	-	-	00258880	-	-	-	-	5	-
Cylindre profilé HG5+ 30 x 60mm nickelé 5 clés	00058890 NS	1	-	-	-	-	00247361 E	-	-	-	-	5	-
Cylindre profilé HG5+ 30 x 65mm nickelé 5 clés	00058896 NS	1	-	-	-	-	-	-	-	-	-	-	-
Cylindre profilé HG5+ 35 x 45mm nickelé 5 clés	00058881 NS	1	-	-	-	-	00258881	-	-	-	-	5	-
Cylindre profilé HG5+ 40 x 45mm nickelé 5 clés	-	1	-	-	-	-	00258891	-	-	-	-	5	-
Cylindre profilé HG5+ 40 x 50mm nickelé 5 clés	-	1	-	-	-	-	00258892	-	-	-	-	5	-
Cylindre profilé HG5+ 40 x 55mm nickelé 5 clés	-	1	-	-	-	-	00258893	-	-	-	-	5	-
Cylindre profilé HG5+ 40 x 60mm nickelé 5 clés	-	1	-	-	-	-	00258894	-	-	-	-	5	-
Cylindre profilé HG5+ 45 x 50mm nickelé 5 clés	-	1	-	-	-	-	00258895	-	-	-	-	5	-
Cylindre profilé HG5+ 45 x 55mm nickelé 5 clés	-	1	-	-	-	-	00258896	-	-	-	-	5	-
Cylindre profilé HG5+ à bouton 30 x 30mm nickelé 5 clé	00058861 NS	1	-	-	-	-	-	-	-	-	-	-	-
Cylindre profilé HG5+ à bouton 30 x 40mm nickelé 5 clés	00058856 NS	1	-	-	-	-	-	-	-	-	-	-	-
Cylindre profilé HG5+ 35 x 30mm SNAP côté 30mm nickelé 5 clés	00058960 NS	1	-	-	-	-	-	-	-	-	-	-	-
Cylindre profilé HG5+ 40 x 30mm SNAP côté 30mm nickelé 5 clés	00058961 NS	1	-	-	-	-	-	-	-	-	-	-	-
Cylindre profilé HG5+ 45 x 30mm SNAP côté 30mm nickelé 5 clés	00058962 NS	1	-	-	-	-	-	-	-	-	-	-	-

NS Non stocké/Non-stored/Producto no estocado - ● Sur stock Europe Zone 1 et Zone 2, nous consulter pour délai d'approvisionnement - E Epuisement/Stock depletion/Agotamiento del stock

Cylindre de haute sûreté / HG5+ POUR ORGANIGRAMME

PROTECT

NIVEAU DE SÉCURITÉ 7

GARANTIE 10 ANS

X 3





Cylindre conforme à la norme
EN 1303:2015
Classification
1 6 - 0 - C 3 0

Description/*Description/Descripción*
Profil européen laiton. Mécanisme à 5 goupilles. Protection contre le perçage par 1ère goupille + poussoir en acier trempé. Protection contre l'effraction de la partie saillante du cylindre (anti-snap). Panneton anti arrachement. 3 clés avec carte de propriété permettant la reproduction des clés exclusivement en usine. Pièce mobile anti-crochetage interne au cylindre interdisant toute reproduction hors usine. Option : Aiguille anti-perçage.
European brass profile. 5 pins mechanism. Protection against drilling by hardened steel pins. Protection against the intrusion of the projecting portion of the cylinder (anti-snap). Driver cam made of powdered metal. 3 patented keys with personal security card for key copies. Internal moving parts anti-picking cylinder prohibiting any reproduction. Option : anti-drill pin.
Perfil europeo de latón. Mecanismo de 5 pistones. Protección contra el taladrado mendiante un pasador y un empujador de acero templado. Protección contra la manipulación de la parte saliente de cilindro. Pivote de acero sinterizado antiarrancamiento. 3 llaves planas reversibles patentadas con título de propiedad que permite su reproducción únicamente en fábrica. Opción: Aguja antiladrado.

Finition/*Finish/Acabado*
Nickelé mat
matt nickel-plated
Níquelado mate

Version/*Option/Versión*
Cylindre 2 entrées. Cylindre à bouton 1 entrée. Possibilité de montage avec panneton débrayable. Panneton orientable pour les dimensions 30 x 10 et 35 x 10. (autres dimensions sur demande). Point Service disponible. Possibilité de montage avec bouton débrayable.
cylinder with key way. Cylinder with 2 key ways. Cylinder with key way and inside knob. Emergency function. With ajustable driver cam for 30x10 and 35x10 (other dimensions on request).
Cilindro de 2 entradas. Cilindro de botón de 1 entrada. Posibilidad de montaje con sistema de emergencia. Paletón orientable para las dimensiones 30x10 y 35x10 (otras dimensiones sobre demanda).

Designation	Boite	Colis.	Prix	Sachet	Colis.	Prix	Brochable France	Euro 1	Euro 2	Euro 3	Euro 4	Colis.	Prix
Demi-cylindre profilé HG5+ 30 x 10mm nickelé 3 clés panneton orientable	00058811 NS	1		-	-	-	-	-	-	-	-	-	-
Cylindre profilé HG5+ 35 x 10mm nickelé 3 clés	00058812 NS	1		-	-	-	-	-	-	-	-	-	-
Cylindre profilé HG5+ 40 x 10mm nickelé 3 clés	00058813 NS	1		-	-	-	-	-	-	-	-	-	-
Cylindre profilé HG5+ 45 x 10mm nickelé 3 clés	00058814 NS	1		-	-	-	-	-	-	-	-	-	-
Cylindre profilé HG5+ 50 x 10mm nickelé 3 clés	00058815 NS	1		-	-	-	-	-	-	-	-	-	-

NS Non stocké/Non-stored/Producto no estocado - ◉ Sur stock Europe Zone 1 et Zone 2, nous consulter pour délai d'approvisionnement - E Epuisement/Stock depletion/Agotamiento del stock

Cylindre de haute sûreté / HG5+ POUR ORGANIGRAMME

NIVEAU DE SÉCURITÉ 7

PROTECT

Designation	Boite	Colis.	Prix	Sachet	Colis.	Prix	Brochable					Colis.	Prix
							France	Euro 1	Euro 2	Euro 3	Euro 4		
Cylindre profilé HG5+ 55 x 10mm nickelé 3 clés	00058816 NS	1	-	-	-	-	-	-	-	-	-	-	-
Cylindre profilé HG5+ 60 x 10mm nickelé 3 clés	00058817 NS	1	-	-	-	-	-	-	-	-	-	-	-
Cylindre profilé HG5+ 65 x 10mm nickelé 3 clés	00058914 NS	1	-	-	-	-	-	-	-	-	-	-	-
Cylindre profilé HG5+ 70 x 10mm nickelé 3 clés	00058818 NS	1	-	-	-	-	-	-	-	-	-	-	-
Cylindre profilé HG5+ 80 x 10mm nickelé 3 clés	00058819 NS	1	-	-	-	-	-	-	-	-	-	-	-
Cylindre profilé HG5+ 40 x 100mm nickelé 3 clés	00058826 NS	1	-	-	-	-	-	-	-	-	-	-	-
Cylindre profilé HG5+ 90 x 10mm nickelé 3 clés	00058910 NS	1	-	-	-	-	-	-	-	-	-	-	-
Cylindre profilé HG5+ 30 x 30mm nickelé 3 clés	00058830 NS	1	-	-	-	-	-	-	-	-	-	-	-
Cylindre profilé HG5+ 30 x 35mm nickelé 3 clés	00058831 NS	1	-	-	-	-	-	-	-	-	-	-	-
Cylindre profilé HG5+ 30 x 40mm nickelé 3 clés	00058832 NS	1	-	-	-	-	-	-	-	-	-	-	-
Cylindre profilé HG5+ 35 x 35mm nickelé 3 clés	00058835 NS	1	-	-	-	-	-	-	-	-	-	-	-
Cylindre profilé HG5+ 30 x 45mm nickelé 3 clés	00058833 NS	1	-	-	-	-	-	-	-	-	-	-	-
Cylindre profilé HG5+ 35 x 40mm nickelé 3 clés	00058864 NS	1	-	-	-	-	-	-	-	-	-	-	-
Cylindre profilé HG5+ 30 x 50mm nickelé 3 clés	00058834 NS	1	-	-	-	-	-	-	-	-	-	-	-
Cylindre profilé HG5+ 40 x 40mm nickelé 3 clés	00058840 NS	1	-	-	-	-	-	-	-	-	-	-	-
Cylindre profilé HG5+ 35 x 45mm nickelé 3 clés	00058865 NS	1	-	-	-	-	-	-	-	-	-	-	-
Cylindre profilé HG5+ 30 x 55mm nickelé 3 clés	00058836 NS	1	-	-	-	-	-	-	-	-	-	-	-
Cylindre profilé HG5+ 40 x 45mm nickelé 3 clés	00058841 NS	1	-	-	-	-	-	-	-	-	-	-	-
Cylindre profilé HG5+ 35 x 50mm nickelé 3 clés	00058866 NS	1	-	-	-	-	-	-	-	-	-	-	-
Cylindre profilé HG5+ 30 x 60mm nickelé 3 clés	00058837 NS	1	-	-	-	-	-	-	-	-	-	-	-
Cylindre profilé HG5+ 40 x 50mm nickelé 3 clés	00058842 NS	1	-	-	-	-	-	-	-	-	-	-	-
Cylindre profilé HG5+ 45 x 45mm nickelé 3 clés	00058845 NS	1	-	-	-	-	-	-	-	-	-	-	-
Cylindre profilé HG5+ 35 x 55mm nickelé 3 clés	00058855 NS	1	-	-	-	-	-	-	-	-	-	-	-
Cylindre profilé HG5+ 30 x 65mm nickelé 3 clés	00058820 NS	1	-	-	-	-	-	-	-	-	-	-	-
Cylindre profilé HG5+ 40 x 55mm nickelé 3 clés	00058843 NS	1	-	-	-	-	-	-	-	-	-	-	-

NS Non stocké/Non-stored/Producto no estocado - ● Sur stock Europe Zone 1 et Zone 2, nous consulter pour délai d'approvisionnement - E Epuisement/Stock depletion/Agotamiento del stock

Cylindre de haute sûreté / HG5+ POUR ORGANIGRAMME

NIVEAU DE SÉCURITÉ 7

PROTECT

Designation	Boite	Colis.	Prix	Sachet	Colis.	Prix	Brochable France	Brochable Euro 1	Brochable Euro 2	Brochable Euro 3	Brochable Euro 4	Colis.	Prix
Cylindre profilé HG5+ 45 x 50mm nickelé 3 clés	00058847 NS	1	-	-	-	-	-	-	-	-	-	-	-
Cylindre profilé HG5+ 35 x 60mm nickelé 3 clés	00058857 NS	1	-	-	-	-	-	-	-	-	-	-	-
Cylindre profilé HG5+ 30 x 70mm nickelé 3 clés	00058862 NS	1	-	-	-	-	-	-	-	-	-	-	-
Cylindre profilé HG5+ 40 x 60mm nickelé 3 clés	00058844 NS	1	-	-	-	-	-	-	-	-	-	-	-
Cylindre profilé HG5+ 45 x 55mm nickelé 3 clés	00058848 NS	1	-	-	-	-	-	-	-	-	-	-	-
Cylindre profilé HG5+ 50 x 50mm nickelé 3 clés	00058850 NS	1	-	-	-	-	-	-	-	-	-	-	-
Cylindre profilé HG5+ 40 x 65mm nickelé 3 clés	00058827 NS	1	-	-	-	-	-	-	-	-	-	-	-
Cylindre profilé HG5+ 35 x 70mm nickelé 3 clés	00058858 NS	1	-	-	-	-	-	-	-	-	-	-	-
Cylindre profilé HG5+ 45 x 60mm nickelé 3 clés	00058849 NS	1	-	-	-	-	-	-	-	-	-	-	-
Cylindre profilé HG5+ 50 x 55mm nickelé 3 clés	00058851 NS	1	-	-	-	-	-	-	-	-	-	-	-
Cylindre profilé HG5+ 30 x 80mm nickelé 3 clés	00058863 NS	1	-	-	-	-	-	-	-	-	-	-	-
Cylindre profilé HG5+ 40 x 70mm nickelé 3 clés	00058846 NS	1	-	-	-	-	-	-	-	-	-	-	-
Cylindre profilé HG5+ 50 x 60mm nickelé 3 clés	00058852 NS	1	-	-	-	-	-	-	-	-	-	-	-
Cylindre profilé HG5+ 55 x 55mm nickelé 3 clés	00058901 NS	1	-	-	-	-	-	-	-	-	-	-	-
Cylindre profilé HG5+ 55 x 60mm nickelé 3 clés	00058853 NS	1	-	-	-	-	-	-	-	-	-	-	-
Cylindre profilé HG5+ 45 x 70mm nickelé 3 clés	00058854 NS	1	-	-	-	-	-	-	-	-	-	-	-
Cylindre profilé HG5+ 30 x 90mm nickelé 3 clés	00058911 NS	1	-	-	-	-	-	-	-	-	-	-	-
Cylindre profilé HG5+ 40 x 80mm nickelé 3 clés	00058828 NS	1	-	-	-	-	-	-	-	-	-	-	-
Cylindre profilé HG5+ 50 x 70mm nickelé 3 clés	00058900 NS	1	-	-	-	-	-	-	-	-	-	-	-
Cylindre profilé HG5+ 60 x 60mm nickelé 3 clés	00058860 NS	1	-	-	-	-	-	-	-	-	-	-	-
Cylindre profilé HG5+ 30 x 100mm nickelé 3 clés	00058912 NS	1	-	-	-	-	-	-	-	-	-	-	-
Cylindre profilé HG5+ 40 x 90mm nickelé 3 clés	00058829 NS	1	-	-	-	-	-	-	-	-	-	-	-
Cylindre profilé HG5+ 30 x 110mm nickelé 3 clés	00058823 NS	1	-	-	-	-	-	-	-	-	-	-	-
Cylindre profilé HG5+ 40 x 110mm nickelé 3 clés	00058950 NS	1	-	-	-	-	-	-	-	-	-	-	-
Cylindre profilé HG5+ 30 x 120mm nickelé 3 clés	00058824 NS	1	-	-	-	-	-	-	-	-	-	-	-

NS Non stocké/Non-stored/Producto no estocado - ◉ Sur stock Europe Zone 1 et Zone 2, nous consulter pour délai d'approvisionnement - E Epuisement/Stock depletion/Agotamiento del stock

Cylindre de haute sûreté / HG5+ POUR ORGANIGRAMME

NIVEAU DE SÉCURITÉ 7

PROTECT

Designation	Boite	Colis.	Prix	Sachet	Colis.	Prix	Brochable France	Brochable Euro 1	Brochable Euro 2	Brochable Euro 3	Brochable Euro 4	Colis.	Prix
Cylindre profilé HG5+ à bouton 30BT x 30mm nickelé 3 clés	00058867 NS	1	-	-	-	-	-	-	-	-	-	-	-
Cylindre profilé HG5+ à bouton 30BT x 35mm nickelé 3 clés	00058870 NS	1	-	-	-	-	-	-	-	-	-	-	-
Cylindre profilé HG5+ à bouton 35BT x 30mm nickelé 3 clés	00058878 NS	1	-	-	-	-	-	-	-	-	-	-	-
Cylindre profilé HG5+ à bouton 30BT x 40mm nickelé 3 clés	00058871 NS	1	-	-	-	-	-	-	-	-	-	-	-
Cylindre profilé HG5+ à bouton 35BT x 35mm nickelé 3 clés	00058882 NS	1	-	-	-	-	-	-	-	-	-	-	-
Cylindre profilé HG5+ à bouton 40BT x 30mm nickelé 3 clés	00058891 NS	1	-	-	-	-	-	-	-	-	-	-	-
Cylindre profilé HG5+ à bouton 30BT x 45mm nickelé 3 clés	00058872 NS	1	-	-	-	-	-	-	-	-	-	-	-
Cylindre profilé HG5+ à bouton 35BT x 40mm nickelé 3 clés	00058883 NS	1	-	-	-	-	-	-	-	-	-	-	-
Cylindre profilé HG5+ à bouton 40BT x 35mm nickelé 3 clés	00058892 NS	1	-	-	-	-	-	-	-	-	-	-	-
Cylindre profilé HG5+ 40 x 10mm nickelé 3 clés	00058813 NS	1	-	-	-	-	-	-	-	-	-	-	-
Cylindre profilé HG5+ à bouton 30BT x 50mm nickelé 3 clés	00058873 NS	1	-	-	-	-	-	-	-	-	-	-	-
Cylindre profilé HG5+ à bouton 35BT x 45mm nickelé 3 clés	00058884 NS	1	-	-	-	-	-	-	-	-	-	-	-
Cylindre profilé HG5+ à bouton 40BT x 40mm nickelé 3 clés	00058893 NS	1	-	-	-	-	-	-	-	-	-	-	-
Cylindre profilé HG5+ à bouton 45BT x 35mm nickelé 3 clés	00058868 NS	1	-	-	-	-	-	-	-	-	-	-	-
Cylindre profilé HG5+ à bouton 50BT x 30mm nickelé 3 clés	00058917 NS	1	-	-	-	-	-	-	-	-	-	-	-
Cylindre profilé HG5+ à bouton 30BT x 55mm nickelé 3 clés	00058874 NS	1	-	-	-	-	-	-	-	-	-	-	-
Cylindre profilé HG5+ à bouton 35BT x 50mm nickelé 3 clés	00058885 NS	1	-	-	-	-	-	-	-	-	-	-	-
Cylindre profilé HG5+ à bouton 40BT x 45mm nickelé 3 clés	00058894 NS	1	-	-	-	-	-	-	-	-	-	-	-

NS Non stocké/Non-stored/Producto no estocado - ● Sur stock Europe Zone 1 et Zone 2, nous consulter pour délai d'approvisionnement - E Epuisement/Stock depletion/Agotamiento del stock

Designation	Boite	Colis.	Prix	Sachet	Colis.	Prix	Brochable France	Brochable Euro 1	Brochable Euro 2	Brochable Euro 3	Brochable Euro 4	Colis.	Prix
Cylindre profilé HG5+ à bouton 45BT x 40mm nickelé 3 clés	00058915 NS	1	-	-	-	-	-	-	-	-	-	-	-
Cylindre profilé HG5+ à bouton 50BT x 35mm nickelé 3 clés	00058918 NS	1	-	-	-	-	-	-	-	-	-	-	-
Cylindre profilé HG5+ à bouton 30BT x 60mm nickelé 3 clés	00058875 NS	1	-	-	-	-	-	-	-	-	-	-	-
Cylindre profilé HG5+ à bouton 35BT x 55mm nickelé 3 clés	00058886 NS	1	-	-	-	-	-	-	-	-	-	-	-
Cylindre profilé HG5+ à bouton 40BT x 50mm nickelé 3 clés	00058895 NS	1	-	-	-	-	-	-	-	-	-	-	-
Cylindre profilé HG5+ à bouton 45BT x 45mm nickelé 3 clés	00058916 NS	1	-	-	-	-	-	-	-	-	-	-	-
Cylindre profilé HG5+ à bouton 50BT x 40mm nickelé 3 clés	00058920 NS	1	-	-	-	-	-	-	-	-	-	-	-
Cylindre profilé HG5+ à bouton 60BT x 30mm nickelé 3 clés	00058902 NS	1	-	-	-	-	-	-	-	-	-	-	-
Cylindre profilé HG5+ à bouton 30BT x 65mm nickelé 3 clés	00058876 NS	1	-	-	-	-	-	-	-	-	-	-	-
Cylindre profilé HG5+ à bouton 35BT x 60mm nickelé 3 clés	00058887 NS	1	-	-	-	-	-	-	-	-	-	-	-
Cylindre profilé HG5+ à bouton 40BT x 55mm nickelé 3 clés	00058897 NS	1	-	-	-	-	-	-	-	-	-	-	-
Cylindre profilé HG5+ à bouton 30BT x 70mm nickelé 3 clés	00058877 NS	1	-	-	-	-	-	-	-	-	-	-	-
Cylindre profilé HG5+ à bouton 40BT x 60mm nickelé 3 clés	00058898 NS	1	-	-	-	-	-	-	-	-	-	-	-
Cylindre profilé HG5+ à bouton 50BT x 50mm nickelé 3 clés	00058921 NS	1	-	-	-	-	-	-	-	-	-	-	-
Cylindre profilé HG5+ à bouton 60BT x 40mm nickelé 3 clés	00058903 NS	1	-	-	-	-	-	-	-	-	-	-	-
Cylindre profilé HG5+ à bouton 70BT x 30mm nickelé 3 clés	00058905 NS	1	-	-	-	-	-	-	-	-	-	-	-
Cylindre profilé HG5+ à bouton 35BT x 70mm nickelé 3 clés	00058888 NS	1	-	-	-	-	-	-	-	-	-	-	-

NS Non stocké/Non-stored/Producto no estocado - ◉ Sur stock Europe Zone 1 et Zone 2, nous consulter pour délai d'approvisionnement - E Epuisement/Stock depletion/Agotamiento del stock

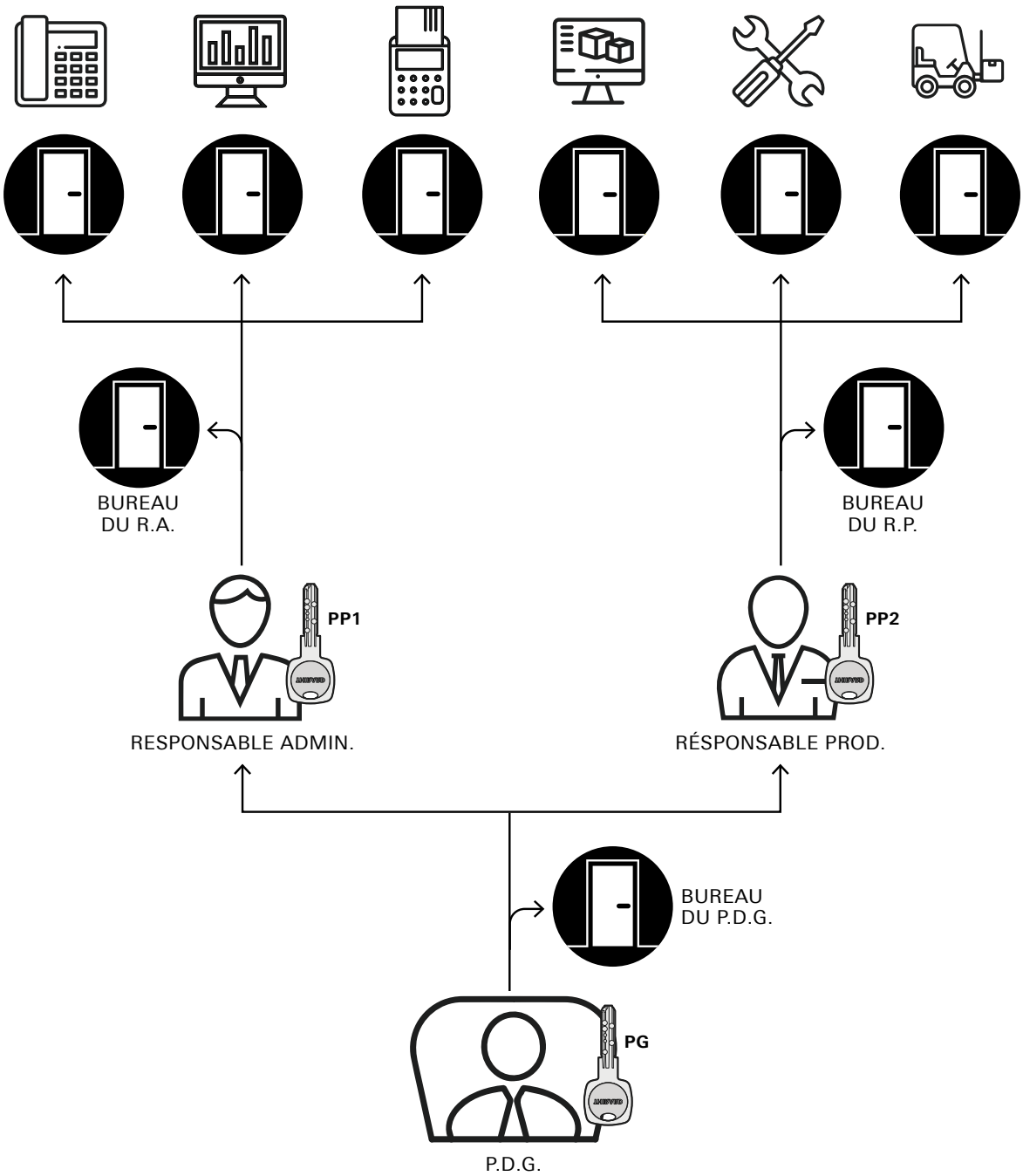
BUREAU
DU R.A.
BUREAU
DU R.P.
PP1
PP2
RESPONSABLE ADMIN.
RÉSPONSABLE PROD.
BUREAU
DU P.D.G.
PG
P.D.G.

Cylindre de sûreté / HG6+

PROTECT

NIVEAU DE SÉCURITÉ 7

GARANTIE 10 ANS

MODÈLE BREVETÉ PROTÉGÉ

X 5





Système breveté avec billes de sécurité mobile



Protection Arrachement



Protection Perçage



Protection Crochetage



Protection Casse



Protection Snap

Cylindre conforme à la norme EN 1303:2015
Classification
1 6 - 0 - C 6 0

Description/*Description/Descripción*
Profil européen laiton. Mécanisme à 6 goupilles. Protection contre le perçage par 1ère goupille + poussoir en acier trempé. Protection contre la casse par cavalier acier. Protection contre leffraction de la partie saillante du cylindre (anti-snap). Panneton anti arrachement. 5 clés laiton nickelé avec carte de propriété permettant la reproduction des clés. exclusivement en usine. Billes anti-crochetage interne au cylindre interdisant toute reproduction hors usine. Option : Aiguille anti-perçage.
European brass profile. 6 pins mechanism. Protection against drilling by hardened steel pins. Protection against breakage by steel bridge. Protection against the intrusion of the projecting portion of the cylinder (anti-snap). Driver cam made of powdered metal. 5 nickel plated brass patented keys with personal security card for key copies. Balls anti-picking internal cylinder prohibiting any reproduction. Option : anti-drill pin.

Perfil europeo de latón. Mecanismo de 6 pistones. Protección contra el taladrado mendiante un pasador y un empujador de acero templado. Protección contra rotura de puente de acero.Protección contra la manipulación de la parte saliente de cilindro. Pivote de acero sinterizado antiarrancamiento. 5 llaves de latón niquelado patentadas con título de propiedad que permite su reproducción únicamente en fábrica. Bolas anti-forzado internas al cilindro que prohíben cualquier reproducción fuera de fábrica. Opción: Aguja antiladrado.

Finition/*Finish/Acabado*
Nickelé. / *Nickel plated* / Níquelado.

Version/*Option/Versión*
Possibilité de montage avec panneton débrayable.
Panneton orientable pour la dimension 30 x 10.
Possibilité de montage avec bouton débrayable.
Emergency function. With ajustable driver cam for 30x10.
Posibilidad de montaje con sistema de emergencia.
Paletón orientable para el dimension 30x10.

Designation	Boite	Colis.	Prix	Sachet	Colis.	Prix	Brochable France	Brochable Euro 1	Brochable Euro 2	Brochable Euro 3	Brochable Euro 4	Colis.	Prix
Cylindre HG6+ - 31x10mm nickelé panneton orientable 5 clés	00076160 NS	1	-	-	-	-	-	-	-	-	-	-	-
Cylindre HG6+ - 61x10mm nickelé panneton orientable 5 clés	00076166 NS	1	-	-	-	-	-	-	-	-	-	-	-

NS Non stocké/Non-stored/Producto no estocado - ⦿ Sur stock Europe Zone 1 et Zone 2, nous consulter pour délai d'approvisionnement - E Epuisement/Stock depletion/Agotamiento del stock

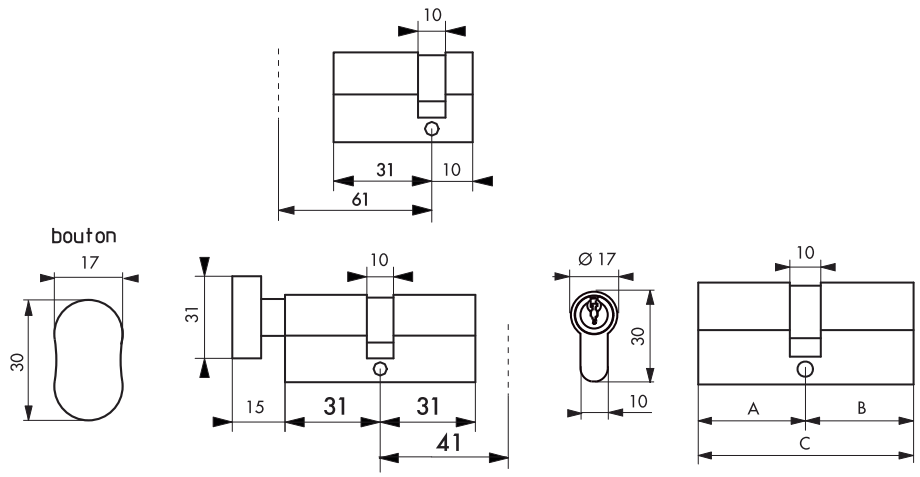

	31x31	36x36	41x41	31x41	31x51	31x61	31x66	36x46
A	31	36	41	31	31	31	31	36
B	31	36	41	41	51	61	66	46
C	62	72	82	72	82	92	97	82

Designation	Boite	Colis.	Prix	Sachet	Colis.	Prix	Brochable France	Euro 1	Euro 2	Euro 3	Euro 4	Colis.	Prix
Cylindre HG6+ - 31x31mm nickelé 5 clés	00076175 NS	1	-	-	-	-	-	-	-	-	-	-	-
Cylindre HG6+ - 36x36mm nickelé 5 clés	00076191 NS	1	-	-	-	-	-	-	-	-	-	-	-
Cylindre HG6+ - 41x41mm nickelé 5 clés	00076207 NS	1	-	-	-	-	-	-	-	-	-	-	-
Cylindre HG6+ - 31x41mm nickelé 5 clés	00076177 NS	1	-	-	-	-	-	-	-	-	-	-	-
Cylindre HG6+ - 31x51mm nickelé 5 clés	00076179 NS	1	-	-	-	-	-	-	-	-	-	-	-
Cylindre HG6+ - 31x61mm nickelé 5 clés	00076181 NS	1	-	-	-	-	-	-	-	-	-	-	-
Cylindre HG6+ - 31x66mm nickelé 5 clés	00076182 NS	1	-	-	-	-	-	-	-	-	-	-	-
Cylindre HG6+ - 36x46mm nickelé 5 clés	00076193 NS	1	-	-	-	-	-	-	-	-	-	-	-
Cylindre HG6+ - 31BTx31mm nickelé 5 clés	00076340 NS	1	-	-	-	-	-	-	-	-	-	-	-
Cylindre HG6+ - 31BTx41mm nickelé 5 clés	00076342 NS	1	-	-	-	-	-	-	-	-	-	-	-

NS Non stocké/Non-stored/Producto no estocado - ◉ Sur stock Europe Zone 1 et Zone 2, nous consulter pour délai d'approvisionnement - E Epuisement/Stock depletion/Agotamiento del stock

Cylindre de haute sûreté / ADRIATIC 2

PROTECT

NIVEAU DE SÉCURITÉ 7

GARANTIE 10 ANS

Système breveté avec billes de sécurité mobile

MODÈLE BREVETÉ PROTÉGÉ

X 5







Protection Arrachement



Protection Perçage



Protection Crochetage



Protection Snap

Cylindre conforme à la norme EN 1303:2015
Classification

1	6	-	0	-	C	6	0

Description/*Description/Descripción*

Profil européen laiton . Mécanisme de 5 à 13 goupilles. Protection contre le perçage par 1ère goupille + poussoir en acier trempé. Protection contre l'effraction de la partie saillante du cylindre (anti-snap). Panneton anti arrachement. 5 clés maillechort avec carte de propriété permettant la reproduction des clés. exclusivement en usine. Billes anti-crochetage interne au cylindre interdisant toute reproduction hors usine. Option : Aiguille anti-perçage.

European brass profile 5 to 13 pins mechanism. Protection against drilling by hardened steel pins. Protection against the intrusion of the projecting portion of the cylinder (anti-snap). Driver cam made of powdered metal. 5 nickel silver patented keys with personal security card for key copies. Balls anti-picking internal cylinder prohibiting any reproduction. Option : anti-drill pin.Perfil europeo de latón. Mecanismo de 5 a 13 pistones. Protección contra el taladrado mendiante un pasador y un empujador de acero templado. Protección contra la manipulación de la parte saliente de cilindro. Pivote de acero sinterizado antiarrancamiento. 5 llaves de alpaca patentadas con título de propiedad que permite su reproducción únicamente en fábrica. Bolas anti-forzado internas al cilindro que prohíben cualquier reproducción fuera de fábrica. Opción: Aguja antitaladro.

Finition/*Finish/Acabado*

Nickelé mat

matt nickel-plated

Níquelado mate

Version/*Option/Versión*

Possibilité de montage avec panneton débrayable Panneton orientable pour la dimension 30 x 10. Possibilité de montage avec bouton débrayable.

Emergency function. With ajustable driver cam for 30x10.

Posibilidad de montaje con sistema de emergencia. Paletón orientable para el dimension 30x10.

NS Non stocké/Non-stored/Producto no estocado - ● Sur stock Europe Zone 1 et Zone 2, nous consulter pour délai d'approvisionnement - E Epuisement/Stock depletion/Agotamiento del stock

Cylindre de haute sûreté / ADRIATIC 2

PROTECT

NIVEAU DE SÉCURITÉ 7

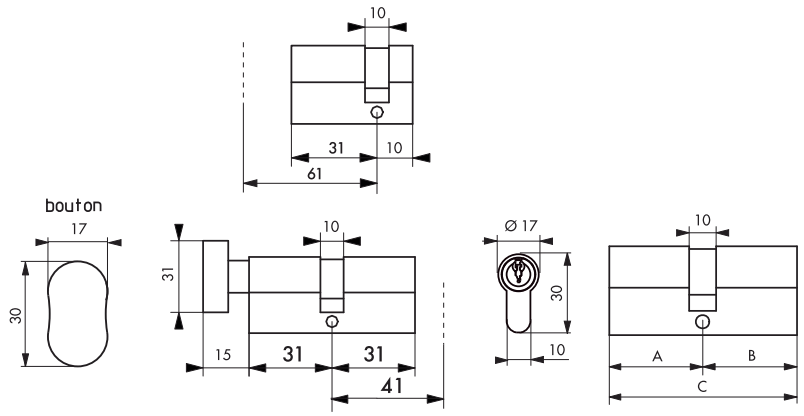

	31x31	36x36	41x41	31x41	31x51	31x61	31x66	36x46
A	31	36	41	31	31	31	31	36
B	31	36	41	41	51	61	66	46
C	62	72	82	72	82	92	97	82

Designation	Boite	Colis.	Prix	Sachet	Colis.	Prix	Brochable France	Brochable Euro 1	Brochable Euro 2	Brochable Euro 3	Brochable Euro 4	Colis.	Prix
Demi-cylindre profilé ADRIATIC 2 30 mm pour cadenas 720 CP	00049312 NS	1	-	-	-	-	-	-	-	-	-	-	-
Demi-cylindre profilé ADRIATIC 2 30 x 10mm nickelé panneton orientable 5 clés	00067640 NS	1	-	-	-	-	-	-	-	-	-	-	-
Demi-cylindre profilé ADRIATIC 2 60 x 10mm nickelé panneton orientable 5 clés	00067646 NS	1	-	-	-	-	-	-	-	-	-	-	-
Cylindre profilé ADRIATIC 2 30 x 30mm nickelé 5 clés	00067655 NS	1	-	-	-	-	-	-	-	-	-	-	-
Cylindre profilé ADRIATIC 2 35 x 35mm nickelé 5 clés	00067671 NS	1	-	-	-	-	-	-	-	-	-	-	-
Cylindre profilé ADRIATIC 2 40 x 40mm nickelé 5 clés	00067687 NS	1	-	-	-	-	-	-	-	-	-	-	-
Cylindre profilé ADRIATIC 2 30 x 40mm nickelé 5 clés	00067657 NS	1	-	-	-	-	-	-	-	-	-	-	-
Cylindre profilé ADRIATIC 2 30 x 50mm nickelé 5 clés	00067659 NS	1	-	-	-	-	-	-	-	-	-	-	-
Cylindre profilé ADRIATIC 2 30 x 60mm nickelé 5 clés	00067661 NS	1	-	-	-	-	-	-	-	-	-	-	-
Cylindre profilé ADRIATIC 2 30 x 65mm nickelé 5 clés	00067662 NS	1	-	-	-	-	-	-	-	-	-	-	-
Cylindre profilé ADRIATIC 2 35 x 45mm nickelé 5 clés	00067673 NS	1	-	-	-	-	-	-	-	-	-	-	-
Cylindre profilé ADRIATIC 2 à bouton 30BT x 30mm nickelé 5 clés	00067820 NS	1	-	-	-	-	-	-	-	-	-	-	-
Cylindre profilé ADRIATIC 2 à bouton 30BT x 40mm nickelé 5 clés	00067822 NS	1	-	-	-	-	-	-	-	-	-	-	-

NS Non stocké/Non-stored/Producto no estocado - ● Sur stock Europe Zone 1 et Zone 2, nous consulter pour délai d'approvisionnement - E Epuisement/Stock depletion/Agotamiento del stock

Cylindre de haute sûreté / ADRIA POUR ORGANIGRAMME

NIVEAU DE SÉCURITÉ 7

PROTECT

GARANTIE 10 ANS

X 3

POUR EXTENSION D'INSTALLATION UNIQUEMENT

Système avec piston de sécurité mobile







Protection Arrachement



Protection Perçage



Protection Crochetage

Description/*Description/Descripción*

Profil européen laiton. Mécanisme à 5 goupilles. Protection contre le perçage par 1ère goupille + poussoir en acier trempé. Panneton anti arrachement. 3 clés plates maillechort avec carte de propriété permettant la reproduction des clés exclusivement en usine. Pièce mobile anti-crochetage interne au cylindre interdisant toute reproduction hors usine. Option : Aiguille anti-perçage.

European brass profile. 5 pins mechanism. Protection against drilling by hardened steel pins. Driver cam made of powdered metal. 3 nickel silver patented keys with personal security card for key copies. Internal moving parts anti-picking cylinder prohibiting any reproduction. Option : anti-drill pin.

Perfil europeo de latón. Mecanismo de 5 pistones. Protección contra el taladrado mendiante un pasador y un empujador de acero templado. Pivote de acero sinterizado antiar-rancamiento. 3 llaves planas de alpaca reversibles patentadas con título de propiedad que permite su reproducción únicamente en fábrica. Opción: Aguja antiladrado.

Finition/*Finish/Acabado*

Nickelé mat / *matt nickel-plated* / Níquelado mate

Version/*Option/Versión*

Demi-cylindre. Cylindre 2 entrées. Cylindre à bouton 1 entrée. Possibilité de montage avec panneton débrayable. Panneton orientable pour les dimensions 30 x 10 et 35 x 10. (autres dimensions sur demande). Point Service disponible. Possibilité de montage avec bouton débrayable.

1/2 cylinder with key way. Cylinder with 2 key ways. Cylinder with key way and inside knob. Emergency function. With ajustable driver cam for 30x10 and 35x10 (other dimensions on request).

Semicilindro. Cilindro de 2 entradas. Cilindro de botón de 1 entrada. Posibilidad de montaje con sistema de emergencia. Paletón orientable para las dimensiones 30x10 y 35x10 (otras dimensiones sobre demanda).

Utilisation/*Use/Utilización*

Exclusivement pour système organigramme

Exclusively for master key system

Exclusivamente para sistema organigrama

Cylindre de haute sûreté / ADRIATIC POUR ORGANIGRAMME

PROTECT

NIVEAU DE SÉCURITÉ 7

GARANTIE 10 ANS

POUR EXTENSION D'INSTALLATION UNIQUEMENT

Système avec piston de sécurité mobile. Compatible avec ADRIA

X 3







Protection Arrachement



Protection Perçage



Protection Crochetage

Description/*Description/Descripción*

Profil européen laiton. Mécanisme de 6 à 22 goupilles maillechort sur 5 rangées. Protection contre le perçage par 1ère goupille + poussoir en acier trempé.Panneton anti arrachement. 3 clés plates maillechort avec insert ABS avec carte de propriété permettant la reproduction des clés. exclusivement en usine. Pièce mobile anti-crochetage interne au cylindre interdisanttoute reproduction hors usine.

European brass profile. 6 to 22 nickel silver pin mechanism. Protection against drilling by hardened steel pins. Driver cam made of powdered metal. 3 reversible nickel silver patented keys with personal security card for key copies.

Perfil europeo de latón. Mecanismo de 6 a 22 pistones de alpaca. Protección contra el taladrado por medio de un pasador de acero templado. Pivote de acero sinterizado antiarrancamiento. 3 llaves planas de alpaca reversibles patentadas con título de propiedad que permite su reproducción únicamente en fábrica.

Finition/*Finish/Acabado*

Nickelé mat

matt nickel-plated

Níquelado mate

Version/*Option/Versión*

Demi-cylindre. Cylindre 2 entrées. Cylindre à bouton 1 entrée. Possibilité de montage avec panneton débrayable. Panneton orientable pour la dimension 30x10 et 35x10 (autres dimensions sur demande). Point Service disponible. Possibilité de montage avec bouton débrayable.

1/2 cylinder with key way. Cylinder with 2 key ways.Cylinder with key way and inside knob. Emergencyfunction. With adjustable driver cam for30x10 and 35x10 (other dimensions on request)

Semicilindro. Cilindro de 2 entradas. Cilindro de botón de 1 entrada. Posibilidad de montaje con sistema de emergencia. Paletón orientable para el dimension 30x10 y 35x10 (otras dimensiones sobre demanda).

Utilisation/*Use/Utilización*

Exclusivement pour système organigramme

Exclusively for master key system

Exclusivamente para sistema organigrama

Cylindre de haute sûreté / TRAFIC 6

PROTECT

NIVEAU DE SÉCURITÉ 6

GARANTIE 10 ANS

X 5



Clés longues pour utilisation avec rosace de sécurité





Protection Arrachement



Protection Perçage



Protection Crochetage

Cylindre conforme à la norme EN 1303:2015
Classification
1 6 - 0 - C 2 C

Description/*Description/Descripción*
Profil européen laiton. Mécanisme à 6 goupilles contre le crochetage. Protection contre le perçage par 1ère goupille en acier trempé. Panneton anti arrachement. 5 clés plates réversibles longues acier nickelé avec carte personnelle.
European brass profile. 6 pin mechanism. Protection against drilling by hardened steel pin. Driver cam made of powdered metal. . 5 reversible steel nickel plated keys with a personal security card.
Perfil europeo de latón. Mecanismo de 6 pistones de alpaca. Protección contra el taladrado por medio de un pasador de acero templado. Pivote de acero sinterizado antiarrancamiento. 5 llaves planas reversibles de acero niquelado con título de propiedad.

Finition/*Finish/Acabado*
Nickelelé mat, laiton
Matt nickel plated, brass
Níquelado mate, latón

Version/*Option/Versión*
Demi-cylindre - Cylindre 2 entrées - Cylindre 1 entrée à bouton. Panneton réduit - Possibilité de s'entrouvrant (livré avec 4 clés).
1/2 cylinder with key way. Cylinder with 2 key ways. Cylinder with key way and inside knob. Reduced cam. Keyed alike (4 keys) on request.
Semicilindro.Cilindro de 2 entradas. Cilindro 1 entrada de botón. Leva corta - Disponible en versión misma llave (suministrado con 4 llaves).

							Brochable						
Designation	**Boite**	**Colis.**	**Prix**	**Sachet**	**Colis.**	**Prix**	**France**	**Euro 1**	**Euro 2**	**Euro 3**	**Euro 4**	**Colis.**	**Prix**
Demi-cylindre TRAFIC 6 30 x 10 mm nickelé 5 clés	00017739	1	-	00917739 E	20	-	00217739	00293164 NS ●	00292164 NS ●	00294164 ●	-	5	-
Demi-cylindre TRAFIC 6 60 x 10 mm nickelé 5 clés	00017738	1	-	-	-	-	-	-	-	-	-	-	-
Cylindre TRAFIC 6 30 x 30 mm nickelé 5 clés	00017759	1	-	00917759 E	20	-	00217759	00293165 NS ●	00292165 NS ●	00294165 ●	-	5	-
Cylindre TRAFIC 6 30 x 30 mm nickelé 5 clés nickelé panneton réduit 3 clés	00017761	1	-	-	-	-	00217761 E	-	-	00294271 E ●	-	5	-
Cylindre TRAFIC 6 35 x 35 mm nickelé 5 clés	00017779	1	-	-	-	-	00217779	00293170 NS ●	00292170 NS ●	00294170 ●	-	5	-
Cylindre TRAFIC 6 40 x 40 mm nickelé 5 clés	00017789	1	-	-	-	-	00217789	00293172 NS ●	00292172 NS ●	00294172 ●	-	5	-
Cylindre TRAFIC 6 30 x 40 mm nickelé 5 clés	00017769	1	-	00917769 E	20	-	00217769	00293168 NS ●	00292168 NS ●	00294168 ●	-	5	-
Cylindre TRAFIC 6 30 x 50 mm nickelé 5 clés	00017780	1	-	-	-	-	00217780 E	00293447 E NS ●	00292447 E NS ●	00294447 E ●	-	5	-
Cylindre TRAFIC 6 30 x 60 mm nickelé 5 clés	00017790	1	-	00917790	20	-	00217790 E	00293169 E NS ●	00292169 E NS ●	00294169 E ●	-	5	-
Cylindre TRAFIC 6 30 x 65 mm nickelé 5 clés	00017796	1	-	00917796	20	-	00217796 E	-	-	-	-	5	-
Cylindre TRAFIC 6 30 x 70 mm nickelé 5 clés	00017792	1	-	-	-	-	00217792 E	-	-	-	-	5	-
Cylindre TRAFIC 6 35 x 45 mm nickelé 5 clés	00017781	1	-	-	-	-	00217781	00293171 NS ●	00292171 NS ●	00294171 ●	-	5	-

NS Non stocké/Non-stored/Producto no estocado - ● Sur stock Europe Zone 1 et Zone 2, nous consulter pour délai d'approvisionnement - E Epuisement/Stock depletion/Agotamiento del stock

Designation	Boite	Colis.	Prix	Sachet	Colis.	Prix	Brochable France	Euro 1	Euro 2	Euro 3	Euro 4	Colis.	Prix
Cylindre TRAFIC 6 35 x 50 mm nickelé 5 clés	-	-	-	-	-	-	00217782 E	-	-	-	-	5	-
Cylindre TRAFIC 6 40 x 45 mm nickelé 5 clés	00017788	1	-	00917788	20	-	00217788 E	00293650 E	-	-	-	5	-
Cylindre TRAFIC 6 40 x 50 mm nickelé 5 clés	00017791	1	-	-	-	-	00217791	-	00292449 NS ●	-	-	5	-
Cylindre TRAFIC 6 à bouton 30 x 30 mm nickelé 5 clés	00017757	1	-	00917757 E	20	-	00217757	00293166 NS ●	00292166 NS ●	00294166 ●	-	5	-
Cylindre TRAFIC 6 à bouton 30 x 40 mm nickelé 5 clés	00017756	1	-	-	-	-	00217756	00293653	-	-	-	5	-
Lot de 2 cylindres TRAFIC 6 30 x 30 mm nickelé 10 clés identiques	-	-	-	-	-	-	00227759	00293167 NS ●	00292167 NS ●	00294167 ●	-	5	-
Cylindre TRAFIC 6 30 x 10 mm laiton 5 clés	00017660	1	-	-	-	-	00217660 E	00293619 E NS ●	00292619 E NS ●	00294619 E ●	-	5	-
Cylindre TRAFIC 6 30 x 30 mm laiton 5 clés	00017661	1	-	-	-	-	00217661 E	00293620 E NS ●	00292620 E NS ●	00294620 E ●	-	5	-
Cylindre TRAFIC 6 35 x 35 mm laiton 5 clés	00017665	1	-	-	-	-	00217665 E	00293322	00292622 E NS ●	00294622 E ●	-	5	-
Cylindre TRAFIC 6 40 x 40 mm laiton 5 clés	00017666	1	-	-	-	-	00217666 E	00293624 E NS ●	00292624 E NS ●	00294624 E ●	-	5	-
Cylindre TRAFIC 6 30 x 40 mm laiton 5 clés	00017664	1	-	-	-	-	00217664 E	00293621 E NS ●	00292621 E NS ●	00294621 E ●	-	5	-
Cylindre TRAFIC 6 30 x 50 mm laiton 5 clés	00017667	1	-	-	-	-	00217667 E	00293623 E NS ●	00292623 E NS ●	00294623 E ●	-	5	-
Cylindre TRAFIC 6 à bouton 30 x 30 mm laiton 5 clés	00017663	1	-	-	-	-	00217663 E	00293625 E NS ●	00292625 E NS ●	00294625 E ●	-	5	-
Lot de 2 cylindres TRAFIC 6 30 x 30 mm laiton 10 clés identiques	00017662	1	-	-	-	-	00217662 E	-	-	00294656 E ●	-	5	-
Cylindre TRAFIC 6 30 x 30 mm nickelé 5 clés - fonction urgence	00017721	1	-	-	-	-	00217721	-	-	-	-	5	-
Cylindre TRAFIC 6 35 x 35 mm nickelé 5 clés - fonction urgence	00017722	1	-	-	-	-	00217722	-	-	-	-	5	-
Cylindre TRAFIC 6 40 x 40 mm nickelé 5 clés - fonction urgence	00017723	1	-	-	-	-	00217723	-	-	-	-	5	-
Cylindre TRAFIC 6 30 x 40 mm nickelé 5 clés - fonction urgence	00017724	1	-	-	-	-	-	-	-	-	-	5	-
Cylindre TRAFIC 6 30 x 50 mm nickelé 5 clés - fonction urgence	00017725	1	-	-	-	-	-	-	-	-	-	-	-
Cylindre TRAFIC 6 30 x 60 mm nickelé 5 clés - fonction urgence	00017726	1	-	-	-	-	-	-	-	-	-	-	-
Cylindre TRAFIC 6 35 x 45 mm nickelé 5 clés - fonction urgence	00017727	1	-	-	-	-	-	-	-	-	-	5	-
Cylindre TRAFIC 6 40 x 45 mm nickelé 5 clés - fonction urgence	00017729	1	-	-	-	-	-	-	-	-	-	-	-
Cylindre TRAFIC 6 40 x 50 mm nickelé 5 clés - fonction urgence	00017728	1	-	-	-	-	-	-	-	-	-	-	-
Lot de 2 cylindres TRAFIC 6 30 x 30 mm nickelé 10 clés identiques - fonction urgence	-	-	-	-	-	-	00217729	-	-	-	-	5	-

NS Non stocké/Non-stored/Producto no estocado - ● Sur stock Europe Zone 1 et Zone 2, nous consulter pour délai d'approvisionnement - E Epuisement/Stock depletion/Agotamiento del stock

Cylindre de haute sûreté / TRAFIC 12

PROTECT

NIVEAU DE SÉCURITÉ 7

GARANTIE 10 ANS

MODÈLE DÉPOSÉ PROTÉGÉ



Clés longues pour utilisation
avec rosace de sécurité



Protection
Arrachement



Protection
Perçage



Protection
Crochetage



Protection
Casse



Protection
Snap

Description/*Description/Descripción*
Profil européen laiton. Mécanisme à 8 goupilles contre le crochetage. Protection contre le perçage par aiguille et 1ère goupille en acier trempé. Protection contre la casse par poutre. Protection contre l'effraction de la partie saillante du cylindre (anti-snap). Panneton anti arrachement. 5 clés plates réversibles longues laiton nickelé avec carte de propriété.
European brass profile. 8 pins mechanism anti-picking. Protection against drilling by hardened steel pins. Steel girder protecting against damage. Protection against the intrusion of the projecting portion of the cylinder (anti-snap). Driver cam made of powdered metal. 5 long reversible brass nickel plated keys with a personal security card for key copie.
Perfil europeo de latón. Mecanismo de 8 pistones inviolables. Protección contra el taladrado por medio de una aguja y un pasador de acero templado. Protección contra la rotura con una barra de refuerzo de acero. Protección contra la manipulación de la parte saliente de cilindro. Pivote de acero sinterizado antiarrancamiento. 5 llaves planas largas reversibles de latón niquelado con título de propiedad.

Finition/*Finish/Acabado*
Nickelelé mat, laiton
Matt nickel plated, brass
Níquelado mate, latón

Version/*Option/Versión*
Demi-cylindre - Cylindre 2 entrées - Cylindre 1 entrée à bouton. Panneton réduit - Possibilité de s'entrouvrant.
1/2 cylinder with key way. Cylinder with 2 key ways. Cylinder with key way and inside knob. Reduced cam. Keyed alike on request.
Semicilindro.Cilindro de 2 entradas. Cilindro 1 entrada de botón. Leva corta - Disponible en versión misma llave.

Cylindre de haute sûreté / TRAFIC 12

PROTECT

NIVEAU DE SÉCURITÉ 7

Designation	Boite	Colis.	Prix	Sachet	Colis.	Prix	Brochable France	Brochable Euro 1	Brochable Euro 2	Brochable Euro 3	Brochable Euro 4	Colis.	Prix
Demi-cylindre TRAFIC 12 30 x 10 mm nickelé 5 clés	00019739	1	-	00919739	20	-	00219739 E	00293580 E NS ●	00292580 E NS ●	00294580 E ●	-	5	-
Demi-cylindre TRAFIC 12 60 x 10 mm nickelé 5 clés	00019740	1	-	-	-	-	-	-	-	-	-	-	-
Cylindre TRAFIC 12 30 x 30 mm nickelé 5 clés	00019759	1	-	00919759 E	20	-	00219759	00293582 NS ●	00292582 NS ●	00294582 ●	-	5	-
Cylindre TRAFIC 12 35 x 35 mm nickelé 5 clés	00019779	1	-	-	-	-	00219779	00293588 NS ●	00292588 NS ●	00294588 ●	-	5	-
Cylindre TRAFIC 12 40 x 40 mm nickelé 5 clés	00019789	1	-	-	-	-	00219789	00293587 NS ●	00292587 NS ●	00294587	-	5	-
Cylindre TRAFIC 12 30 x 40 mm nickelé 5 clés	00019769	1	-	00919769 E	20	-	00219769	00293584 NS ●	00292584 NS ●	00294584	-	5	-
Cylindre TRAFIC 12 30 x 50 mm nickelé 5 clés	00019780	1	-	-	-	-	-	-	-	00294591 ●	-	5	-
Cylindre TRAFIC 12 30 x 60 mm nickelé 5 clés	00019790	1	-	-	-	-	00219790	00293585 NS ●	00292585 NS ●	00294585 ●	-	5	-
Cylindre TRAFIC 12 30 x 65 mm nickelé 5 clés	-	-	-	00919799	20	-	00219799 E	00293586 E NS ●	00292586 E NS ●	00294586 E ●	-	5	-
Cylindre TRAFIC 12 35 x 45 mm nickelé 5 clés	00019781	1	-	-	-	-	-	-	-	-	-	-	-
Cylindre TRAFIC 12 à bouton 30 x 30 mm nickelé 5 clés	00019757	1	-	00919757 E	20	-	00219757	00293583 NS ●	00292583 NS ●	00294583 ●	-	5	-
Cylindre TRAFIC 12 à bouton 30 x 40 mm nickelé 5 clés	00019756	1	-	-	-	-	-	-	-	-	-	-	-
Cylindre TRAFIC 12 à bouton 40 x 30 mm nickelé 5 clés	00019765	1	-	-	-	-	-	-	-	-	-	-	-
Lot de 2 cylindres TRAFIC 12 30 x 30 mm nickelé 10 clés identiques	-	-	-	-	-	-	00229759	00293581 NS ●	00291581 NS ●	00294581 ●	-	5	-
Cylindre TRAFIC 12 30 x 10 mm laiton 5 clés	00019771	1	-	-	-	-	-	-	-	00294510 ●	-	5	-
Cylindre TRAFIC 12 30 x 30 mm laiton 5 clés	00019772	1	-	-	-	-	-	-	-	00294512 ●	-	5	-
Cylindre TRAFIC 12 35 x 35 mm laiton 5 clés	00019773	1	-	-	-	-	-	-	-	00294513 ●	-	5	-
Cylindre TRAFIC 12 40 x 40 mm laiton 5 clés	00019774	1	-	-	-	-	-	-	-	00294515 ●	-	5	-
Cylindre TRAFIC 12 30 x 40 mm laiton 5 clés	00019775	1	-	-	-	-	-	-	-	00294516 ●	-	5	-

NS Non stocké/Non-stored/Producto no estocado - ● Sur stock Europe Zone 1 et Zone 2, nous consulter pour délai d'approvisionnement - E Epuisement/Stock depletion/Agotamiento del stock

Cylindre de haute sûreté / TRANSIT 1

PROTECT

NIVEAU DE SÉCURITÉ 7

GARANTIE 10 ANS

X 5







Protection Arrachement



Protection Perçage



Protection Crochetage



Protection Snap

Cylindre conforme à la norme EN 1303:2015
Classification
1 6 - 0 - C 2 0

Description/*Description/Descripción*
Profil européen laiton. Mécanisme à 6 goupilles protection contre le crochetage. Protection contre le perçage par 1ère goupille + poussoir en acier trempé. Protection contre l'effraction de la partie saillante du cylindre (anti-snap). Panneton anti arrachement. 5 clés plates réversibles longues acier nickelé avec carte personnelle.
European brass profile. 6 nickel silver pin mechanism. Protection against drilling by hardened steel pins. Protection against the intrusion of the projecting portion of the cylinder (anti-snap).Driver cam made of powdered metal. 5 reversible steel nickel plated keys with a personal security card for key copies.
Perfil europeo de latón. Mecanismo de 6 pistones de alpaca. Protección contra el taladrado por medio de un pasador de acero templado. Protección contra la manipulación de la parte saliente de cilindro Pivote de acero sinterizado antiarrancamiento. 5 llaves planas reversibles de acero niquelado con título de propiedad que permite su reproducción en fábrica.

Finition/*Finish/Acabado*
Nickelé, laiton
Nickel plated, brass
Níquelado, latón

Version/*Option/Versión*
Demi-cylindre. Cylindre 2 entrées. Cylindre 1 entrée à bouton. Panneton orientable pour la dimension 30x10 (autres dimensions sur demande).
1/2 cylinder with key way. Cylinder with 2 key ways. Cylinder with key way and inside knob. Indexable cam on half cylinder (other dimensions on request).
Semicilindro, cilindro de 2 entradas. Cilindro 1 entrada de botón. Paletón indexable sobre semi-cilindro (otras dimensiones sobre demanda).

							Brochable						
Designation	Boite	Colis.	Prix	Sachet	Colis.	Prix	France	Euro 1	Euro 2	Euro 3	Euro 4	Colis.	Prix
Demi-cylindre TRANSIT 1 30 x10 mm nickelé panneton orientable 5 clés	00021739 E	1	-	-	-	-	00221739	00293974	-	00294974 ●	-	5	-
Cylindre TRANSIT 1 30 x 30 mm nickelé 5 clés	00021759 E	1	-	-	-	-	00221759	00293771 NS ●	00292771 NS ●	00294771 ●	-	5	-
Cylindre TRANSIT 1 35 x 35 mm nickelé 5 clés	-	1	-	-	-	-	00221770	00293775 NS ●	-	00294775 ●	-	5	-
Cylindre TRANSIT 1 40 x 40 mm nickelé 5 clés	00021780 E	1	-	-	-	-	00221780	00293779 NS ●	00292779 NS ●	00294779 ●	-	5	-
Cylindre TRANSIT 1 28 x 33 mm nickelé 5 clés	-	-	-	-	-	-	-	-	-	00294870 ●	-	5	-
Cylindre TRANSIT 1 30 x 35 mm nickelé 5 clés	-	-	-	-	-	-	-	-	-	00294871 ●	-	5	-
Cylindre TRANSIT 1 30 x 40 mm nickelé 5 clés	00021769 E	1	-	-	-	-	00221769	00293782 NS ●	00292782 NS ●	00294782 ●	-	5	-
Cylindre TRANSIT 1 30 x 45 mm nickelé 5 clés	-	-	-	-	-	-	-	-	-	00294872 ●	-	5	-

NS Non stocké/Non-stored/Producto no estocado - ● Sur stock Europe Zone 1 et Zone 2, nous consulter pour délai d'approvisionnement - E Epuisement/Stock depletion/Agotamiento del stock

Cylindre de haute sûreté / TRANSIT 1

PROTECT

NIVEAU DE SÉCURITÉ 7

Designation	Boite	Colis.	Prix	Sachet	Colis.	Prix	Brochable					Colis.	Prix
							France	Euro 1	Euro 2	Euro 3	Euro 4		
Cylindre TRANSIT 1 30 x 50 mm nickelé 5 clés	00021779 E	1	-	-	-	-	00221779 E	00293788 E NS ●	-	00294788 E ●	-	5	-
Cylindre TRANSIT 1 30 x 60 mm nickelé 5 clés	00021799 E	1	-	-	-	-	00221799	00293792 NS ●	-	00294792 ●	-	5	-
Cylindre TRANSIT 1 35 x 45 mm nickelé 5 clés	00021790 E	1	-	-	-	-	00221790	00293784 NS ●	-	00294784 ●	-	5	-
Cylindre TRANSIT 1 40 x 45 mm nickelé 5 clés	-	-	-	-	-	-	00221751 E	-	-	-	-	5	-
Cylindre TRANSIT 1 40 x 50 mm nickelé 5 clés	-	-	-	-	-	-	00221752 E	-	00292798 E NS ●	-	-	5	-
Cylindre TRANSIT 1 40 x 60 mm nickelé 5 clés	-	-	-	-	-	-	00221753 E	-	00292971 E NS ●	-	-	5	-
Cylindre TRANSIT 1 45 x 50 mm nickelé 5 clés	-	-	-	-	-	-	00221754 E	-	00292972 E NS ●	-	-	5	-
Cylindre TRANSIT 1 à bouton 30BT x 30 mm nickelé 5 clés	00021757 E	1	-	-	-	-	00221757	00293773 NS ●	-	00294773 ●	-	5	-
Cylindre TRANSIT 1 à bouton 35BT x 35 mm nickelé 5 clés	-	-	-	-	-	-	-	00293777 NS ●	-	00294777 ●	-	5	-
Cylindre TRANSIT 1 à bouton 40BT x 40 mm nickelé 5 clés	-	-	-	-	-	-	00221755 E	00293781 E NS ●	-	00294781 E ●	-	5	-
Cylindre TRANSIT 1 à bouton 28BT x 33 mm nickelé 5 clés	-	-	-	-	-	-	-	-	-	00294873 ●	-	5	-
Cylindre TRANSIT 1 à bouton 30BT x 40 mm nickelé 5 clés	-	-	-	-	-	-	00221758 E	-	00292973 E NS ●	-	-	5	-
Cylindre TRANSIT 1 à bouton 30BT X 45 mm nickelé 5 clés	-	-	-	-	-	-	-	-	-	00294875 ●	-	5	-
Cylindre TRANSIT 1 à bouton 40BT x 50 mm nickelé 5 clés	-	-	-	-	-	-	-	-	-	00294877 ●	-	5	-
Cylindre TRANSIT 1 à bouton 40BT x 60 mm nickelé 5 clés	-	-	-	-	-	-	-	-	-	00294878 ●	-	5	-
Cylindre TRANSIT 1 à bouton 45BT x 35 mm nickelé 5 clés	-	-	-	-	-	-	-	00293786 NS ●	-	00294876 E ●	-	5	-
Cylindre TRANSIT 1 à bouton 50BT X 30 mm nickelé 5 clés	-	-	-	-	-	-	-	00293790 NS ●	-	-	-	5	-
Cylindre TRANSIT 1 à bouton 60BT X 30mm nickelé 5 clés	-	-	-	-	-	-	-	00293794 NS ●	-	-	-	5	-
Lot de 2 Cylindres TRANSIT 1 30 x 30 mm nickelé 10 clés identiques	-	-	-	-	-	-	00221762	-	-	-	-	5	-
Cylindre TRANSIT 1 30 x 30 mm laiton 5 clés	-	-	-	-	-	-	-	00293770 NS ●	-	00294770 ●	-	5	-
Cylindre TRANSIT 1 35 x 35 mm laiton 5 clés	-	-	-	-	-	-	-	00293774 NS ●	-	00294774 ●	-	5	-
Cylindre TRANSIT 1 40 x 40 mm laiton 5 clés	-	-	-	-	-	-	-	00293778 NS ●	-	00294778 ●	-	5	-
Cylindre TRANSIT 1 30 x 40 mm laiton 5 clés	-	-	-	-	-	-	-	00293795 NS ●	-	00294795 ●	-	5	-
Cylindre TRANSIT 1 30 x 50 mm laiton 5 clés	-	-	-	-	-	-	-	00293787 NS ●	-	00294787 ●	-	5	-
Cylindre TRANSIT 1 30 x 60 mm laiton 5 clés	-	-	-	-	-	-	-	00293791 NS ●	-	00294791 ●	-	5	-
Cylindre TRANSIT 1 35 x 45 mm laiton 5 clés	-	-	-	-	-	-	-	00293783 NS ●	-	00294783 ●	-	5	-
Cylindre TRANSIT 1 à bouton 30BT x 30 mm laiton 5 clés	-	-	-	-	-	-	-	00293772 NS ●	-	00294772 ●	-	5	-

NS Non stocké/Non-stored/Producto no estocado - ● Sur stock Europe Zone 1 et Zone 2, nous consulter pour délai d'approvisionnement - E Epuisement/Stock depletion/Agotamiento del stock

Cylindre de haute sûreté / TRANSIT 1

PROTECT

NIVEAU DE SÉCURITÉ 7

Designation	Boite	Colis.	Prix	Sachet	Colis.	Prix	Brochable France	Brochable Euro 1	Brochable Euro 2	Brochable Euro 3	Brochable Euro 4	Colis.	Prix
Cylindre TRANSIT 1 à bouton 35BT x 35 mm laiton 5 clés	-	-	-	-	-	-	-	00293776 NS ●	-	00294776 ●	-	5	-
Cylindre TRANSIT 1 à bouton 40BT x 40 mm laiton 5 clés	-	-	-	-	-	-	-	00293780 NS ●	-	00294780 ●	-	5	-
Cylindre TRANSIT 1 à bouton 45BT x 35 mm laiton 5 clés	-	-	-	-	-	-	-	00293785 NS ●	-	-	-	5	-
Cylindre TRANSIT 1 à bouton 50BT X 30 mm laiton 5 clés	-	-	-	-	-	-	-	00293789 NS ●	-	-	-	5	-
Cylindre TRANSIT 1 à bouton 60BT X 30 mm laiton 5 clés	-	-	-	-	-	-	-	00293793 NS ●	-	-	-	5	-
Demi-cylindre TRANSIT 1 30 x 10 mm nickelé 5 clés - Fonction urgence	00021910	10	-	-	-	-	-	-	-	-	-	5	-
Cylindre TRANSIT 1 30 x 30 mm nickelé 5 clés - Fonction urgence	00021912	10	-	-	-	-	00221912	-	-	00294789	-	5	-
Cylindre TRANSIT 1 35 x 35 mm nickelé 5 clés - Fonction urgence	00021920	10	-	-	-	-	00221920	-	-	00294793	-	5	-
Cylindre TRANSIT 1 40 x 40 mm nickelé 5 clés - Fonction urgence	00021923	10	-	-	-	-	00221923	-	-	-	-	5	-
Cylindre TRANSIT 1 45 x 45 mm nickelé 5 clés - Fonction urgence	00021929	10	-	-	-	-	-	-	-	-	-	-	-
Cylindre TRANSIT 1 50 x 50 mm nickelé 5 clés - Fonction urgence	00021932	10	-	-	-	-	-	-	-	-	-	-	-
Cylindre TRANSIT 1 30 x 35 mm nickelé 5 clés - Fonction urgence	00021913	10	-	-	-	-	-	-	-	-	-	-	-
Cylindre TRANSIT 1 30 x 40 mm nickelé 5 clés - Fonction urgence	00021914	10	-	-	-	-	00221914	-	-	00294790	-	5	-
Cylindre TRANSIT 1 30 x 50 mm nickelé 5 clés - Fonction urgence	00021915	10	-	-	-	-	-	-	-	-	-	-	-
Cylindre TRANSIT 1 30 x 60 mm nickelé 5 clés - Fonction urgence	00021916	10	-	-	-	-	-	-	-	-	-	-	-
Cylindre TRANSIT 1 30 x 65 mm nickelé 5 clés - Fonction urgence	00021917	10	-	-	-	-	-	-	-	-	-	-	-
Cylindre TRANSIT 1 30 x 70 mm nickelé 5 clés - Fonction urgence	00021918	10	-	-	-	-	-	-	-	-	-	-	-
Cylindre TRANSIT 1 30 x 80 mm nickelé 5 clés - Fonction urgence	00021919	10	-	-	-	-	-	-	-	-	-	-	-
Cylindre TRANSIT 1 35 x 45 mm nickelé 5 clés - Fonction urgence	00021921	10	-	-	-	-	00221921	-	-	-	-	5	-
Cylindre TRANSIT 1 35 x 50 mm nickelé 5 clés - Fonction urgence	00021922	10	-	-	-	-	-	-	-	-	-	-	-

NS Non stocké/Non-stored/Producto no estocado - ● Sur stock Europe Zone 1 et Zone 2, nous consulter pour délai d'approvisionnement - E Epuisement/Stock depletion/Agotamiento del stock

Cylindre de haute sûreté / TRANSIT 1

PROTECT

NIVEAU DE SÉCURITÉ 7

Designation	Boite	Colis.	Prix	Sachet	Colis.	Prix	Brochable France	Brochable Euro 1	Brochable Euro 2	Brochable Euro 3	Brochable Euro 4	Colis.	Prix
Cylindre TRANSIT 1 40 x 45 mm nickelé 5 clés - Fonction urgence	00021924	10	-	-	-	-	-	-	-	-	-	-	-
Cylindre TRANSIT 1 40 x 50 mm nickelé 5 clés - Fonction urgence	00021925	10	-	-	-	-	-	-	-	-	-	-	-
Cylindre TRANSIT 1 40 x 55 mm nickelé 5 clés - Fonction urgence	00021926	10	-	-	-	-	-	-	-	-	-	-	-
Cylindre TRANSIT 1 40 x 60 mm nickelé 5 clés - Fonction urgence	00021927	10	-	-	-	-	-	-	-	-	-	-	-
Cylindre TRANSIT 1 40 x 70 mm nickelé 5 clés - Fonction urgence	00021928	10	-	-	-	-	-	-	-	-	-	-	-
Cylindre TRANSIT 1 45 x 50 mm nickelé 5 clés - Fonction urgence	00021930	10	-	-	-	-	-	-	-	-	-	-	-
Cylindre TRANSIT 1 45 x 55 mm nickelé 5 clés - Fonction urgence	00021931	10	-	-	-	-	-	-	-	-	-	-	-
Cylindre TRANSIT 1 50 x 60 mm nickelé 5 clés - Fonction urgence	00021933	10	-	-	-	-	-	-	-	-	-	-	-
Cylindre TRANSIT 1 à bouton 30BT x 30 mm nickelé 5 clés - Fonction urgence	00021934	10	-	-	-	-	-	-	-	-	-	-	-
Cylindre TRANSIT 1 à bouton 35BT x 35 mm nickelé 5 clés - Fonction urgence	00021936	10	-	-	-	-	-	-	-	-	-	-	-
Cylindre TRANSIT 1 à bouton 30BT x 40 mm nickelé 5 clés - Fonction urgence	00021935	10	-	-	-	-	-	-	-	-	-	-	-
Cylindre TRANSIT 1 à bouton 40BT x 30 mm nickelé 5 clés - Fonction urgence	00021937	10	-	-	-	-	-	-	-	-	-	-	-
Cylindre TRANSIT 1 à bouton 40BT x 40 mm nickelé 5 clés - Fonction urgence	00021938	10	-	-	-	-	-	-	-	-	-	-	-
Cylindre TRANSIT 1 30 x 30 mm laiton 5 clés - Fonction urgence	-	-	-	-	-	-	-	-	-	00294796	-	5	-
Cylindre TRANSIT 1 35 x 35 mm laiton 5 clés - Fonction urgence	-	-	-	-	-	-	-	-	-	00294797	-	5	-
Cylindre TRANSIT 1 30 x 40 mm laiton 5 clés - Fonction urgence	-	-	-	-	-	-	-	-	-	00294798	-	5	-
Cylindre TRANSIT 1 35 x 30 mm nickelé 5 clés - SNAP côté 30	00021625	10	-	-	-	-	-	-	-	-	-	-	-
Cylindre TRANSIT 1 40 x 30 mm nickelé 5 clés - SNAP côté 30	00021626	10	-	-	-	-	-	-	-	-	-	-	-
Cylindre TRANSIT 1 45 x 30 mm nickelé 5 clés - SNAP côté 30	00021627	10	-	-	-	-	-	-	-	-	-	-	-

NS Non stocké/Non-stored/Producto no estocado - ● Sur stock Europe Zone 1 et Zone 2, nous consulter pour délai d'approvisionnement - E Epuisement/Stock depletion/Agotamiento del stock

Cylindre de haute sûreté / TRANSIT 1

PROTECT

NIVEAU DE SÉCURITÉ 7

GARANTIE 10 ANS

X 4

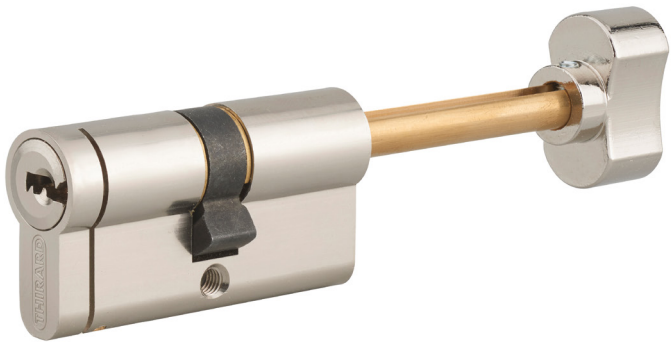



Les + : Bouton recoupable et clé de chantier : Modification de la combinaison après les travaux avec la clé «Propriétaire».



Protection Arrachement



Protection Perçage



Protection Crochetage



Protection Snap

Cylindre conforme à la norme EN 1303:2015
Classification
1 6 - 0 - C 2 0

Description/*Description/Descripción*
Profil européen laiton. Mécanisme à 6 goupilles. Protection contre le crochetage. Protection contre le perçage par 1ère goupille + poussoir en acier trempé. Protection contre l'effraction de la partie saillante du cylindre (anti-snap). Panneton anti arrachement. 1 clé «Chantier» + 4 clés plates réversibles laiton nickelé avec carte personnelle.
European brass profile. 6 pins mechanism. Antipicking system Protection against drilling by hardened steel pins. Protection against the intrusion of the projecting portion of the cylinder (anti-snap). Driver cam made of powdered metal. 1 key Construction site + 4 reversible brass nickel plated keys with personal security card for key copies.

Perfil europeo de latón. Mecanismo de 6 pistones. Protección contra el forzamiento. Protección contra el taladrado mendiante un pasador y un empujador de acero templado. Protección contra la manipulación de la parte saliente de cilindro. Pivote de acero sinterizado antiarrancamiento. 1 llave «Sitio» + 4 llaves planas reversibles de latón niquelado con título de propiedad.

Finition/*Finish/Acabado*
Nickelé mat
matt nickel-plated
Níquelado mate

Cylindre de haute sûreté / TRANSIT 1

PROTECT

NIVEAU DE SÉCURITÉ 7



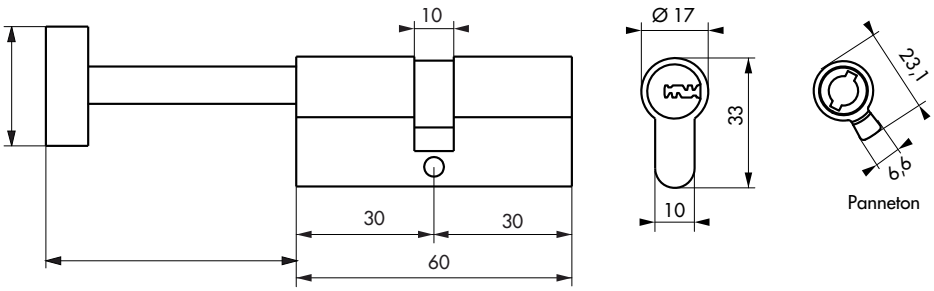

Designation	Boite	Colis.	Prix	Sachet	Colis.	Prix	Brochable France	Brochable Euro 1	Brochable Euro 2	Brochable Euro 3	Brochable Euro 4	Colis.	Prix
Cylindre TRANSIT 1 30BT x 30 mm nickelé 4 clés + 1 clé chantier	00094879	1	-	-	-	-	-	-	-	00294879 ◉	-	5	-
Cylindre TRANSIT 1 30BT x 35 mm nickelé 4 clés + 1 clé chantier	00094883	1	-	-	-	-	-	-	-	00294883 ◉	-	5	-
Cylindre TRANSIT 1 30BT x 40 mm nickelé 4 clés + 1 clé chantier	00094884	1	-	-	-	-	-	-	-	00294884 ◉	-	5	-
Cylindre TRANSIT 1 30BT x 50 mm nickelé 4 clés + 1 clé chantier	00094885	1	-	-	-	-	-	-	-	00294885 ◉	-	5	-

NS Non stocké/Non-stored/Producto no estocado - ◉ Sur stock Europe Zone 1 et Zone 2, nous consulter pour délai d'approvisionnement - E Epuisement/Stock depletion/Agotamiento del stock

Cylindre de haute sûreté / TRANSIT 2

RESIST

NIVEAU DE SÉCURITÉ 8

MODÈLE DÉPOSÉ PROTÉGÉ

GARANTIE 10 ANS

X 5





Protection Arrachement



Protection Perçage



Protection Crochetage



Protection Snap

Cylindre conforme à la norme EN 1303:2015
Classification
1 6 - 0 - C 6 C

Description/*Description/Descripción*
Profil européen laiton. Mécanisme à 8 goupilles contre le crochetage. Protection contre le perçage par aiguille + 1ère goupille + poussoir en acier trempé. Protection contre l'effraction de la partie saillante du cylindre (anti-snap). Panneton anti arrachement. 5 clés plates longues réversibles laiton nickelé avec carte de propriété. Fonction urgence : panneton débrayable, ouverture possible de l'extérieur même si une clé est restée à l'intérieur.
European brass profile. 8 nickel silver pin mechanism. Protection against drilling by hardened steel insert andpins. Protection against the destruction of the projecting portion of the cylinder (anti-snap). Drivercam made of powdered metal. 5 long reversible brass nickel plated keys with a personal security card for key copies. Emergency function : the cylinder can work even if a key is inserted on the inner side of the door.
Perfil europeo de latón. Mecanismo de 8 pistones de alpaca. Protección contra el taladrado por medio de una aguja y un pasador de acero templado. Protección contra la manipulación de la parte saliente de cilindro. Pivote de acero sinterizado antiarrancamiento. 5 llaves planas largas reversibles de latón niquelado con título de propiedad que permite su reproducción en fábrica. Función de emergencia : se puede introducir una llave en el cilindro y girar el pivote incluso si ya hay una llave introducida.

Finition/*Finish/Acabado*
Nickelé mat
matt nickel-plated
Níquelado mate

Version/*Option/Versión*
Demi-cylindre. Cylindre 2 entrées. Cylindre 1 entrée à bouton. Fonction urgence : Possibilité d' introduire une clé dans le cylindre et tourner le panneton même si une clé est engagée à l'intérieur (panneton débrayable). Cadenas, batteuse, barillet contacteur. Panneton orientable pour la dimension 30x10 (autres dimensions sur demande). Possibilité de montage avec bouton débrayable.Possibilité de montage sur organigramme avec 3 clés.
1/2 cylinder with key way. Cylinder with 2 key ways. Cylinder with key way and inside knob. Emergency function :The cylinder can work even if a key is inserted on the inner side of the door. Padlock, Cam lock, key controlled contactor.Indexable cam on half cylinder (other dimensions on request). Master key systemdelivered with 3 keys.
Semicilindro, cilindro de 2 entradas. Cilindro 1 entrada de botón. Se puede introducir una llave en el cilindro y girar el pivote incluso si ya hay una llave introducida (función de emergencia). Cerradura, contactor de mando. Paletón indexable sobre semi-cilindro (otras dimensiones sobre demanda). Sistema organigrama entregada con 3 llaves.

NS Non stocké/Non-stored/Producto no estocado - Sur stock Europe Zone 1 et Zone 2, nous consulter pour délai d'approvisionnement - E Epuisement/Stock depletion/Agotamiento del stock

Cylindre de haute sûreté / TRANSIT 2

RESIST

NIVEAU DE SÉCURITÉ 8



Designation	Boite	Colis.	Prix	Sachet	Colis.	Prix	Brochable					Colis.	Prix
							France	Euro 1	Euro 2	Euro 3	Euro 4		
Demi-cylindre TRANSIT 2 30 mm nickelé pour cadenas 720 CP 5clés	00018738 NS	1	-	-	-	-	-	-	-	-	-	-	-
Demi-cylindre TRANSIT 2 30 x10 mm nickelé panneton orientable 5 clés	00018739	1	-	-	-	-	-	-	-	-	-	-	-
Demi-cylindre TRANSIT 2 60 x 10 mm nickelé 5 clés	00018740	1	-	-	-	-	-	-	-	-	-	-	-
Cylindre TRANSIT 2 21 x 21 mm nickelé 5 clés	00018727	1	-	-	-	-	-	-	-	-	-	-	-
Cylindre TRANSIT 2 30 x 30 mm nickelé 5 clés	00018759	1	-	-	-	-	-	-	-	-	-	-	-
Cylindre TRANSIT 2 35 x 35 mm nickelé 5 clés	00018770	1	-	-	-	-	-	-	-	-	-	-	-
Cylindre TRANSIT 2 40 x 40 mm nickelé 5 clés	00018780	1	-	-	-	-	-	-	-	-	-	-	-
Cylindre TRANSIT 2 30 x 40 mm nickelé 5 clés	00018769	1	-	-	-	-	-	-	-	-	-	-	-
Cylindre TRANSIT 2 30 x 50 mm nickelé 5 clés	00018779	1	-	-	-	-	-	-	-	-	-	-	-
Cylindre TRANSIT 2 30 x 60 mm nickelé 5 clés	00018799	1	-	-	-	-	-	-	-	-	-	-	-
Cylindre TRANSIT 2 30 x 70 mm nickelé 5 clés	00021100	1	-	-	-	-	-	-	-	-	-	-	-
Cylindre TRANSIT 2 35 x 45 mm nickelé 5 clés	00018790	1	-	-	-	-	-	-	-	-	-	-	-
Cylindre TRANSIT 2 40 x 50 mm nickelé 5 clés	00018977	1	-	-	-	-	-	-	-	-	-	-	-
Cylindre TRANSIT 2 à bouton 30BT x 30 mm nickelé 5 clés	00018757	1	-	-	-	-	-	-	-	-	-	-	-
Cylindre TRANSIT 2 à bouton 30BT x 40 mm nickelé 5 clés	00018758	1	-	-	-	-	-	-	-	-	-	-	-
Cylindre TRANSIT 2 30 x 30 mm laiton 5 clés	00018747	1	-	-	-	-	-	-	-	-	-	-	-
Cylindre TRANSIT 2 35 x 35 mm laiton 5 clés	00018748	1	-	-	-	-	-	-	-	-	-	-	-
Cylindre TRANSIT 2 40 x 40 mm laiton 5 clés	00018749	1	-	-	-	-	-	-	-	-	-	-	-
Cylindre TRANSIT 2 30 x 40 mm laiton 5 clés	00018752	1	-	-	-	-	-	-	-	-	-	-	-
Cylindre TRANSIT 2 35 x 30 mm nickelé 5 clés - SNAP côté 30	00019829	1	-	-	-	-	-	-	-	-	-	-	-
Cylindre TRANSIT 2 40 x 30 mm nickelé 5 clés - SNAP côté 30	00019830	1	-	-	-	-	-	-	-	-	-	-	-
Cylindre TRANSIT 2 45 x 30 mm nickelé 5 clés - SNAP côté 30	00019831	1	-	-	-	-	-	-	-	-	-	-	-

NS Non stocké/Non-stored/Producto no estocado - ◉ Sur stock Europe Zone 1 et Zone 2, nous consulter pour délai d'approvisionnement - E Epuisement/Stock depletion/Agotamiento del stock

Cylindre de haute sûreté / TRANSIT 2 POUR ORGANIGRAMME

RESIST

NIVEAU DE SÉCURITÉ 8

GARANTIE 10 ANS

MODÈLE DÉPOSÉ PROTÉGÉ

X 3







Protection Arrachement



Protection Perçage



Protection Snap

Cylindre conforme à la norme EN 1303:2015
Classification

1	6	-	0	-	C	6	0

Description/*Description/Descripción*

Profil européen laiton. Mécanisme de 7 à 16 goupilles contre le crochetage. Protection contre le perçage par aiguille + 1ère goupille + poussoir en acier trempé. Protection contre l'effraction de la partie saillante du cylindre (anti-snap). Panneton anti arrachement. 3 clés plates réversibles laiton nickelé avec carte de propriété. Fonction urgence : panneton débrayable, ouverture possible de l'extérieur même si une clé est restée à l'intérieur.

European brass profile. 7 to 16 nickel silver pin mechanism. Protection against drilling by hardened steel insert andpins. Protection against the destruction of the projecting portion of the cylinder (anti-snap). Drivercam made of powdered metal. 3 reversible brass nickel plated keys with a personal security card for key copies. Emergency function : the cylinder can work even if a key is inserted on the inner side of the door.

Perfil europeo de latón. Mecanismo de 7 - 16 pistones de alpaca. Protección contra el taladrado por medio de una aguja y un pasador de acero templado. Protección contra la manipulación de la parte saliente de cilindro. Pivote de acero sinterizado antiarrancamiento. 3 llaves planas reversibles de latón niquelado con título de propiedad que permite su reproducción en fábrica.Función de emergencia : se puede introducir una llave en el cilindro y girar el pivote incluso si ya hay una llave introducida.

Finition/*Finish/Acabado*

Nickelé mat

matt nickel-plated

Níquelado mate

Version/*Option/Versión*

Demi-cylindre. Cylindre 2 entrées. Cylindre 1 entrée à bouton. Fonction urgence : Possibilité d' introduire une clé dans le cylindre et tourner le panneton même si une clé est engagée à l'intérieur (panneton débrayable). Cadenas, batteuse, barillet contacteur. Panneton orientable pour la dimension 30x10 (autres dimensions sur demande). Possibilité de montage avec bouton débrayable.Possibilité de montage sur organigramme avec 3 clés.

1/2 cylinder with key way. Cylinder with 2 key ways. Cylinder with key way and inside knob. Emergency function :The cylinder can work even if a key is inserted on the inner side of the door. Padlock, Cam lock, key controlled contactor.Indexable cam on half cylinder (other dimensions on request). Master key systemdelivered with 3 keys.

Semicilindro, cilindro de 2 entradas. Cilindro 1 entrada de botón. Se puede introducir una llave en el cilindro y girar el pivote incluso si ya hay una llave introducida (función de emergencia). Cerradura, contactor de mando. Paletón indexable sobre semi-cilindro (otras dimensiones sobre demanda). Sistema organigrama entregada con 3 llaves.

Cylindre de haute sûreté / TRANSIT 2 POUR ORGANIGRAMME

RESIST

NIVEAU DE SÉCURITÉ 8

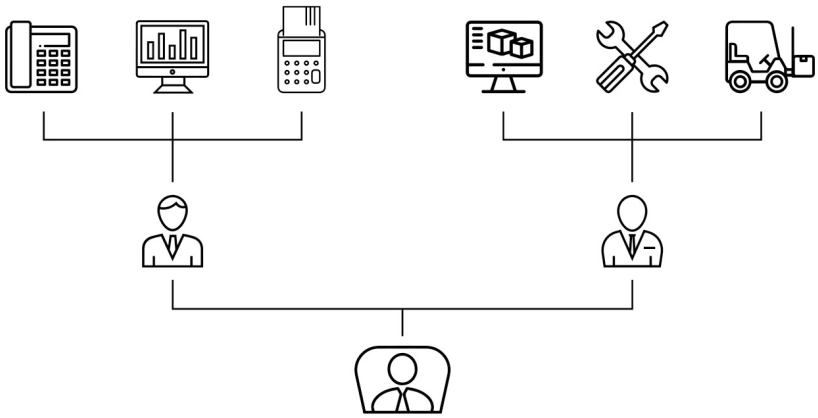

Designation	Boite	Colis.	Prix	Sachet	Colis.	Prix	Brochable					Colis.	Prix
							France	Euro 1	Euro 2	Euro 3	Euro 4		
Demi-cylindre TRANSIT 2 30 x10 mm nickelé panneton orientable 3 clés	00018801 NS	1	-	-	-	-	-	-	-	-	-	-	-
Cylindre TRANSIT 2 35 x 10 mm nickelé 3 clés	00018802 NS	1	-	-	-	-	-	-	-	-	-	-	-
Cylindre TRANSIT 2 40 x 10 mm nickelé 3 clés	00018803 NS	1	-	-	-	-	-	-	-	-	-	-	-
Cylindre TRANSIT 2 45 x 10 mm nickelé 3 clés	00018804 NS	1	-	-	-	-	-	-	-	-	-	-	-
Cylindre TRANSIT 2 50 x 10 mm nickelé 3 clés	00018805 NS	1	-	-	-	-	-	-	-	-	-	-	-
Cylindre TRANSIT 2 55 x 10 mm nickelé 3 clés	00018806 NS	1	-	-	-	-	-	-	-	-	-	-	-
Cylindre TRANSIT 2 60 x 10 mm nickelé 3 clés	00018807 NS	1	-	-	-	-	-	-	-	-	-	-	-
Cylindre TRANSIT 2 70 x 10 mm nickelé 3 clés	00018808 NS	1	-	-	-	-	-	-	-	-	-	-	-
Cylindre TRANSIT 2 80 x 10 mm nickelé 3 clés	00018809 NS	1	-	-	-	-	-	-	-	-	-	-	-
Cylindre TRANSIT 2 30 x 30 mm nickelé 3 clés	00018810 NS	1	-	-	-	-	-	-	-	-	-	-	-
Cylindre TRANSIT 2 30 x 35 mm nickelé 3 clés	00018811 NS	1	-	-	-	-	-	-	-	-	-	-	-
Cylindre TRANSIT 2 30 x 40 mm nickelé 3 clés	00018812 NS	1	-	-	-	-	-	-	-	-	-	-	-
Cylindre TRANSIT 2 30 x 45 mm nickelé 3 clés	00018813 NS	1	-	-	-	-	-	-	-	-	-	-	-
Cylindre TRANSIT 2 30 x 50 mm nickelé 3 clés	00018814 NS	1	-	-	-	-	-	-	-	-	-	-	-
Cylindre TRANSIT 2 30 x 55 mm nickelé 3 clés	00018815 NS	1	-	-	-	-	-	-	-	-	-	-	-
Cylindre TRANSIT 2 30 x 60 mm nickelé 3 clés	00018816 NS	1	-	-	-	-	-	-	-	-	-	-	-

NS Non stocké/Non-stored/Producto no estocado - ● Sur stock Europe Zone 1 et Zone 2, nous consulter pour délai d'approvisionnement - E Epuisement/Stock depletion/Agotamiento del stock

Cylindre de haute sûreté / TRANSIT 2 POUR ORGANIGRAMME

RESIST

NIVEAU DE SÉCURITÉ 8

Designation	Boite	Colis.	Prix	Sachet	Colis.	Prix	Brochable France	Brochable Euro 1	Brochable Euro 2	Brochable Euro 3	Brochable Euro 4	Colis.	Prix
Cylindre TRANSIT 2 30 x 65 mm nickelé 3 clés	00018817 NS	1	-	-	-	-	-	-	-	-	-	-	-
Cylindre TRANSIT 2 30 x 70 mm nickelé 3 clés	00018818 NS	1	-	-	-	-	-	-	-	-	-	-	-
Cylindre TRANSIT 2 30 x 80 mm nickelé 3 clés	00018819 NS	1	-	-	-	-	-	-	-	-	-	-	-
Cylindre TRANSIT 2 35 x 35 mm nickelé 3 clés	00018820 NS	1	-	-	-	-	-	-	-	-	-	-	-
Cylindre TRANSIT 2 35 x 40 mm nickelé 3 clés	00018821 NS	1	-	-	-	-	-	-	-	-	-	-	-
Cylindre TRANSIT 2 35 x 45 mm nickelé 3 clés	00018822 NS	1	-	-	-	-	-	-	-	-	-	-	-
Cylindre TRANSIT 2 35 x 50 mm nickelé 3 clés	00018823 NS	1	-	-	-	-	-	-	-	-	-	-	-
Cylindre TRANSIT 2 35 x 55 mm nickelé 3 clés	00018824 NS	1	-	-	-	-	-	-	-	-	-	-	-
Cylindre TRANSIT 2 35 x 60 mm nickelé 3 clés	00018825 NS	1	-	-	-	-	-	-	-	-	-	-	-
Cylindre TRANSIT 2 35 x 70 mm nickelé 3 clés	00018826 NS	1	-	-	-	-	-	-	-	-	-	-	-
Cylindre TRANSIT 2 40 x 40 mm nickelé 3 clés	00018830 NS	1	-	-	-	-	-	-	-	-	-	-	-
Cylindre TRANSIT 2 40 x 45 mm nickelé 3 clés	00018831 NS	1	-	-	-	-	-	-	-	-	-	-	-
Cylindre TRANSIT 2 40 x 50 mm nickelé 3 clés	00018832 NS	1	-	-	-	-	-	-	-	-	-	-	-
Cylindre TRANSIT 2 40 x 55 mm nickelé 3 clés	00018833 NS	1	-	-	-	-	-	-	-	-	-	-	-
Cylindre TRANSIT 2 40 x 60 mm nickelé 3 clés	00018834 NS	1	-	-	-	-	-	-	-	-	-	-	-
Cylindre TRANSIT 2 40 x 70 mm nickelé 3 clés	00018835 NS	1	-	-	-	-	-	-	-	-	-	-	-
Cylindre TRANSIT 2 45 x 45 mm nickelé 3 clés	00018836 NS	1	-	-	-	-	-	-	-	-	-	-	-
Cylindre TRANSIT 2 45 x 50 mm nickelé 3 clés	00018837 NS	1	-	-	-	-	-	-	-	-	-	-	-
Cylindre TRANSIT 2 45 x 55 mm nickelé 3 clés	00018838 NS	1	-	-	-	-	-	-	-	-	-	-	-
Cylindre TRANSIT 2 45 x 60 mm nickelé 3 clés	00018839 NS	1	-	-	-	-	-	-	-	-	-	-	-
Cylindre TRANSIT 2 45 x 70 mm nickelé 3 clés	00018840 NS	1	-	-	-	-	-	-	-	-	-	-	-
Cylindre TRANSIT 2 50 x 50 mm nickelé 3 clés	00018841 NS	1	-	-	-	-	-	-	-	-	-	-	-
Cylindre TRANSIT 2 50 x 55 mm nickelé 3 clés	00018842 NS	1	-	-	-	-	-	-	-	-	-	-	-
Cylindre TRANSIT 2 50 x 60 mm nickelé 3 clés	00018843 NS	1	-	-	-	-	-	-	-	-	-	-	-
Cylindre TRANSIT 2 55 x 55 mm nickelé 3 clés	00018844 NS	1	-	-	-	-	-	-	-	-	-	-	-
Cylindre TRANSIT 2 55 x 60 mm nickelé 3 clés	00018845 NS	1	-	-	-	-	-	-	-	-	-	-	-

NS Non stocké/Non-stored/Producto no estocado - ● Sur stock Europe Zone 1 et Zone 2, nous consulter pour délai d'approvisionnement - E Epuisement/Stock depletion/Agotamiento del stock

Cylindre de haute sûreté / TRANSIT 2 POUR ORGANIGRAMME

RESIST

NIVEAU DE SÉCURITÉ 8

Designation	Boite	Colis.	Prix	Sachet	Colis.	Prix	Brochable					Colis.	Prix
							France	Euro 1	Euro 2	Euro 3	Euro 4		
Cylindre TRANSIT 2 60 x 60 mm nickelé 3 clés	00018846 NS	1	-	-	-	-	-	-	-	-	-	-	-
Cylindre TRANSIT 2 à bouton 30 x 30 mm nickelé 3 clés	00018860 NS	1	-	-	-	-	-	-	-	-	-	-	-
Cylindre TRANSIT 2 à bouton 30 x 35 mm nickelé 3 clés	00018861 NS	1	-	-	-	-	-	-	-	-	-	-	-
Cylindre TRANSIT 2 à bouton 30 x 40 mm nickelé 3 clés	00018862 NS	1	-	-	-	-	-	-	-	-	-	-	-
Cylindre TRANSIT 2 à bouton 30 x 45 mm nickelé 3 clés	00018863 NS	1	-	-	-	-	-	-	-	-	-	-	-
Cylindre TRANSIT 2 à bouton 30 x 50 mm nickelé 3 clés	00018864 NS	1	-	-	-	-	-	-	-	-	-	-	-
Cylindre TRANSIT 2 à bouton 30 x 55 mm nickelé 3 clés	00018865 NS	1	-	-	-	-	-	-	-	-	-	-	-
Cylindre TRANSIT 2 à bouton 30 x 60 mm nickelé 3 clés	00018866 NS	1	-	-	-	-	-	-	-	-	-	-	-
Cylindre TRANSIT 2 à bouton 30 x 65 mm nickelé 3 clés	00018867 NS	1	-	-	-	-	-	-	-	-	-	-	-
Cylindre TRANSIT 2 à bouton 30 x 70 mm nickelé 3 clés	00018868 NS	1	-	-	-	-	-	-	-	-	-	-	-
Cylindre TRANSIT 2 à bouton 35 x 30 mm nickelé 3 clés	00018871 NS	1	-	-	-	-	-	-	-	-	-	-	-
Cylindre TRANSIT 2 à bouton 35 x 35 mm nickelé 3 clés	00018872 NS	1	-	-	-	-	-	-	-	-	-	-	-
Cylindre TRANSIT 2 à bouton 35 x 40 mm nickelé 3 clés	00018873 NS	1	-	-	-	-	-	-	-	-	-	-	-
Cylindre TRANSIT 2 à bouton 35 x 45 mm nickelé 3 clés	00018874 NS	1	-	-	-	-	-	-	-	-	-	-	-
Cylindre TRANSIT 2 à bouton 35 x 50 mm nickelé 3 clés	00018875 NS	1	-	-	-	-	-	-	-	-	-	-	-
Cylindre TRANSIT 2 à bouton 35 x 55 mm nickelé 3 clés	00018876 NS	1	-	-	-	-	-	-	-	-	-	-	-
Cylindre TRANSIT 2 à bouton 35 x 60 mm nickelé 3 clés	00018877 NS	1	-	-	-	-	-	-	-	-	-	-	-
Cylindre TRANSIT 2 à bouton 35 x 70 mm nickelé 3 clés	00018878 NS	1	-	-	-	-	-	-	-	-	-	-	-
Cylindre TRANSIT 2 à bouton 40 x 30 mm nickelé 3 clés	00018881 NS	1	-	-	-	-	-	-	-	-	-	-	-
Cylindre TRANSIT 2 à bouton 40 x 35 mm nickelé 3 clés	00018882 NS	1	-	-	-	-	-	-	-	-	-	-	-
Cylindre TRANSIT 2 à bouton 40 x 40 mm nickelé 3 clés	00018883 NS	1	-	-	-	-	-	-	-	-	-	-	-
Cylindre TRANSIT 2 à bouton 40 x 45 mm nickelé 3 clés	00018884 NS	1	-	-	-	-	-	-	-	-	-	-	-
Cylindre TRANSIT 2 à bouton 40 x 50 mm nickelé 3 clés	00018885 NS	1	-	-	-	-	-	-	-	-	-	-	-
Cylindre TRANSIT 2 à bouton 40 x 55 mm nickelé 3 clés	00018886 NS	1	-	-	-	-	-	-	-	-	-	-	-
Cylindre TRANSIT 2 à bouton 40 x 60 mm nickelé 3 clés	00018887 NS	1	-	-	-	-	-	-	-	-	-	-	-
Cylindre TRANSIT 2 à bouton 40 x 70 mm nickelé 3 clés	00018888 NS	1	-	-	-	-	-	-	-	-	-	-	-

NS Non stocké/Non-stored/Producto no estocado - ● Sur stock Europe Zone 1 et Zone 2, nous consulter pour délai d'approvisionnement - E Epuisement/Stock depletion/Agotamiento del stock

Cylindre de haute sûreté / T2

RESIST

NIVEAU DE SÉCURITÉ 8

NOUVEAU

MODÈLE DÉPOSÉ PROTÉGÉ

GARANTIE 10 ANS

X 5







Protection Arrachement



Protection Perçage



Protection Crochetage



Protection Snap

Cylindre conforme à la norme EN 1303:2015
Classification
1 6 - 0 - C 6 D

Description/*Description/Descripción*
Profil européen laiton. Mécanisme à 6 goupilles contre le crochetage. Protection contre le perçage par aiguille + 3 goupilles + 3 poussoirs en acier trempé. Protection contre l'effraction de la partie saillante du cylindre (anti-snap). Panneton anti arrachement. 5 clés couleurs plates réversibles laiton nickelé avec carte de propriété. Fonction urgence : panneton débrayable, ouverture possible de l'extérieur même si une clé est restée à l'intérieur.
European brass profile. 6 nickel silver pin mechanism. Protection against drilling by hardened steel insert and pins. Protection against the destruction of the projecting portion of the cylinder (anti-snap). Drivercam made of powdered metal. 5 reversible brass nickel plated color keys with a personnal security card for key copies. Emergency function : the cylinder can work even if a key is inserted on the inner side of the door.
Perfil europeo de laton. Mecanismo de 6 pistonesde alpaca. Proteccion contra el taladrado por medio de una aguja y 3 pasadores de acero templado. Proteccion contra la manipulacion de la parte saliente de cilindro. Pivote de acero sinterizado antiarrancamiento. 5 Llaves colores planas reversibles de laton niquelado con titulo de propiedad que permite su reproduccion en fabrica. Funcion de emergencia : se puede introducir una llave en el cilindro y girar el pivote incluso si ya hay una llave introducida

Finition/*Finish/Acabado*
Nickel Mat
Matt nickel plated
Niquel Mate

Version/*Option/Versión*
Demi-cylindre. Cylindre 2 entrées. Cylindre 1 entrée à bouton. Possibilité d'introduire une clé dans le cylindre et tourner le panneton même si une clé est engagée à l'intérieur (panneton débrayable). Panneton orientable sur la dimension 30X10. Possibilité de montage sur organigramme avec 3 clés.
1/2 cylinder with key way. Cylinder with 2 key ways. Cylinder with key way and inside knob. Emergency function : the cylinder can work even if a key is inserted on the inner side of the door. Master key systemdelivered with 3 keys.
Semicilindro, cilindro de 2 entradas. Cilindro 1 entrada de boton. Funcion de emergencia : se puede introducir una llave en el cilindro y girar el pivote incluso si ya hay una llave introducida. Paleton indexable sobre semi-cilindro. Sistema organigrama entregada con 3 llaves.

NS Non stocké/Non-stored/Producto no estocado - ● Sur stock Europe Zone 1 et Zone 2, nous consulter pour délai d'approvisionnement - E Epuisement/Stock depletion/Agotamiento del stock

Designation	Boite	Colis.	Prix	Sachet	Colis.	Prix	Brochable France	Euro 1	Euro 2	Euro 3	Euro 4	Colis.	Prix
Demi-cylindre T2 30x10 mm nickelé panneton orientable 5 clés	-	-	-	-	-	-	00218739 E	00293134	00292134	-	-	5	-
Cylindre T2 30x30mm nickelé 5 clés	-	-	-	-	-	-	00218759	00293173 NS ●	00292173 NS ●	00294173 ●	-	5	-
Cylindre T2 35x35mm nickelé 5 clés	-	-	-	-	-	-	00218770 E	00293179 NS ●	-	00294180	-	5	-
Cylindre T2 40x40mm nickelé 5 clés	-	-	-	-	-	-	00218780	00293200	00292200 NS ●	00294179	-	5	-
Cylindre T2 45x45mm nickelé 5 clés	-	-	-	-	-	-	00218772 E	-	-	-	-	5	-
Cylindre T2 30x40mm nickelé 5 clés	-	-	-	-	-	-	00218769	00293178 NS ●	00292195 NS ●	00294178 ●	-	5	-
Cylindre T2 30x50mm nickelé 5 clés	-	-	-	-	-	-	00218779 E	-	-	-	-	5	-
Cylindre T2 30x60mm nickelé 5 clés	-	-	-	-	-	-	00218799 E	00293995 E NS ●	00292205 E NS ●	-	-	5	-
Cylindre T2 35x45mm nickelé 5 clés	-	-	-	-	-	-	00218790 E	00293201 E	00292201 E NS ●	-	-	5	-
Cylindre T2 40x45mm nickelé 5 clés	-	-	-	-	-	-	00218781 E	-	-	-	-	5	-
Cylindre T2 40x50mm nickelé 5 clés	-	-	-	-	-	-	00218977 E	-	00292202 E NS ●	-	-	5	-
Cylindre T2 40x55mm nickelé 5 clés	-	-	-	-	-	-	00218774 E	-	-	-	-	5	-
Cylindre T2 40x60mm nickelé 5 clés	-	-	-	-	-	-	00218791 E	-	-	-	-	5	-
Cylindre T2 45x50mm nickelé 5 clés	-	-	-	-	-	-	00218792 E	-	-	-	-	5	-
Cylindre T2 45x55mm nickelé 5 clés	-	-	-	-	-	-	00218773 E	-	-	-	-	5	-
Cylindre T2 à bouton 30BTx30mm nickelé 5 clés	-	-	-	-	-	-	00218757	00293210	-	-	-	5	-
Cylindre T2 à bouton 30BTx40mm nickelé 5 clés	-	-	-	-	-	-	00218758 E	00293211 E	-	-	-	5	-
Cylindre T2 à bouton 40BTx30mm nickelé 5 clés	-	-	-	-	-	-	00218775 E	-	-	-	-	5	-
Cylindre T2 à bouton 40BTx40mm nickelé 5 clés	-	-	-	-	-	-	00218778 E	-	-	-	-	5	-
Lot de 2 cylindres T2 30x30mm nickelé 8 clés identiques	-	-	-	-	-	-	00228759	-	-	-	-	5	-
Lot de 2 cylindres T 2 30x40mm nickelé 8 clés identiques	-	-	-	-	-	-	00228769	-	-	-	-	5	-
Cylindre T2 30x30mm laiton 5 clés	-	-	-	-	-	-	-	-	-	00294956	-	5	-
Cylindre T2 35x35mm laiton 5 clés	-	-	-	-	-	-	-	-	-	00294957	-	5	-
Cylindre T2 40x40mm laiton 5 clés	-	-	-	-	-	-	-	-	-	00294958	-	5	-
Cylindre T2 30x40mm laiton 5 clés	-	-	-	-	-	-	-	-	-	00294959	-	5	-
Cylindre T2 30x30mm nickelé 5 clés SANS Fonction Urgence	-	-	-	-	-	-	00318759	00293218	00292218	00294218	-	5	-
Cylindre T2 40x40mm nickelé 5 clés SANS Fonction Urgence	-	-	-	-	-	-	00318780	00293219	00292219	00294219	-	5	-

NS Non stocké/Non-stored/Producto no estocado - ● Sur stock Europe Zone 1 et Zone 2, nous consulter pour délai d'approvisionnement - E Epuisement/Stock depletion/Agotamiento del stock

Cylindre de haute sûreté / SURVEYOR

RESIST

NIVEAU DE SÉCURITÉ 9

GARANTIE 10 ANS

X 4







Protection Arrachement



Protection Crochetage

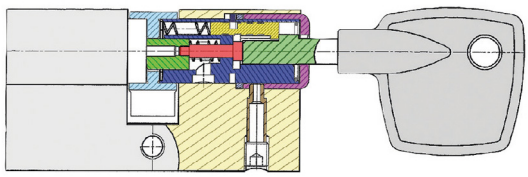

Description/*Description/Descripción*

Profil européen laiton. Mécanisme à pompes à 5 éléments de verrouillage. Panneton anti arrachement. 4 clés à insert laiton avec carte personnelle.

European brass profile. 5 tumbler mechanism. Driver cam made of powdered metal. 4 pump keys with a personal security card for key copies.

Perfil europeo de latón. Mecanismo de bombas con 5 elementos de cierre. Pivote de acero sinterizado antiarrancamiento. 4 llaves de bombas con título de propiedad que permite su reproducción en fábrica

Finition/*Finish/Acabado*

Laiton

Brass

Latón

Version/*Option/Versión*

Demi-cylindre. Cylindre 2 entrées. Cylindre 1 entrée à bouton. Batteuse.

1/2 cylinder with key way. Cylinder with 2 key ways. Cylinder with key way and inside knob. Cam lock.

Semicilindro. Cilindro 2 entradas. Cilindro 1 entrada de botón. Cerradura.

Cylindre de haute sûreté / SURVEYOR

RESIST

NIVEAU DE SÉCURITÉ 9

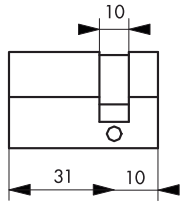

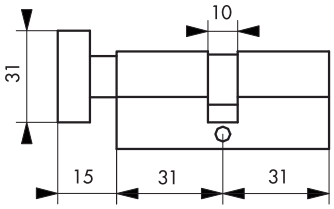

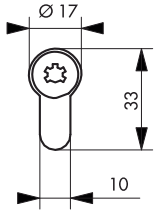

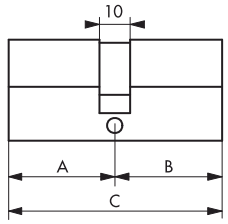

	31x31	36x36	41x41	31x41	31x61	31x66
A	31	36	41	31	31	31
B	31	36	41	41	61	66
C	62	72	82	72	92	97

							Brochable						
Designation	Boite	Colis.	Prix	Sachet	Colis.	Prix	France	Euro 1	Euro 2	Euro 3	Euro 4	Colis.	Prix
Demi-cylindre SURVEYOR 31 x 10 mm 4 clés	00016729	1	-	-	-	-	-	-	-	-	-	-	-
Cylindre SURVEYOR 31 x 31 mm 4 clés	00016730	1	-	-	-	-	00216730 E	00293162 E NS ●	00292162 E NS ●	00294162 E ●	-	5	-
Cylindre SURVEYOR 36 x 36 mm 4 clés	00016736	1	-	-	-	-	-	-	-	-	-	-	-
Cylindre SURVEYOR 41 x 41 mm 4 clés	00016741	1	-	-	-	-	-	-	-	-	-	-	-
Cylindre SURVEYOR 31 x 41 mm 4 clés	00016732	1	-	-	-	-	00216732 E	-	-	-	-	5	-
Cylindre SURVEYOR 31 x 61 mm 4 clés	00016761	1	-	-	-	-	-	-	-	-	-	-	-
Cylindre SURVEYOR 31 x 66 mm 4 clés	00016766	1	-	-	-	-	-	-	-	-	-	-	-
Cylindre SURVEYOR à bouton 31 x 31 mm 4 clés	00016733	1	-	-	-	-	-	-	-	-	-	-	-

NS Non stocké/Non-stored/Producto no estocado - ● Sur stock Europe Zone 1 et Zone 2, nous consulter pour délai d'approvisionnement - E Epuisement/Stock depletion/Agotamiento del stock

Cylindre de haute sûreté / COBRA 2 / COBRA 2+ ÉVOLUTION

RESIST

NIVEAU DE SÉCURITÉ 10

GARANTIE 10 ANS

Système modulaire à pompes avec poutre anticasse et protection antiperçage.

MODÈLE BREVETÉ PROTÉGÉ

X 4






Protection Arrachement


Protection Perçage


Protection Crochetage


Protection Casse

Cylindre conforme à la norme EN 1303:2015
Classification

1	6	-	0	-	C	6	D

Description/*Description/Descripción*

Profil européen laiton. Mécanisme à 5 pompes de sécurité axiales équipées de faux-crans contre le crochetage et 1 pompe radiale. Protection contre la casse par poutre en acier. Panneton anti arrachement. 5 clés ergonomiques brevetées avec carte de propriété pour la reproduction exclusive en usine (livrée avec 4 clés sous conditionnement coque). COBRA 2+ : ‹ Protection contre le perçage par éléments en carbures

European brass profile. Pin tumber mechanism with 5 top pins ensuring pick resistance and 1 radial pin. Steel girder protecting against damage, anti-wrench bit. 4 patented keys with a personal security card for key copies only in factory (5 keys under blister packing).COBRA 2+ : carbide components providing drill resistance.

Perfil europeo latón. Mecanismo de 5 bombas axiales. equipadas de muescas falsas contra. el forzamiento y 1 bomba radial. 4 llaves patentadas con título de propiedad que garantiza su reproducción únicamente en fábrica (5 llaves suministrado en embalaje blister). COBRA 2+ : Protección contra el taladrado mediante elementos de carburo.

Finition/*Finish/Acabado*

Nickelé mat

matt nickel-plated

Níquelado mate

Version/*Option/Versión*

Demi-cylindre. Cylindre 2 entrées. Cylindre à bouton 1 entrée. Panneton orientable pour la dimension 33x10mm. (autres dimensions sur demande). Batteuse. Barillet contacteur.

1/2 cylinder with key way. Cylinder with 2 key ways. Cylinder with key way and inside knob. With adjustable driver came for 33x10mm. (other dimensions on request). Cam lock. Key controlled contactor.

Semicilindro. Cilindro 2 entradas. Cilindro 1 entrada de botón. Paletón orientable para el dimension 33x10mm (otras dimensiones sobre demanda). Cerradura. Contactor de mando.





Réf:217730 - 5 clés ABS sous conditionnement Brochable

NS Non stocké/Non-stored/Producto no estocado - ● Sur stock Europe Zone 1 et Zone 2, nous consulter pour délai d'approvisionnement - E Epuisement/Stock depletion/Agotamiento del stock

Cylindre de haute sûreté / COBRA 2 / COBRA 2+ ÉVOLUTION

RESIST

NIVEAU DE SÉCURITÉ 10

Designation	Boite	Colis.	Prix	Sachet	Colis.	Prix	Brochable France	Brochable Euro 1	Brochable Euro 2	Brochable Euro 3	Brochable Euro 4	Colis.	Prix
Demi-cylindre COBRA 2 Évolution 33 x 10 mm panneton orientable	00040331 NS	1	-	-	-	-	-	-	-	-	-	-	-
Cylindre COBRA 2 Évolution 33 x 33 mm	00040660 NS	1	-	-	-	-	-	00293991 NS ●	-	-	-	5	-
Cylindre COBRA 2 Évolution 38 x 38 mm	00040760 NS	1	-	-	-	-	-	-	-	-	-	-	-
Cylindre COBRA 2 Évolution 43 x 43 mm	00040860 NS	1	-	-	-	-	-	-	-	-	-	-	-
Cylindre COBRA 2 Évolution 33 x 43 mm	00040810 NS	1	-	-	-	-	-	-	-	-	-	-	-
Cylindre COBRA 2 Évolution 33 x 53 mm	00040861 NS	1	-	-	-	-	-	-	-	-	-	-	-
Cylindre COBRA 2 Évolution 33 x 63 mm	00040960 NS	1	-	-	-	-	-	-	-	-	-	-	-
Cylindre COBRA 2 Évolution 33 x 68 mm	00040111 NS	1	-	-	-	-	-	-	-	-	-	-	-
Cylindre COBRA 2 Évolution 38 x 48 mm	00040862 NS	1	-	-	-	-	-	-	-	-	-	-	-
Cylindre COBRA 2 Évolution à bouton 33BT x 33 mm	00040661 NS	1	-	-	-	-	-	00293992 NS ●	-	-	-	5	-
Cylindre COBRA 2 Évolution à bouton 33BT x 43 mm	00040761 NS	1	-	-	-	-	-	-	-	-	-	-	-

Designation	Boite	Colis.	Prix	Sachet	Colis.	Prix	Brochable France	Brochable Euro 1	Brochable Euro 2	Brochable Euro 3	Brochable Euro 4	Colis.	Prix
Demi-cylindre COBRA 2+ Évolution 33 x 10 mm panneton orientable	00041331 NS	1	-	-	-	-	-	-	-	-	-	-	-
Cylindre COBRA 2+ Évolution 33 x 33 mm	00041660	1	-	-	-	-	00217730	00293163 NS ●	00292163 NS ●	00294163 ●	-	5	-
Cylindre COBRA 2+ Évolution 38 x 38 mm	00041760 NS	1	-	-	-	-	-	00293445	-	00294430 ●	-	5	-
Cylindre COBRA 2+ Évolution 43 x 43 mm	00041860 NS	1	-	-	-	-	-	00293446	-	00294431 ●	-	5	-
Cylindre COBRA 2+ Évolution 33 x 43 mm	00041810	1	-	-	-	-	00217732	00293448 NS ●	00292448 NS ●	00294432 ●	-	5	-
Cylindre COBRA 2+ Évolution 33 x 53 mm	00041861 NS	1	-	-	-	-	-	-	-	00294433 ●	-	5	-
Cylindre COBRA 2+ Évolution 33 x 63 mm	00041960 NS	1	-	-	-	-	-	-	-	-	-	-	-
Cylindre COBRA 2+ Évolution 33 x 68 mm	00041101 NS	1	-	-	-	-	-	-	-	-	-	-	-
Cylindre COBRA 2+ Évolution 38 x 48 mm	00041862 NS	1	-	-	-	-	-	-	-	-	-	-	-
Cylindre COBRA 2+ Évolution à bouton 33BT x 33 mm	00041661	1	-	-	-	-	-	00293190 NS ●	-	-	-	5	-
Cylindre COBRA 2+ Évolution à bouton 33BT x 43 mm	00041761 NS	1	-	-	-	-	-	-	-	-	-	-	-
Cylindre COBRA 2+ Évolution à bouton 43BT x 33 mm	-	-	-	-	-	-	-	00293191 NS ●	-	-	-	5	-

NS Non stocké/Non-stored/Producto no estocado - ● Sur stock Europe Zone 1 et Zone 2, nous consulter pour délai d'approvisionnement - E Epuisement/Stock depletion/Agotamiento del stock

Cylindre de haute sûreté / FEDERAL

PROTECT

NIVEAU DE SÉCURITÉ 7

MODÈLE BREVETÉ PROTÉGÉ

GARANTIE 10 ANS

X 4




Protection Arrachement


Protection Perçage


Protection Crochetage


Protection Casse



Mécanisme magnétique protégé contre l'arrachement, le perçage, le crochetage et la casse.

Description/*Description/Descripción*

Profil européen laiton. Mécanisme à 3 ou 4 doubles goupilles télescopiques + 1 goupille magnétique. Protection contre le perçage par aiguille en acier trempé. Protection contre la casse par poutre acier. Panneton anti arrachement. 4 clés plates réversibles maillechort avec anneau ergonomique moulé, avec carte de propriété permettant la reproduction des clés exclusivement en usine.

European brass profile. Magnetic 3 to 4 double telescopic pin mechnism + 1 magnetic pin. Protection against drilling by hardened steel pin. Protection against breaking by steel bar. 4 reversible keys with a personal security card for key copies

Perfil europeo de latón. Mecanismo de 3 ó 4 pasadores + 1 pasador magnético. Protección contra el taladrado por medio de una aguja de acero templado. Protección contra la rotura mediante una viga de acero. Pivote de acero sinterizado antiarrancamiento. 4 llaves planas reversibles de alpaca con anillo ergonómico moldea do y título de propiedad que permite su reproducción en fábrica.

Finition/*Finish/Acabado*

Nickelé mat

matt nickel-plated

Níquelado mate

Version/*Option/Versión*

Demi-cylindre. Cylindre 2 entrées.Cylindre à bouton 1 entrée.

1/2 cylinder with key way. Cylinder with 2 key ways. Cylinder with key way and inside knob.

Semicilindro. Cilindro de 2 entradas. Cilindro de botón de 1 entrada.

Cylindre de haute sûreté / FEDERAL

PROTECT

NIVEAU DE SÉCURITÉ 7

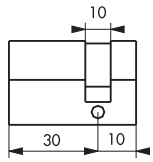

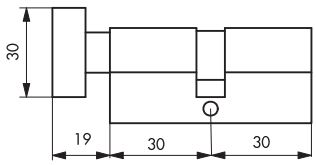

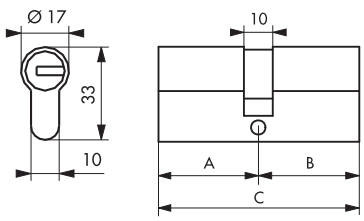

	30x30	30x40	30x60	30x65
A	30	30	30	30
B	30	40	60	65
C	60	70	90	95

Designation	Boite	Colis.	Prix	Sachet	Colis.	Prix	Brochable France	Euro 1	Euro 2	Euro 3	Euro 4	Colis.	Prix
Demi-cylindre FEDERAL 30 x 10 mm 4 clés	00003310	1	-	-	-	-	00203310 E	-	00292422 E NS ●	-	-	5	-
Cylindre FEDERAL 30 x 30 mm 4 clés	00003330	1	-	-	-	-	00203330	00293176 NS ●	00292176 NS ●	00294176 ●	-	5	-
Cylindre FEDERAL 30 x 40 mm 4 clés	00003340	1	-	-	-	-	00203340	-	00292423 NS ●	-	-	5	-
Cylindre FEDERAL 30 x 60 mm 4 clés	00003360	1	-	-	-	-	00203360 E	-	00292424 E NS ●	-	-	5	-
Cylindre FEDERAL 30 x 65 mm 4 clés	00003365	1	-	-	-	-	00203365 E	-	-	-	-	5	-
Cylindre FEDERAL à bouton 30BT x 30 mm 4 clés	00003333	1	-	-	-	-	00203333 E	-	-	-	-	5	-

NS Non stocké/Non-stored/Producto no estocado - ● Sur stock Europe Zone 1 et Zone 2, nous consulter pour délai d'approvisionnement - E Epuisement/Stock depletion/Agotamiento del stock

Cylindre de haute sûreté / FEDERAL S

RESIST

NIVEAU DE SÉCURITÉ 8

MODÈLE BREVETÉ PROTÉGÉ

GARANTIE 10 ANS

X 5





Mécanisme magnétique


Protection Arrachement


Protection Perçage


Protection Crochetage


Protection Casse


Protection Snap


Protection Bumping

Description/*Description/Descripción*
Profil européen laiton. Mécanisme à 3 ou 4 doubles goupilles télescopiques + 1 goupille magnétique. Protection contre le perçage par aiguille en acier trempé. Goupilles «Trap pin» contre l'effraction par blocage du rotor. Protection contre l'effraction de la partie saillante du cylindre (anti-snap). Protection contre le bumping. Panneton anti arrachement. 5 clés plates réversibles maillechort avec carte de propriété permettant la reproduction des clés exclusivement en usine.
European brass profile. Magnetic 3 to 4 double telescopic pin mechanism. Protection against drilling by hardened steel pin. Trap pin . Protection against the intrusion of the projecting portion of the cylinder (anti-snap). Anti bump. Driver cam made of powdered metal. 5 reversible keys with a personal security card for key copies.
Perl europeo de latón. Mecanismo de 3 ó 4 pasadores + 1 pasador magnético. Protección contra el taladrado por medio de una aguja de acero templado. Pivote de acero sinterizado antiarrancamiento. Protección contra la manipulación de la parte saliente del cilindro. 5 llaves planas reversibles de alpaca y título de propiedad que permite su reproducción en fábrica.

Finition/*Finish/Acabado*
Nickelé satin
Satin nickel
Niquel satinado

Version/*Option/Versión*
Demi-cylindre. Cylindre 2 entrées. Cylindre à bouton 1 entrée.
1/2 cylinder with key way. Cylinder with 2 key ways. Cylinder with key way and inside knob.
Semicilindro. Cilindro de 2 entradas. Cilindro de botón de 1 entrada.

Cylindre de haute sûreté / FEDERAL S

RESIST

NIVEAU DE SÉCURITÉ 8

BSI - One star
TS007

Cylindre conforme à la norme
EN 1303:2015
Classification
1 6 0 0 0 C 5 0

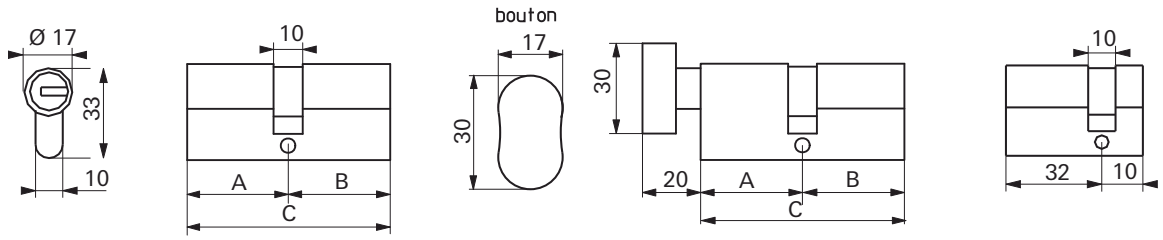

	32x32	37x37	42x42	32x42	32x50	32x60	32x65	37x45
A	32	37	42	32	32	32	32	37
B	32	37	42	42	50	60	65	45
C	64	74	84	74	82	92	97	82

Designation	Boite	Colis.	Prix	Sachet	Colis.	Prix	Brochable France	Euro 1	Euro 2	Euro 3	Euro 4	Colis.	Prix
Cylindre Federal S - 32x10mm SN 5 clés	00003710	1	-	-	-	-	00203710 E	00293730 E NS ●	00292730 E NS ●	00294730 E ●	-	5	-
Cylindre Federal S - 32x32mm SN 5 clés	00003730	1	-	-	-	-	00203730	00293731 NS ●	00292731 NS ●	00294731 ●	-	5	-
Cylindre Federal S - 37x37mm SN 5 clés	00003735	1	-	-	-	-	00203735 E	00293736 E NS ●	00292736 E NS ●	00294736 E ●	-	5	-
Cylindre Federal S - 42x42mm SN 5 clés	00003780	1	-	-	-	-	00203780 E	00293738 E NS ●	00292738 E NS ●	00294738 E ●	-	5	-
Cylindre Federal S - 32x42mm SN 5 clés	00003740	1	-	-	-	-	00203740	00293732 NS ●	00292732 NS ●	00294732 ●	-	5	-
Cylindre Federal S - 32x50mm SN 5 clés	00003750	1	-	-	-	-	00203750 E	00293733 E NS ●	00292733 E NS ●	00294733 E ●	-	5	-
Cylindre Federal S - 32x60mm SN 5 clés	00003760	1	-	-	-	-	00203760 E	00293734 E NS ●	00292734 E NS ●	00294734 E ●	-	5	-
Cylindre Federal S - 32x65mm SN 5 clés	00003765	1	-	-	-	-	00203765 E	00293735 E NS ●	00292735 E NS ●	00294735 E ●	-	5	-
Cylindre Federal S - 37x45mm SN 5 clés	00003745	1	-	-	-	-	00203745 E	00293737 E NS ●	00292737 E NS ●	00294737 E ●	-	5	-
Cylindre Federal S - à bouton 32x32mm SN 5 clés	00003733	1	-	-	-	-	00203733 E	00293739 E NS ●	00292739 E NS ●	00294739 E ●	-	5	-
Cylindre Federal S - à bouton - 32x42mm SN 5 clés	00003734	1	-	-	-	-	00203734 E	00293729 E NS ●	00292729 E NS ●	00294729 E ●	-	5	-

NS Non stocké/Non-stored/Producto no estocado - ● Sur stock Europe Zone 1 et Zone 2, nous consulter pour délai d'approvisionnement - E Epuisement/Stock depletion/Agotamiento del stock

Cylindre de haute sûreté / FEDERAL 2

RESIST

NIVEAU DE SÉCURITÉ 10

MODÈLE BREVETÉ PROTÉGÉ

GARANTIE 10 ANS

X 5





Mécanisme magnétique


Protection Arrachement


Protection Perçage


Protection Crochetage


Protection Casse


Protection Snap


Protection Bumping

Description/*Description/Descripción*

Profil européen laiton. Mécanisme à 3 ou 4 doubles goupilles télescopiques + 1 goupille magnétique. Protection contre le perçage par aiguille en acier trempé. Goupilles «Trap pin» contre l'effraction par blocage du rotor. Connecteur en acier au molybden breveté contre la casse. Protection contre l'effraction de la partie saillante du cylindre (anti-snap). Protection contre le bumping. Panneton anti arrachement.5 clés plates réversibles maillechort avec anneau ergonomique moulé, avec carte de propriété permettant la reproduction des clés exclusivement en usine.

European brass profile. Magnetic 3 to 4 double telescopic pin mechnism. Protection against drilling by hardened steel pin. Trap pin .Protection against breaking by molybdenum steel bar. Protection against the intrusion of the projecting portion of the cylinder (anti-snap). Anti bump. Driver cam made of powdered metal. 5 reversible keys with a personal security card for key copies

Perfil europeo de latón. Mecanismo de 3 ó 4 pasadores + 1 pasador magnético. Protección contra el taladrado por medio de una aguja de acero templado. Protección contra la rotura mediante una viga de acero. Pivote de acero sinterizado antiarrancamiento. Protección contra la manipulación de la parte saliente de cilindro. 5 llaves planas reversibles de alpaca con anillo ergonómico moldea do y título de propiedad que permite su reproducción en fábrica.

Finition/*Finish/Acabado*

Nickelé mat

Nickel plated matt

Niquelado mate

Version/*Option/Versión*

Demi-cylindre. Cylindre 2 entrées. Cylindre à bouton 1 entrée.

1/2 cylinder with key way. Cylinder with 2 key ways. Cylinder with key way and inside knob.

Semicilindro. Cilindro de 2 entradas. Cilindro de botón de 1 entrada.

Les + : Trap pin - goupilles contre l'effraction par blocage du rotor. Connecteur breveté en acier au molybdène contre la casse.

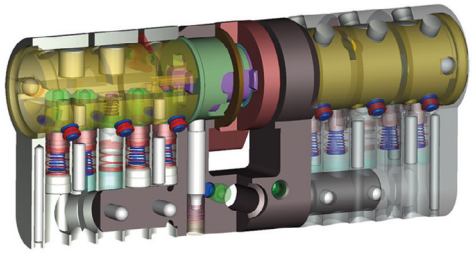

NS Non stocké/Non-stored/Producto no estocado - ● Sur stock Europe Zone 1 et Zone 2, nous consulter pour délai d'approvisionnement - E Epuisement/Stock depletion/Agotamiento del stock

Cylindre de haute sûreté / FEDERAL 2

RESIST

NIVEAU DE SÉCURITÉ 10

BSI - Three star TS007

SOLD SECURE 1 LOCK CYLINDERS DIAMOND CLME-0120-1368

Cylindre conforme à la norme EN 1303:2015
Classification
1 6 0 0 0 C 5 0

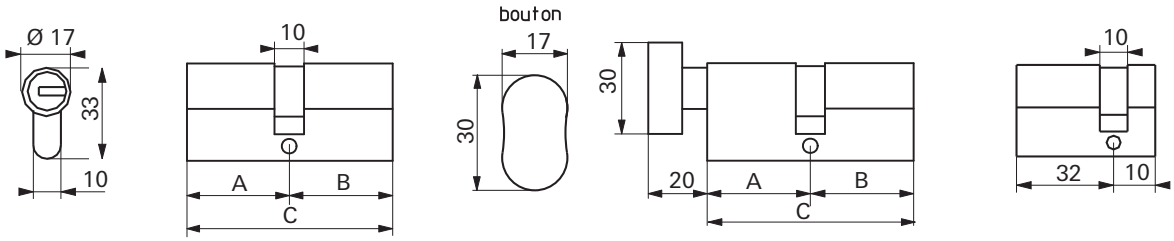

	32x32	37x37	42x42	32x42	32x50	32x60	32x65	37x45
A	32	37	42	32	32	32	32	37
B	32	37	42	42	50	60	65	45
C	64	74	84	74	82	92	97	82

Designation	Boite	Colis.	Prix	Sachet	Colis.	Prix	Brochable France	Euro 1	Euro 2	Euro 3	Euro 4	Colis.	Prix
Demi-cylindre FEDERAL 2 32 x 10 mm 5 clés	00003410	1	-	-	-	-	00203410 E	-	-	00294842 E ●	-	5	-
Cylindre FEDERAL 2 32 x 32 mm 5 clés	00003430	1	-	-	-	-	00203430	00293843 NS ●	00292843 NS ●	00294843 ●	-	5	-
Cylindre FEDERAL 2 37 x 37 mm 5 clés	00003435	1	-	-	-	-	00203435 E	-	-	00294844 E ●	-	5	-
Cylindre FEDERAL 2 42 x 42 mm 5 clés	00003489	1	-	-	-	-	00203489 E	00293845 E NS ●	00292845 E NS ●	00294845 E ●	-	5	-
Cylindre FEDERAL 2 32 x 37 mm 5 clés	00003484 NS	1	-	-	-	-	-	-	-	-	-	-	-
Cylindre FEDERAL 2 32 x 42 mm 5 clés	00003440	1	-	-	-	-	00203440	-	00292846 NS ●	00294846 ●	-	5	-
Cylindre FEDERAL 2 32 x 45 mm 5 clés	00003485 NS	1	-	-	-	-	-	-	-	-	-	-	-
Cylindre FEDERAL 2 32 x 50 mm 5 clés	00003480	1	-	-	-	-	00203480 E	-	-	00294847 E ●	-	5	-
Cylindre FEDERAL 2 32 x 60 mm 5 clés	00003460	1	-	-	-	-	00203460 E	-	-	00294848 E ●	-	5	-
Cylindre FEDERAL 2 32 x 65 mm 5 clés	00003465	1	-	-	-	-	00203465 E	-	-	00294849 E ●	-	5	-
Cylindre FEDERAL 2 37 x 45 mm 5 clés	00003481	1	-	-	-	-	00203481 E	-	-	00294866 E ●	-	5	-
Cylindre FEDERAL 2 42 x 50 mm 5 clés	00003486	1	-	-	-	-	-	-	-	-	-	-	-
Cylindre FEDERAL 2 à bouton 32BT x 32 mm 5 clés	00003433	1	-	-	-	-	00203433 E	00293867 E NS ●	00292867 E NS ●	00294867 E ●	-	5	-
Cylindre FEDERAL 2 à bouton 32BT x 42 mm 5 clés	00003434	1	-	-	-	-	00203434 E	00293868 E NS ●	00292868 E NS ●	00294868 E ●	-	5	-
Cylindre FEDERAL 2 à bouton 32BT x 60 mm 5 clés	00003482 NS	1	-	-	-	-	-	-	-	-	-	-	-
Cylindre FEDERAL 2 à bouton 42BT x 32 mm 5 clés	-	-	-	-	-	-	00203436 E	-	-	-	-	5	-

NS Non stocké/Non-stored/Producto no estocado - ● Sur stock Europe Zone 1 et Zone 2, nous consulter pour délai d'approvisionnement - E Epuisement/Stock depletion/Agotamiento del stock

Cylindre de haute sûreté / FEDERAL 2 POUR ORGANIGRAMME

RESIST

NIVEAU DE SÉCURITÉ 10

GARANTIE 10 ANS

X 3





							Brochable						
Designation	Boite	Colis.	Prix	Sachet	Colis.	Prix	France	Euro 1	Euro 2	Euro 3	Euro 4	Colis.	Prix
Cylindre FEDERAL 2 32 X 10 mm 3 clés	00003411 NS	1	-	-	-	-	-	-	-	-	-	-	-
Cylindre FEDERAL 2 37 X 10 mm 3 clés	00003412 NS	1	-	-	-	-	-	-	-	-	-	-	-
Cylindre FEDERAL 2 42 X 10 mm 3 clés	00003413 NS	1	-	-	-	-	-	-	-	-	-	-	-
Cylindre FEDERAL 2 45 X 10 mm 3 clés	00003414 NS	1	-	-	-	-	-	-	-	-	-	-	-
Cylindre FEDERAL 2 50 X 10 mm 3 clés	00003415 NS	1	-	-	-	-	-	-	-	-	-	-	-
Cylindre FEDERAL 2 55 X 10 mm 3 clés	00003416 NS	1	-	-	-	-	-	-	-	-	-	-	-
Cylindre FEDERAL 2 60 X 10 mm 3 clés	00003417 NS	1	-	-	-	-	-	-	-	-	-	-	-
Cylindre FEDERAL 2 32 X 32 mm 3 clés	00003418 NS	1	-	-	-	-	-	-	-	-	-	-	-
Cylindre FEDERAL 2 32 X 37 mm 3 clés	00003484 NS	1	-	-	-	-	-	-	-	-	-	-	-
Cylindre FEDERAL 2 32 X 42 mm 3 clés	00003420 NS	1	-	-	-	-	-	-	-	-	-	-	-
Cylindre FEDERAL 2 32 X 45 mm 3 clés	00003421 NS	1	-	-	-	-	-	-	-	-	-	-	-
Cylindre FEDERAL 2 32 X 50 mm 3 clés	00003422 NS	1	-	-	-	-	-	-	-	-	-	-	-
Cylindre FEDERAL 2 32 X 55 mm 3 clés	00003423 NS	1	-	-	-	-	-	-	-	-	-	-	-
Cylindre FEDERAL 2 37 X 37 mm 3 clés	00003425 NS	1	-	-	-	-	-	-	-	-	-	-	-
Cylindre FEDERAL 2 37 X 42 mm 3 clés	00003426 NS	1	-	-	-	-	-	-	-	-	-	-	-
Cylindre FEDERAL 2 37 X 45 mm 3 clés	00003427 NS	1	-	-	-	-	-	-	-	-	-	-	-
Cylindre FEDERAL 2 37 X 50 mm 3 clés	00003428 NS	1	-	-	-	-	-	-	-	-	-	-	-
Cylindre FEDERAL 2 37 X 55 mm 3 clés	00003429 NS	1	-	-	-	-	-	-	-	-	-	-	-
Cylindre FEDERAL 2 42 X 42 mm 3 clés	00003431 NS	1	-	-	-	-	-	-	-	-	-	-	-

NS Non stocké/Non-stored/Producto no estocado - ⦿ Sur stock Europe Zone 1 et Zone 2, nous consulter pour délai d'approvisionnement - E Epuisement/Stock depletion/Agotamiento del stock

Cylindre de haute sûreté / FEDERAL 2 POUR ORGANIGRAMME

RESIST

NIVEAU DE SÉCURITÉ 10

Designation	Boite	Colis.	Prix	Sachet	Colis.	Prix	Brochable					Colis.	Prix
							France	Euro 1	Euro 2	Euro 3	Euro 4		
Cylindre FEDERAL 2 42 X 45 mm 3 clés	00003432 NS	1	-	-	-	-	-	-	-	-	-	-	-
Cylindre FEDERAL 2 42 X 50 mm 3 clés	00003406	1	-	-	-	-	-	-	-	-	-	-	-
Cylindre FEDERAL 2 42 X 55 mm 3 clés	00003437 NS	1	-	-	-	-	-	-	-	-	-	-	-
Cylindre FEDERAL 2 42 X 60 mm 3 clés	00003438 NS	1	-	-	-	-	-	-	-	-	-	-	-
Cylindre FEDERAL 2 45 X 45 mm 3 clés	00003439 NS	1	-	-	-	-	-	-	-	-	-	-	-
Cylindre FEDERAL 2 45 X 50 mm 3 clés	00003441 NS	1	-	-	-	-	-	-	-	-	-	-	-
Cylindre FEDERAL 2 45 X 55 mm 3 clés	00003442 NS	1	-	-	-	-	-	-	-	-	-	-	-
Cylindre FEDERAL 2 50 X 50 mm 3 clés	00003443 NS	1	-	-	-	-	-	-	-	-	-	-	-
Cylindre FEDERAL 2 50 X 55 mm 3 clés	00003444 NS	1	-	-	-	-	-	-	-	-	-	-	-
Cylindre FEDERAL 2 50 X 60 mm 3 clés	00003445 NS	1	-	-	-	-	-	-	-	-	-	-	-
Cylindre FEDERAL 2 à bouton 32BT X 32 mm 3 clés	00003446 NS	1	-	-	-	-	-	-	-	-	-	-	-
Cylindre FEDERAL 2 à bouton 32BT X 37 mm 3 clés	00003447 NS	1	-	-	-	-	-	-	-	-	-	-	-
Cylindre FEDERAL 2 à bouton 32BT X 60 mm 3 clés	00003482 NS	1	-	-	-	-	-	-	-	-	-	-	-
Cylindre FEDERAL 2 à bouton 37BT X 37 mm 3 clés	00003448 NS	1	-	-	-	-	-	-	-	-	-	-	-
Cylindre FEDERAL 2 à bouton 37BT X 42 mm 3 clés	00003449 NS	1	-	-	-	-	-	-	-	-	-	-	-
Cylindre FEDERAL 2 à bouton 37BT X 45 mm 3 clés	00003450 NS	1	-	-	-	-	-	-	-	-	-	-	-
Cylindre FEDERAL 2 à bouton 42BT X 42 mm 3 clés	00003459 NS	1	-	-	-	-	-	-	-	-	-	-	-
Cylindre FEDERAL 2 à bouton 42BT X 45 mm 3 clés	00003461 NS	1	-	-	-	-	-	-	-	-	-	-	-
Cylindre FEDERAL 2 à bouton 42BT X 50 mm 3 clés	00003462 NS	1	-	-	-	-	-	-	-	-	-	-	-
Cylindre FEDERAL 2 à bouton 45BT X 35 mm 3 clés	00003463 NS	1	-	-	-	-	-	-	-	-	-	-	-
Cylindre FEDERAL 2 à bouton 45BT X 45 mm 3 clés	00003464 NS	1	-	-	-	-	-	-	-	-	-	-	-
Cylindre FEDERAL 2 à bouton 45BT X 50 mm 3 clés	00003466 NS	1	-	-	-	-	-	-	-	-	-	-	-
Cylindre FEDERAL 2 à bouton 50BT X 50 mm 3 clés	00003467 NS	1	-	-	-	-	-	-	-	-	-	-	-
Cylindre FEDERAL 2 à bouton 50BT X 55 mm 3 clés	00003468 NS	1	-	-	-	-	-	-	-	-	-	-	-
Cylindre FEDERAL 2 à bouton 50BT X 60 mm 3 clés	00003469 NS	1	-	-	-	-	-	-	-	-	-	-	-

NS Non stocké/Non-stored/Producto no estocado - ● Sur stock Europe Zone 1 et Zone 2, nous consulter pour délai d'approvisionnement - E Epuisement/Stock depletion/Agotamiento del stock

Cylindre de haute sûreté / DREAMER

RESIST

NIVEAU DE SÉCURITÉ 10

NOUVEAU

MODÈLE BREVETÉ PROTÉGÉ

GARANTIE 10 ANS

X 5







Protection Arrachement



Protection Perçage



Protection Crochetage



Protection Bumping

Description/*Description/Descripción*

Profil européen laiton. Mécanisme 8 goupilles. Protection contre le crochetage. Protection contre le perçage par aiguille + toutes les goupilles en acier trempé. Protection contre l'effraction de la partie saillante du cylindre (anti-snap). Protection contre le bumping. Panneton incliné pour l'anti-arrachement. Fonction urgence : panneton débrayable, ouverture possible de l'extérieur même si une clé est restée à l'intérieur. 5 clés maillechort reversibles de 5 couleurs différentes. Carte de propriété permettant la reproduction des clés exclusivement en usine.

Euopean brass profil. 8 nickel silver pin mechanism. Protection against drilling by hardened steel insert andpins. Protection against the destruction of the projecting portion of the cylinder (anti-snap). Protection against Bumping. Drivercam made of powdered metal. 5 reversible maillechort color keys with a personnal security card for key copies. Emergency function : the cylinder can work even if a key is inserted on the inner side of the door.

Perfil europeo de laton. Mecanismo de 8 pistonesde alpaca. Proteccion contra el taladrado por medio de una aguja y un pasador de acero templado. Proteccion contra la manipulacion de la parte saliente de cilindro. Proteccion contra el bumping. Pivote de acero sinterizado antiarrancamiento. 5 Llaves colores planas reversibles de maillechort niquelado con titulo de propiedad que permite su reproduccion en fabrica. Funcion de emergencia : se puede introducir una llave en el cilindro y girar el pivote incluso si ya hay una llave introducida

Finition/*Finish/Acabado*

Nickelé mat

matt nickel-plated

Níquelado mate

Version/*Option/Versión*

Demi-cylindre. Cylindre 2 entrées. Cylindre 1 entrée à bouton.

1/2 cylinder with key way. Cylinder with 2 key ways. Cylinder with key way and inside knob.

Semicilindro, cilindro de 2 entradas. Cilindro 1 entrada de boton.

Cylindre de haute sûreté / DREAMER

RESIST

NIVEAU DE SÉCURITÉ 10



Designation	Boite	Colis.	Prix	Sachet	Colis.	Prix	Brochable France	Brochable Euro 1	Brochable Euro 2	Brochable Euro 3	Brochable Euro 4	Colis.	Prix
Demi-cylindre DREAMER 33x10mm nickelé 5 clés	00040239	1	-	-	-	-	00240239	00293940	00292940	00294940	-	5	-
Cylindre DREAMER 33x33mm nickelé 5 clés	00040259	1	-	-	-	-	00240259	00293941	00292941	00294941	-	5	-
Cylindre DREAMER 38x38mm nickelé 5 clés	00040280	1	-	-	-	-	00240280	-	-	00294942	-	5	-
Cylindre DREAMER 43x43mm nickelé 5 clés	00040272	1	-	-	-	-	00240272	00293943	00292943	00294943	-	5	-
Cylindre DREAMER 33x38mm nickelé 5 clés	00040270	1	-	-	-	-	-	-	-	-	-	5	-
Cylindre DREAMER 33x43mm nickelé 5 clés	00040269	1	-	-	-	-	00240269	-	00292944	00294944	-	5	-
Cylindre DREAMER 33x45mm nickelé 5 clés	00040290	1	-	-	-	-	-	-	-	-	-	5	-
Cylindre DREAMER 33x53mm nickelé 5 clés	00040279	1	-	-	-	-	00240279	-	-	00294945	-	5	-
Cylindre DREAMER 33x63mm nickelé 5 clés	00040299	1	-	-	-	-	00240299	-	00292946	00294946	-	5	-
Cylindre DREAMER 33x65mm nickelé 5 clés	00040265	1	-	-	-	-	00240265	-	-	00294947	-	5	-
Cylindre DREAMER 38x45mm nickelé 5 clés	00040245	1	-	-	-	-	00240245	-	-	00294948	-	5	-
Cylindre DREAMER 43x53mm nickelé 5 clés	00040277	1	-	-	-	-	-	-	-	-	-	5	-
Cylindre DREAMER à bouton 33x33mm nickelé 5 clés	00040257	1	-	-	-	-	00240257	00293949	00292949	00294949	-	5	-
Cylindre DREAMER à bouton 33x43mm nickelé 5 clés	00040258	1	-	-	-	-	00240258	00293950	00292950	00294950	-	5	-
Cylindre DREAMER à bouton 33x63mm nickelé 5 clés	00040256	1	-	-	-	-	-	-	-	-	-	5	-
Cylindre DREAMER à bouton 43x33mm nickelé 5 clés	00040249	1	-	-	-	-	00240249	-	-	-	-	5	-

NS Non stocké/Non-stored/Producto no estocado - ● Sur stock Europe Zone 1 et Zone 2, nous consulter pour délai d'approvisionnement - E Epuisement/Stock depletion/Agotamiento del stock

Cylindre de sûreté / HG 5 AVEC TRIANGLE

PROTECT

GARANTIE 5 ANS









Cylindre profilé bouton avec triangle interne

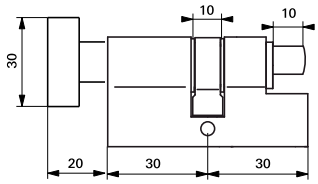

Cylindre profilé bouton avec triangle externe

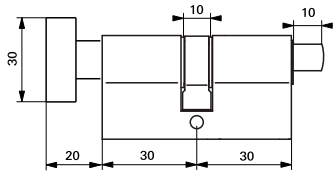

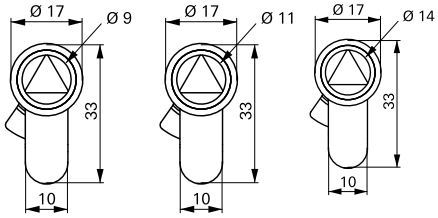

Cylindre profilé avec 2 triangles internes

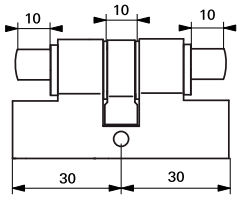

Cylindre profilé avec 2 triangles externes

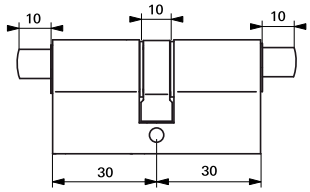



Protection Arrachement

1/2 Cylindre profilé avec triangle externe

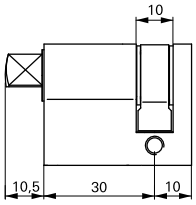

Cylindre profilé avec triangle interne

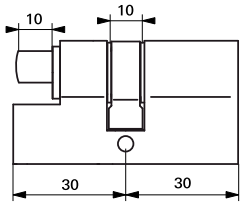

Cylindre profilé avec triangle externe

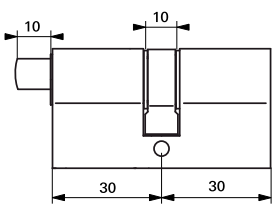

Description/*Description/Descripción*

Profil européen. Mécanisme à 5 goupilles en maillechort. Panneton anti arrachement. 3 clés en acier nickelé (laiton pour organigramme).

European profile. 5 pin mechanism. Driver cam made of powdered metal. 3 nickel plated steel keys (brass for master keying system).

Perfil europeo. Mecanismo de 5 pasadores de alpaca. Pivote de acero sinterizado. 3 llaves de acero niquelado (latón en organigrama).

Finition/*Finish/Acabado*

Laiton ou nickelé

Brass or nickel plated

Latón o niquelado

Version/*Option/Versión*

Panneton orientable pour la dimension 30x10mm (autres dimensions sur demande).

With ajustable driver came for 30x10mm (other dimensions on request).

Paletón orientable para las dimensiones 30x10 mm (otras dimensiones sobre demanda).



NS Non stocké/Non-stored/Producto no estocado - ◉ Sur stock Europe Zone 1 et Zone 2, nous consulter pour délai d'approvisionnement - E Epuisement/Stock depletion/Agotamiento del stock

Cylindre de sûreté / HG 5 AVEC TRIANGLE

PROTECT

Designation	Boite	Colis.	Prix
Cylindre profilé HG 30X10 mm laiton triangle ascenceur 9 mm	00053934	10	-
Cylindre profilé HG 30X10 mm laiton triangle interne 11	TI11053009	10	-
Cylindre profilé HG 30X10 mm laiton triangle interne 14	TI14053010 NS	10	-
Cylindre profilé HG 30X10 mm laiton triangle externe 11	TE11053019	10	-
Cylindre profilé HG 30X10 mm laiton triangle externe 11 en sachet	00953019	10	-
Cylindre profilé HG 30X10 mm laiton triangle externe 14	TE14053017	10	-
Cylindre profilé HG 40X10 mm laiton triangle externe 11	TE11054010 NS	10	-
Cylindre profilé HG 40X10 mm laiton triangle externe 14	TE14054010 NS	10	-
Cylindre profilé HG 60X10 mm laiton triangle externe 14	TE14056010 NS	10	-
Cylindre profilé HG 90X10 mm laiton triangle externe 14	TE14059010 NS	10	-
Cylindre profilé HG 30X30 mm laiton 2 triangles internes 11	2TI11053030 NS	10	-
Cylindre profilé HG 30X30 mm laiton triangle interne 11 3 clés	TI11053030	10	-
Cylindre profilé HG 30X30 mm laiton 2 triangles externes	2TE11053030 NS	10	-
Cylindre profilé HG 30X30 mm laiton triangle externe 11 3 clés	TE11053030	10	-
Cylindre profilé HG 30X30 mm laiton triangle interne 14 3 clés	TI14053030 NS	10	-
Cylindre profilé HG 30X30 mm laiton triangle externe 14 3 clés	TE14053030	10	-
Cylindre profilé HG 30X30 mm laiton 2 triangles externes 14	2TE14053030	10	-

Designation	Boite	Colis.	Prix
Cylindre profilé HG 35X35 mm laiton triangle interne 11 3 clés	TI11053535 NS	10	-
Cylindre profilé HG 35X35 mm laiton triangle externe 11 3 clés	TE11053535 NS	10	-
Cylindre profilé HG 35X35 mm laiton triangle externe 14 3 clés	TE14053535 NS	10	-
Cylindre profilé HG 40X40 mm laiton 2 triangles externes 14	2TE14054040	10	-
Cylindre profilé HG 45X45 mm laiton triangle externe 14 3 clés	TE14054545 NS	10	-
Cylindre profilé HG 30X40 mm laiton triangle interne 11 côté 30 3 clés	TI11053040 NS	10	-
Cylindre profilé HG 30X40 mm laiton triangle externe 11 côté 30 3 clés	TE11053040 NS	10	-
Cylindre profilé HG 30X40 mm laiton triangle externe 14 côté 30 3 clés	TE14053040 NS	10	-
Cylindre profilé HG 30X50 mm laiton 2 triangles internes 11 laiton	2TI11053050 NS	10	-
Cylindre profilé HG 30X50 mm laiton triangle interne 11 côté 30 3 clés	TI11053050 NS	10	-
Cylindre profilé HG 30X50 mm laiton 2 triangles externes 11	2TE11053050 NS	10	-
Cylindre profilé HG 30X50 mm laiton triangle externe 11 côté 30 3 clés	TE11053050 NS	10	-
Cylindre profilé HG 30X50 mm laiton 2 triangles externes 14	2TE14053050 NS	10	-
Cylindre profilé HG 30X50 mm laiton triangle externe 14 côté 30 3 clés	TE14053050 NS	10	-

Designation	Boite	Colis.	Prix
Cylindre profilé HG 30X50 mm laiton triangle externe 14 côté 50 3 clés	TE14055030 NS	10	-
Cylindre profilé HG 30X60 mm laiton triangle interne 11 côté 30 3 clés	TI11053060 NS	10	-
Cylindre profilé HG 30X60 mm laiton triangle externe 11 côté 30 3 clés	TE11053060 NS	10	-
Cylindre profilé HG 30X60 mm laiton 2 triangles externes 14	2TE14053060 NS	10	-
Cylindre profilé HG 30X60 mm laiton triangle externe 14 côté 30 3 clés	TE14053060 NS	10	-
Cylindre profilé HG 30X70 mm laiton 2 triangles externes 14	2TE14053070 NS	10	-
Cylindre profilé HG 30X80 mm laiton triangle externe 14 côté 80 3 clés	TE14058030 NS	10	-
Cylindre profilé HG 30X100 mm laiton triangle externe 14 côté 30 3 clés	TE140530100 NS	10	-
Cylindre profilé HG 40X30 mm laiton triangle externe 14 côté 40 3 clés	TE14054030 NS	10	-
Cylindre profilé HG 45X55 mm laiton triangle externe 14 côté 45 3 clés	TE14054555 NS	10	-
Cylindre profilé HG 30BTX30 mm laiton triangle interne 11	TI11073030 NS	10	-
Cylindre profilé HG 30BTX30 mm laiton triangle externe 11	TE11073030	10	-
Cylindre profilé HG 30BTX30 mm laiton triangle externe 14	TE14073030 NS	10	-
Cylindre profilé HG 30BTX60 mm laiton triangle externe 11	TE11073060 NS	10	-
Cylindre profilé HG 40BTX30 mm laiton triangle externe 14 côté 30	TE14074030 NS	10	-
Cylindre profilé HG 45BTX45 mm laiton triangle externe 14	TE14074545 NS	10	-

NS Non stocké/Non-stored/Producto no estocado - ● Sur stock Europe Zone 1 et Zone 2, nous consulter pour délai d'approvisionnement - E Epuisement/Stock depletion/Agotamiento del stock

Cylindre de sûreté / HG 5 AVEC TRIANGLE

PROTECT

Designation	Boite	Colis.	Prix
Cylindre profilé HG 60BTX30 mm laiton triangle externe 11	TE11076030 NS	10	-
Cylindre profilé HG 30X10 mm nickelé triangle ascenceur 9 mm	00053935 NS	10	-
Cylindre profilé HG 30X10 mm nickelé triangle interne 11	TI11053011 NS	10	-
Cylindre profilé HG 30X10 mm nickelé triangle externe 11	TE11053011 NS	10	-
Cylindre profilé HG 30X10 mm nickelé triangle externe 14	TE14053011 NS	10	-
Cylindre profilé HG 40X10 mm nickelé triangle externe 14	TE14054011 NS	10	-
Cylindre profilé HG 30X30 mm nickelé 2 triangles internes 11	2TI11053031 NS	10	-
Cylindre profilé HG 30X30 mm nickelé triangle interne 11 3 clés	TI11053031	10	-
Cylindre profilé HG 30X30 mm nickelé 2 triangles externes 11	2TE11053031 NS	10	-
Cylindre profilé HG 30X30 mm nickelé triangle externe 11 3 clés	TE11053931	10	-
Cylindre profilé HG 30X30 mm nickelé triangle externe 14 3 clés	TE14053932	10	-
Cylindre profilé HG 30X30 mm nickelé 2 triangles externes 14	2TE14053031	10	-
Cylindre profilé HG 35X35 mm nickelé triangle interne 11 3 clés	TI11053536 NS	10	-
Cylindre profilé HG 35X35 mm nickelé triangle externe 11 3 clés	TE11053536 NS	10	-
Cylindre profilé HG 35X35 mm nickelé triangle externe 14 3 clés	TE14053536 NS	10	-
Cylindre profilé HG 40X40 mm nickelé 2 triangles internes 11	2TI11054041 NS	10	-
Cylindre profilé HG 40X40 mm nickelé triangle interne 11 3 clés	TI11054041 NS	10	-
Cylindre profilé HG 40X40 mm nickelé triangle externe 11 3 clés	TE11054041 NS	10	-
Cylindre profilé HG 40X40 mm nickelé triangle externe 14 3 clés	TE14054041	10	-
Cylindre profilé HG 30X40 mm nickelé triangle interne 11 côté 30 3 clés	TI11053041 NS	10	-
Cylindre profilé HG 30X40 mm nickelé triangle externe 11 côté 30 3 clés	TE11053041 NS	10	-
Cylindre profilé HG 30X40 mm nickelé triangle externe 14 côté 30 3 clés	TE14053041 NS	10	-
Cylindre profilé HG 30X50 mm nickelé triangle interne 11 côté 30 3 clés	TI11053051 NS	10	-
Cylindre profilé HG 30X50 mm nickelé 2 triangles externes 11 nickelé	2TE11053051 NS	10	-
Cylindre profilé HG 30X50 mm nickelé triangle externe 11 côté 30 3 clés	TE11053051 NS	10	-
Cylindre profilé HG 30X50 mm nickelé triangle externe 14 côté 30 3 clés	TE14053051 NS	10	-
Cylindre profilé HG 30X60 mm nickelé triangle interne 11 côté 30 3 clés	TI11053061 NS	10	-
Cylindre profilé HG 30X60 mm nickelé triangle externe 11 côté 30 3 clés	TE11053961 NS	10	-
Cylindre profilé HG 30X60 mm nickelé 2 triangles externes 14	2TE14053061 NS	10	-
Cylindre profilé HG 30X60 mm nickelé triangle externe 14 côté 30 3 clés	TE14053962 NS	10	-
Cylindre profilé HG 30X60 mm nickelé triangle externe 14 côté 60 3 clés	TE14056031 NS	10	-
Cylindre profilé HG 40X30 mm nickelé triangle externe 14 côté 40 3 clés	TE14054031 NS	10	-
Cylindre profilé HG 30BTX30 mm nickelé triangle interne 11	TI11073031 NS	10	-
Cylindre profilé HG 30BTX30 mm nickelé triangle externe 14	TE14073031 NS	10	-
Cylindre profilé HG 35BTX35 mm nickelé triangle externe 14	TE14073536 NS	10	-
Cylindre profilé HG 40BTX40 mm nickelé triangle externe 11	TE11074041 NS	10	-
Cylindre profilé HG 30BTX40 mm nickelé triangle externe 14	TE14073041 NS	10	-
Cylindre profilé HG 40BTX30 mm nickelé triangle externe 14	TE14074031 NS	10	-
Clé triangle 9 mm	00013923	10	-
Clé triangle 11 mm	00013924	10	-
Clé triangle 14 mm	00013925	10	-

NS Non stocké/Non-stored/Producto no estocado - ⦿ Sur stock Europe Zone 1 et Zone 2, nous consulter pour délai d'approvisionnement - E Epuisement/Stock depletion/Agotamiento del stock

Cylindre de sûreté / HG 5 AVEC CARRÉ

PROTECT

GARANTIE 5 ANS







Cylindre profilé bouton avec triangle interne

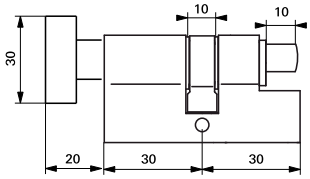

Cylindre profilé bouton avec triangle externe

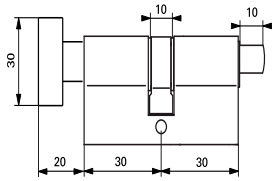

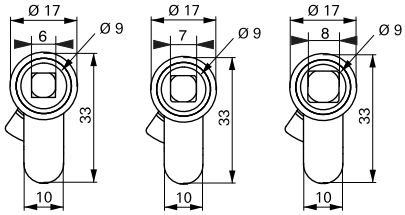

Cylindre profilé avec 2 triangles internes

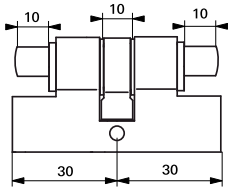

Cylindre profilé avec 2 triangles externes

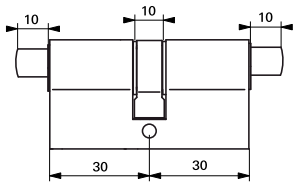



Protection Arrachement

1/2 Cylindre profilé avec triangle externe

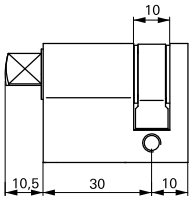

Cylindre profilé avec triangle interne

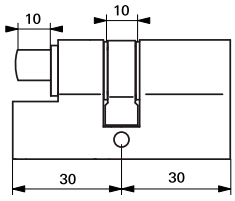

Cylindre profilé avec triangle externe

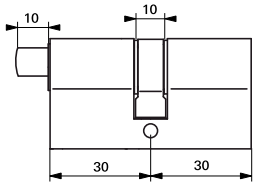

Description/*Description/Descripción*

Profil européen. Mécanisme à 5 goupilles en maillechort. Panneton anti arrachement. 3 clés en acier nickelé (laiton pour organigramme).

European profile. 5 pin mechanism. Driver cam made of powdered metal. 3 nickel plated steel keys (brass for master keying system).

Perfil europeo. Mecanismo de 5 pasadores de alpaca. Pivote de acero sinterizado. 3 llaves de acero niquelado (latón en organigrama).

Finition/*Finish/Acabado*

Laiton ou nickelé

Brass or nickel plated

Latón o niquelado

Version/*Option/Versión*

Panneton orientable pour la dimension 30x10mm (autres dimensions sur demande). Carré de 6/7/8mm, interne, externe.

With ajustable driver came for 30x10mm (other dimensions on request). Square 6/7/8mm, internal, external.

Paletón orientable para las dimensiones 30x10 mm (otras dimensiones sobre demanda). Cuadrado de 6/7/8mm, interior, exterior.



913825

NS Non stocké/Non-stored/Producto no estocado - ● Sur stock Europe Zone 1 et Zone 2, nous consulter pour délai d'approvisionnement - E Epuisement/Stock depletion/Agotamiento del stock

Designation	Boite	Colis.	Prix
Cylindre profilé HG double carré exterieur 6mm 30x30 laiton	2CE653030	10	-
Cylindre profilé HG double carré exterieur 6mm 30x30 nickelé	2CE653031 NS	10	-
Cylindre profilé HG double carré exterieur 6mm 30x40 laiton	2CE653040 NS	10	-
Cylindre profilé HG double carré exterieur 6mm 30x40 nickelé	2CE653041 NS	10	-
Cylindre profilé HG double carré exterieur 6mm 30x50 laiton	2CE653050 NS	10	-
Cylindre profilé HG double carré exterieur 6mm 30x50 nickelé	2CE653051 NS	10	-
Cylindre profilé HG double carré exterieur 6mm 30x60 laiton	2CE653060 NS	10	-
Cylindre profilé HG double carré exterieur 6mm 30x60 nickelé	2CE653061 NS	10	-
Cylindre profilé HG double carré exterieur 6mm 40x40 laiton	2CE654040 NS	10	-
Cylindre profilé HG double carré exterieur 6mm 40x40 nickelé	2CE654041 NS	10	-
Cylindre profilé HG double carré exterieur 7mm 30x30 laiton	2CE753030 NS	10	-
Cylindre profilé HG double carré exterieur 7mm 30x30 nickelé	2CE753031 NS	10	-
Cylindre profilé HG double carré exterieur 7mm 30x40 laiton	2CE753040 NS	10	-
Cylindre profilé HG double carré exterieur 7mm 30x40 nickelé	2CE753041 NS	10	-
Cylindre profilé HG double carré exterieur 7mm 30x50 laiton	2CE753050 NS	10	-
Cylindre profilé HG double carré exterieur 7mm 30x50 nickelé	2CE753051 NS	10	-
Cylindre profilé HG double carré exterieur 7mm 30x60 laiton	2CE753060 NS	10	-
Cylindre profilé HG double carré exterieur 7mm 30x60 nickelé	2CE753061 NS	10	-
Cylindre profilé HG double carré exterieur 7mm 40x40 laiton	2CE754040 NS	10	-
Cylindre profilé HG double carré exterieur 7mm 40x40 nickelé	2CE754041 NS	10	-
Cylindre profilé HG double carré exterieur 8mm 30x30 laiton	2CE853030 NS	10	-
Cylindre profilé HG double carré exterieur 8mm 30x30 nickelé	2CE853031 NS	10	-
Cylindre profilé HG double carré exterieur 8mm 30x40 laiton	2CE853040 NS	10	-
Cylindre profilé HG double carré exterieur 8mm 30x40 nickelé	2CE853041 NS	10	-
Cylindre profilé HG double carré exterieur 8mm 30x50 laiton	2CE853050 NS	10	-
Cylindre profilé HG double carré exterieur 8mm 30x50 nickelé	2CE853051 NS	10	-
Cylindre profilé HG double carré exterieur 8mm 30x60 laiton	2CE853060 NS	10	-
Cylindre profilé HG double carré exterieur 8mm 30x60 nickelé	2CE853061 NS	10	-
Cylindre profilé HG double carré exterieur 8mm 40x40 laiton	2CE854040 NS	10	-
Cylindre profilé HG double carré exterieur 8mm 40x40 nickelé	2CE854041 NS	10	-
Cylindre profilé HG double carré interieur 6mm 30x30 laiton	2CI653030 NS	10	-
Cylindre profilé HG double carré interieur 6mm 30x30 nickelé	2CI653031 NS	10	-
Cylindre profilé HG double carré interieur 6mm 30x40 laiton	2CI653040 NS	10	-
Cylindre profilé HG double carré interieur 6mm 30x40 nickelé	2CI653041 NS	10	-
Cylindre profilé HG double carré interieur 6mm 30x50 laiton	2CI653050 NS	10	-
Cylindre profilé HG double carré interieur 6mm 30x50 nickelé	2CI653051 NS	10	-
Cylindre profilé HG double carré interieur 6mm 30x60 laiton	2CI653060 NS	10	-

Designation	Boite	Colis.	Prix
Cylindre profilé HG double carré interieur 6mm 30x60 nickelé	2CI653061 NS	10	-
Cylindre profilé HG double carré interieur 6mm 40x40 laiton	2CI654040 NS	10	-
Cylindre profilé HG double carré interieur 6mm 40x40 nickelé	2CI654041 NS	10	-
Cylindre profilé HG double carré interieur 7mm 30x30 laiton	2CI753030 NS	10	-
Cylindre profilé HG double carré interieur 7mm 30x30 nickelé	2CI753031 NS	10	-
Cylindre profilé HG double carré interieur 7mm 30x40 laiton	2CI753040 NS	10	-
Cylindre profilé HG double carré interieur 7mm 30x40 nickelé	2CI753041 NS	10	-
Cylindre profilé HG double carré interieur 7mm 30x50 laiton	2CI753050 NS	10	-
Cylindre profilé HG double carré interieur 7mm 30x50 nickelé	2CI753051 NS	10	-
Cylindre profilé HG double carré interieur 7mm 30x60 laiton	2CI753060 NS	10	-
Cylindre profilé HG double carré interieur 7mm 30x60 nickelé	2CI753061 NS	10	-
Cylindre profilé HG double carré interieur 7mm 40x40 laiton	2CI754040 NS	10	-
Cylindre profilé HG double carré interieur 7mm 40x40 nickelé	2CI754041 NS	10	-
Cylindre profilé HG double carré interieur 8mm 30x30 laiton	2CI853030 NS	10	-
Cylindre profilé HG double carré interieur 8mm 30x30 nickelé	2CI853031 NS	10	-
Cylindre profilé HG double carré interieur 8mm 30x40 laiton	2CI853040 NS	10	-
Cylindre profilé HG double carré interieur 8mm 30x40 nickelé	2CI853041 NS	10	-
Cylindre profilé HG double carré interieur 8mm 30x50 laiton	2CI853050 NS	10	-
Cylindre profilé HG double carré interieur 8mm 30x50 nickelé	2CI853051 NS	10	-
Cylindre profilé HG double carré interieur 8mm 30x60 laiton	2CI853060 NS	10	-
Cylindre profilé HG double carré interieur 8mm 30x60 nickelé	2CI853061 NS	10	-
Cylindre profilé HG double carré interieur 8mm 40x40 laiton	2CI854040 NS	10	-
Cylindre profilé HG double carré interieur 8mm 40x40 nickelé	2CI854041 NS	10	-
Cylindre profilé HG carré exterieur 6mm 30x10 laiton	CE653010 NS	10	-
Cylindre profilé HG carré exterieur 6mm 30x10 nickelé	CE653011 NS	10	-
Cylindre profilé HG clé + carré exterieur 6mm 30x30 laiton	CE653030 NS	10	-
Cylindre profilé HG clé + carré ex- terieur 6mm 30x30 nickelé	CE653031 NS	10	-
Cylindre profilé HG clé + carré exterieur 6mm 30x40 laiton	CE653040 NS	10	-
Cylindre profilé HG clé + carré ex- terieur 6mm 30x40 nickelé	CE653041 NS	10	-
Cylindre profilé HG carré exterieur 6mm 40x10 laiton	CE654010 NS	10	-
Cylindre profilé HG carré exterieur 6mm 40x10 nickelé	CE654011 NS	10	-
Cylindre profilé HG clé + carré exterieur 6mm 40x40 laiton	CE654040 NS	10	-
Cylindre profilé HG clé + carré ex- terieur 6mm 40x40 nickelé	CE654041 NS	10	-
Cylindre profilé HG carré exterieur 6mm 50x10 laiton	CE655010 NS	10	-
Cylindre profilé HG carré exterieur 6mm 50x10 nickelé	CE655011 NS	10	-
Cylindre profilé HG bouton + carré exterieur 6mm 30x30 laiton	CE673030 NS	10	-

Designation	Boite	Colis.	Prix
Cylindre profilé HG bouton + carré exterieur 6mm 30x30 nickelé	CE673031 NS	10	-
Cylindre profilé HG bouton + carré exterieur 6mm 30x40 laiton	CE673040 NS	10	-
Cylindre profilé HG bouton + carré exterieur 6mm 30x40 nickelé	CE673041 NS	10	-
Cylindre profilé HG bouton + carré exterieur 6mm 30x50 laiton	CE673050 NS	10	-
Cylindre profilé HG bouton + carré exterieur 6mm 30x50 nickelé	CE673051 NS	10	-
Cylindre profilé HG bouton + carré exterieur 6mm 30x60 laiton	CE673060 NS	10	-
Cylindre profilé HG bouton + carré exterieur 6mm 30x60 nickelé	CE673061 NS	10	-
Cylindre profilé HG bouton + carré exterieur 6mm 40x40 laiton	CE674040 NS	10	-
Cylindre profilé HG bouton + carré exterieur 6mm 40x40 nickelé	CE674041 NS	10	-
Cylindre profilé HG carré exterieur 7mm 30x10 laiton	CE753010 NS	10	-
Cylindre profilé HG carré exterieur 7mm 30x10 nickelé	CE753011 NS	10	-
Cylindre profilé HG clé + carré exterieur 7mm 30x30 laiton	CE753030 NS	10	-
Cylindre profilé HG clé + carré ex- terieur 7mm 30x30 nickelé	CE753031 NS	10	-
Cylindre profilé HG clé + carré exterieur 7mm 30x40 laiton	CE753040 NS	10	-
Cylindre profilé HG clé + carré exterieur 7mm 30x40 nickelé	CE753041 NS	10	-
Cylindre profilé HG carré exterieur 7mm 40x10 laiton	CE754010 NS	10	-
Cylindre profilé HG carré exterieur 7mm 40x10 nickelé	CE754011 NS	10	-
Cylindre profilé HG clé + carré exterieur 7mm 40x40 laiton	CE754040 NS	10	-
Cylindre profilé HG clé + carré ex- terieur 7mm 40x40 nickelé	CE754041 NS	10	-
Cylindre profilé HG carré exterieur 7mm 50x10 laiton	CE755010 NS	10	-
Cylindre profilé HG carré exterieur 7mm 50x10 nickelé	CE755011 NS	10	-
Cylindre profilé HG bouton + carré exterieur 7mm 30x30 laiton	CE773030 NS	10	-
Cylindre profilé HG bouton + carré exterieur 7mm 30x30 nickelé	CE773031 NS	10	-
Cylindre profilé HG bouton + carré exterieur 7mm 30x40 laiton	CE773040 NS	10	-
Cylindre profilé HG bouton + carré exterieur 7mm 30x40 nickelé	CE773041 NS	10	-
Cylindre profilé HG bouton + carré exterieur 7mm 30x50 laiton	CE773050 NS	10	-
Cylindre profilé HG bouton + carré exterieur 7mm 30x50 nickelé	CE773051 NS	10	-
Cylindre profilé HG bouton + carré exterieur 7mm 30x60 laiton	CE773060 NS	10	-
Cylindre profilé HG bouton + carré exterieur 7mm 30x60 nickelé	CE773061 NS	10	-
Cylindre profilé HG bouton + carré exterieur 7mm 40x40 laiton	CE774040 NS	10	-

NS Non stocké/Non-stored/Producto no estocado - ⦿ Sur stock Europe Zone 1 et Zone 2, nous consulter pour délai d'approvisionnement - E Epuisement/Stock depletion/Agotamiento del stock

Designation	Boite	Colis.	Prix
Cylindre profilé HG bouton + carré exterieur 7mm 40x40 nickelé	CE774041 NS	10	-
Cylindre profilé HG carré exterieur 8mm 30x10 laiton	CE853010 NS	10	-
Cylindre profilé HG carré exterieur 8mm 30x10 nickelé	CE853011 NS	10	-
Cylindre profilé HG clé + carré exterieur 8mm 30x30 laiton	CE853030 NS	10	-
Cylindre profilé HG clé + carré ex- terieur 8mm 30x30 nickelé	CE853031 NS	10	-
Cylindre profilé HG clé + carré exterieur 8mm 30x40 laiton	CE853040 NS	10	-
Cylindre profilé HG clé + carré ex- terieur 8mm 30x40 nickelé	CE853041 NS	10	-
Cylindre profilé HG carré exterieur 8mm 40x10 laiton	CE854010 NS	10	-
Cylindre profilé HG carré exterieur 8mm 40x10 nickelé	CE854011 NS	10	-
Cylindre profilé HG clé + carré exterieur 8mm 40x40 laiton	CE854040 NS	10	-
Cylindre profilé HG clé + carré ex- terieur 8mm 40x40 nickelé	CE854041 NS	10	-
Cylindre profilé HG carré exterieur 8mm 50x10 laiton	CE855010 NS	10	-
Cylindre profilé HG carré exterieur 8mm 50x10 nickelé	CE855011 NS	10	-
Cylindre profilé HG bouton + carré exterieur 8mm 30x30 laiton	CE873030 NS	10	-
Cylindre profilé HG bouton + carré exterieur 8mm 30x30 nickelé	CE873031 NS	10	-
Cylindre profilé HG bouton + carré exterieur 8mm 30x40 laiton	CE873040 NS	10	-
Cylindre profilé HG bouton + carré exterieur 8mm 30x40 nickelé	CE873041 NS	10	-
Cylindre profilé HG bouton + carré exterieur 8mm 30x50 laiton	CE873050 NS	10	-
Cylindre profilé HG bouton + carré exterieur 8mm 30x50 nickelé	CE873051 NS	10	-
Cylindre profilé HG bouton + carré exterieur 8mm 30x60 laiton	CE873060 NS	10	-
Cylindre profilé HG bouton + carré exterieur 8mm 30x60 nickelé	CE873061 NS	10	-
Cylindre profilé HG bouton + carré exterieur 8mm 40x40 laiton	CE874040 NS	10	-
Cylindre profilé HG bouton + carré exterieur 8mm 40x40 nickelé	CE874041 NS	10	-
Cylindre profilé HG carré interieur 6mm 30x10 laiton	CI653010 NS	10	-
Cylindre profilé HG carré interieur 6mm 30x10 nickelé	CI653011 NS	10	-
Cylindre profilé HG clé + carré interieur 6mm 30x30 laiton	CI653030 NS	10	-
Cylindre profilé HG clé + carré interieur 6mm 30x30 nickelé	CI653031 NS	10	-
Cylindre profilé HG clé + carré interieur 6mm 30x40 laiton	CI653040 NS	10	-
Cylindre profilé HG clé + carré interieur 6mm 30x40 nickelé	CI653041 NS	10	-
Cylindre profilé HG carré interieur 6mm 40x10 laiton	CI654010 NS	10	-
Cylindre profilé HG carré interieur 6mm 40x10 nickelé	CI654011 NS	10	-
Cylindre profilé HG clé + carré interieur 6mm 40x40 laiton	CI654040 NS	10	-
Cylindre profilé HG clé + carré interieur 6mm 40x40 nickelé	CI654041 NS	10	-
Cylindre profilé HG carré interieur 6mm 50x10 laiton	CI655010 NS	10	-
Cylindre profilé HG carré interieur 6mm 50x10 nickelé	CI655011 NS	10	-
Cylindre profilé HG bouton + carré interieur 6mm 30x30 laiton	CI673030 NS	10	-
Cylindre profilé HG bouton + carré interieur 6mm 30x30 nickelé	CI673031 NS	10	-
Cylindre profilé HG bouton + carré interieur 6mm 30x40 laiton	CI673040 NS	10	-
Cylindre profilé HG bouton + carré interieur 6mm 30x40 nickelé	CI673041 NS	10	-
Cylindre profilé HG bouton + carré interieur 6mm 30x50 laiton	CI673050 NS	10	-
Cylindre profilé HG bouton + carré interieur 6mm 30x50 nickelé	CI673051 NS	10	-
Cylindre profilé HG bouton + carré interieur 6mm 30x60 laiton	CI673060 NS	10	-
Cylindre profilé HG bouton + carré interieur 6mm 30x60 nickelé	CI673061 NS	10	-
Cylindre profilé HG bouton + carré interieur 6mm 40x40 laiton	CI674040 NS	10	-
Cylindre profilé HG bouton + carré interieur 6mm 40x40 nickelé	CI674041 NS	10	-
Cylindre profilé HG carré interieur 7mm 30x10 laiton	CI753010 NS	10	-
Cylindre profilé HG carré interieur 7mm 30x10 nickelé	CI753011 NS	10	-
Cylindre profilé HG clé + carré interieur 7mm 30x30 laiton	CI753030 NS	10	-
Cylindre profilé HG clé + carré interieur 7mm 30x30 nickelé	CI753031 NS	10	-
Cylindre profilé HG clé + carré interieur 7mm 30x40 laiton	CI753040 NS	10	-
Cylindre profilé HG clé + carré interieur 7mm 30x40 nickelé	CI753041 NS	10	-
Cylindre profilé HG carré interieur 7mm 40x10 laiton	CI754010 NS	10	-
Cylindre profilé HG carré interieur 7mm 40x10 nickelé	CI754011 NS	10	-
Cylindre profilé HG clé + carré interieur 7mm 40x40 laiton	CI754040 NS	10	-
Cylindre profilé HG clé + carré interieur 7mm 40x40 nickelé	CI754041 NS	10	-
Cylindre profilé HG carré interieur 7mm 50x10 laiton	CI755010 NS	10	-
Cylindre profilé HG carré interieur 7mm 50x10 nickelé	CI755011 NS	10	-
Cylindre profilé HG bouton + carré interieur 7mm 30x30 laiton	CI773030 NS	10	-
Cylindre profilé HG bouton + carré interieur 7mm 30x30 nickelé	CI773031 NS	10	-
Cylindre profilé HG bouton + carré interieur 7mm 30x40 laitonZ	CI773040 NS	10	-
Cylindre profilé HG bouton + carré interieur 7mm 30x40 nickelé	CI773041 NS	10	-
Cylindre profilé HG bouton + carré interieur 7mm 30x50 laiton	CI773050 NS	10	-
Cylindre profilé HG bouton + carré interieur 7mm 30x50 nickelé	CI773051 NS	10	-
Cylindre profilé HG bouton + carré interieur 7mm 30x60 laiton	CI773060 NS	10	-
Cylindre profilé HG bouton + carré interieur 7mm 30x60 nickelé	CI773061 NS	10	-
Cylindre profilé HG bouton + carré interieur 7mm 40x40 laiton	CI774040 NS	10	-
Cylindre profilé HG bouton + carré interieur 7mm 40x40 nickelé	CI774041 NS	10	-
Cylindre profilé HG carré interieur 8mm 30x10 laiton	CI853010 NS	10	-
Cylindre profilé HG carré interieur 8mm 30x10 nickelé	CI853011 NS	10	-
Cylindre profilé HG clé + carré interieur 8mm 30x30 laiton	CI853030 NS	10	-
Cylindre profilé HG clé + carré interieur 8mm 30x30 nickelé	CI853031 NS	10	-
Cylindre profilé HG clé + carré interieur 8mm 30x40 laiton	CI853040 NS	10	-
Cylindre profilé HG clé + carré interieur 8mm 30x40 nickelé	CI853041 NS	10	-
Cylindre profilé HG carré interieur 8mm 40x10 laiton	CI854010 NS	10	-
Cylindre profilé HG carré interieur 8mm 40x10 nickelé	CI854011 NS	10	-
Cylindre profilé HG clé + carré interieur 8mm 40x40 laiton	CI854040 NS	10	-
Cylindre profilé HG clé + carré interieur 8mm 40x40 nickelé	CI854041 NS	10	-
Cylindre profilé HG carré interieur 8mm 50x10 laiton	CI855010 NS	10	-
Cylindre profilé HG carré interieur 8mm 50x10 nickelé	CI855011 NS	10	-
Cylindre profilé HG bouton + carré interieur 8mm 30x30 laiton	CI873030 NS	10	-
Cylindre profilé HG bouton + carré interieur 8mm 30x30 nickelé	CI873031 NS	10	-
Cylindre profilé HG bouton + carré interieur 8mm 30x40 laiton	CI873040 NS	10	-
Cylindre profilé HG bouton + carré interieur 8mm 30x40 nickelé	CI873041 NS	10	-
Cylindre profilé HG bouton + carré interieur 8mm 30x50 laiton	CI873050 NS	10	-
Cylindre profilé HG bouton + carré interieur 8mm 30x50 nickelé	CI873051 NS	10	-
Cylindre profilé HG bouton + carré interieur 8mm 30x60 laiton	CI873060 NS	10	-
Cylindre profilé HG bouton + carré interieur 8mm 30x60 nickelé	CI873061 NS	10	-
Cylindre profilé HG bouton + carré interieur 8mm 40x40 laiton	CI874040 NS	10	-
Cylindre profilé HG bouton + carré interieur 8mm 40x40 nickelé	CI874041 NS	10	-
Clé femelle pour cylindre empreinte carré sortant 6 mm	00913823	10	-
Clé femelle pour cylindre empreinte carré sortant 7 mm	00913824	10	-
Clé femelle pour cylindre empreinte carré sortant 8 mm	00913825	10	-

NS Non stocké/Non-stored/Producto no estocado - ● Sur stock Europe Zone 1 et Zone 2, nous consulter pour délai d'approvisionnement - E Epuisement/Stock depletion/Agotamiento del stock

Cylindre de sûreté / OVALE

ECO





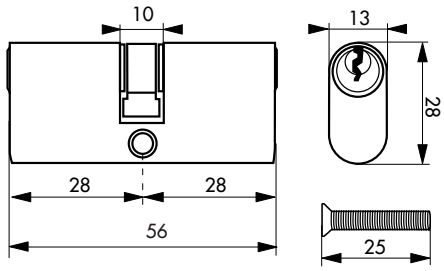

X 3

Description/*Description/Descripción*
Cylindre laiton à profil ovale. Mécanisme à 5 goupilles. Panneton anti-arrachement.3 clés.
Brass profile. 5 pins mechanism. Driver came made of powedered metal. 3 keys.
Perfil de latón. Mecanismo con 5 pasadores. Pivote de acero sinterizado. 3 llaves.

Finition/*Finish/Acabado*
Laiton ou nickelé
Brass or nickel plated
Latón o niquelado

Designation	Boite	Colis.	Prix	Sachet	Colis.	Prix	Brochable France	Euro 1	Euro 2	Euro 3	Euro 4	Colis.	Prix
Cylindre Ovale 28 x 28 mm laiton 3 clés	00016311	10	-	-	-	-	-	-	-	00194209 ◉	-	10	-
Cylindre Ovale 28 x 35 mm laiton 3 clés	00016329	10	-	-	-	-	-	-	-	00194081 ◉	-	10	-
Cylindre Ovale 30 x 30 mm nickelé 3 clés	00016320	10	-	-	-	-	-	-	-	00194210 ◉	-	10	-

Cylindre / RIM

ECO



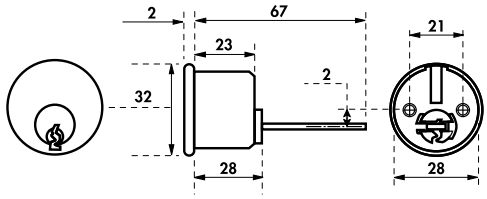

X 3

Description/*Description/Descripción*
Mécanisme à 5 goupilles. 3 clés en acier nickelé.
5 pin mechanism. 3 nickel plated steel keys.
Mecanismo con 5 pasadores. 3 llaves de acero niquelado.

Finition/*Finish/Acabado*
Laiton
Brass
Latón

Utilisation/*Use/Utilización*
Serrure de porte d'entrée.
Rim lock or mortice lock for entrance door.
Cerradura de puerta de entrada para aplicar o para empotrar.

Designation	Boite	Colis.	Prix	Sachet	Colis.	Prix	Brochable France	Euro 1	Euro 2	Euro 3	Euro 4	Colis.	Prix
Cylindre RIM 3 clés	-	-	-	-	-	-	-	00193247 NS ◉	00192247 NS ◉	-	-	10	-

NS Non stocké/Non-stored/Producto no estocado - ◉ Sur stock Europe Zone 1 et Zone 2, nous consulter pour délai d'approvisionnement - E Epuisement/Stock depletion/Agotamiento del stock

Cylindre / RIM

PROTECT

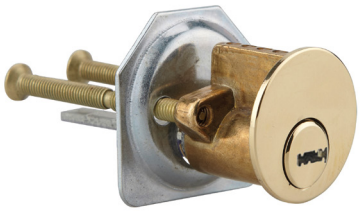



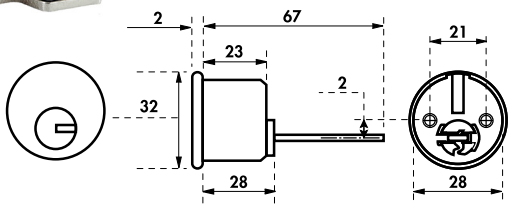

X 4

Description/*Description/Descripción*
Mécanisme à 6 goupilles. 4 clés plates réversibles en acier nickelé.
6 pin mechanism. 4 reversible nickel plated steel keys.
Mecanismo con 6 pasadores. 4 llaves planas reversibles de acero niquelado.

Finition/*Finish/Acabado*
Laiton/ *Brass/* Latón

Utilisation/*Use/Utilización*
Serrure de porte d'entrée.
Rim lock or mortice lock for entrance door.
Cerradura de puerta de entrada para aplicar o para empotrar.

Designation	Boite	Colis.	Prix	Sachet	Colis.	Prix	Brochable France	Brochable Euro 1	Brochable Euro 2	Brochable Euro 3	Brochable Euro 4	Colis.	Prix
Cylindre RIM 4 clés réversibles	-	-	-	-	-	-	-	00193434 NS ●	00192434 NS ●	-	-	10	-

Cylindre de haute sûreté / ADRIATIC À LANGUETTE

RESIST



MODÈLE BREVETÉ PROTÉGÉ

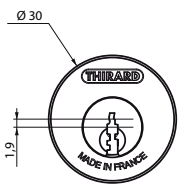

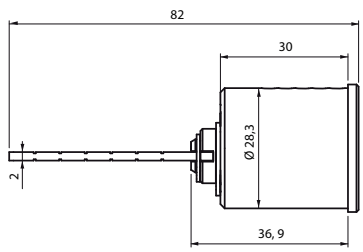

GARANTIE 10 ANS

X 4

Description/*Description/Descripción*
Corps laiton. Mécanisme de 6 à 22 goupilles maillechort sur 5 rangées. Protection contre le perçage par 1ère goupille + poussoir en acier trempé. 4 clés plates maillechort avec carte de propriété permettant la reproduction des clés exclusivement en usine. Pièce mobile anti-crochetage interne au cylindre interdisant toute reproduction hors usine.
Nickel silver mechanism with 6 to 22 pins over 5 rows. Tempered steel anti-drilling protection to first key pin and driver pin. 4 flat nickel silver keys with ownership card for factory-only duplication. Anti-picking pin internal to the cylinder preventing any non-factory duplication.

Cuerpos de latón. Mecanismo de 6 a 22 pasadores de alpaca en 5 hileras. Protección anti-perforación mediante primer pasador + aguja de acero templado. 4 llaves planas de alpaca con. tarjeta de propiedad para su. reproducción únicamente en fábrica. Piaza móvil anti-forzamiento dentro del cilindro que impide su reproducción fuera de la fábrica.

Finition/*Finish/Acabado*
Nickelé / *Nickel plated /* Niquelado

Version/*Option/Versión*
Possibilité d'identification de la clé par bille de couleur.
Coloured dot key identification system.
Posibilidad de identificación de la llave con bola de color.

Designation	Boite	Colis.	Prix	Sachet	Colis.	Prix	Brochable France	Brochable Euro 1	Brochable Euro 2	Brochable Euro 3	Brochable Euro 4	Colis.	Prix
Cylindre rond ADRIATIC à languette 4 clés	00030405 E	1	-	-	-	-	-	-	-	-	-	-	-

NS Non stocké/Non-stored/Producto no estocado - ● Sur stock Europe Zone 1 et Zone 2, nous consulter pour délai d'approvisionnement - E Epuisement/Stock depletion/Agotamiento del stock

Cylindre de haute sûreté / COBRA M

RESIST



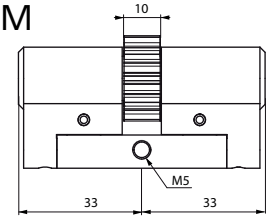

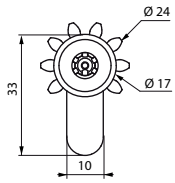

GARANTIE 10 ANS

Description/*Description/Descripción*

Profil européen laiton. Mécanisme à 5 pompes de sécurité axiales équipées de faux-crans contre le crochetage et 1 pompe radiale. Protection contre la casse par poutre en acier. Pignon d'entraînement 10 dents.
3 clés ergonomiques brevetées avec carte de propriété pour la reproduction exclusive en usine.

Brass Europrofile. 5 axial pin security mechanism with anti-picking false gates and 1 radial pin. Steel anti-snapping bar 10-tooth drive pinion. 3 patented ergonomic keys with ownership card for factory-only duplication.

Perfil europeo de latón. Mecanismo de 5 bombas de seguridad axiales equipadas con muescas falsas anti-forzamiento y 1 bomba radial. Protección anti-rotura con viga de acero. Piñón de arrastre de 10 dientes. 3 llaves ergonómicas patentadas con tarjeta de propiedad para su reproducción únicamente en fábrica.

Finition/*Finish/Acabado*

Nickelé / *Nickel plated /* Niquelado

Version/*Option/Versión*

Clé avec insert plus long de 8 mm. Possibilité d'identification de la clé par capot de couleur (noir, vert, jaune, rouge, blanc, orange). Autres dimensions sur demande.

Key with 8 mm longer blade. Head available in different colours (black, green, yellow, red, white, orange) for easy identification. Other sizes available to order.

Llave de punta larga de 8 mm. Posibilidad de identificación de la llave con cubierta de color (negro, verde, amarillo, rojo, blanco, naranja). Otros tamaños por encargo.

X 3

Designation	Boite	Colis.	Prix	Sachet	Colis.	Prix	Brochable France	Euro 1	Euro 2	Euro 3	Euro 4	Colis.	Prix
Cylindre profilé COBRA M 33 x 33mm panneton 10 dents 3 clés	00030118	1	-	-	-	-	-	-	-	-	-	-	-

Cylindre de haute sûreté / ADAPTATEUR LAP

RESIST



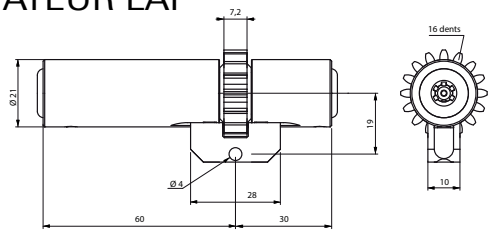

GARANTIE 10 ANS

Description/*Description/Descripción*

Corps laiton. Mécanisme à 5 pompes de sécurité axiales équipées de faux-crans contre le crochetage et 1 pompe radiale. Protection contre la casse par poutre en acier. Pignon d'entraînement 16 dents. 3 clés ergonomiques brevetées avec carte de propriété pour la reproduction exclusive en usine.

Brass body. 5 axial pin security mechanism with anti-picking false gates and 1 radial pin. Steel anti-snapping bar 16-tooth drive pinion. 3 patented ergonomic keys with ownership card for factory-only duplication.

Cuerpos de latón. Mecanismo de 5 bombas de seguridad axiales equipadas con muescas falsas anti-forzamiento y 1 bomba radial. Protección anti-rotura con viga de acero. Piñón de arrastre de 16 dientes. 3 llaves ergonómicas patentadas con tarjeta de propiedad para su reproducción únicamente en fábrica.

Finition/*Finish/Acabado*

Nickelé / *Nickel plated /* Niquelado

Version/*Option/Versión*

Clé avec insert plus long de 8 mm. Possibilité d'identification de la clé par capot de couleur (noir, vert, jaune, rouge, blanc, orange).

Key with 8 mm longer blade. Head available in different colours (black, green, yellow, red, white, orange) for easy identification.

Llave de punta larga de 8 mm.Posibilidad de identificación de la llave con cubierta de color (negro, verde, amarillo, rojo, blanco, naranja).

X 3

Utilisation/*Use/Utilización*

Serrure de porte d'entrée. / *Rim lock or mortice lock for entrance door. /* Cerradura de puerta de entrada para aplicar o para empotrar.

Designation	Boite	Colis.	Prix	Sachet	Colis.	Prix	Brochable France	Euro 1	Euro 2	Euro 3	Euro 4	Colis.	Prix
Cylindre adaptateur COBRA LAP 30 x 60mm Ø 21mm panneton cranté 3 clés	00030115	1	-	-	-	-	-	-	-	-	-	-	-
Cylindre adaptateur COBRA LAP 35 x 60mm Ø 21mm panneton cranté 3 clés	00030117	1	-	-	-	-	-	-	-	-	-	-	-

NS Non stocké/Non-stored/Producto no estocado - ⦿ Sur stock Europe Zone 1 et Zone 2, nous consulter pour délai d'approvisionnement - E Epuisement/Stock depletion/Agotamiento del stock

Cylindre de haute sûreté / ADAPTATEUR LAP CYLINDRE DOUBLE

RESIST



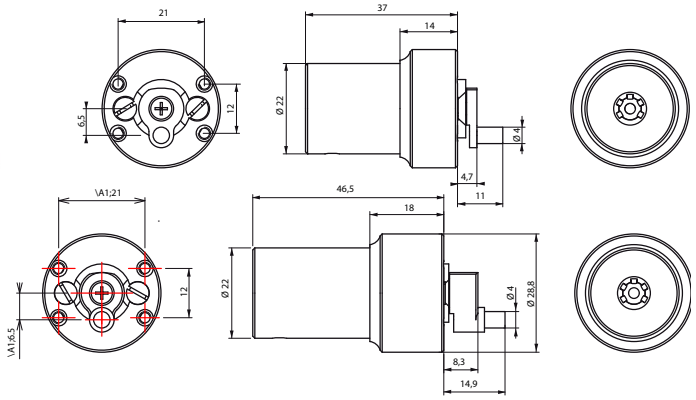

GARANTIE 10 ANS

X 3

Description/*Description/Descripción*

Corps laiton. Mécanisme à 5 pompes de sécurité axiales équipées de faux-crans contre le crochetage et 1 pompe radiale. 3 clés ergonomiques insert long (+8 mm) brevetées avec carte de propriété pour la reproduction exclusive en usine.

Brass body. 5 axial pin security mechanism with anti-picking false gates and 1 radial pin. 3 patented ergonomic keys with 8 mm longer blade with ownership card limiting duplication exclusively to the factory.

Cuerpos de latón. Mecanismo de 5 bombas de seguridad axiales equipadas con muescas falsas anti-forzamiento y 1 bomba radial. 3 llaves ergonómicas de punta larga (+8 mm). patentadas con tarjeta de propiedad para su reproducción únicamente en fábrica.

Finition/*Finish/Acabado*

Nickelé / *Nickel plated /* Niquelado

Version/*Option/Versión*

Possibilité d'identification de la clé par capot de couleur (noir, vert, jaune, rouge, blanc, orange).

Head available in different colours (black, green, yellow, red, white, orange) for easy identification.

Posibilidad de identificación de la llave con cubierta de color (negro, verde, amarillo, rojo, blanco, naranja).

Designation	Boite	Colis.	Prix	Sachet	Colis.	Prix	Brochable France	Euro 1	Euro 2	Euro 3	Euro 4	Colis.	Prix
Cylindre adaptateur rond COBRA LAP double cylindre 37 x 46mm Ø 22mm 3 clés	00030114	1	-	-	-	-	-	-	-	-	-	-	-

Cylindre de haute sûreté / PLX

RESIST



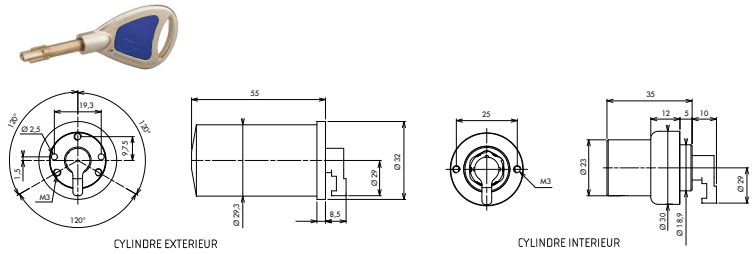

CYLINDRE EXTERIEUR

CYLINDRE INTERIEUR

GARANTIE 10 ANS

X 3

Description/*Description/Descripción*

Corps laiton. Mécanisme à 5 pompes de sécurité axiales équipées de faux crans contre le crochetage et 1 pompe radiale. 3 clés ergonomiques avec insert plus long de 8 mm brevetées, avec carte de propriété pour reproduction exclusive en usine. Cabochon de protection cylindre extérieur. Possibilité d'identification de la clé par capot couleur.

Brass body. 5 axial pin security mechanism with anti-picking false gates and 1 radial pin. 3 patented ergonomic keys with 8 mm longer blade, with ownership card for factory-only duplication. External cylinder guard. Head available in different colours.

Cuerpo de latón. Mecanismo de 5 bombas de seguridad axiales equipadas con muescas falsas anti-forzamiento y 1 bomba radial. 3 llaves ergonómicas patentadas de punta larga de 8 mm, con tarjeta de propiedad para su reproducción únicamente en fábrica. Cabujón de protección del cilindro exteriór. Posibilidad de identificación de la llave con cubierta de color.

Finition/*Finish/Acabado*

Laiton / *Brass /* Latón

Utilisation/*Use/Utilización*

Pour adaptation serrure applique / *For rim lock adaptation*

Para la adaptación de cerradura sobreponer

Designation	Boite	Colis.	Prix	Sachet	Colis.	Prix	Brochable France	Euro 1	Euro 2	Euro 3	Euro 4	Colis.	Prix
Cylindre adaptateur rond COBRA PLX double cylindre 35 x 55mm Ø 23mm 3 clés	00030139	1	-	-	-	-	-	-	-	-	-	-	-

NS Non stocké/Non-stored/Producto no estocado - ● Sur stock Europe Zone 1 et Zone 2, nous consulter pour délai d'approvisionnement - E Epuisement/Stock depletion/Agotamiento del stock

Cylindre de haute sûreté / COBRA M À LANGUETTE - SUJ

RESIST



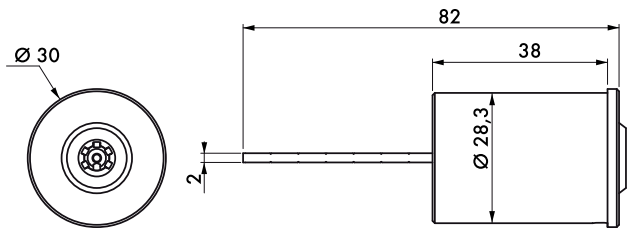

GARANTIE 10 ANS

Description/*Description/Descripción*
Corps laiton. Mécanisme à 5 pompes de sécurité axiales équipées de faux-crans contre le crochetage et 1 pompe radiale. 3 clés ergonomiques brevetées avec carte de propriété pour la reproduction exclusive en usine.
Brass body. 5 axial pin security mechanism with anti-picking false gates and 1 radial pin. 3 patented ergonomic keys with ownership card for factory-only duplication.
Cuerpos de latón. Mecanismo de 5 bombas de seguridad axiales equipadas con muescas falsas anti-forzamiento y 1 bomba radial. 3 llaves ergonómicas patentadas con tarjeta de propiedad para su reproducción únicamente en fábrica.

Finition/*Finish/Acabado*
Nickelé / *Nickel plated /* Niquelado

Version/*Option/Versión*
Possibilité d'identification de la clé par capot de couleur (noir, vert, jaune, rouge, blanc, orange).
Head available in different colours (black, green, yellow, red, white, orange) for easy identification.
Posibilidad de identificación de la llave con cubierta de color (negro, verde, amarillo, rojo, blanco, naranja).

X 3

Designation	Boite	Colis.	Prix	Sachet	Colis.	Prix	Brochable France	Brochable Euro 1	Brochable Euro 2	Brochable Euro 3	Brochable Euro 4	Colis.	Prix
Cylindre rond COBRA M Ø 30mm à languette - SUJ - 3 clés	00030401	1	-	-	-	-	-	-	-	-	-	-	-

Cylindre de haute sûreté / ADAPTATEUR CIS

RESIST

MODÈLE DÉPOSÉ PROTÉGÉ

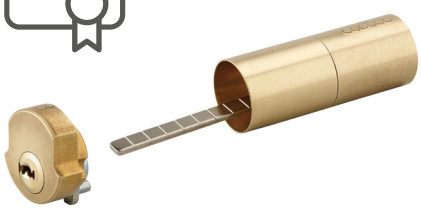

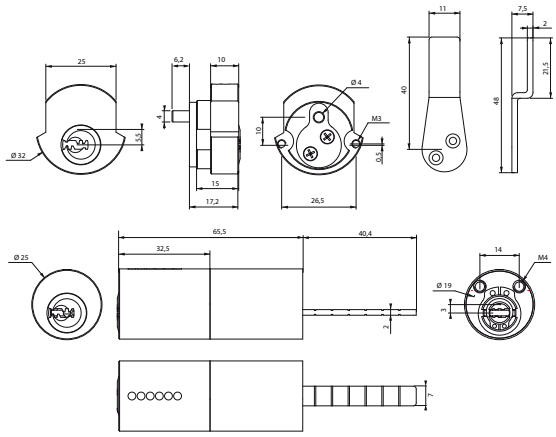

GARANTIE 10 ANS

X 4

Description/*Description/Descripción*
Corps laiton. Mécanisme à 8 goupilles maillechort. 4 clés plates réversibles laiton nickelé avec carte de propriété.
Brass body. 8 nickel silver key pins. 4 nickel-plated brass reversible flat keys with ownership card.
Cuerpos de latón. Mecanismo de 8 pasadores de alpaca. 4 llaves planas reversibles de latón niquelado con tarjeta de propiedad.

Finition/*Finish/Acabado*
Laiton / *Brass /* Latón

Version/*Option/Versión*
Possibilité d'identification de la clé par capot de couleur (noir, vert, jaune, rouge, blanc, orange).
Head available in different colours (black, green, yellow, red, white, orange) for easy identification.
Posibilidad de identificación de la llave con cubierta de color (negro, verde, amarillo, rojo, blanco, naranja).

Designation	Boite	Colis.	Prix	Sachet	Colis.	Prix	Brochable France	Brochable Euro 1	Brochable Euro 2	Brochable Euro 3	Brochable Euro 4	Colis.	Prix
Cylindre adaptateur rond T2 CIS 10 x 65mm Ø 25mm 4 clés réversibles	00030113	1	-	-	-	-	-	-	-	-	-	-	-

NS Non stocké/Non-stored/Producto no estocado - ● Sur stock Europe Zone 1 et Zone 2, nous consulter pour délai d'approvisionnement - E Epuisement/Stock depletion/Agotamiento del stock

Cylindre de haute sûreté / ADAPTATEUR KES

RESIST

NOUVEAU

MODÈLE DÉPOSÉ PROTÉGÉ



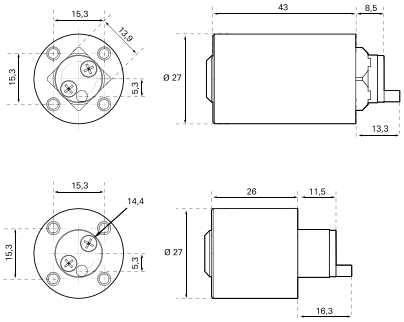

GARANTIE 10 ANS

X 4

Description/*Description/Descripción*
Corps laiton. Mécanisme à 8 goupilles maillechort. 4 clés plates réversibles laiton nickelé avec carte de propriété.
Brass body. 8 nickel silver key pins. 4 nickel-plated brass reversible flat keys with ownership card.
Cuerpos de laton. Mecanismo de 8 pasadores de alpaca. 4 llaves planas reversibles de laton niquelado con tarjeta de propriedad.

Version/*Option/Versión*
Protection contre le perçage par 1ère goupille + poussoir en acier trempé.
Tempered steel anti-drilling protection to first key pin and driver pin.
Proteccion anti-perforacion mediante primer pasador + aguja de acero templado.

Finition/*Finish/Acabado*
Nickelé
Nickel plated
Niquelado

Designation	Boite	Colis.	Prix	Sachet	Colis.	Prix	Brochable France	Euro 1	Euro 2	Euro 3	Euro 4	Colis.	Prix
Cylindre adaptateur rond T2 KES 26 x 43mm Ø27mm 4 clés réversibles	00002373	1	-	-	-	-	-	-	-	-	-	-	-

Cylindre de haute sûreté / ADAPTATEUR FIC

RESIST

MODÈLE DÉPOSÉ PROTÉGÉ



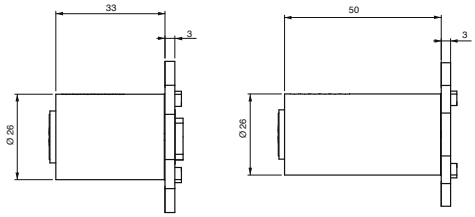

GARANTIE 10 ANS

X 4

Description/*Description/Descripción*
Corps laiton. Mécanisme à 8 goupilles maillechort. 4 clés plates réversibles laiton nickelé avec carte de propriété.
Brass body. 8 nickel silver key pins. 4 nickel-plated brass reversible flat keys with ownership card.
Cuerpos de latón. Mecanismo de 8 pasadores de alpaca. 4 llaves planas reversibles de latón niquelado con tarjeta de propiedad.

Version/*Option/Versión*
Protection contre le perçage par 1ère goupille + poussoir en acier trempé.
Tempered steel anti-drilling protection to first key pin and driver pin.
Protección anti-perforación mediante primer pasador + aguja de acero templado.

Finition/*Finish/Acabado*
Laiton
Brass
Latón

Designation	Boite	Colis.	Prix	Sachet	Colis.	Prix	Brochable France	Euro 1	Euro 2	Euro 3	Euro 4	Colis.	Prix
Cylindre adaptateur rond T2 FIC 33 x 50mm Ø 26mm 4 clés réversibles	00030111	1	-	-	-	-	-	-	-	-	-	-	-

NS Non stocké/Non-stored/Producto no estocado - ● Sur stock Europe Zone 1 et Zone 2, nous consulter pour délai d'approvisionnement - E Epuisement/Stock depletion/Agotamiento del stock

Cylindre de haute sûreté / BLCT

RESIST

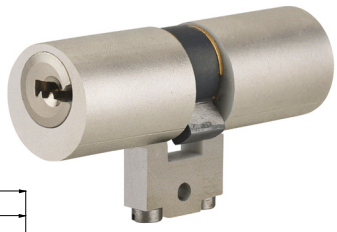



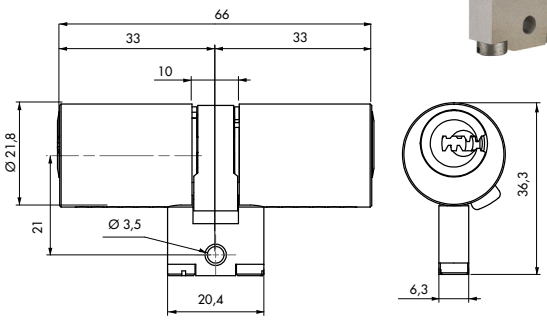

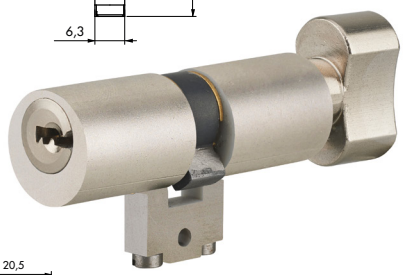



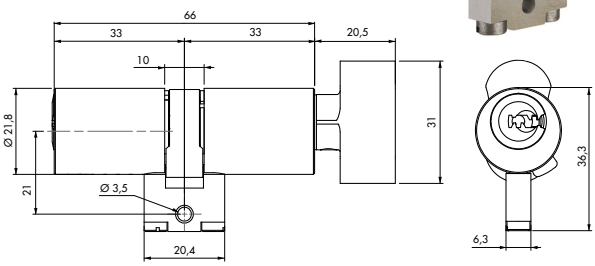

Description/*Description/Descripción*
Mécanisme à 8 goupilles (7 en maillechort et 1ère en acier trempé). Protection contre le perçage par 1ère goupille + poussoir en acier trempé Protection contre la casse par poutre en acier. 4 clés plates réversibles en laiton nickelé avec carte de propriété.
8 pin mechanism (7 nickel silver and first hardened steel pin). Protection against drilling by hardened steel pins. Protection against breaking by steel bar. 4 reversible brass nickel keys with a personal security card.
Mecanismo de 8 bombas (7 de alpaca y un pasador de acero templado). Protección contra el taladrado por un pasador de acero templado. Protección contra la rotura mediante una viga de acero. 4 llaves planas de latón niquelado reversibles patentadas con título de propiedad.

Finition/*Finish/Acabado*
Nickel mat
Matt nickel
Níquel mate

Version/*Option/Versión*
Cylindre à bouton.
Cylinder with key way and inside knob.
Cilindro de 1 entrada de botón.

Designation	Boite	Colis.	Prix	Sachet	Colis.	Prix	Brochable					Colis.	Prix
							France	Euro 1	Euro 2	Euro 3	Euro 4		
Cylindre adaptateur rond T2 BLCT 33 x 33mm Ø 22mm 4 clés réversibles	00030140	1	-	-	-	-	-	-	-	-	-	-	-
Cylindre adaptateur rond T2 BLCT 38 x 38mm Ø 22mm 4 clés réversibles	00030142	1	-	-	-	-	-	-	-	-	-	-	-
Cylindre adaptateur rond T2 BLCT à bouton 33BT x 33mm Ø 22mm 4 clés réversibles	00030141	1	-	-	-	-	-	-	-	-	-	-	-
Cylindre adaptateur rond T2 BLCT à bouton 38BT x 38mm Ø 22mm 4 clés réversibles	00030143	1	-	-	-	-	-	-	-	-	-	-	-

NS Non stocké/Non-stored/Producto no estocado - ◉ Sur stock Europe Zone 1 et Zone 2, nous consulter pour délai d'approvisionnement - E Epuisement/Stock depletion/Agotamiento del stock

Cylindre de haute sûreté / T2 FIC

RESIST



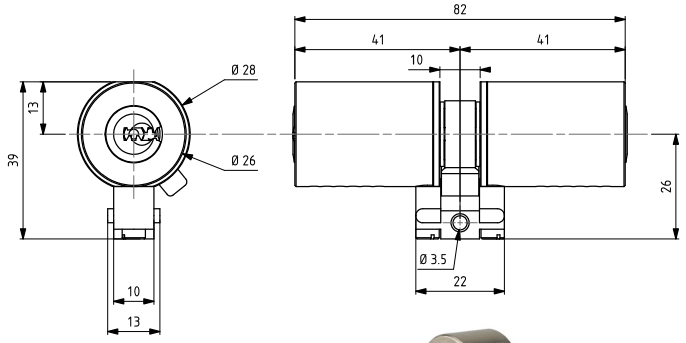

MODÈLE DÉPOSÉ PROTÉGÉ

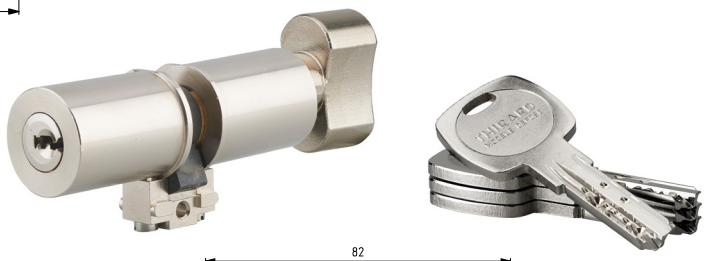

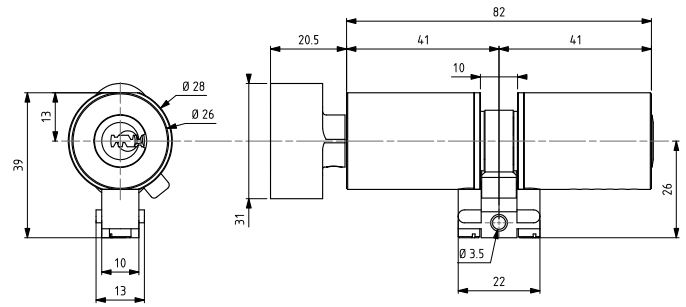

Description/*Description/Descripción*
Mécanisme à 8 goupilles (7 en maillechort et 1ère en acier trempé). Protection contre le perçage par 1ère goupille + poussoir en acier trempé Protection contre la casse par poutre en acier. 4 clés plates réversibles en laiton nickelé avec carte de propriété.
8 pin mechanism (7 nickel silver and first hardened steel pin). Protection against drilling by hardened steel pins. Protection against breaking by steel bar. 4 reversible brass nickel keys with a personal security card.
Mecanismo de 8 bombas (7 de alpaca y un pasador de acero templado). Protección contra el taladrado por un pasador de acero templado. Protección contra la rotura mediante una viga de acero. 4 llaves planas de latón niquelado reversibles patentadas con título de propiedad

Finition/*Finish/Acabado*
Nickel mat.
Matt nickel.
Níquel mate.

Version/*Option/Versión*
Cylindre à bouton.
Cylinder with key way and inside knob.
Cilindro de 1\~entrada de botón.

Designation	Boite	Colis.	Prix	Sachet	Colis.	Prix	Brochable France	Brochable Euro 1	Brochable Euro 2	Brochable Euro 3	Brochable Euro 4	Colis.	Prix
Cylindre adaptateur rond T2 FIC 41 x 41mm Ø 26mm 4 clés réversibles	00030145	1	-	-	-	-	-	-	-	-	-	-	-
Cylindre adaptateur rond T2 FIC à bouton 41BT x 41mm Ø 26mm 4 clés réversibles	00030146	1	-	-	-	-	-	-	-	-	-	-	-

NS Non stocké/Non-stored/Producto no estocado - ● Sur stock Europe Zone 1 et Zone 2, nous consulter pour délai d'approvisionnement - E Epuisement/Stock depletion/Agotamiento del stock

Cylindre de haute sûreté / ADAPTATEUR CAZ

RESIST



MODÈLE DÉPOSÉ PROTÉGÉ

GARANTIE 10 ANS

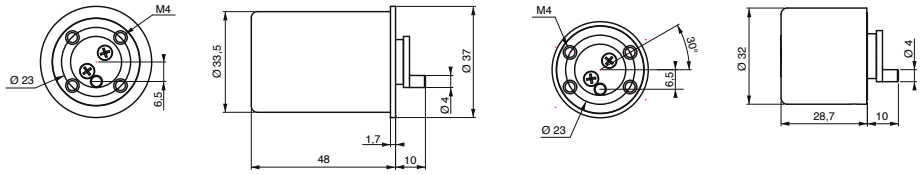

X 4

Description/*Description/Descripción*
Corps laiton. Mécanisme à 8 goupilles maillechort. 4 clés plates réversibles laiton nickelé brevetées avec carte de propriété.
Brass body. 8 nickel silver key pins. 4 patented nickel-plated brass reversible flat keys with ownership card.
Cuerpos de latón. Mecanismo de 8 pasadores de alpaca. 4 llaves planas reversibles de latón niquelado patentadas con tarjeta de propiedad.

Finition/*Finish/Acabado*
Nickelé / *Nickel plated /* Niquelado
Version/*Option/Versión*
Protection contre le perçage par 1ère goupille + poussoir en acier trempé.
Tempered steel anti-drilling protection to first key pin and driver pin.
Protección anti-perforación mediante primer pasador + aguja de acero templado.

Designation	Boite	Colis.	Prix	Sachet	Colis.	Prix	Brochable France	Brochable Euro 1	Brochable Euro 2	Brochable Euro 3	Brochable Euro 4	Colis.	Prix
Cylindre adaptateur rond T2 CAZ double cylindre 28 x 48mm Ø 33mm 4 clés réversibles	00030112	1	-	-	-	-	-	-	-	-	-	-	-

Cylindre de haute sûreté / TRANSIT 2 À LANGUETTE

RESIST



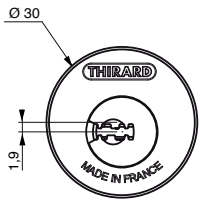

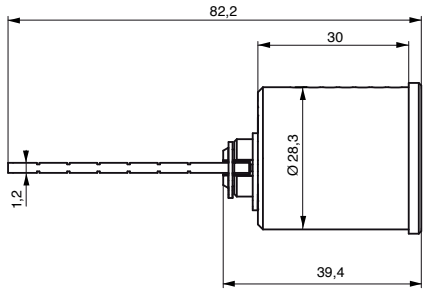

GARANTIE 10 ANS

X 4

Description/*Description/Descripción*
Corps laiton. Mécanisme à 8 goupilles maillechort. Protection contre le perçage par 1ère goupille + poussoir en acier trempé. 4 clés plates réversibles laiton nickelé avec carte de propriété.
Brass body. Mechanism with 8 nickel silver key pins. Tempered steel anti-drilling protection to first key pin and driver pin. 4 flat nickel plated brass reversible keys with ownership card.

Cuerpos de latón. Mecanismo de 8 pasadores de alpaca. Protección anti-perforación mediante primer pasador + aguja de acero templado. 4 llaves planas de latón niquelado reversibles y patentadas con tarjeta de propiedad.

Finition/*Finish/Acabado*
Nickelé / *Nickel plated /* Niquelado

Designation	Boite	Colis.	Prix	Sachet	Colis.	Prix	Brochable France	Brochable Euro 1	Brochable Euro 2	Brochable Euro 3	Brochable Euro 4	Colis.	Prix
Cylindre rond TRANSIT 2 Ø 30mm à languette 4 clés réversibles	00030406 NS	1	-	-	-	-	-	-	-	-	-	-	-

NS Non stocké/Non-stored/Producto no estocado - ◉ Sur stock Europe Zone 1 et Zone 2, nous consulter pour délai d'approvisionnement - E Epuisement/Stock depletion/Agotamiento del stock

Accessoires / OBTURATEUR

ECO



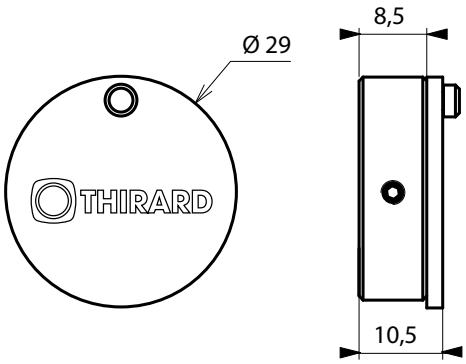

Description/*Description/Descripción*
Corps et cache en laiton chromé. Fixation par vis pointeau sur le corps du cylindre profilé.
Body and cover chrome plated brass.Screw fixing on the needle body of the profile cylinder.
Cuerpo y tapa en latón cromado. Fijación con tornillos embutidos sobre el cuerpo del cilindro perfilado.

Finition/*Finish/Acabado*
Chromé
Chrome plated
Cromado

Designation	Boite	Colis.	Prix	Sachet	Colis.	Prix	Brochable France	Euro 1	Euro 2	Euro 3	Euro 4	Colis.	Prix
Obturateur pour cylindre profilé européen	00019942	10	-	00919942 E	10	-	00119942	-	-	-	-	10	-

Accessoires ENTREE / ROSACE

ECO



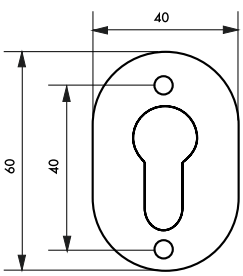



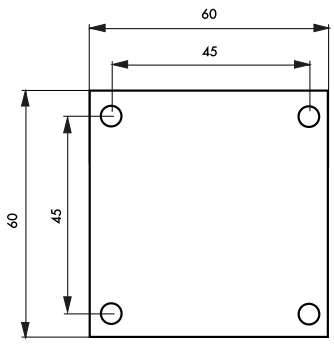

Description/*Description/Descripción*
Acier
Steel
Acero

Finition/*Finish/Acabado*
Laiton
Brass
Latón

Designation	Boite	Colis.	Prix	Sachet	Colis.	Prix	Brochable France	Euro 1	Euro 2	Euro 3	Euro 4	Colis.	Prix
Rosace pour cylindre profilé européen	00082900	10	-	-	-	-	00182900	-	00192010	-	-	10	-
Plaque de propreté laiton 60 x 60 mm	00041266	10	-	-	-	-	00141266	-	00192013	-	-	10	-

NS Non stocké/Non-stored/Producto no estocado - ● Sur stock Europe Zone 1 et Zone 2, nous consulter pour délai d'approvisionnement - E Epuisement/Stock depletion/Agotamiento del stock

Pour serrure à encastrer / ADAPTATEUR CLE DE SERVICE

ECO



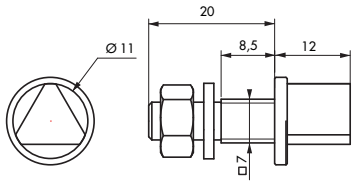

Description/*Description/Descripción*
Triangle 11 mm ou 14 mm en laiton. Carré de 7 mm.Ecrou et rondelle acier zingué.
Brass triangle 11 mm or 14 mm. Square 7 mm.Nut and washer zinc plated steel.
Triángulo 11mm o 14 mm en latón - Cuadrado 7 mmTuerca y arandela de acero zincado

Finition/*Finish/Acabado*
Laiton
Brass
Latón

Designation	Boite	Colis.	Prix	Sachet	Colis.	Prix	Brochable France	Euro 1	Euro 2	Euro 3	Euro 4	Colis.	Prix
Adaptateur triangle 11 mm pour fouillot carré 7 mm	00019941	10	6.07	-	-	-	-	-	-	-	-	-	-
Adaptateur triangle 14 mm pour fouillot carré 7 mm	00019943	10	6.07	-	-	-	-	-	-	-	-	-	-

Accessoires / CLÉ UNIVERSELLE

ECO

N NOUVEAU

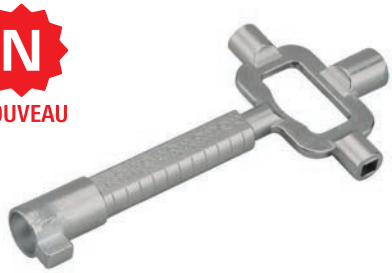

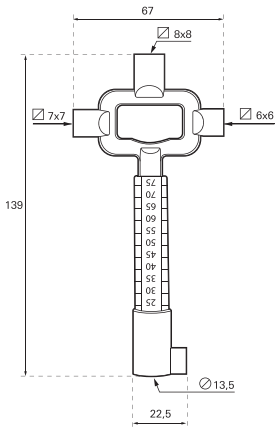

Description/*Description/Descripción*
Clé Universelle alliage. Avec paneton pour profil européen affleurant permettant l'ouverture de la porte malgré la présence de la partie du cylindre restante suite à une effraction. Permet de mesurer le cylindre. Carré femelle 6/7/8mm. Decapsuleur
Universal alloy key. With cam for European profile. the door to be opened despite the presence of the part of the cylinder remaining after a break-in. Used to measure of the cylinder. Square socket 6/7/8mm. Cap lifter
Llave de aleación universal. Con leva para perfil europeo enrasado que permite abrir la puerta a pesar de la presencia de la parte del cilindro que queda después de un robo. Permite medir el cilindro. Cuadradillo de 6/7/8mm. Destaponador

Finition/*Finish/Acabado*
Zingué
Zinc Coated
Cincado

Designation	Boite	Colis.	Prix	Sachet	Colis.	Prix	Brochable France	Euro 1	Euro 2	Euro 3	Euro 4	Colis.	Prix
Clé universelle Multifonction pour serrurier	00098007	1		-	-	-	-	-	-	-	-	-	-

NS Non stocké/Non-stored/Producto no estocado - ● Sur stock Europe Zone 1 et Zone 2, nous consulter pour délai d'approvisionnement - E Epuisement/Stock depletion/Agotamiento del stock

Accessoires / ANNEAU PORTE-ETIQUETTE

ECO



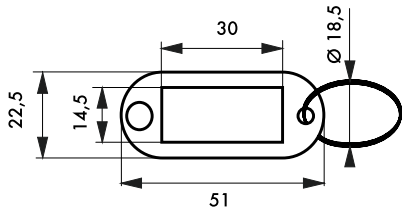

Description/*Description/Descripción*
Porte-étiquette PVC.
PVC card holder.
Portaetiqueta PVC.
Finition/*Finish/Acabado*
Couleurs assorties
Assorted colors
Colores surtidos

Utilisation/*Use/Utilización*
Identification de clé
Key identification
Identificación de la llave

Designation	Boite	Colis.	Prix	Sachet	Colis.	Prix	Brochable France	Brochable Euro 1	Brochable Euro 2	Brochable Euro 3	Brochable Euro 4	Colis.	Prix
Anneau porte-étiquette couleurs assorties (2 pièces conditionnement brochable)	00098309	10	-	-	-	-	-	-	00192041 NS ●	-	-	10	-
Anneau porte-étiquette couleurs assorties (8 pièces conditionnement brochable)	-	-	-	-	-	-	-	-	00192698 E NS ●	-	-	10	-

Accessoires / ANNEAU PORTE-ETIQUETTE

ECO



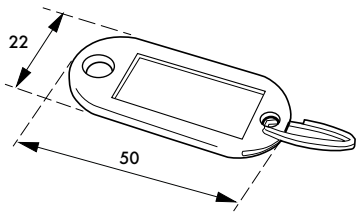

Description/*Description/Descripción*
Porte-étiquette PVC. Anneau fendu.
PVC label holder. Split ring.
Portaetiquetas de PVC. Llaveo dividido.
Finition/*Finish/Acabado*
Couleurs assorties / *Assorted colors* / Colores surtidos

Utilisation/*Use/Utilización*
Identification de clé
Key identification
Identificación de la llave

Designation	Boite	Colis.	Prix	Sachet	Colis.	Prix	Brochable France	Brochable Euro 1	Brochable Euro 2	Brochable Euro 3	Brochable Euro 4	Colis.	Prix
Porte étiquette 50x22mm - 10 pièces couleurs assorties	-	-	-	00998321	10	-	-	-	-	-	-	-	-
Porte étiquette 50x22mm - 5 pièces - Jaune	-	-	-	00998336	10	-	-	-	-	-	-	-	-
Porte étiquette 50x22mm - 5 pièces - Rouge	-	-	-	00998337	10	-	-	-	-	-	-	-	-
Porte étiquette 50x22mm - 5 pièces - Vert	-	-	-	00998338	10	-	-	-	-	-	-	-	-
Porte étiquette 50x22mm - 5 pièces - Noir	-	-	-	00998339	10	-	-	-	-	-	-	-	-
Porte étiquette 50x22mm - 5 pièces - Bleu	-	-	-	00998340	10	-	-	-	-	-	-	-	-
Porte étiquette 50x22mm - 100 pièces couleurs assorties	00098320	1	-	-	-	-	-	-	-	-	-	-	-

NS Non stocké/Non-stored/Producto no estocado - ● Sur stock Europe Zone 1 et Zone 2, nous consulter pour délai d'approvisionnement - E Epuisement/Stock depletion/Agotamiento del stock

ECO

GARANTIE 2 ANS



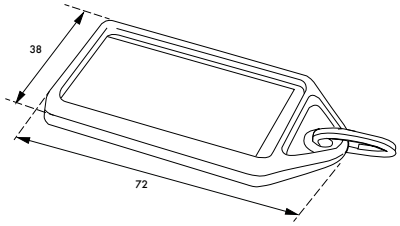

00998323



00998322

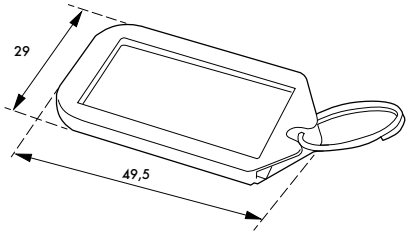

Description/*Description/Descripción*
Porte-étiquette PVC. Anneau fendu.
PVC label holder. Split ring.
Portaetiquetas de PVC. Llaveo dividido.
Finition/*Finish/Acabado*
Couleurs assorties
Assorted colors
Colores surtidos

Utilisation/*Use/Utilización*
Identification de clé
Key identification
Identificación de la llave

Designation	Boite	Colis.	Prix	Sachet	Colis.	Prix	Brochable France	Euro 1	Euro 2	Euro 3	Euro 4	Colis.	Prix
Porte étiquette 73x38mm - sachet de 10 pièces	-	-	-	00998323	10	-	-	-	-	-	-	-	-
Porte étiquette 50x29mm - sachet de 10 pièces couleurs assorties	-	-	-	00998322	10	-	-	-	-	-	-	-	-
Porte étiquette 50x29mm - 5 pièces - Jaune	-	-	-	00998331	20	-	-	-	-	-	-	-	-
Porte étiquette 50x29mm - 5 pièces - Rouge	-	-	-	00998332	20	-	-	-	-	-	-	-	-
Porte étiquette 50x29mm - 5 pièces - Vert	-	-	-	00998333	20	-	-	-	-	-	-	-	-
Porte étiquette 50x29mm - 5 pièces - Noir	-	-	-	00998334	20	-	-	-	-	-	-	-	-
Porte étiquette 50x29mm - 5 pièces - Bleu	-	-	-	00998335	20	-	-	-	-	-	-	-	-

NS Non stocké/Non-stored/Producto no estocado - ● Sur stock Europe Zone 1 et Zone 2, nous consulter pour délai d'approvisionnement - E Epuisement/Stock depletion/Agotamiento del stock

ECO

GARANTIE 2 ANS

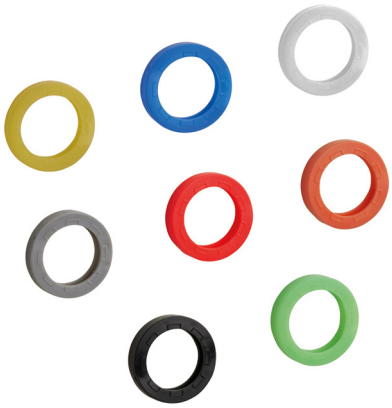

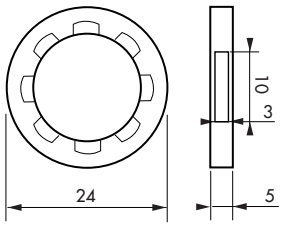



Description/*Description/Descripción*
Anneau de clé PVC.
PVC key ring.
Anillo PVC.

Finition/*Finish/Acabado*
Jaune, gris, noir, bleu, rouge, vert, blanc, orange.
Yellow , grey, black , blue, red , green, white, orange.
Amarillo, gris , negro , azul , rojo , verde, blanco,naranja.

Utilisation/*Use/Utilización*
Identification de clé.
Key identification.
Identificación de la llave.

							Brochable						
Designation	Boite	Colis.	Prix	Sachet	Colis.	Prix	France	Euro 1	Euro 2	Euro 3	Euro 4	Colis.	Prix
Anneau de clé Ø 24 mm jaune	00098310	10	-	-	-	-	-	-	-	-	-	-	-
Anneau de clé Ø 24 mm gris	00098311	10	-	-	-	-	-	-	-	-	-	-	-
Anneau de clé Ø 24 mm noir	00098312	10	-	-	-	-	-	-	-	-	-	-	-
Anneau de clé Ø 24 mm bleu	00098313	10	-	-	-	-	-	-	-	-	-	-	-
Anneau de clé Ø 24 mm rouge	00098314	10	-	-	-	-	-	-	-	-	-	-	-
Anneau de clé Ø 24 mm vert	00098315	10	-	-	-	-	-	-	-	-	-	-	-
Anneau de clé Ø 24 mm blanc	00098316	10	-	-	-	-	-	-	-	-	-	-	-
Anneau de clé Ø 24 mm orange	00098317	10	-	-	-	-	-	-	-	-	-	-	-

NS Non stocké/Non-stored/Producto no estocado - ● Sur stock Europe Zone 1 et Zone 2, nous consulter pour délai d'approvisionnement - E Epuisement/Stock depletion/Agotamiento del stock

Accessoires / ANNEAU DE CLE

ECO



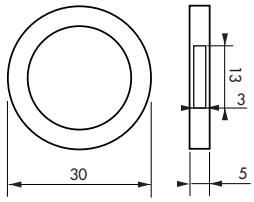

Description/*Description/Descripción*
Anneau de clé PVC.
PVC key ring.
Anillo PVC.

Finition/*Finish/Acabado*
Noir, bleu, vert, rouge, jaune, orange
Black, blue, green, red, yellow, orange
Negro, azul, verde, rojo, amarillon naranja

Utilisation/*Use/Utilización*
Identification de clé.
Key identification.
Identificación de la llave.

Designation	Boite	Colis.	Prix	Sachet	Colis.	Prix	Brochable France	Brochable Euro 1	Brochable Euro 2	Brochable Euro 3	Brochable Euro 4	Colis.	Prix
Anneau de clé Ø 30 mm colueurs assorties	-	-	-	-	-	-	00198320	-	-	00194328	-	10	-

Accessoires / PORTE CLÉ ENROULEUR

ECO



00998324



00998325

Description/*Description/Descripción*
Corps acier. Chaîne acier rétractable (00998325 : câble acier). Anneau brisé. Clip de ceinture.
Steel body. Retractable steel chain (00998325 : steel cable).. Split ring. Belt clip.
Cuerpo de acero. Cadena de acero retráctil. Anillo dividido. Clip para el cinturón.

Finition/*Finish/Acabado*
Nickelé.
Nickel plated
Niquelado

Version/*Option/Versión*
Chaîne / Câble
Chain / Cable
Cadena / Cable

Designation	Boite	Colis.	Prix	Sachet	Colis.	Prix	Brochable France	Brochable Euro 1	Brochable Euro 2	Brochable Euro 3	Brochable Euro 4	Colis.	Prix
Porte-clés à chaîne rétractable 600mm avec anneau brisé	-	-	-	00998324	10	-	-	-	-	-	-	-	-
Porte-clés à câble rétractable 1200mm avec anneau brisé	-	-	-	00998325	10	-	-	-	-	-	-	-	-

NS Non stocké/Non-stored/Producto no estocado - ◉ Sur stock Europe Zone 1 et Zone 2, nous consulter pour délai d'approvisionnement - E Epuisement/Stock depletion/Agotamiento del stock

ECO

GARANTIE 2 ANS



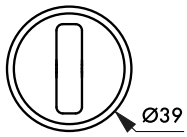

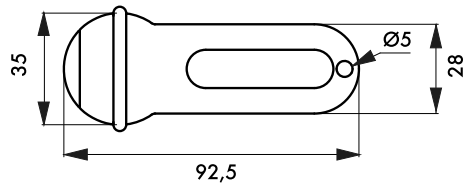

Description/*Description/Descripción*
Alliage moulé. Bague caoutchouc.
Moulded alloy. Rubber ring.
Aleación moldeada. Anillo de caucho.

Finition/*Finish/Acabado*
Nickelé satiné
Satin nickel
Niquelado satinado

Designation	Boite	Colis.	Prix	Sachet	Colis.	Prix	Brochable France	Brochable Euro 1	Brochable Euro 2	Brochable Euro 3	Brochable Euro 4	Colis.	Prix
Porte-clé Hôtel	00013900 ◉	10	-	-	-	-	-	-	-	-	-	-	-

NS Non stocké/Non-stored/Producto no estocado - ◉ Sur stock Europe Zone 1 et Zone 2, nous consulter pour délai d'approvisionnement - E Epuisement/Stock depletion/Agotamiento del stock

Norme / EN 1303 - 2005

Elle s'applique aux cylindres destinés aux serrures normalement utilisées dans le bâtiment et qui sont conçues pour être utilisées avec des cylindres.
Cette norme définit les performances et autres exigences du cylindre et de leur clé pour les caractéristiques suivantes :
- résistance de la clé,
- endurance (nombre de cycles),
- niveau de sécurité relatives à la clé (conception du mécanisme de verrouillage),
- résistance à l'attaque,
- résistance à la corrosion,
- bon fonctionnement aux températures extrêmes,
- aptitude à être utilisés sur des blocs portes coupe feu et/ou étanches aux fumées.

Parmi ces critères, 3 sont déterminants pour définir le niveau de sécurité et de qualité du cylindre :

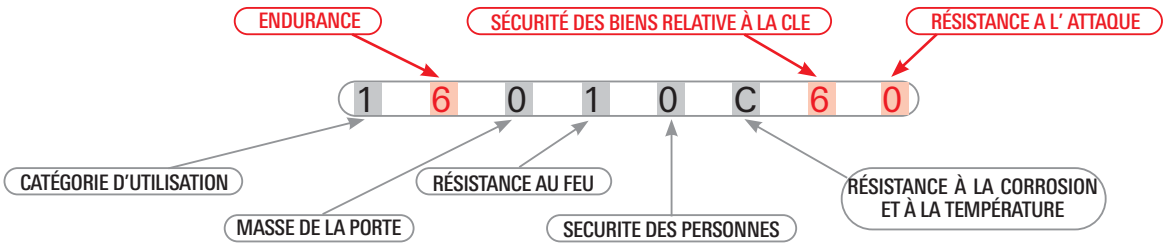

DESCRIPTION DE LA CLASSIFICATION

Catégorie d'utilisation.
Grade 1 : utilisation par des personnes très soigneuses et où il y a un faible risque de mauvaise utilisation.
Endurance.
Grade 4 : 25 000 cycles d'essai
Grade 5 : 50 000 cycles d'essai
Grade 6 : 100 000 cycles d'essai.
Masse de la porte.
Grade 0 : pas d'exigence de masse de la porte.
Résistance au feu.
Grade 0 : inapte à l'utilisation sur des blocs-portes coupe-feu et/ou étanches aux fumées
Grade 1 : apte à l'utilisation sur des blocs-portes coupe-feu et/ou étanches aux fumées à condition que la contribution des cylindres à la résistance au feu des blocs-portes coupe-feu et/ou étanches aux fumées spécifiée soit prouvée de façon satisfaisante.
Sécurité des personnes.
Grade 0 : pas d'exigence de sécurité des personnes.
Résistance à la corrosion et à la température.
Grade O : aucune exigence de résistance à la corrosion ; pas d'exigence de température
Grade A : résistance élevée à la corrosion ; aucune exigence de température
Grade B : aucune exigence de résistance à la corrosion ; exigence de température : entre -20°C et + 80°C
Grade C : résistance élevée à la corrosion ; exigence de température : entre -20°C et + 80°C.
Sécurité des biens relative à la clé.
Nombre minimal de variations effectives.
Grade 1 : 100-Codage direct / Grade 2 : 300-Codage direct / Grade 3 : 15 000-Codage indirect
Grade 4 : 30 000-Codage indirect / Grade 5 : 30 000-Codage indirect / Grade 6 : 100 000-Codage indirect.
Résistance à l'attaque (perçage, burin, torsion, extraction, rotation du rotor et/ou du cylindre)
Grade 0 : Pas de résistance au perçage, pas de résistance aux attaques mécaniques
Grade 1 : 3/5 minutes de résistance au perçage, résistance aux attaques mécaniques (niveau 1)
Grade 2 : 5/10 minutes de résistance au perçage, résistance aux attaques mécaniques (niveau 2).

Il existe deux 2 types de certification :
- la certification par organisme extérieur (laboratoire accrédité),
- l'autocertification (laboratoire d'essais interne).

Comment reconnaît-on un cylindre classifié selon la norme EN 1303 :
- description sur la documentation commerciale,
- mise à disposition sur demande du certificat du laboratoire d'essais (externe ou interne),
- marquage de l'emballage,
- présence d'une notice de pose et d'entretien spécifique.

SUPPLÉMENTS / POUR CYLINDRES

Designation	Boite	Colis.	Prix	Sachet	Colis.	Prix	Brochable France	Brochable Euro 1	Brochable Euro 2	Brochable Euro 3	Brochable Euro 4	Colis.	Prix
SUPPLEMENTS POUR CYLINDRES PROFILES 5 ET 6 GOUPILLES HG													
Supplément pour entr'ouverture (pour quantité < 50 pièces)	00063001	-	-	-	-	-	-	-	-	-	-	-	-
Supplément pour entr'ouverture hors standard (pour quantité < 50 pièces)	00063991	-	-	-	-	-	-	-	-	-	-	-	-
Supplément pour numéro imposé (pour quantité < 50 pièces)	00056009	-	-	-	-	-	-	-	-	-	-	-	-
Supplément pour ouverture centrale	00056001	-	-	-	-	-	-	-	-	-	-	-	-
Supplément pour ouverture sur passe général simple	00056002	-	-	-	-	-	-	-	-	-	-	-	-
Supplément pour ouverture sur passe général et passe partiel	00056003	-	-	-	-	-	-	-	-	-	-	-	-
Supplément par cylindre en extension d'organigramme autre que le distributeur d'origine	00056022	-	-	-	-	-	-	-	-	-	-	-	-
Clé passe général HG 5 - HG 6	00056012	-	-	-	-	-	-	-	-	-	-	-	-
Clé passe-partiel HG 5 - HG 6	00056013	-	-	-	-	-	-	-	-	-	-	-	-
Clé passe général HG 5 +	00058801	-	-	-	-	-	-	-	-	-	-	-	-
Clé passe-partiel HG 5 +	00058802	-	-	-	-	-	-	-	-	-	-	-	-
Minoration par Clé en moins (Prix net)	00056019	-	-	-	-	-	-	-	-	-	-	-	-
Supplément pour protection anti perçage	00056021	-	-	-	-	-	-	-	-	-	-	-	-
Marquage Supplémentaire sur stator ou Clé	00056020	-	-	-	-	-	-	-	-	-	-	-	-
Supplément pour panneton débrayable	00056023	-	-	-	-	-	-	-	-	-	-	-	-
Supplément pour panneton orientable	00056025	-	-	-	-	-	-	-	-	-	-	-	-
Supplément pour bouton débrayable (fonction Urgence)	00056026	-	-	-	-	-	-	-	-	-	-	-	-
Supplément pour panneton réduit	00056031	-	-	-	-	-	-	-	-	-	-	-	-
Supplément pour dorure	00056024	-	-	-	-	-	-	-	-	-	-	-	-
Supplément pour poli verni	00056029	-	-	-	-	-	-	-	-	-	-	-	-
LUBRIFIANT poudre graphite 95 ml pour cylindre	00096005	-	-	-	-	-	-	-	-	-	-	-	-
PRESENTOIR de 20 burettes LUBRIFIANT poudre graphite 95 ml pour cylindre	00096205 E	-	-	-	-	-	-	-	-	-	-	-	-
SUPPLEMENTS POUR CYLINDRES DE HAUTE SÛRETÉ SURVEYOR													
Supplément pour entr'ouverture (pour quantité < 50 pièces)	00063001	-	-	-	-	-	-	-	-	-	-	-	-

NS Non stocké/Non-stored/Producto no estocado - ● Sur stock Europe Zone 1 et Zone 2, nous consulter pour délai d'approvisionnement - E Epuisement/Stock depletion/Agotamiento del stock

Designation	Boite	Colis.	Prix	Sachet	Colis.	Prix	Brochable France	Brochable Euro 1	Brochable Euro 2	Brochable Euro 3	Brochable Euro 4	Colis.	Prix
Supplément pour entr'ouverture hors standard (pour quantité < 50 pièces)	00063991	-	-	-	-	-	-	-	-	-	-	-	-
Supplément pour ouverture sur numéro imposé (pour quantité < 50 pièces)	00016700	-	-	-	-	-	-	-	-	-	-	-	-
Supplément pour mise sur passe général	00016701	-	-	-	-	-	-	-	-	-	-	-	-
Supplément pour mise sur passe général et passe-partiel	00016702	-	-	-	-	-	-	-	-	-	-	-	-
Supplément pour mise sur combinaison centrale	00016703	-	-	-	-	-	-	-	-	-	-	-	-
Clé passe-partout	00016704	-	-	-	-	-	-	-	-	-	-	-	-
Clé passe-partiel	00016705	-	-	-	-	-	-	-	-	-	-	-	-
Minoration pour non fourniture de clé (prix net par clé)	00016707	-	-	-	-	-	-	-	-	-	-	-	-
Supplément panneton réduit pour cylindre à pompes	00016710	-	-	-	-	-	-	-	-	-	-	-	-
SUPPLEMENTS POUR CYLINDRES DE HAUTE SÛRETÉ COBRA 2 ET COBRA 2+													
Supplément pour entr'ouverture (pour quantité < 50 pièces)	00063001	-	-	-	-	-	-	-	-	-	-	-	-
Supplément pour entr'ouverture hors standard (pour quantité < 50 pièces)	00063991	-	-	-	-	-	-	-	-	-	-	-	-
Supplément pour ouverture sur numéro imposé (pour quantité < 50 pièces)	00040700	-	-	-	-	-	-	-	-	-	-	-	-
Supplément pour ouverture sur passe général simple	00040701	-	-	-	-	-	-	-	-	-	-	-	-
Supplément pour ouverture sur passe général et passe-partiel	00040702	-	-	-	-	-	-	-	-	-	-	-	-
Supplément pour mise sur combinaison centrale	00040703	-	-	-	-	-	-	-	-	-	-	-	-
Clé passe-général	00040704	-	-	-	-	-	-	-	-	-	-	-	-
Clé passe-partiel	00040705	-	-	-	-	-	-	-	-	-	-	-	-
Supplément pour dorure cylindre	00040698	-	-	-	-	-	-	-	-	-	-	-	-
Supplément pour dorure cylindre bouton	00040699	-	-	-	-	-	-	-	-	-	-	-	-
Minoration pour non fourniture de clé (prix net par clé)	00040706	-	-	-	-	-	-	-	-	-	-	-	-
SUPPLEMENTS POUR CYLINDRES DE HAUTE SÛRETÉ TRANSIT 2													
Supplément pour panneton débrayable (fonction Urgence)	00015002	-	-	-	-	-	-	-	-	-	-	-	-
Supplément pour bouton débrayable (fonction Urgence)	00056026	-	-	-	-	-	-	-	-	-	-	-	-
Supplément pour entr'ouverture (pour quantité < 50 pièces) TRANSIT 2	00063001	-	-	-	-	-	-	-	-	-	-	-	-

Designation	Boite	Colis.	Prix	Sachet	Colis.	Prix	Brochable France	Brochable Euro 1	Brochable Euro 2	Brochable Euro 3	Brochable Euro 4	Colis.	Prix
Supplément pour entr'ouverture hors standard (pour quantité < 50 pièces) TRANSIT 2	00063991	-	-	-	-	-	-	-	-	-	-	-	-
Supplément pour ouverture sur numéro imposé (pour quantité < 50 pièces) TRANSIT 2	00018792	-	-	-	-	-	-	-	-	-	-	-	-
Supplément pour ouverture sur passe général simple TRANSIT 2	00057021	-	-	-	-	-	-	-	-	-	-	-	-
Supplément pour ouverture sur passe général et passe-partiel TRANSIT 2	00057022	-	-	-	-	-	-	-	-	-	-	-	-
Supplément pour mise sur combinaison centrale TRANSIT 2	00057020	-	-	-	-	-	-	-	-	-	-	-	-
Clé passe général TRANSIT 2	00058002	-	-	-	-	-	-	-	-	-	-	-	-
Clé passe-partiel TRANSIT 2	00058003	-	-	-	-	-	-	-	-	-	-	-	-
Minoration pour clé non fournie (prix net par clé) TRANSIT 2	00018794	-	-	-	-	-	-	-	-	-	-	-	-
Supplément pour panneton réduit	00056031	-	-	-	-	-	-	-	-	-	-	-	-
Autres dimensions sur demande	-	-	-	-	-	-	-	-	-	-	-	-	-
CYLINDRES À GOUPILLES ET À POMPES													
Cylindre à goupilles Ø 21 - 30 à 50 mm 3 clés	00021330	-	-	-	-	-	-	-	-	-	-	-	-
Cylindre à goupilles Ø 23 - 30 à 50 mm 3 clés	00023330	-	-	-	-	-	-	-	-	-	-	-	-
Cylindre à goupilles DC Ø 21 - 30 à 50 mm 3 clés	00021340	-	-	-	-	-	-	-	-	-	-	-	-
Cylindre à goupilles DC Ø 23 - 30 à 50 mm 3 clés	00023340	-	-	-	-	-	-	-	-	-	-	-	-
Cylindre à goupilles TRANSIT Ø 23 - 30 à 50 mm 3 clés	00018135	-	-	-	-	-	-	-	-	-	-	-	-
Cylindre à goupilles TRANSIT DC Ø 23 - 30 à 50 mm 3 clés	00018235	-	-	-	-	-	-	-	-	-	-	-	-
Cylindre à pompes SURVEYOR Ø 23 - 40 à 50 mm 4 clés	00023730	-	-	-	-	-	-	-	-	-	-	-	-
Cylindre à pompes SURVEYOR DC Ø 23 - 40 à 50 mm 4 clés	00023740	-	-	-	-	-	-	-	-	-	-	-	-
Cylindre à pompes COBRA Ø 23 - 45 mm 4 clés	00023830	-	-	-	-	-	-	-	-	-	-	-	-
Cylindre à pompes COBRA DC Ø 23 - 45 mm 4 clés	00023840	-	-	-	-	-	-	-	-	-	-	-	-

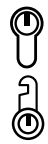

Batteuse / CAME 12H

ECO



017914



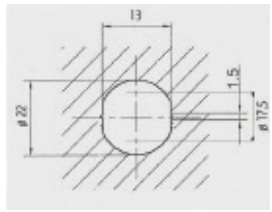

017915

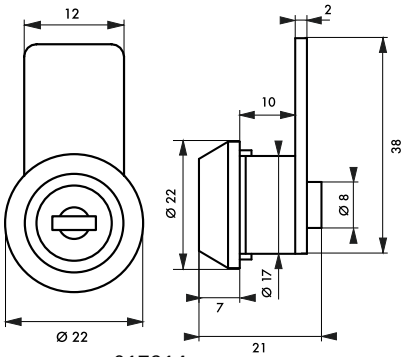

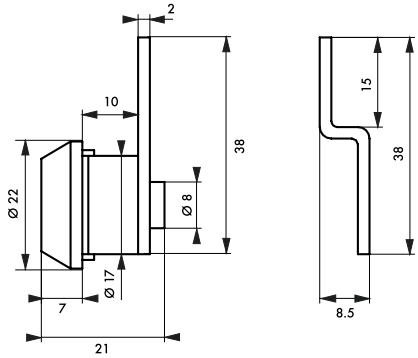

017914
017915

Description/*Description/Descripción*
Corps alliage moulé. Mécanisme à paillettes. Came montée à 12 h. 2 clés nickelées. Clip de fixation.
Moulded alloy body. Disc tumblers mechanism. Flat cam adjusted at 12 o´clock. 2 nickel plated keys. Fixing click.
Cuerpo de aleación moldeada. Mecanismo de plaquitas. Leva plana montada a 12 h. 2 llaves niqueladas. Clip de fijación.

Finition/*Finish/Acabado*
Nickelé
Nickel plated
Niquelado

Version/*Option/Versión*
017904 - Avec came coudée vers la face pour tôle ép. 0,0 à 1,2 mm
017905 - Avec came plate pour tôle ép. 0,8 à 1,3 mm
017914 - Avec came plate pour tôle ép. 0,8 à 1,2 mm
017915 - Avec came coudée vers la face our tôle ép. 0,8 à 1,2 mm 017924 - Avec came plate pour tôle ép. 0,0 à 1,2 mm
With bended cam. Steel sheet thickness from 0,8 to 1,2 mm
Con leva acodada hacia la cara. Buzones de metal 0,8 a 1,2 mm de espesor

Utilisation/*Use/Utilización*
Boîtes aux lettres
Letter boxes
Buzones de chapa

NS Non stocké/Non-stored/Producto no estocado - ● Sur stock Europe Zone 1 et Zone 2, nous consulter pour délai d'approvisionnement - E Epuisement/Stock depletion/Agotamiento del stock

Batteuse / CAME 12H

ECO



017904



017905

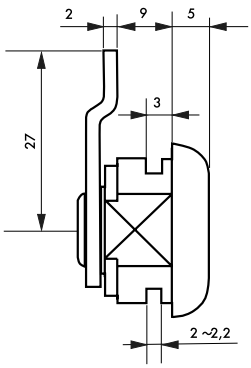

017904

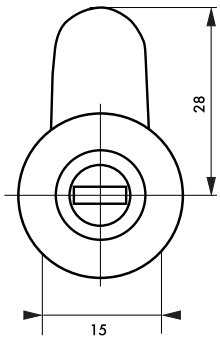

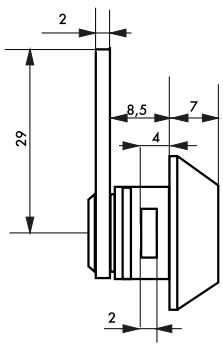

017905

Designation	Boite	Colis.	Prix	Sachet	Colis.	Prix	Brochable France	Brochable Euro 1	Brochable Euro 2	Brochable Euro 3	Brochable Euro 4	Colis.	Prix
Batteuse avec came à 12 h plate	-	-	-	00917914 E	20	-	00117914	00193179 NS ●	00192179 NS ●	00194179 ●	-	10	-
Batteuse avec came à 12 h coudée	-	-	-	00917915 E	20	-	00117915	00193178 NS ●	00192178 NS ●	00194178 ●	-	10	-
Batteuse avec came à 12 h coudée vers la face	-	-	-	00917904 E	20	-	00117904	- NS ●	00192231 NS ●	-	-	10	-
Batteuse avec came à 12 h coudée vers la face	-	-	-	00917905 E	20	-	00117905	- NS ●	00192232 NS ●	-	-	10	-
Batteuse avec came à 12 h plate	-	-	-	00917924	20	-	-	- NS ●	-	-	-	-	-

NS Non stocké/Non-stored/Producto no estocado - ● Sur stock Europe Zone 1 et Zone 2, nous consulter pour délai d'approvisionnement - E Epuisement/Stock depletion/Agotamiento del stock

Batteuse / CAME PLATE

ECO





017916

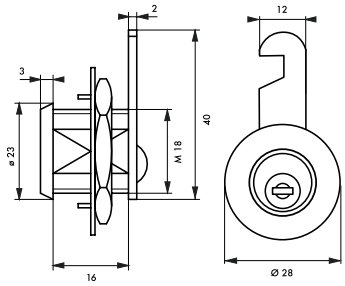

017916

GARANTIE 2 ANS

X 2





017930

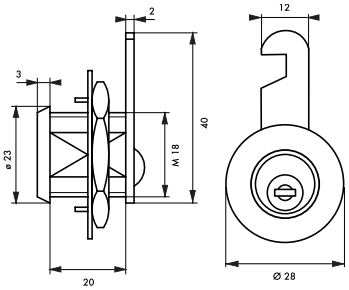

017920

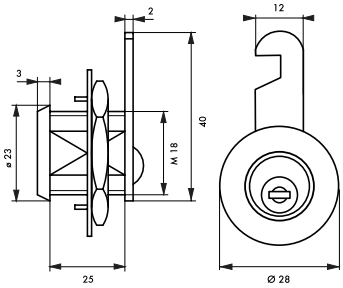

017925

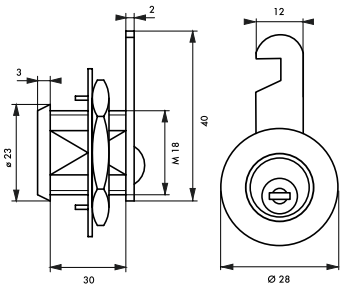

017930

Description/*Description/Descripción*
Corps alliage moulé. Mécanisme à paillettes. Came plate. 2 clés nickelées gainées PVC. Ecrou et griffe de fixation.
Moulded alloy body. Disc tumblers mechanism. Flat cam. 2 nickel plated keys with head protector by a PVC shell. Nut and fixing click.
Cuerpo de aleación moldeada. Mecanismo de plaquitas. Leva plana. 2 llaves niqueladas con revestimiento de PVC. Tuerca y garra de fijación.

Finition/*Finish/Acabado*
Nickelé
Nickel plated
Niquelado

Version/*Option/Versión*
Longueur 18 mm - 20 mm - 25 mm - 30 mm.
Long.18 mm - 20 mm - 25 mm - 30 mm.
Long.18 mm - 20 mm - 25 mm - 30 mm.

Utilisation/*Use/Utilización*
Boîtes aux lettres
Letter boxes
Buzones de chapa

Designation	Boite	Colis.	Prix	Sachet	Colis.	Prix	Brochable France	Brochable Euro 1	Brochable Euro 2	Brochable Euro 3	Brochable Euro 4	Colis.	Prix
Batteuse 16 mm pour ép. maxi 12 mm	-	-	-	00917916 E	20	-	00117916	00193180 NS ●	00192180 NS ●	00194180 ●	-	10	-
Batteuse 20 mm pour ép. maxi 14 mm	-	-	-	00917920 E	20	-	00117920	00193181 NS ●	00192181 NS ●	00194181 ●	-	10	-
Batteuse 25 mm pour ép. maxi 19 mm	-	-	-	00917925 E	20	-	00117925	00193182 NS ●	00192182 NS ●	00194182 ●	-	10	-
Batteuse 30 mm pour ép. maxi 24 mm	-	-	-	00917930 E	20	-	00117930	00193183 NS ●	00192183 NS ●	00194183 ●	-	10	-

NS Non stocké/Non-stored/Producto no estocado - ● Sur stock Europe Zone 1 et Zone 2, nous consulter pour délai d'approvisionnement - E Epuisement/Stock depletion/Agotamiento del stock

Batteuse / CAME PLATE + COUDEE

ECO



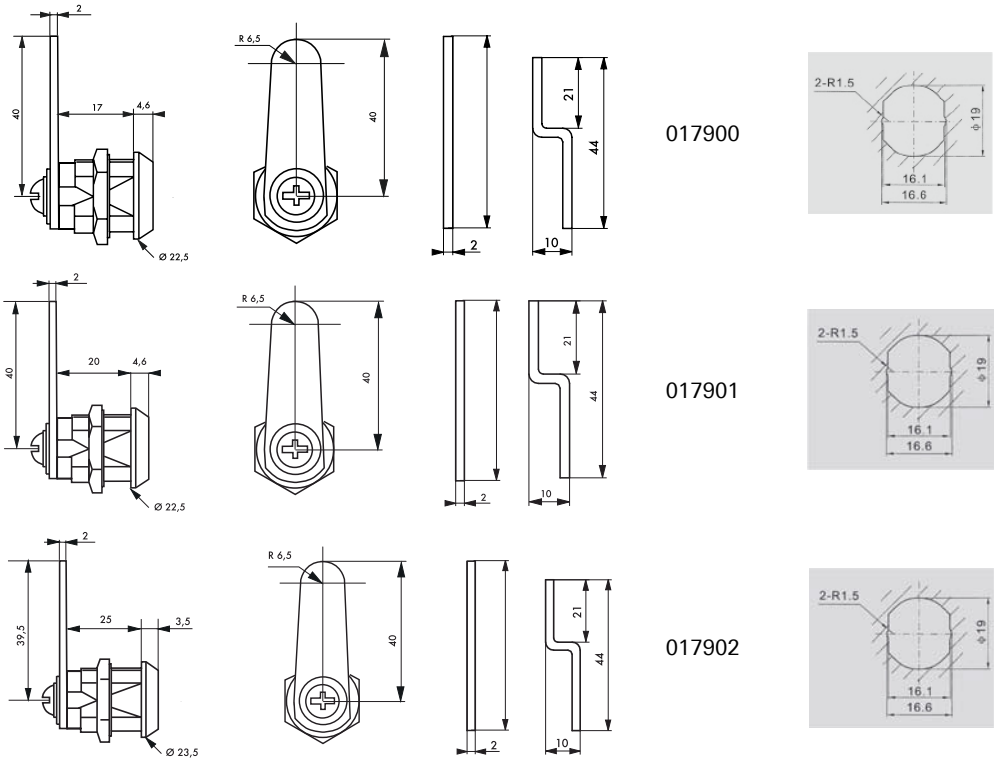

Description/*Description/Descripción*
Corps alliage moulé. Mécanisme à paillettes. 1 came plate + 1 came coudée. 2 clés nickelées gainées PVC. Ecrou de fixation.
Moulded alloy body. Disc tumblers mechanism. Flat cam. 2 nickel plated keys with head protector by a PVC shell. Nut and fixing click.
Cuerpo de aleación moldeada. Mecanismo de plaquitas. Leva plana. 2 llaves niqueladas con revestimiento de PVC. Tuerca y garra de fijación.

Version/*Option/Versión*
017900 - pour épaisseur 0 à 12 mm
017901 - pour épaisseur 0 à 14 mm
017902 - pour épaisseur 0 à 24 mm
017900 - for thickness from 0 to 12 mm
017901 - for thickness from 0 to 14 mm
017902 - for thickness from 0 to 24 mm
017900 - para espesor de 0 a 12 mm
017901 - para espesor de 0 a 14 mm
017902 - para espesor de 0 a 24 mm

Utilisation/*Use/Utilización*
Boîtes aux lettres bois et métal
Wood and metal letter boxes
Buzones de madera y de metal

							Brochable						
Designation	**Boite**	**Colis.**	**Prix**	**Sachet**	**Colis.**	**Prix**	**France**	**Euro 1**	**Euro 2**	**Euro 3**	**Euro 4**	**Colis.**	**Prix**
Batteuse avec cames pour ép. maxi 12 mm	-	-	-	00917900 E	20	-	00117900	00193233 NS ●	00192233 NS ●	00194233 ●	-	10	-
Batteuse avec cames pour ép. maxi 14 mm	-	-	-	00917901 E	20	-	00117901	00193234 NS ●	00192234 NS ●	00194234 ●	-	10	-
Batteuse avec cames pour ép. maxi 24 mm	-	-	-	00917902 E	20	-	00117902	00193184 NS ●	00192184 NS ●	00194184 ●	-	10	-

NS Non stocké/Non-stored/Producto no estocado - ● Sur stock Europe Zone 1 et Zone 2, nous consulter pour délai d'approvisionnement - E Epuisement/Stock depletion/Agotamiento del stock

Batteuse / CAME COUDEE

ECO





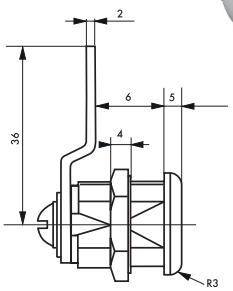

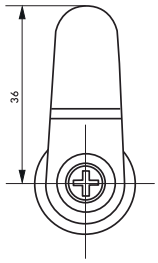

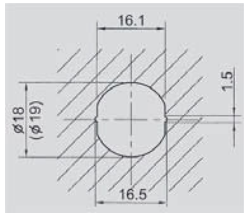

Description/*Description/Descripción*
Corps alliage moulé. Mécanisme à paillettes. Came coudée. 2 clés nickelées. Ecrou de fixation.
Moulded alloy body. Disc tumblers mechanism cam. 2 nickel plated keys. Fixing click.
Cuerpo de aleación moldeada. Mecanismo de plaquitas. Leva plana. 2 llaves niqueladas. garra de fijación.

Finition/*Finish/Acabado*
Nickelé / *Nickel plated /* Niquelado
Utilisation/*Use/Utilización*
Boîtes aux lettres épaisseur 0 à 6mm
Letter boxes 0 to 6 mm max
Buzones 0 to 6 mm max

							Brochable						
Designation	Boite	Colis.	Prix	Sachet	Colis.	Prix	France	Euro 1	Euro 2	Euro 3	Euro 4	Colis.	Prix
Batteuse avec came pour ép. maxi 6 mm	-	-	-	00917903 [E]	20	-	00117903	00193186 [NS] [●]	00192186 [NS] [●]	00194186 [●]	-	10	-

Batteuse / CAME COUDEE

ECO





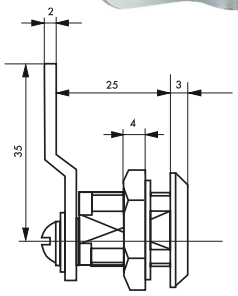

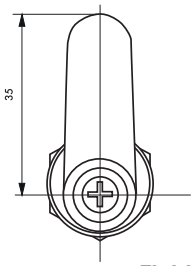

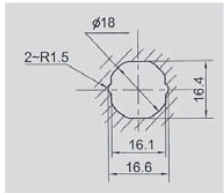

Description/*Description/Descripción*
Corps alliage moulé. Mécanisme à goupilles. Came coudée. 2 clés nickelées gainées PVC. Ecrou de fixation.
Moulded alloy body. Disc tumblers mechanism cam. 2 nickel plated keys with head protector by a PVC shell.
Cuerpo de aleación moldeada. Mecanismo de plaquitas. Leva plana. 2 llaves niqueladas con revestimiento de PVC.

Finition/*Finish/Acabado*
Nickelé / *Nickel plated /* Niquelado
Utilisation/*Use/Utilización*
Boîtes aux lettres épaisseur 0 à 12mm
Letter boxes 0 to 12 mm max
Buzones 0 to 12 mm max

							Brochable						
Designation	Boite	Colis.	Prix	Sachet	Colis.	Prix	France	Euro 1	Euro 2	Euro 3	Euro 4	Colis.	Prix
Batteuse avec came pour ép. maxi 12 mm	-	-	-	00917906 [E]	20	-	00117906	00193185 [NS] [●]	00192185 [NS] [●]	00194185 [●]	-	10	-

[NS] Non stocké/Non-stored/Producto no estocado - [●] Sur stock Europe Zone 1 et Zone 2, nous consulter pour délai d'approvisionnement - [E] Epuisement/Stock depletion/Agotamiento del stock

Batteuse / CAME PLATE + CAME COUDÉE

ECO

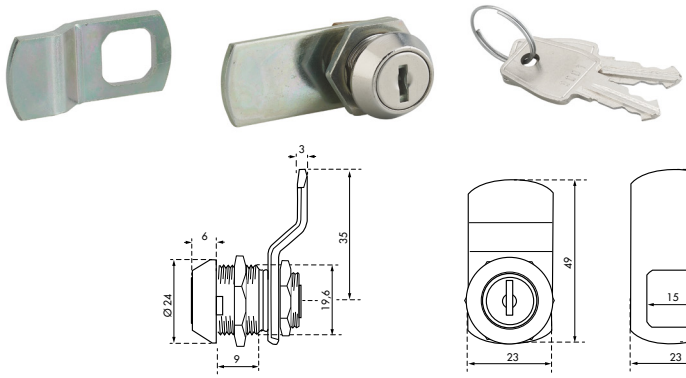

Description/*Description/Descripción*
Corps alliage moulé. Mécanisme à paillettes 1 came plate + 1 came coudée. 2 clés nickelées. Ecrou de fixation.
Moulded alloy body. Disc tumblers mechanism. Flat cam + blended cam. 2 nickel plated keys. Fixing nut.
Cuerpo de aleacion moldeada. Mecanismo de plaquitas. Leva plana + leva acodada. 2 llaves niqueladas. Tuerca de jacion

Finition/*Finish/Acabado*
Chromé / *Chrome plated /* Cromado

Utilisation/*Use/Utilización*
Boîtes aux lettres / *Letter boxes /* Buzones de chapa

Designation	Boite	Colis.	Prix	Sachet	Colis.	Prix	Brochable France	Brochable Euro 1	Brochable Euro 2	Brochable Euro 3	Brochable Euro 4	Colis.	Prix
Batteuse 13 mm avec cames pour ép.1 à 5 mm maxi	-	-	-	00917931	20	-	00117931 E	-	-	-	-	10	-
Batteuse 19 mm avec cames pour ép.1 à 13 mm maxi	-	-	-	00917932	20	-	00117932 E	-	-	-	-	10	-
Batteuse 33 mm avec cames pour ép.1 à 28 mm maxi	-	-	-	00917933	20	-	00117933 E	-	-	-	-	10	-

Batteuse / CAME PLATE + CAME COUDÉE

ECO

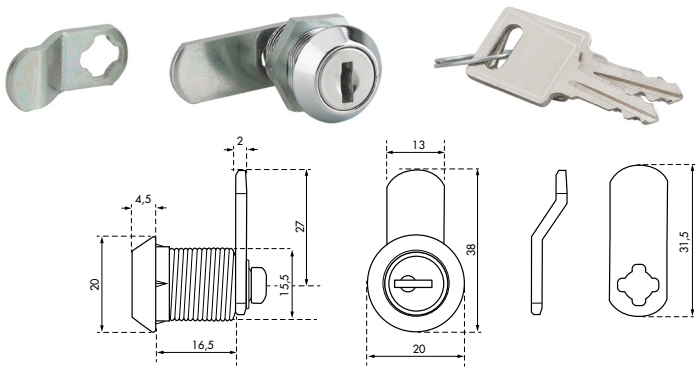

Description/*Description/Descripción*
Corps alliage moulé. Mécanisme à paillettes. 1 came plate + 1 came coudée. 2 clés nickelées. Ecrou de fixation
Moulded alloy body. Disc tumblers mechanism. Flat cam + blended cam. 2 nickel plated keys. Fixing nut.
Cuerpo de aleacion moldeada. Mecanismo de plaquitas. Leva plana + leva acodada. 2 llaves niqueladas. Tuerca de fijación.

Finition/*Finish/Acabado*
Chromé / *Chrome plated /* Cromado

Utilisation/*Use/Utilización*
Boîtes aux lettres / *Letter boxes /* Buzones de chapa

Designation	Boite	Colis.	Prix	Sachet	Colis.	Prix	Brochable France	Brochable Euro 1	Brochable Euro 2	Brochable Euro 3	Brochable Euro 4	Colis.	Prix
Batteuse 17,5 mm came plate + came coudée pour ép.1 à 13,5 mm maxi	-	-	-	00917936	20	-	00117936 E	-	-	-	-	10	-

NS Non stocké/Non-stored/Producto no estocado - ● Sur stock Europe Zone 1 et Zone 2, nous consulter pour délai d'approvisionnement - E Epuisement/Stock depletion/Agotamiento del stock

Batteuse / CAME COUDÉE

ECO





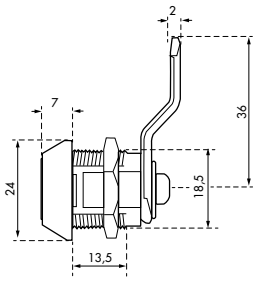

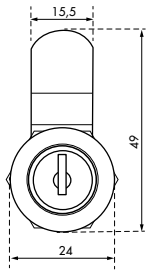

Description/*Description/Descripción*
Corps alliage moulé. Mécanisme à paillettes. Came coudée vers l'arrière montée à 12h. 2 clés nickelées. Ecrou et griffe de fixation
Moulded alloy body. Disc tumblers mechanism. Bended cam adjusted at 12 o´clock. 2 nickel plated keys. Nut and click.
Cuerpo de aleacion moldeada. Mecanismo de plaquitas. Leva acodada montada a 12h. 2 llaves niqueladas. Tuerca y clip de fijación.

Finition/*Finish/Acabado*
Chromé
Chrome plated
Cromado
Utilisation/*Use/Utilización*
Boîtes aux lettres
Letter boxes
Buzones de chapa

Designation	Boite	Colis.	Prix	Sachet	Colis.	Prix	Brochable France	Euro 1	Euro 2	Euro 3	Euro 4	Colis.	Prix
Batteuse 9,7 mm came coudée pour ép.1 à 10 mm maxi	-	-	-	00917935	20	-	00117935 E	-	-	-	-	10	-

Batteuse / CAME COUDÉE

ECO







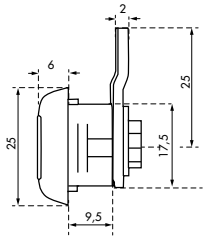

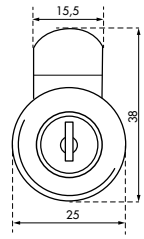

Description/*Description/Descripción*
Corps alliage moulé. Mécanisme à paillettes. Came coudée vers l'arrière montée à 12h. 2 clés nickelées. Griffe de fixation
Moulded alloy body. Disc Moulded alloy body. Disc tumblers mechanism. Bended cam adjusted at 12 o´clock. 2 nickel plated keys. Fixing click.
Cuerpo de aleacion moldeada. Mecanismo de plaquitas. Leva acodada montada a 12h. 2 llaves niqueladas. Clip y garra de fijación.

Finition/*Finish/Acabado*
Nickelé
Nickel plated
Niquelado
Utilisation/*Use/Utilización*
Boîtes aux lettres
Letter boxes
Buzones de chapa

Designation	Boite	Colis.	Prix	Sachet	Colis.	Prix	Brochable France	Euro 1	Euro 2	Euro 3	Euro 4	Colis.	Prix
Batteuse 9,7 mm came coudée pour ép.1 à 5,5 mm maxi	-	-	-	00917934	20	-	00117934 E	-	-	-	-	10	-

NS Non stocké/Non-stored/Producto no estocado - ⦿ Sur stock Europe Zone 1 et Zone 2, nous consulter pour délai d'approvisionnement - E Epuisement/Stock depletion/Agotamiento del stock

Batteuse / À COMBINAISON

PROTECT

GARANTIE 5 ANS

CODE MODIFIABLE



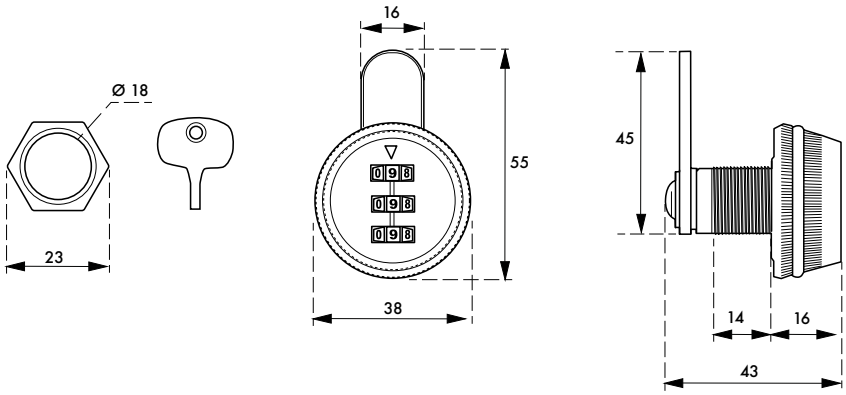

Description/*Description/Descripción*
Corps alliage chromé. Mécanisme à combinaison modifiable. 3 viroles. 1000 combinaisons possibles. Came plate acier. Écrou de fixation.
Chrome plated alloy body. Changeable combination mechanism. 3 dials. 1000 diff erent combinations. Flat steel cam. Fixing nut.
Cuerpo de aleación cromada. Mecanismo de combinación cambiante. 3 virolas. 1000 combinaciones diferentes. Leva de acero plana. Tuerca de fijación.

Finition/*Finish/Acabado*
Chromé.
Chrome plated.
Cromado pulido.

Utilisation/*Use/Utilización*
Boîtes aux lettres,casiers, vestiaires, meubles
Mailboxes, lockers, cloakrooms, furniture
Buzones, taquillas, guardarropa, mobiliario

Designation	Boite	Colis.	Prix	Sachet	Colis.	Prix	Brochable France	Brochable Euro 1	Brochable Euro 2	Brochable Euro 3	Brochable Euro 4	Brochable Colis.	Brochable Prix
Batteuse à combinaison 3 viroles	-	-	-	00917937	-	-	-	-	-	-	-	-	-

NS Non stocké/Non-stored/Producto no estocado - ● Sur stock Europe Zone 1 et Zone 2, nous consulter pour délai d'approvisionnement - E Epuisement/Stock depletion/Agotamiento del stock

Batteuse / CAME PLATE

PROTECT





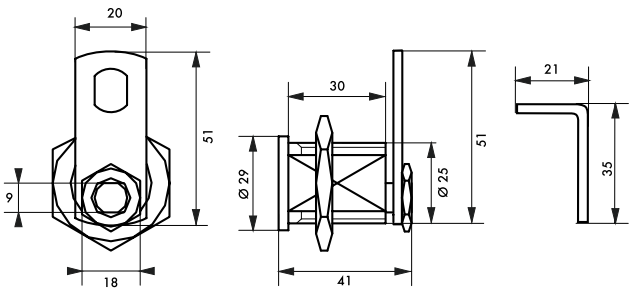

Description/*Description/Descripción*
Corps laiton. Mécanisme à goupilles. Ouverture par clé passe de l'agent des P.T.T. pour réf : 028299, 028301 et 128331. Pour épaisseur 23 mm maxi. 2 clés en acier nickelé. Ecrou de fixation. Came plate n°3
Brass body. Pin mechanism. Opening by the masterkey of the postal service agent. Flat came for 23 mm thickness. 2 nickel plated steel keys. Fixing nut. Came n° 3.
Cuerpo de latón. Mecanismo de pasadores. Apertura mediante llave de paso del cartero. Leva plana para 23 mm de espesor. 2 llaves de acero niquelado. Tuerca de fijación. Leva n°3.

Finition/*Finish/Acabado*
Chromé
Chrome plated
Latón o niquelado

Version/*Option/Versión*
128331 - Cames n°1 et 5, double rainurage avec fourchette. Tout laiton
128331 - Cam n°1 and 5, double grooving with ranges. All brass
128331 - Levas ny 5, doble ranurado con rango. Latón.

Utilisation/*Use/Utilización*
Boîte aux lettres compatible avec la distribution postale
Mailbox compatible with postal delivery
Buzón compatible con el envío postal

Designation	Boite	Colis.	Prix	Sachet	Colis.	Prix	Brochable France	Euro 1	Euro 2	Euro 3	Euro 4	Colis.	Prix
Batteuse postale lisse 5G pour ép. maxi 1,2 mm, 2 cames, 2 clés	00028299	10	-	-	-	-	00128299	-	-	-	-	10	-
Batteuse postale filetée pour ép. maxi 23 mm, 2 cames, 2 clés	00028301	10	-	00928301 [E]	20	-	00128301	-	-	-	-	10	-

NS Non stocké/Non-stored/Producto no estocado - ⦿ Sur stock Europe Zone 1 et Zone 2, nous consulter pour délai d'approvisionnement - [E] Epuisement/Stock depletion/Agotamiento del stock

Batteuse / CAME PLATE

PROTECT

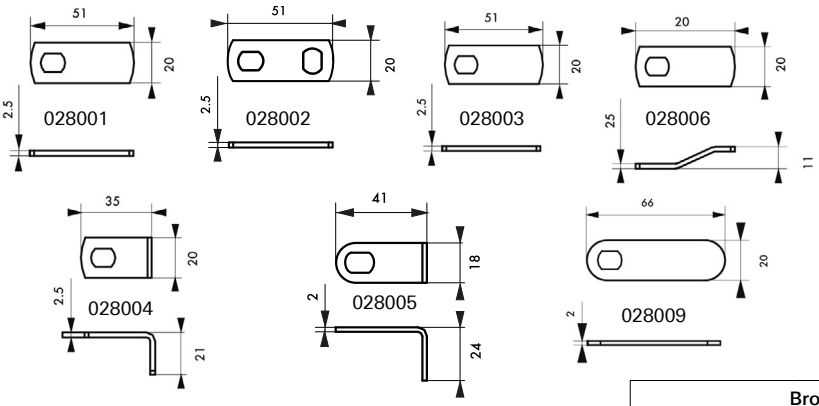



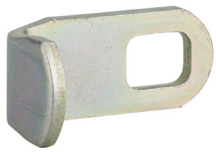

Designation	Boite	Colis.	Prix	Sachet	Colis.	Prix	Brochable France	Brochable Euro 1	Brochable Euro 2	Brochable Euro 3	Brochable Euro 4	Colis.	Prix
Batt. postale filetée et clipsable pour ép. maxi 23 mm	-	-	-	00928331 E	20	-	00128331	-	-	-	-	10	-
Batteuse filetée laiton chromé 5G pour ép.maxi 23mm 3 clés - spécial marine	00028313	10	-	-	-	-	-	-	-	-	-	-	-
Batteuse filetée tout laiton 5G pour ép.maxi 23mm 3 clés - spécial marine	00028302	10	-	-	-	-	00128302	-	-	-	-	10	-
Batteuse filetée tout laiton 6G pour ép.maxi 23mm 3 clés - spécial marine	00028322 NS	10	-	-	-	-	-	-	-	-	-	-	-
Batteuse filetée HG5 laiton chromé 3 clés	00028312	10	-	-	-	-	-	-	-	-	-	-	-
Batteuse filetée HG6 laiton chromé 3 clés	00028315 NS	10	-	-	-	-	-	-	-	-	-	-	-
Batteuse filetée ADRIATIC laiton chromé 3 clés	00049300 NS	10	-	-	-	-	-	-	-	-	-	-	-
Batteuse filetée TRANSIT 2 laiton chromé 3 clés	00028412	10	-	-	-	-	-	-	-	-	-	-	-
Batteuse filetée TRANSIT Evolution laiton chromé 3 clés	00028512 NS	10	-	-	-	-	-	-	-	-	-	-	-
Came batteuse AC Z/B n°1	00028001	10	-	-	-	-	-	-	-	-	-	-	-
Came batteuse AC Z/B n°2	00028010	10	-	-	-	-	-	-	-	-	-	-	-
Came batteuse AC Z/B n°3	00028002	10	-	-	-	-	-	-	-	-	-	-	-
Came batteuse laiton n°1	00028003 NS	10	-	-	-	-	-	-	-	-	-	-	-
Came batteuse AC Z/B n°4	00028006	10	-	-	-	-	-	-	-	-	-	-	-
Came batteuse AC Z/B n°5	00028004	10	-	-	-	-	-	-	-	-	-	-	-
Came batteuse AC Z/B n°6	00028005	10	-	-	-	-	-	-	-	-	-	-	-
Came batteuse AC Z/B n°8	00028009	10	-	-	-	-	-	-	-	-	-	-	-
Came batteuse AC Z/B n°9	00028013	10	-	-	-	-	-	-	-	-	-	-	-
Came batteuse AC Z/B n°10	00028014	10	-	-	-	-	-	-	-	-	-	-	-
Jeu de 4 cames (n°3 - 5 -6 - 8) batteuse PTT	-	-	-	-	-	-	00128000	-	-	-	-	10	-

NS Non stocké/Non-stored/Producto no estocado - ◉ Sur stock Europe Zone 1 et Zone 2, nous consulter pour délai d'approvisionnement - E Epuisement/Stock depletion/Agotamiento del stock

Batteuse / SURVEYOR / COBRA M

RESIST





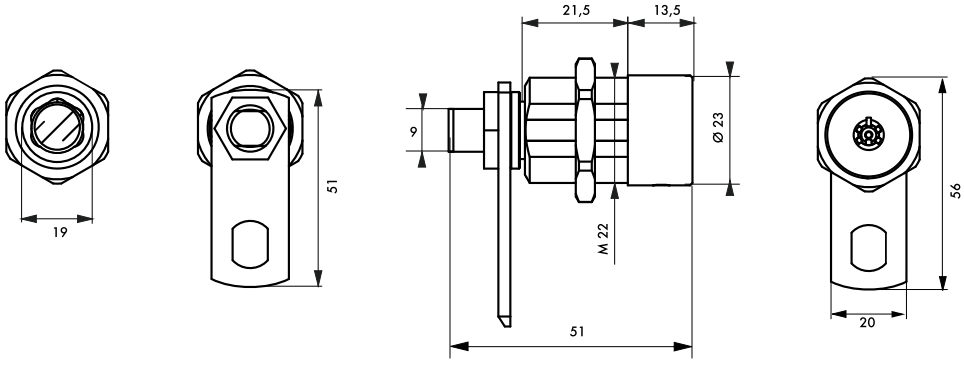

Description/*Description/Descripción*
Corps laiton. Mécanisme à pompes. Came plate. Clés à pompes. Ecrou de fixation.
Brass body. Pump mechanism. Flat cam. Pump keys. Fixing nut.
Cuerpo de latón. Mecanismo de bombas. Leva plana. Llaves de bombas. Tuerca de fijación.

Finition/*Finish/Acabado*
Chromé
Chrome plated
Latón o niquelado

Utilisation/*Use/Utilización*
Boîtes aux lettres
Letter boxes
Buzones de chapa

Designation	Boite	Colis.	Prix	Sachet	Colis.	Prix	Brochable France	Euro 1	Euro 2	Euro 3	Euro 4	Colis.	Prix
Batteuse filetée SURVEYOR chromé avec came 4 clés	00023741 NS	10	-	-	-	-	-	-	-	-	-	-	-
Batteuse filetée COBRA M chromé avec came 3 clés	00094308 NS	10	-	-	-	-	-	-	-	-	-	-	-

NS Non stocké/Non-stored/Producto no estocado - ⦿ Sur stock Europe Zone 1 et Zone 2, nous consulter pour délai d'approvisionnement - E Epuisement/Stock depletion/Agotamiento del stock

Batteuse / BARRILLET CONTACTEUR

RESIST





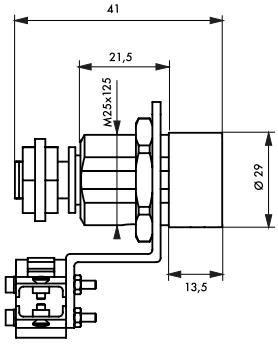

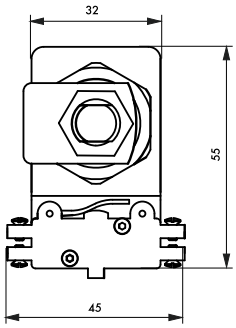

Description/*Description/Descripción*
Contacteur à commande par clé. Corps laiton. Mécanisme à goupilles. Inverseur à 4 bornes. Minirupteur avec connexions vissées montage possible sur organigramme. 3 clés en acier nickelé.
Key-controlled contactor. Brass body. Pin mechanism. Electric system with 4 clamps with screws. Can be included in a master-key system. 3 nickel plated keys.
Contactor de mando mediante llave. Cuerpo de latón. Mecanismo de pasadores. Inversor de 4 bornes. Minirruptor con conexiones atornilladas con posible montaje en organigrama. 3 llaves de acero niquelado

Finition/*Finish/Acabado*
Chromé
Chrome plated or polished brass
Cromado o latón pulido

Version/*Option/Versión*
Avec cylindre 5 ou 6 goupilles HG - ADRIATIC - COBRA M - TRANSIT 2 - TRANSIT évolution - ATLANTIC - ATLANTIC M. Possibilité d'ouverture sur passe PTT et EDF
With cylinder 5 or 6 pins HG - ADRIATIC - COBRA M - TRANSIT 2 - TRANSIT évolution - ATLANTIC - ATLANTIC M. Opening on master key system of French Post
Con cilindro 5 ó 6 pasadores HG -A DRIATIC - COBRA M - TRANSIT 2 - TRANSIT ÉVOLUTION - ATLANTIC - ATLANTIC M. Con posibilidad de apertura para el paso del cartero y del encargado de la lectura del contador de electricidad

Utilisation/*Use/Utilización*
Pour toutes commandes de serrure ou gâche électrique, dispositif de sécurité, etc...
For all controls of locks or electric strikes, security devices, etc...
Para todos los controles de cerraduras o cerraderos eléctricos, dispositivos de seguridad, etc.

							Brochable						
Designation	Boite	Colis.	Prix	Sachet	Colis.	Prix	France	Euro 1	Euro 2	Euro 3	Euro 4	Colis.	Prix
Barillet contacteur filetée HG5 3 clés	00094300 NS	1	-	-	-	-	-	-	-	-	-	-	-
Barillet contacteur filetée HG6 3 clés	00094302 NS	1	-	-	-	-	-	-	-	-	-	-	-
Barillet contacteur filetée ADRIATIC 3 clés	00049500 NS	1	-	-	-	-	-	-	-	-	-	-	-
Barillet contacteur filetée COBRA M 3 clés	00094307 NS	1	-	-	-	-	-	-	-	-	-	-	-
Barillet contacteur filetée TRANSIT 2 4 clés	00094303	1	-	-	-	-	-	-	-	-	-	-	-
Barillet contacteur filetée TRANSIT Evolution 4 clés	00094304 NS	1	-	-	-	-	-	-	-	-	-	-	-
Barillet contacteur filetée ATLANTIC 4 clés	00094305 NS	1	-	-	-	-	-	-	-	-	-	-	-
Barillet contacteur filetée ATLANTIC M 4 clés	00094306 NS	1	-	-	-	-	-	-	-	-	-	-	-

NS Non stocké/Non-stored/Producto no estocado - ● Sur stock Europe Zone 1 et Zone 2, nous consulter pour délai d'approvisionnement - E Epuisement/Stock depletion/Agotamiento del stock

Contacteur à clé / A APPLIQUER / A ENCASTRER

RESIST





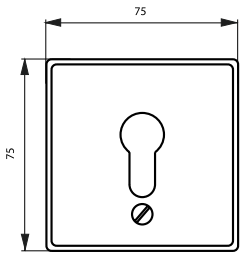

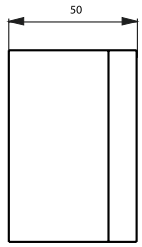

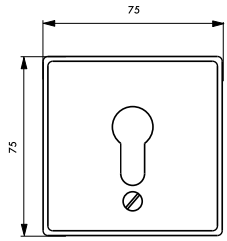

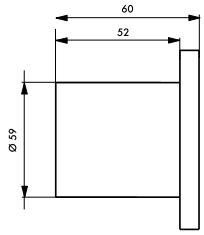

Description/*Description/Descripción*
Contacteur à clé pour cylindre profilé. Système anti-effraction. Livré sans cylindre 30 x 10 mm panneton orientable.
Key contactor for profile cylinder. Tamper-proof system. Supplied without cylinder 30 x 10 mm with adjustable driver.
Contactor de llave para cilindro perfilado. Sistema antifractura. Entregado sin cilindro 30 x 10 mm paletón orientable.

Finition/*Finish/Acabado*
Laqué gris
Grey varnished
lacado gris

Utilisation/*Use/Utilización*
Sécurisation de systèmes de commande
Protection of control systems
Seguridad de los sistemas de mando

Designation	Boite	Colis.	Prix	Sachet	Colis.	Prix	Brochable					Colis.	Prix
							France	Euro 1	Euro 2	Euro 3	Euro 4		
Contacteur à clé en applique (sans cylindre)	00012220	1	-	-	-	-	-	-	-	-	-	-	-
Contacteur à clé à encastrer (sans cylindre)	00012221	1	-	-	-	-	-	-	-	-	-	-	-

NS Non stocké/Non-stored/Producto no estocado - ⦿ Sur stock Europe Zone 1 et Zone 2, nous consulter pour délai d'approvisionnement - E Epuisement/Stock depletion/Agotamiento del stock

Contacteur à clé triangle / À APPLIQUER

PROTECT

GARANTIE 5 ANS





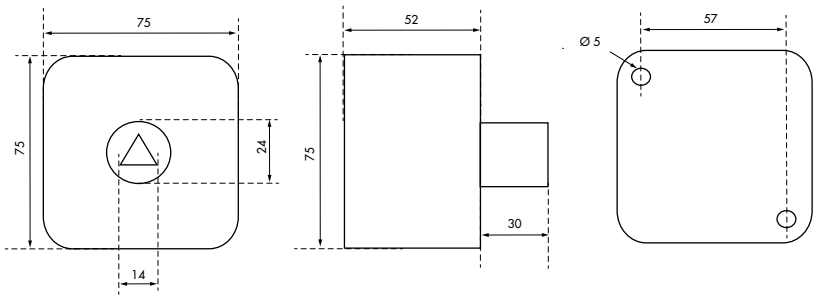

Description/*Description/Descripción*
Corps alliage. Plastron acier. Triangle mâle laiton 14mm.
Moulded alloy body. Steel plate. Brass triangle 14mm.
Cuerpo de aleacion. Placa de acero. Triangulo 14mm de latón.

Finition/*Finish/Acabado*
Epoxy Rouge.
Red epoxy.
Epoxi rojo.

Utilisation/*Use/Utilización*
Ouverture par clé triangle pompier.
Opening by fi refi ghter triangle key.
Apertura por llave triangular de bombero.

Designation	Boite	Colis.	Prix	Sachet	Colis.	Prix	Brochable France	Brochable Euro 1	Brochable Euro 2	Brochable Euro 3	Brochable Euro 4	Colis.	Prix
Contacteur à clé pompier en applique triangle 14mm	00012222	1	-	-	-	-	-	-	-	-	-	-	-

NS Non stocké/Non-stored/Producto no estocado - ● Sur stock Europe Zone 1 et Zone 2, nous consulter pour délai d'approvisionnement - E Epuisement/Stock depletion/Agotamiento del stock


THIRARD
MONOMAX
NF
MADE
IN
FRANCE

Serrures à encastrer

PORTE D'ENTRÉE  606

PORTE HUISSERIE MÉTALLIQUE  660

PORTE INTÉRIEURE  680

PORTE SALLE DE BAINS  695

PORTE INTÉRIEURE  716

PORTE BATTANTE  739

PORTE COULISSANTE  742

PORTAIL 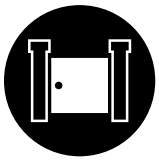 747

INDUSTRIE  749

ACCESSOIRES 754

FERCO BY THIRARD  762

SUPPLÉMENTS 784



Sommaire détaillé par produit
page suivante



Serrures à encastrer

ECO
PROTECT
RESIST

PORTE D'ENTRÉE

Axe à 40 mm 3 gorges	606
Axe à 40 mm à clé double panneton	607
Axe à 35 mm à cylindre	609
Axe à 40mm à cylindre, 1 tour	611
Axe à 40mm à cylindre, 2 tours	616
Axe à 40mm à cylindre	617
Axe à 40 mm MONOMAX à cylindre, têtière affleurante	620
Axe à 40 mm MONOMAX NF à cylindre	622
Axe à 45 mm à cylindre	623
Axe à 45 mm MONOMAX NF à cylindre	626
Axe à 50 mm à cylindre, 1 tour	627
Axe à 50 mm à cylindre, 2 tours	629
Axe à 50 mm magnétique, à cylindre	630
Axe à 50 mm à cylindre	631
Axe à 50 mm MONOMAX à cylindre, têtière affleurante	638
Axe à 50mm type M, à cylindre, têtière XL	638
Axe à 50 mm MONOMAX NF à cylindre, 2 tours	639
Axe à 50 mm UNIMAX CE NFQC à cylindre	641
Axe à 50 mm UNIMAX CE NFQC A2P* à cylindre	643
Multipoints TRIMAX NFCQ	644
Multipoints TRIMAX NFCQ A2P*	646
Axe à 50 mm à cylindre, 2 tours	649
Axe à 55 mm «ALSACE» à cylindre	650
Axe à 55 mm à cylindre	651
Axe à 60 mm à cylindre	652
Axe à 67 mm à cylindre	655
Axe à 70 mm à cylindre	657
Axe à 80 mm à cylindre	659

PORTE HUISSERIE MÉTALLIQUE

Axe à 15 mm à cylindre	660
Axe 17, 27, 37 mm à cylindre	660
Entraxe 70 mm à cylindre	661
Entraxe 85 mm à cylindre	667
Entraxe 92 mm à cylindre	671
Entraxe 70 mm à crochet, à cylindre	678
Entraxe 85 mm à crochet, à cylindre	678
Entraxe 104 mm à mentonnet, à cylindre	679

PORTE INTÉRIEURE

Axe à 40 mm Bec de cane	680
Axe à 40 mm magnétique, bec de cane	681
Axe à 40 mm Bec de cane	682
Axe à 40 mm NF Bec de cane	684
Axe à 40 mm Bec de cane	685
Axe à 50 mm Bec de cane	686
Axe à 50 mm magnétique, bec de cane	688
Axe à 50 mm Bec de cane	689
Axe à 50 mm NF Bec de cane	690
Axe à 50 mm CE NFQC bec de cane	691
Axe à 60 mm Bec de cane	692
Axe à 70 mm Bec de cane	693
Axe à 80 mm Bec de cane	694

PORTE SALLE DE BAINS

Axe à 40 mm à condamnation	695
Axe à 40 mm / magnétique, à condamnation	696
Axe à 40 mm à condamnation	697
Axe à 40 mm à condamnation	699
Axe à 40 mm à condamnation	699
Axe à 40 mm NF à condamnation	701
Axe à 40 mm MONOMAX NF à condamnation	702
Axe à 45 mm à condamnation	704
Axe à 50 mm à condamnation	705
Axe à 50 mm magnétique, à condamnation	707
Axe à 50 mm à condamnation	708
Axe à 50 mm MONOMAX NF à condamnation	710
Axe à 50 mm UNIMAX CE NFQC à condamnation	711
Axe à 55 mm «ALSACE» à condamnation	712
Axe à 60 mm à condamnation	713
Axe à 70 mm à condamnation	714
Axe à 80 mm à condamnation	715

PORTE INTÉRIEURE

Axe à 40 mm Pêne dormant 1/2 tour	716
Axe à 40 mm magnétique, Pêne dormant 1/2 tour	721
Axe à 40 mm Pêne dormant 1/2 tour	722
Axe à 43 mm Pêne dormant 1/2 tour	727
Axe à 45 mm Pêne dormant 1/2 tour	727
Axe à 50 mm Pêne dormant 1/2 tour	731
Axe à 50 mm magnétique, Pêne dormant 1/2 tour	735
Axe à 50 mm Pêne dormant 1/2 tour	736
Axe à 55 mm «ALSACE» pêne dormant 1/2 tour	738
Axe à 55 mm Pêne dormant 1/2 tour	739

PORTE BATTANTE

Axe à 22 mm à rouleau 739
Axe à 50 mm à rouleau 740
A rouleau 741

PORTE COULISSANTE

Axe à 40 mm à mentonnet 742
Axe à 40 mm Galandage 743
Axe à 50 mm Galandage 744
Axe à 50 mm à mentonnet 746

PORTAIL

Entraxe 70 mm pour portail 747
Entraxe 72 mm pour portail 748

INDUSTRIE

Axe à 40 mm fouillot 6x9mm 749
Axe à 40 mm Pêne dormant seul 750
Axe à 50 mm UNIMAX NF Pêne dormant seul 751
Axe à 50mm MONOMAX Serrure d'Urgence 752
Axe à 65 mm chaufferie 753

ACCESSOIRES

Gâches serrure à encastrer 754
Accessoires 756
Clé de blocage pour serrure à encastrer 757
Clé Multifonction 757
Adaptateur pour serrure à encastrer 758
Axe à 40 / 50 mm / Ferrures de dépannage 759

FERCO BY THIRARD

FERCO BY THIRARD 762

SUPPLÉMENTS

Suppléments pour serrure à encastrer 784

Axe à 40 mm / 3 GORGES

PROTECT





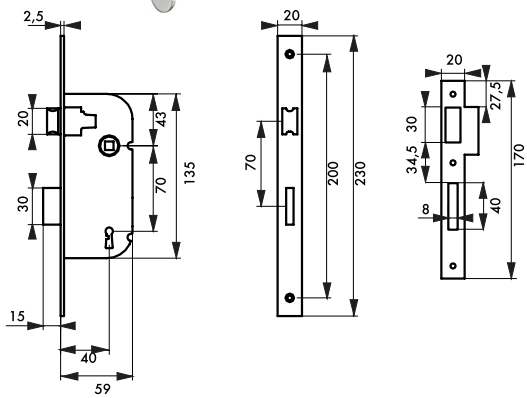

Description/*Description/Descripción*

Coffre acier embouti. Têtière acier. Demi-tour alliage réversible sans démontage du coffre. Pêne alliage. Gâche plate acier. Mécanisme à 3 gorges, 2 tours. Carré 7 mm, entr'axe 70 mm. 2 clés. 48 variures.

Stamped steel case - Steel forend. Reversible alloy latch without removing the case. Alloy bolt. Steel flat striker. 3 lever mechanism, double deadbolt throw. Square 7 mm. 2 keys - 48 different keys.

Caja de acero embutido. Cabeza de acero. Media vuelta de aleación reversible sin desmontar la caja. Pestillo de aleación. Cerradero plano de acero. Mecanismo de 3 canalillos, 2 vueltas. Cuadrado 7 mm. 2 llaves - 48 perfiles de llave.

Finition/*Finish/Acabado*

Epoxy blanc (V) - Zingué (Z).

White epoxy (V) - Zinc plated (Z)

Epoxi blanco (V) - Cincado (Z)

Version/*Option/Versión*

Têtière bouts carrés (BC)Têtière bouts ronds (BR)

Square (BC)Round (BR) ended forend

Cabeza de extremos cuadrados (BC)Cabeza de extremos redondos (BR)

Designation	Boite	Colis.	Prix	Sachet	Colis.	Prix	Brochable France	Brochable Euro 1	Brochable Euro 2	Brochable Euro 3	Brochable Euro 4	Colis.	Prix
Serrure axe 40mm 3 gorges V/BC 2 clés	00000103	10	-	-	-	-	00400103 [E]	-	-	-	-	10	-
Serrure axe 40mm 3 gorges V/BR 2 clés	00001103	10	-	00901103	30	-	00401103	-	-	-	-	10	-
Serrure axe 40mm 3 gorges Z/BC 2 clés	00010103	10	-	-	-	-	-	-	-	-	-	-	-
Serrure axe 40mm 3 gorges Z/BR 2 clés	00011103	10	-	-	-	-	00411103 [E]	-	-	-	-	10	-
Tarif conditionnement non décolisable													
Serrure axe 40mm 3 gorges réversible V/BC 2 clés (par 50 pièces non décolisable)	00050193 [NS]	50	-	-	-	-	-	-	-	-	-	-	-
Serrure axe 40mm 3 gorges réversible V/BR 2 clés (par 50 pièces non décolisable)	00051193	50	-	-	-	-	-	-	-	-	-	-	-

[NS] Non stocké/Non-stored/Producto no estocado - [●] Sur stock Europe Zone 1 et Zone 2, nous consulter pour délai d'approvisionnement - [E] Epuisement/Stock depletion/Agotamiento del stock

Axe à 40 mm / A CLE DOUBLE PANNETON

RESIST



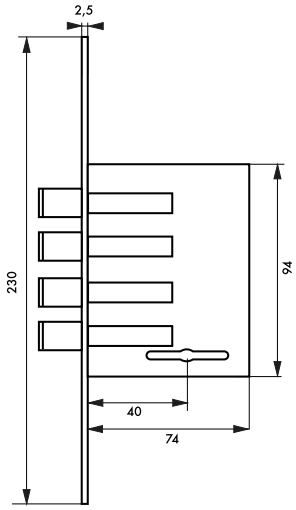

Description/*Description/Descripción*
Coffre acier embouti. Têtière acier bouts carrés. Réversible. Pêne alliage zingué . Gâche plate acier. 3 clés
Stamped steel case. Steel forend. Reversible. Zinc plated alloy bolt. Steel flat striker. 3 keys
Caja de acero embutido. Cabeza de acero. Reversible. Pestillo de aleación cincada . Cerradero plano de acero.3 llaves

Finition/*Finish/Acabado*
Têtière laitonnée.
Brass plated forend.
Cabeza de latónado.

Designation	Boite	Colis.	Prix	Sachet	Colis.	Prix	Brochable France	Brochable Euro 1	Brochable Euro 2	Brochable Euro 3	Brochable Euro 4	Colis.	Prix
Serrure axe 45mm à clé double panneton 4 pênes - 3 clés	00094345	1	-	-	-	-	-	-	-	00494345 ◉	-	5	-

NS Non stocké/Non-stored/Producto no estocado - ◉ Sur stock Europe Zone 1 et Zone 2, nous consulter pour délai d'approvisionnement - E Epuisement/Stock depletion/Agotamiento del stock

Axe à 40 mm / A CLE DOUBLE PANNETON

RESIST





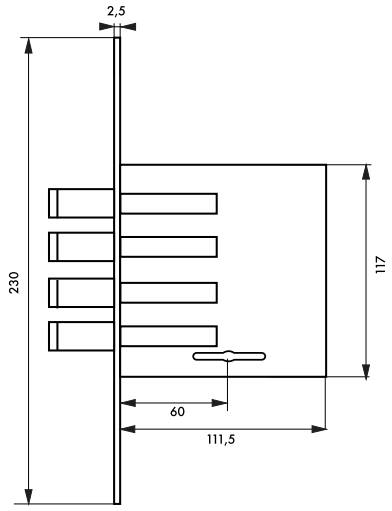

Description/*Description/Descripción*
Coffre acier embouti. Têtière acier bouts carrés. Réversible. Pêne alliage zingué . Gâche plate acier. 3 clés
Stamped steel case. Steel forend. Reversible. Zinc plated alloy bolt. Steel flat striker. 3 keys
Caja de acero embutido. Cabeza de acero. Reversible. Pestillo de aleación cincada . Cerradero plano de acero.3 llaves

Finition/*Finish/Acabado*
Têtière laitonnée.
Brass plated forend.
Cabeza de latónado.

Designation	Boite	Colis.	Prix	Sachet	Colis.	Prix	Brochable France	Brochable Euro 1	Brochable Euro 2	Brochable Euro 3	Brochable Euro 4	Colis.	Prix
Serrure axe 60mm à clé double panneton 4 pênes - 3 clés	00094346	1	-	-	-	-	-	-	-	00494346 ◉	-	5	-

NS Non stocké/Non-stored/Producto no estocado - ◉ Sur stock Europe Zone 1 et Zone 2, nous consulter pour délai d'approvisionnement - E Epuisement/Stock depletion/Agotamiento del stock

Axe à 35 mm / A CYLINDRE

RESIST



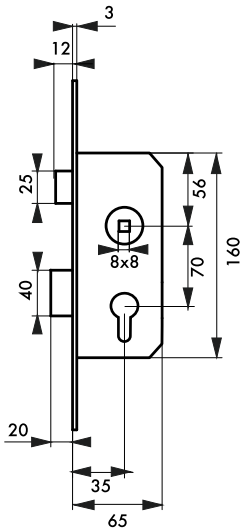

Description/*Description/Descripción*
Coffre acier embouti. Têtière acier bouts Carrés. Demi-tour réversible sans démontage du coffre. Pêne alliage zingué . Gâche plate acier. Carré 8 mm, entr'axe 70 mm.Rappel du 1/2 tour par la clé.
Stamped steel case. Steel forend. Reversible latch without removing the case. Zinc plated alloy bolt. Steel flat striker. Square 8 mm.Drawback of the latch by the key.
Caja de acero embutido. Cabeza de acero. Media vuelta reversible sin desmontar la caja. Pestillo de aleación cincada . Cerradero plano de acero. Cuadrado 8 mm. Reposición de la media vuelta con llave

Finition/*Finish/Acabado*
Têtière laitonnée.Têtière nickelée.
Brass plated forend.Nickel forend.
Cabeza de latónado.Cabeza niquelado

Designation	Boite	Colis.	Prix	Sachet	Colis.	Prix	Brochable France	Euro 1	Euro 2	Euro 3	Euro 4	Colis.	Prix
Boîtier serrure axe 35mm à cylindre têtière laitonnée	00094511	1	-	-	-	-	-	-	-	00494511 ◉	-	5	-
Boîtier serrure axe 35mm à cylindre têtière nickelée	00094526	1	-	-	-	-	-	-	-	00494526 ◉	-	5	-

NS Non stocké/Non-stored/Producto no estocado - ◉ Sur stock Europe Zone 1 et Zone 2, nous consulter pour délai d'approvisionnement - E Epuisement/Stock depletion/Agotamiento del stock

Axe à 40mm / A CYLINDRE, 1 TOUR

PROTECT



Description/*Description/Descripción*
Coffre acier embouti. Têtière acier. Demi-tour alliage réversible sans démontage du coffre. Pêne alliage. Gâche plate acier. Mécanisme à 1 tour. Carré 7 mm, entr'axe 70 mm. Sans rappel du 1/2 tour par la clé.
Stamped steel case. Steel forend. Reversible alloy latch without removing the case. Alloy bolt. Steel flat striker. One deadbolt throw. Square 7 mm. Without drawback of the latch by the key.
Caja de acero embutido. Cabeza de acero. Media vuelta de aleación reversible sin desmontar la caja. Pestillo de aleación. Cerradero plano de acero. Mecanismo de 1 vuelta. Cuadrado 7 mm. No reposición de la media vuelta con llave.

Finition/*Finish/Acabado*
Epoxy blanc(V) - Zingué (Z)
White epoxy (V) - Zinc plated (Z)
Epoxi blanco (V) - Cincado (Z)

Version/*Option/Versión*
Têtière bouts carrés (BC). Têtière bouts ronds (BR). Avec cylindre profilé laiton, 30 x 30 mm, 3 clés.
Square (BC). Round (BR) ended forend. With brass profile cylinder, 30 x 30 mm, 3 keys.
Cabeza de extremos cuadrados (BC). Cabeza de extremos redondos (BR). Con cilindro perfilado de latón, 30 x 30 mm, 3 llaves.

Utilisation/*Use/Utilización*
Porte < 40 kg, (NON GARANTIE EN CAS DE CONTRE BEQUILLAGE).
Door < 40 kg
Puerta < 40 kg

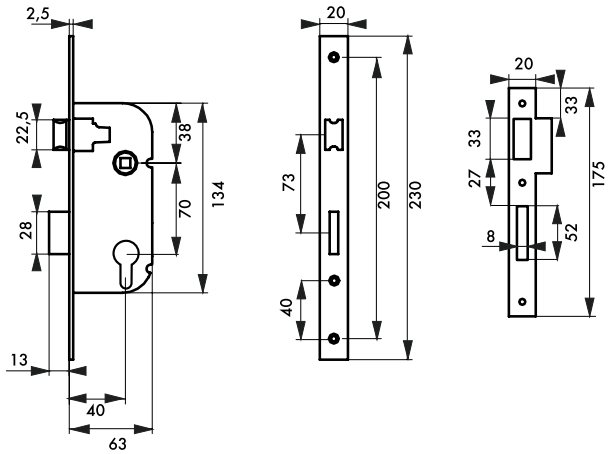

Designation	Boite	Colis.	Prix	Sachet	Colis.	Prix	Brochable France	Brochable Euro 1	Brochable Euro 2	Brochable Euro 3	Brochable Euro 4	Colis.	Prix
Serrure axe 40mm à cylindre profilé V/BC 3 clés	-	-	-	-	-	-	00400104 E	-	-	-	-	10	-
Serrure axe 40mm à cylindre profilé V/BR 3 clés	-	-	-	-	-	-	00401104 E	-	-	-	-	10	-
Serrure axe 40mm à cylindre profilé Z/BR 3 clés	-	-	-	-	-	-	00411104 E	-	-	-	-	10	-
Boîtier serrure axe 40mm à cylindre V/BC	-	-	-	-	-	-	00400106 E	-	-	-	-	10	-
Boîtier serrure axe 40mm à cylindre V/BR	-	-	-	00901106	30	-	00401106	-	-	-	-	10	-
Boîtier serrure axe 40mm à cylindre Z/BR	-	-	-	-	-	-	00411106 E	-	-	-	-	10	-
Tarif conditionnement non décolisable													
Boîtier serrure Eco+ axe à 40mm V/BR sans gâche droite (par 50 pièces non décolisable)	00081176	50	-	-	-	-	-	-	-	-	-	-	-
Boîtier serrure Eco+ axe à 40mm V/BR sans gâche gauche (par 50 pièces non décolisable)	00081186	50	-	-	-	-	-	-	-	-	-	-	-
Boîtier serrure Eco+ axe à 40mm V/BR avec rappel du 1/2 tour par la clé (par 50 pièces)	00081166	50	-	-	-	-	-	-	-	-	-	-	-
Gâche type cylindre Eco+ BR (par 50 pièces)	00081003	50	-	-	-	-	-	-	-	-	-	-	-
Tarif garniture													
Garniture serrure Eco+ axe 40mm à cylindre profilé V/BR 3 clés + ensemble ARES	00022165	50	-	00922165	50	-	-	-	-	-	-	-	-
Garniture serrure Eco+ axe 40mm à cylindre profilé V/BR 3 clés + ensemble LETO	00022175	50	-	00922175	50	-	-	-	-	-	-	-	-
Garniture serrure Eco+ axe 40mm à cylindre profilé V/BR 3 clés + ensemble VESTA	00022185	50	-	00922185	50	-	-	-	-	-	-	-	-
Garniture serrure Eco+ axe 40mm à cylindre profilé V/BR 3 clés + ensemble DIONYSOS	00022195	50	-	00922195	50	-	-	-	-	-	-	-	-

NS Non stocké/Non-stored/Producto no estocado - ● Sur stock Europe Zone 1 et Zone 2, nous consulter pour délai d'approvisionnement - E Epuisement/Stock depletion/Agotamiento del stock

Axe à 40mm / A CYLINDRE, 1 TOUR

PROTECT



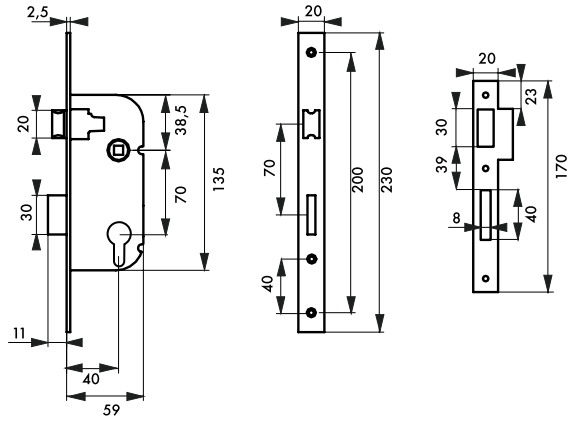

Description/*Description/Descripción*

Coffre acier embouti. Têtière inox. Demi-tour alliage réversible sans démontage du coffre. Pêne alliage. Gâche plate inox. Mécanisme à 1 tour. Carré 7 mm, entr'axe 70 mm. Sans rappel du 1/2 tour par la clé.

Stamped steel case. Stainless steel forend. Reversible alloy latch without removing the case. Alloy bolt. Stainless steel flat striker. One deadbolt throw. Square 7 mm. Without drawback of the latch by the key.

Caja de acero embutido. Cabeza de acero inoxidable. Media vuelta de aleación reversible sin desmontar la caja. Pestillo de aleación. Cerradero plano de acero inoxidable. Mecanismo de 1 vuelta. Cuadrado 7 mm. No reposición de la media vuelta con llave.

Finition/*Finish/Acabado*

Coffre zingué / Têtière inox

Zinc plated case / Stainless steel forend

Caja cincado / Cabeza de acero inoxidable

Designation	Boite	Colis.	Prix	Sachet	Colis.	Prix	Brochable France	Euro 1	Euro 2	Euro 3	Euro 4	Colis.	Prix
Boîtier serrure axe à 40mm à cylindre BR têtière inox avec gâche	-	-	-	00982116	10	-	00482116 E	-	-	-	-	5	-
Tarif conditionnement non décolisable													
Boîtier serrure axe à 40mm à cylindre BR têtière inox sans gâche (par 50 pièces non décolisable)	00082116	50	-	-	-	-	-	-	-	-	-	-	-
Gâche type cylindre inox BR (par 50 pièces)	00082001	50	-	-	-	-	-	-	-	-	-	-	-

NS Non stocké/Non-stored/Producto no estocado - ● Sur stock Europe Zone 1 et Zone 2, nous consulter pour délai d'approvisionnement - E Epuisement/Stock depletion/Agotamiento del stock

Axe à 40mm / A CYLINDRE, 1 TOUR

ECO



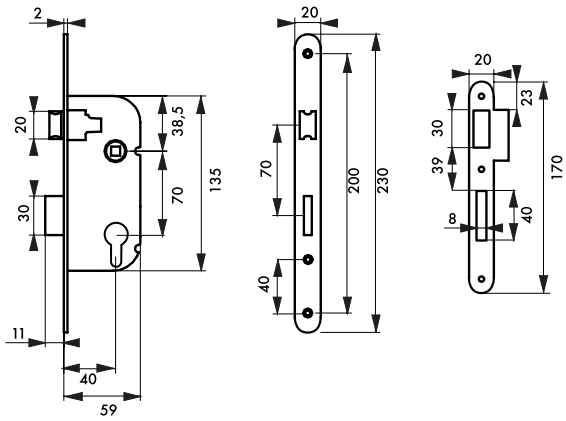

Description/*Description/Descripción*
Coffre acier embouti. Têtière acier bouts ronds ép.2mm. Demi-tour nylon réversible sans démontage du coffre. Pêne dormant acier. Gâche plate acier. Mécanisme à 1 tour. Carré nylon 7 mm, entraxe 70 mm. Sans rappel du 1/2 tour par la clé.
Stamped steel case. Steel forend. Reversible nylon latch without removing the case. Steel bolt. Steel at striker. One deadbolt throw. Nylon square 7 mm. Without drawback of the latch by the key.
Caja de acero embutido. Cabeza de acero de 2mm de espesor. Media vuelta de nylon reversible sin desmontar la caja. Pestillo de acero. Cerradero plano de acero. Mecanismo de 1 vuelta. Cuadrado de nylon 7 mm. No reposici\f1ón de la media vuelta con llave.

Finition/*Finish/Acabado*
Epoxy blanc.
White epoxy.
Epoxi blanco.

Designation	Boite	Colis.	Prix	Sachet	Colis.	Prix	Brochable France	Euro 1	Euro 2	Euro 3	Euro 4	Colis.	Prix
Tarif conditionnement non décolisable													
Boitier serrure Eco axe à 40mm à cylindre V/BR ((par 50 pièces non décolisable)	00053196	50	-	-	-	-	-	-	-	-	-	-	-

NS Non stocké/Non-stored/Producto no estocado - ● Sur stock Europe Zone 1 et Zone 2, nous consulter pour délai d'approvisionnement - E Epuisement/Stock depletion/Agotamiento del stock

Axe à 40mm / A CYLINDRE, 1 TOUR

PROTECT



00901196



00000104

Description/*Description/Descripción*
Coffre acier embouti. Têtière acier. Demi-tour alliage réversible sans démontage du coffre. Pêne alliage. Gâche plate acier. Mécanisme à 1 tour. Carré 7 mm, entr'axe 70 mm. Sans rappel du 1/2 tour par la clé.
Stamped steel case. Steel forend. Reversible alloy latch without removing the case. Alloy bolt. Steel flat striker. One deadbolt throw. Square 7 mm. Without drawback of the latch by the key.
Caja de acero embutido. Cabeza de acero. Media vuelta de aleación reversible sin desmontar la caja. Pestillo de aleación. Cerradero plano de acero. Mecanismo de 1 vuelta. Cuadrado 7. No reposición de la media vuelta con llave.

Finition/*Finish/Acabado*
Epoxy blanc (V) - Zingué (Z) - Bronze (00901196/00401196)
White epoxy (V) - Zinc plated (Z) - Bronze (00901196/00401196)
Epoxi blanco (V) - Cincado (Z) - Bronce (00901196/00401196)

Version/*Option/Versión*
Têtière bouts carrés (BC). Têtière bouts ronds (BR). Avec cylindre profilé laiton, 30 x 30 mm, 3 clés. Coloris bronze sous conditionnement coque.
Square (BC). Round (BR) ended forend. With brass profile cylinder, 30 x 30 mm, 3 keys.
Cabeza de extremos cuadrados (BC). Cabeza de extremos redondos (BR). Con cilindro perfilado de latón, 30 x 30 mm, 3 llaves.



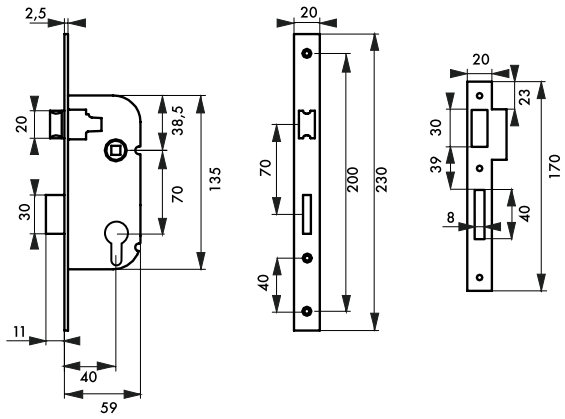

Designation	Boite	Colis.	Prix	Sachet	Colis.	Prix	Brochable France	Brochable Euro 1	Brochable Euro 2	Brochable Euro 3	Brochable Euro 4	Colis.	Prix
Serrure axe 40mm à cylindre profilé V/BC 3 clés - blanche	00000104	10	-	-	-	-	-	-	-	-	-	-	-
Serrure axe 40mm à cylindre profilé V/BR 3 clés - blanche	00001104	10	-	-	-	-	-	-	-	-	-	-	-
Serrure axe 40mm à cylindre profilé Z/BC 3 clés	00010104	10	-	-	-	-	-	-	-	-	-	-	-
Serrure axe 40mm à cylindre profilé Z/BR 3 clés	00011104	10	-	-	-	-	-	-	-	-	-	-	-
Boîtier serrure axe 40mm à cylindre V/BC - blanche	00000106	10	-	-	-	-	-	-	-	-	-	-	-
Boîtier serrure axe 40mm à cylindre V/BR	00001106	10	-	00901196	10	-	00401196	-	-	-	-	10	-
Boîtier serrure axe 40mm à cylindre Z/BC	00010106	10	-	-	-	-	-	-	-	-	-	-	-
Boîtier serrure axe 40mm à cylindre Z/BR	00011106	10	-	-	-	-	-	-	-	-	-	-	-
Conditionnement sur plaquette carton													
Boîtier serrure axe 40mm à cylindre V/BC - blanche	-	-	-	-	-	-	00754103	-	-	-	-	10	-
Boîtier serrure axe 40mm à cylindre V/BC - noire	-	-	-	-	-	-	00754203	-	-	-	-	10	-
Tarif conditionnement non décolisable													
Boîtier serrure axe 40mm à cylindre V/BC (par 50 pièces non décolisable)	00050196	50	-	-	-	-	-	-	-	-	-	-	-
Boîtier serrure axe 40mm à cylindre V/BR (par 50 pièces non décolisable)	00051196	50	-	-	-	-	-	-	-	-	-	-	-
Tarif garniture													
Garniture serrure axe 40mm à cylindre profilé VBZ/BR 3 clés + ensemble ARES	00022166	50	-	-	-	-	-	-	-	-	-	-	-
Garniture serrure axe 40mm à cylindre profilé VBZ/BR 3 clés + ensemble DIONYSOS	00022176	50	-	-	-	-	-	-	-	-	-	-	-

NS Non stocké/Non-stored/Producto no estocado - ● Sur stock Europe Zone 1 et Zone 2, nous consulter pour délai d'approvisionnement - E Epuisement/Stock depletion/Agotamiento del stock

Axe à 40 mm / A CYLINDRE, 2 TOURS

PROTECT



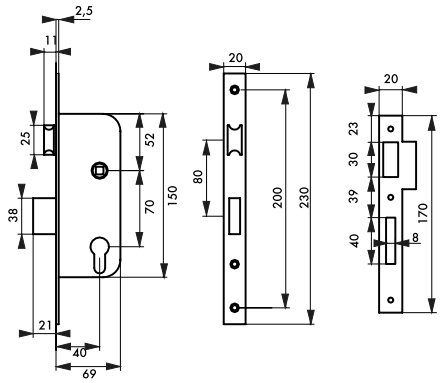

Description/*Description/Descripción*
Coffre acier embouti épaisseur 15 mm. Têtière acier. 1/2 tour zamak réversible sans démontage du coffre. Pêne laiton. Gâche plate acier zingué. Mécanisme à 2 tours. Rappel du 1/2 tour par la clé. Carré 7 mm, entr'axe 70 mm
Stamped steel case thickness 15 mm. Steel forend. Zamak bolt and latch. Reversible without removing the case. Steel flat striker. Double deadbolt throw. Draw back of the latch by key. Square 7 mm.
Caja de acero embutido espesor 15 mm . Cabeza de acero. Pestillo, media vuelta de zamak. Reversible sin desmontar la caja. Cerradero plano de acero. Mecanismo de 2 vueltas. Reposición de la media vuelta. con la llave. Cuadrado 7 mm.

Finition/*Finish/Acabado*
Epoxy noir. Zingué (Z).
Black epoxy. Zinc plated (Z).
Epoxi negro. Cincado (Z).

Version/*Option/Versión*
Têtière bouts carrés (BC). Têtière bouts ronds (BR). Avec cylindre profilé laiton, 30 x 30 mm, 3 clés.
Square (BC). Round (BR) ended forend. With brass profile cylinder, 30 x 30 mm, 3 keys.
Cabeza de extremos cuadrados (BC). Cabeza de extremos redondos (BR). Con cilindro perfilado de latón, 30 x 30 mm, 3 llaves.

							Brochable						
Designation	**Boite**	**Colis.**	**Prix**	**Sachet**	**Colis.**	**Prix**	**France**	**Euro 1**	**Euro 2**	**Euro 3**	**Euro 4**	**Colis.**	**Prix**
Serrure axe 40mm à cylindre profilé V/BC 3 clés	00080104	10	-	-	-	-	00480104 E	-	-	-	-	10	-
Serrure axe 40mm à cylindre profilé V/BR 3 clés	00081104	10	-	-	-	-	00481104	-	-	-	-	10	-
Boîtier serrure axe 40mm à cylindre V/BC	00080106	10	-	-	-	-	00480106 E	-	-	-	-	10	-
Boîtier serrure axe 40mm à cylindre V/BR	00081106	10	-	-	-	-	00481106 E	-	-	-	-	10	-
Boîtier serrure axe 40mm à cylindre Z/BR	00081116	10	-	00981116	10	-	00481116 E	-	-	-	-	10	-
Tarif conditionnement non décolisable													
Boîtier serrure axe 40 mm à cylindre 2 tours Z/BR/L sans gâche (par 50 pièces non décolisable)	00051096	50	-	-	-	-	-	-	-	-	-	-	-
Gâche type cylindre ZB/BR (par 50 pièces non décolisable)	00081002	50	-	-	-	-	-	-	-	-	-	-	-

NS Non stocké/Non-stored/Producto no estocado - ⦿ Sur stock Europe Zone 1 et Zone 2, nous consulter pour délai d'approvisionnement - E Epuisement/Stock depletion/Agotamiento del stock

Axe à 40 mm / A CYLINDRE

ECO

NOUVEAU

GARANTIE 2 ANS





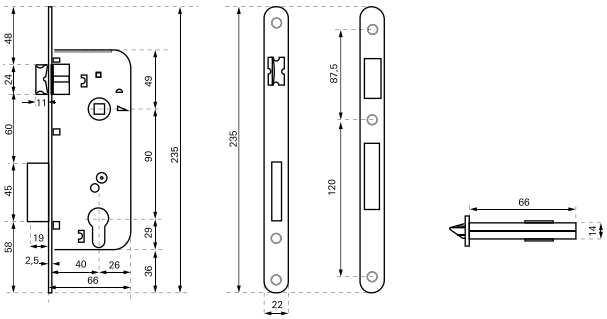

Description/*Description/Descripción*

Coffre acier embouti épaisseur 14mm. Têtière acier bouts Ronds. Demi-tour réversible sans démontage du coffre. Mécanisme à 2 tours. Pêne alliage. Gâche plate acier. Carré 8mm.

Stamped steel case thickness 14mm. Steel forend. Reversible latch without removing the case. Plated alloy bolt. Double dead bolt throw. Steel flat striker. Square 8mm

Caja de acero embutido espesor 14mm. Cabeza de acero. Media vuelta reversible sin desmontar la caja. Pestillo de aleacion cincada. Mecanismo de 2 vueltas. Cerradero plano de acero. Cuadrado 8mm

Finition/*Finish/Acabado*

Têtière Bronze,Têtière Chrome opaque

Bronze Forend, Chrome Forend

Cabeza Bronce, Cabeza cromo

Designation	Boite	Colis.	Prix	Sachet	Colis.	Prix	Brochable					Colis.	Prix
							France	Euro 1	Euro 2	Euro 3	Euro 4		
Boitier serrure axe 40mm entraxe 90mm à cylindre - têtière bronze	-	-	-	00901606	10	-	-	-	-	-	-	-	-
Boitier serrure axe 40mm entraxe 90mm à cylindre - têtière Chrome	-	-	-	00901609	10	-	-	-	-	-	-	-	-

NS Non stocké/Non-stored/Producto no estocado - ● Sur stock Europe Zone 1 et Zone 2, nous consulter pour délai d'approvisionnement - E Epuisement/Stock depletion/Agotamiento del stock

Axe à 40 mm / A CYLINDRE

PROTECT



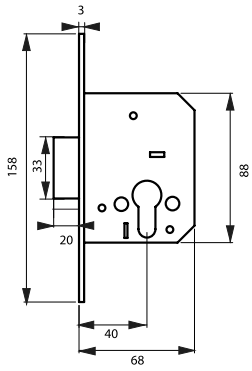

Description/*Description/Descripción*

Coffre acier embouti épaisseur 15 mm. Têtière acier bouts carrés. Pêne alliage zingué . Gâche plate acier.
Stamped steel case thickness 15 mm. Steel forend. Zinc plated alloy bolt. Steel flat striker.
Caja de acero embutido espesor 15 mm. Cabeza de acero. estillo de aleación cincada . Cerradero plano de acero.

Finition/*Finish/Acabado*

Zingué
Zinc coated
Cincado

Designation	Boite	Colis.	Prix	Sachet	Colis.	Prix	Brochable France	Euro 1	Euro 2	Euro 3	Euro 4	Colis.	Prix
Boîtier serrure axe 40mm à cylindre - Pêne dormant seul	00094514	1	-	-	-	-	-	-	-	00494514 ◉	-	5	-

Axe à 40 mm / A CYLINDRE

PROTECT



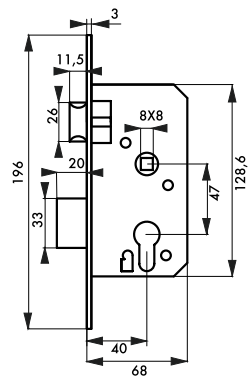

Description/*Description/Descripción*

Coffre acier embouti. Têtière acier bouts ronds. Demi-tour réversible sans démontage du coffre. Pêne alliage zingué . Gâche plate acier. Carré 8 mm, entr'axe 47 mm.Rappel du 1/2 tour par la clé.
Stamped steel case. Steel forend. Reversible latch without removing the case. Zinc plated alloy bolt. Steel flat striker. Square 8 mm. Draw back of the latch by key.
Caja de acero embutido. Cabeza de acero. Media vuelta reversible sin desmontar la caja. Pestillo de aleación cincada . Cerradero plano de acero. Cuadrado 8 mm. Reposición de la media vuelta con la llave.

Finition/*Finish/Acabado*

Têtière laitonnée.Têtière nickelée.
Brass plated forend.Nickel forend.
Cabeza de latónado.Cabeza niquelado

Designation	Boite	Colis.	Prix	Sachet	Colis.	Prix	Brochable France	Euro 1	Euro 2	Euro 3	Euro 4	Colis.	Prix
Boîtier serrure axe 40mm à cylindre têtière laitonnée	00094365	1	-	-	-	-	-	-	-	00494365 ◉	-	5	-
Boîtier serrure axe 40mm à cylindre têtière nickelée	00094524	1	-	-	-	-	-	-	-	00494524 ◉	-	5	-

NS Non stocké/Non-stored/Producto no estocado - ◉ Sur stock Europe Zone 1 et Zone 2, nous consulter pour délai d'approvisionnement - E Epuisement/Stock depletion/Agotamiento del stock

Axe à 40 mm / A CYLINDRE

PROTECT





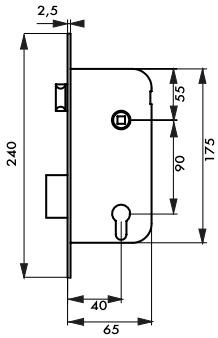

GARANTIE 10 ANS

Description/*Description/Descripción*
Coffre acier embouti. Têtière acier bouts ronds. Demi-tour réversible sans démontage du coffre. Pêne alliage zingué bichromaté. Gâche plate acier.Carré 8 mm, entraxe 90 mm. Sans rappel du 1/2 tour par la clé.
Stamped steel case. Steel forend. Reversible latch without removing the case. Zinc plated alloy bolt. Steel flat striker. Square 8 mm. Without awback of the latch by the key.
Caja de acero embutido. Cabeza de acero. Media vuelta reversible sin desmontar la caja. Pestillo de aleación cincada . Cerradero plano de acero. Cuadrado 8 mm. reposición de la media vuelta con llave.

Finition/*Finish/Acabado*
Noir, Zingué
Black, Zinc coated
Negro, Cincado

Designation	Boite	Colis.	Prix	Sachet	Colis.	Prix	Brochable France	Euro 1	Euro 2	Euro 3	Euro 4	Colis.	Prix
Boîtier serrure axe 40mm à cylindre V/BR	-	-	-	-	-	-	-	-	00492251 NS ●	-	-	5	-
Boîtier serrure axe 40mm à cylindre Z/BR	-	-	-	-	-	-	-	-	00492254 NS ●	-	-	5	-

Axe à 40 mm / A CYLINDRE

ECO





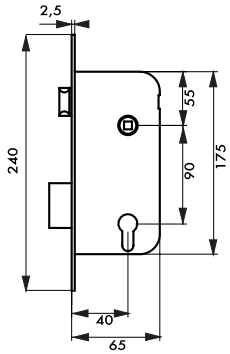

GARANTIE 2 ANS

Description/*Description/Descripción*
Coffre acier embouti. Têtière acier bouts ronds. Demi-tour réversible sans démontage du coffre. Pêne alliage zingué. Gâche plate acier. Carré 8 mm, entraxe 90 mm. Sans rappel du 1/2 tour par la clé.
Stamped steel case. Steel forend. Reversible latch without removing the case. Zinc plated alloy bolt. Steel flat striker. Square 8 mm. Without drawback of the latch by the key.
Caja de acero embutido. Cabeza de acero. Media vuelta reversible sin desmontar la caja. Pestillo de aleación cincada. Cerradero plano de acero. Cuadrado 8 mm. No reposición de la media vuelta con llave.

Finition/*Finish/Acabado*
Zingué
Zinc coated
Cincado

Designation	Boite	Colis.	Prix	Sachet	Colis.	Prix	Brochable France	Euro 1	Euro 2	Euro 3	Euro 4	Colis.	Prix
Boîtier serrure axe 40mm à cylindre Z/BR	-	-	-	00992535	10	-	-	-	00492535 NS ●	-	-	5	-
Serrure axe 40mm à cylindre profilé Z/BR 3 clés	-	-	-	00992592	10	-	-	-	00492592 NS ●	-	-	5	-

NS Non stocké/Non-stored/Producto no estocado - ● Sur stock Europe Zone 1 et Zone 2, nous consulter pour délai d'approvisionnement - E Epuisement/Stock depletion/Agotamiento del stock

Axe à 40 mm / A CYLINDRE, TÊTIERE AFFLEURANTE

RESIST



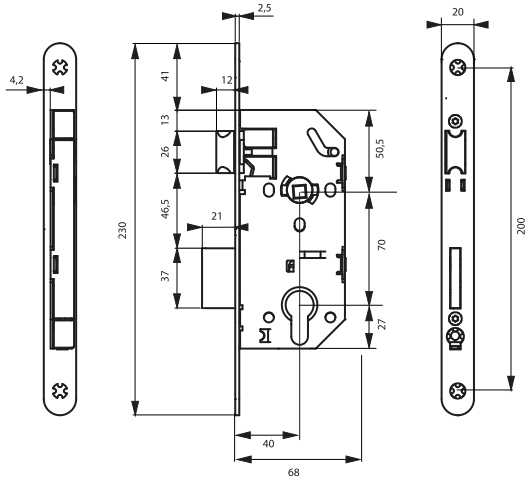

Description/*Description/Descripción*
Coffre acier embouti. Têtière acier bouts ronds. Demi-tour bipente alliage. Pêne acier galvanisé. Gâche acier zingué. Mécanisme à 2 tours. Rappel du 1/2 tour par la clé. Carré 7 mm, entr'axe 70 mm.
Stamped steel case. Round ended steel forend. Alloy latch . Galvanised steel bolt. Zinc plated steel striker. Double deadbolt throw. Draw back of the latch by key. Square 7 mm.
Caja de acero embutido. Cabeza de extremos redondos. Media vuelta de aleación. Pestillo de acero galvanizado. Cerradero de acero cincado. Mecanismo de 2 vueltas. Reposición de la media vuelta con la llave.Cuadrado 7 mm.

Finition/*Finish/Acabado*
Coffre galvanisé, têtière epoxy noir granité
Case galvanised, forend black epoxy
Caja galvanizado, cabeza epoxi negro
Version/*Option/Versión*
Possibilité carré 8 mm sur demande
Square 8 mm on request.
Cuadrado 8 mm a petición.

Designation	Boite	Colis.	Prix	Sachet	Colis.	Prix	Brochable France	Brochable Euro 1	Brochable Euro 2	Brochable Euro 3	Brochable Euro 4	Colis.	Prix
Boîtier serrure axe 40mm à cylindre type M têtière affleurante BR - droite	00086830	5	-	-	-	-	-	-	-	-	-	-	-
Boîtier serrure axe 40mm à cylindre type M têtière affleurante BR - gauche	00086835	5	-	-	-	-	-	-	-	-	-	-	-

NS Non stocké/Non-stored/Producto no estocado - ⦿ Sur stock Europe Zone 1 et Zone 2, nous consulter pour délai d'approvisionnement - E Epuisement/Stock depletion/Agotamiento del stock

Axe à 40 mm / A CYLINDRE, 2 TOURS

RESIST



niveau 2

Essais selon la norme NF

EN 12209 : 2004
Classification
3 S 4 0 0 G 3 H C 3 0

Caractéristiques certifiées NF : endurance, durabilité, sécurité.

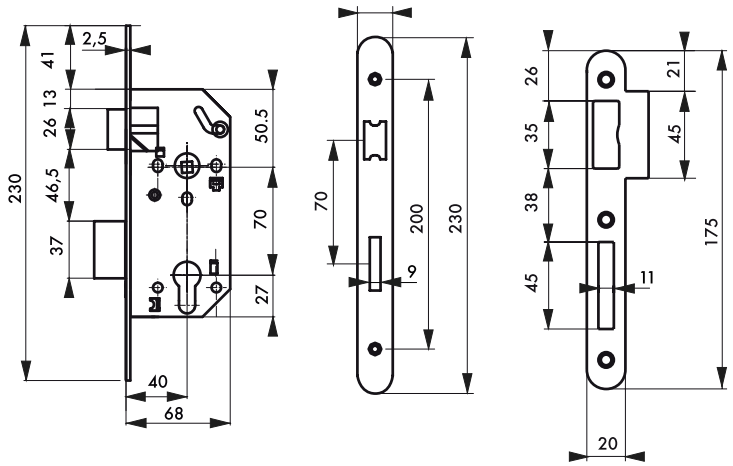

Description/*Description/Descripción*
Coffre acier embouti. Têtière acier bouts ronds. Demi-tour bipente alliage réversible sans démontage du coffre. Pêne acier galvanisé. Gâche plate acier zingué. Mécanisme à 2 tours. Rappel du 1/2 tour par la clé. Carré 7 mm, entr'axe 70 mm.
Stamped steel case. Round ended steel forend. Reversible alloy latch without. removing the case. Galvanised steel bolt. Zinc plated steel flat striker. Double deadbolt throw. Draw back of the latch by key. Square 7 mm.
Caja de acero embutido. Cabeza de extremos redondos. Media vuelta de aleación reversible sin desmontar la caja. Pestillo de acero galvanizado. Cerradero plano de acero cincado. Mecanismo de 2 vueltas. Reposición de la media vuelta con la llave. Cuadrado 7 mm.

Finition/*Finish/Acabado*
Coffre galvanisé, têtière epoxy noir granité
Case galvanised, forend black epoxy
Caja galvanizado, cabeza epoxi negro

Version/*Option/Versión*
Têtière inox, acier laitonné, acier nickelé. Possibilité carré 8 mm sur demande. Têtière bouts carrés (BC). Têtière bouts ronds (BR).
Stainless steel forend, brass plated forend, nickel plated forend. Square 8 mm on request. Square (BC). Round (BR) ended forend.
Cabeza de acero inoxidable, acero latonado, acero niquelado. Cuadrado 8 mm a petición. Cabeza de extremos cuadrados (BC). Cabeza de extremos redondos (BR).

Designation	Boite	Colis.	Prix	Sachet	Colis.	Prix	Brochable France	Euro 1	Euro 2	Euro 3	Euro 4	Colis.	Prix
Boitier MONOMAX NF à cylindre axe 40mm têtière noire BR	00546830	5	-	00946830	20	-	00446830	-	-	-	-	5	-
Boitier MONOMAX NF à cylindre axe 40mm têtière noire BC	00546930	5	-	-	-	-	-	-	-	-	-	-	-
Boitier MONOMAX NF à cylindre axe 40mm têtière inox BR	00546831	5	-	-	-	-	00446831	-	-	-	-	-	-
Boitier MONOMAX NF à cylindre axe 40mm têtière laitonnée BR	00546832	5	-	-	-	-	-	-	-	-	-	-	-
Boitier MONOMAX NF à cylindre axe 40mm têtière nickelée BR	00546833	5	-	-	-	-	-	-	-	-	-	-	-
Tarif conditionnement non décolisable													
Boitier MONOMAX NF à cylindre axe 40mm têtière noire BR sans gâche (25 pièces non décolisable)	00046830	25	-	-	-	-	-	-	-	-	-	-	-
Gâche acier pour serrure NORME NF à pêne dormant ½ tour (25 pièces non décolisable)	00046102	25	-	-	-	-	-	-	-	-	-	-	-
Boitier MONOMAX NF à cylindre axe 40mm têtière inox BR sans gâche (25 pièces non décolisable)	00046831	25	-	-	-	-	-	-	-	-	-	-	-
Gâche inox pour serrure NORME NF à pêne dormant ½ tour (25 pièces non décolisable)	00046103	25	-	-	-	-	-	-	-	-	-	-	-
Tarif garniture													
Garniture MONOMAX NF axe 40mm à cylindre 3 clés V/BR + ensemble ARES	00022167	30	-	-	-	-	-	-	-	-	-	-	-
Garniture MONOMAX NF axe 40mm à cylindre 3 clés V/BR + ensemble DEMETER	00022237	30	-	-	-	-	-	-	-	-	-	-	-
Garniture MONOMAX NF axe 40mm à cylindre 3 clés V/BR + ensemble LETO	00022177	30	-	-	-	-	-	-	-	-	-	-	-
Garniture MONOMAX NF axe 40mm à cylindre 3 clés V/BR + ensemble VESTA	00022187	30	-	-	-	-	-	-	-	-	-	-	-
Garniture MONOMAX NF axe 40mm à cylindre 3 clés V/BR + ensemble CHARON	00022207	30	-	-	-	-	-	-	-	-	-	-	-
Garniture MONOMAX NF axe 40mm à cylindre 3 clés V/BR + ensemble DIONYSOS	00022197	30	-	-	-	-	-	-	-	-	-	-	-
Garniture MONOMAX NF axe 40mm à cylindre 3 clés V/BR + ensemble DIANE	00022217	30	-	-	-	-	-	-	-	-	-	-	-
Garniture MONOMAX NF axe 40mm à cylindre 3 clés V/BR + ensemble OURANUS	00022227	30	-	-	-	-	-	-	-	-	-	-	-
Garniture MONOMAX NF axe 40mm à cylindre 3 clés V/BR + ensemble PELOPE	00022247	30	-	-	-	-	-	-	-	-	-	-	-
Garniture MONOMAX NF axe 40mm à cylindre 3 clés V/BR + ensemble THALIA	00022158	30	-	-	-	-	-	-	-	-	-	-	-

NS Non stocké/Non-stored/Producto no estocado - ⦿ Sur stock Europe Zone 1 et Zone 2, nous consulter pour délai d'approvisionnement - E Epuisement/Stock depletion/Agotamiento del stock

Axe à 45 mm / A CYLINDRE

ECO

NOUVEAU



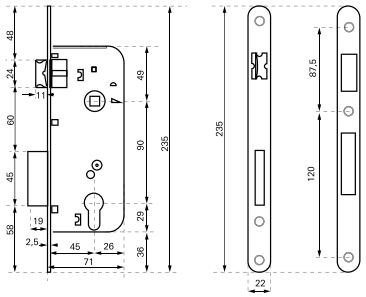

Description/*Description/Descripción*

Coffre acier embouti épaisseur 14mm. Têtière acier bouts Ronds. Demi-tour réversible sans démontage du coffre. Mécanisme à 2 tours. Pêne alliage. Gâche plate acier. Carré 8mm.

Stamped steel case thickness 14mm. Steel forend. Reversible latch without removing the case. Plated alloy bolt. Double dead bolt throw. Steel flat striker. Square 8mm

Caja de acero embutido espesor 14mm. Cabeza de acero. Media vuelta reversible sin desmontar la caja. Pestillo de aleacion cincada. Mecanismo de 2 vueltas. Cerradero plano de acero. Cuadrado 8mm

Finition/*Finish/Acabado*

Têtière Bronze, Têtière Chrome opaque

Bronze Forend, Chrome Forend

Cabeza Bronce; Cabeza cromo

Designation	Boite	Colis.	Prix	Sachet	Colis.	Prix	Brochable France	Brochable Euro 1	Brochable Euro 2	Brochable Euro 3	Brochable Euro 4	Colis.	Prix
Boitier serrure axe 45mm entraxe 90mm à cylindre - têtière bronze	-	-	-	00901607	10	-	-	-	-	-	-	-	-
Boitier serrure axe 45mm entraxe 90mm à cylindre - têtière Chrome	-	-	-	00901610	10	-	-	-	-	-	-	-	-

Axe à 45 mm / A CYLINDRE

ECO

NOUVEAU



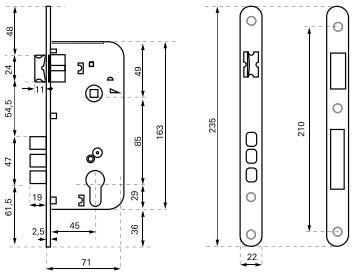

Description/*Description/Descripción*

Coffre acier embouti épaisseur 14mm. Têtière acier bouts Ronds. Demi-tour réversible sans démontage du coffre. Pêne alliage. Gâche plate acier. Carré 8mm.

Stamped steel case thickness 14mm. Steel forend. Reversible latch without removing the case. Plated alloy bolt. Steel flat striker. Square 8mm

Caja de acero embutido espesor 14mm. Cabeza de acero. Media vuelta reversible sin desmontar la caja. Pestillo de aleacion cincada. Cerradero plano de acero. Cuadrado 8mm

Finition/*Finish/Acabado*

Têtière Bronze, Têtière Chrome

Bronze Forend, Chrome Forend

Cabeza Bronce, Cabeza Cromo

Designation	Boite	Colis.	Prix	Sachet	Colis.	Prix	Brochable France	Brochable Euro 1	Brochable Euro 2	Brochable Euro 3	Brochable Euro 4	Colis.	Prix
Boitier serrure à 3 pênes axe 45mm entraxe 85mm à cylindre -têtière bronze	-	-	-	00901600	10	-	-	-	-	-	-	-	-
Boitier serrure à 3 pênes axe 45mm entraxe 85mm à cylindre -têtière chrome	-	-	-	00901602	10	-	-	-	-	-	-	-	-

NS Non stocké/Non-stored/Producto no estocado - ● Sur stock Europe Zone 1 et Zone 2, nous consulter pour délai d'approvisionnement - E Epuisement/Stock depletion/Agotamiento del stock

Axe à 45 mm / A CYLINDRE

RESIST



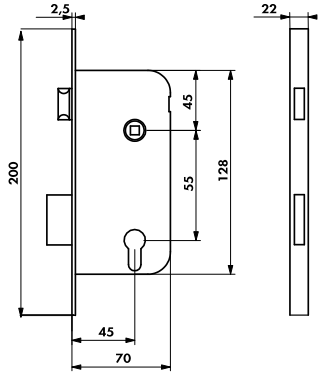

Description/*Description/Descripción*

Coffre acier embouti épaisseur 14,5 mm. Têtière acier bouts ronds. Demi-tour réversible sans démontage du coffre. Pêne alliage zingué. Gâche plate acier. Carré 8 mm, entr'axe 55 mm.Sans rappel du 1/2 tour par la clé.

Stamped steel case thickness 14,5mm. Steel forend. Reversible latch without removing the case. Zinc plated alloy bolt. Steel flat striker. Square 8 mm. Without drawback of the latch by the key.

Caja de acero embutido espesor 14,5 mm. Cabeza de acero. Media vuelta reversible sin desmontar la caja. Pestillo de aleación cincada. Cerradero plano de acero. Cuadrado 8 mm. No reposición de la media vuelta con llave.

Finition/*Finish/Acabado*

Zingué

Zinc coated

Cincado

Designation	Boite	Colis.	Prix	Sachet	Colis.	Prix	Brochable France	Euro 1	Euro 2	Euro 3	Euro 4	Colis.	Prix
Boîtier serrure axe 45mm à cylindre - têtière blanche	-	-	-	-	-	-	-	-	00492438 NS ●	-	-	5	-

Axe à 45 mm / A CYLINDRE

RESIST



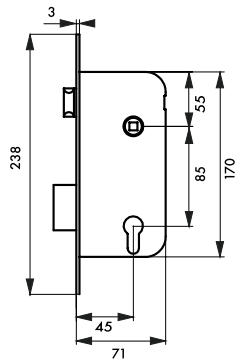

Description/*Description/Descripción*

Coffre acier embouti épaisseur 13 mm. Têtière acier bouts Carrés. Demi-tour réversible sans démontage du coffre. Pêne alliage zingué . Gâche plate acier. Carré 8 mm, entr'axe 85 mm. Rappel du 1/2 tour par la clé.

Stamped steel case thickness 13 mm. Steel forend. Reversible latch without removing the case. Zinc plated alloy bolt. Steel flat striker. Square 8 mm. Draw back of the latch by key.

Caja de acero embutido espesor 13 mm. Cabeza de acero. Media vuelta reversible sin desmontar la caja. Pestillo de aleación cincada . Cerradero plano de acero. Cuadrado 8 mm. Reposición de la media vuelta con la llave.

Finition/*Finish/Acabado*

Têtière laitonnée

Brass plated forend

Cabeza latónado

Designation	Boite	Colis.	Prix	Sachet	Colis.	Prix	Brochable France	Euro 1	Euro 2	Euro 3	Euro 4	Colis.	Prix
Boîtier serrure axe 45mm à cylindre - têtière laitonnée	00094343	1	-	-	-	-	-	-	-	00494343 ●	-	5	-

NS Non stocké/Non-stored/Producto no estocado - ● Sur stock Europe Zone 1 et Zone 2, nous consulter pour délai d'approvisionnement - E Epuisement/Stock depletion/Agotamiento del stock

Axe à 45 mm / A CYLINDRE

RESIST



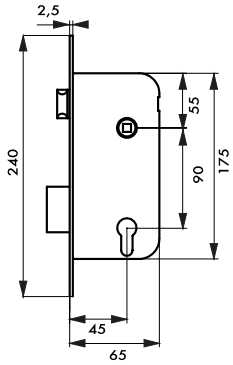

Description/*Description/Descripción*

Coffre acier embouti. Têtière acier bouts ronds. Demi-tour réversible sans démontage du coffre. Pêne alliage zingué bichromaté. Gâche plate acier. Carré 8 mm. Entraxe 90 mm. Sans rappel du 1/2 tour par la clé.
Stamped steel case. Steel forend. Reversible latch without removing the case. Zinc plated alloy bolt. Steel flat striker. Square 8 mm. Without drawback of the latch by the key.
Caja de acero embutido. Cabeza de acero. Media vuelta reversible sin desmontar la caja. Pestillo de aleación cincada . Cerradero plano de acero. Cuadrado 8 mm. No reposición de la media vuelta con llave.

Finition/*Finish/Acabado*

Noir, zingué, marron
Black, zinc coated, brown
Negro, cincado, marón

Designation	Boite	Colis.	Prix	Sachet	Colis.	Prix	Brochable France	Euro 1	Euro 2	Euro 3	Euro 4	Colis.	Prix
Boîtier serrure axe 45mm à cylindre époxy noir	-	-	-	-	-	-	-	-	00492257 NS ●	-	-	5	-
Boîtier serrure axe 45mm à cylindre acier zingué	-	-	-	-	-	-	-	-	00492260 NS ●	-	-	5	-
Boîtier serrure axe 45mm à cylindre époxy marron	-	-	-	-	-	-	-	-	00492441 NS ●	-	-	5	-
Serrure axe 45mm à cylindre profilé époxy marron, 3 clés	-	-	-	-	-	-	-	-	00492246 NS ●	-	-	5	-

Axe à 45 mm / A CYLINDRE

RESIST

DISPONIBLE JUSQU'À ÉPUISEMENT DES STOCKS



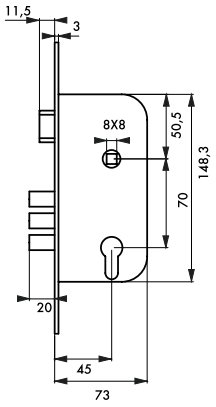

Description/*Description/Descripción*

Coffre acier embouti épaisseur 15 mm. Têtière acier bouts Carrés. Demi-tour réversible sans démontage du coffre. Pêne alliage zingué . Gâche plate acier. Carré 8 mm, entr'axe 70 mm. Rappel du 1/2 tour par la clé.
Stamped steel case thickness 15 mm. Steel forend. Reversible latch without removing the case. Zinc plated alloy bolt. Steel flat striker. Square 8 mm. Draw back of the latch by key.
Caja de acero embutido espesor 15 mm. Cabeza de acero. Media vuelta reversible sin desmontar la caja. Pestillo de aleación cincada . Cerradero plano de acero. Cuadrado 8 mm. Reposición de la media vuelta con la llave.

Finition/*Finish/Acabado*

Têtière laitonnée
Brass plated forend
Cabeza latónado

Designation	Boite	Colis.	Prix	Sachet	Colis.	Prix	Brochable France	Euro 1	Euro 2	Euro 3	Euro 4	Colis.	Prix
Boîtier serrure axe 45mm à cylindre, 3 pênes - têtière laitonnée	00094518 E	1	-	-	-	-	-	-	-	00494518 E ●	-	5	-

NS Non stocké/Non-stored/Producto no estocado - ● Sur stock Europe Zone 1 et Zone 2, nous consulter pour délai d'approvisionnement - E Epuisement/Stock depletion/Agotamiento del stock

Axe à 45 mm / A CYLINDRE

RESIST



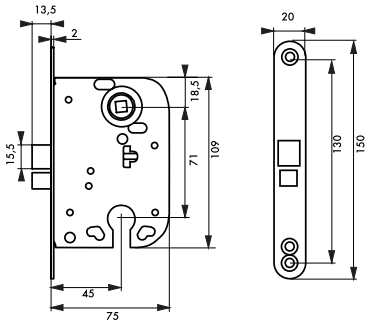

Description/*Description/Descripción*

Coffre acier embouti. Têtière acier bouts ronds. Pêne alliage zingué. Gâche plate acier. Carré 8 mm, entr'axe 72 mm. Rappel du 1/2 tour par la clé.

Stamped steel case. Steel forend. Zinc plated alloy bolt. Steel flat striker. Square 8 mm.Draw back of the latch by key.

Caja de acero embutido. Cabeza de acero. Pestillo de aleación cincada. Cerradero plano de acero. Cuadrado 8 mm.Reposición de la media vuelta con la llave.

Finition/*Finish/Acabado*

Têtière laitonnée

Brass plated forend

Cabeza latónado

Designation	Boite	Colis.	Prix	Sachet	Colis.	Prix	Brochable France	Euro 1	Euro 2	Euro 3	Euro 4	Colis.	Prix
Boîtier serrure axe 45mm à cylindre	00093667 ●	1	-	-	-	-	-	00493667 NS ●	-	-	-	5	-

Axe à 45 mm / POUR CYLINDRE, 2 TOURS

RESIST

Caractéristiques certifiées NF : endurance, durabilité, sécurité.

niveau 2

Essais selon la norme NF

EN 12209 : 2004
Classification
3 S 4 0 0 G 3 H C 3 0



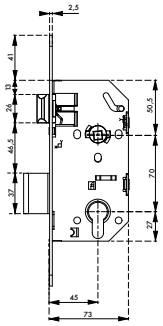

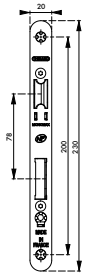

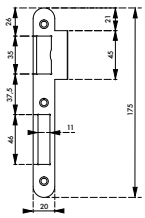

Description/*Description/Descripción*

Coffre acier embouti. Têtière acier. Demi-tour bipente alliage réversible sans démontage du coffre. Pêne acier galvanisé. Gâche plate acier zingué. Mécanisme à 2 tours. Rappel du 1/2 tour par la clé. Carré 7 mm, entr'axe 70 mm.

Stamped steel case. Steel forend. Reversible alloy latch without. removing the case. Galvanised steel bolt. Zinc plated steel fl at striker. Double deadbolt throw. Draw back of the latch by key. Square 7 mm.

Caja de acero embutido. Cabeza de acero. Media vuelta de aleacion reversible sin desmontar la caja. Pestillo de acero galvanizado. Cerradero plano de acero cincado. Mecanismo de 2 vueltas. Reposicion de la media vuelta con la llave. Cuadrado 7 mm.

Finition/*Finish/Acabado*

Coffre galvanisé, têtière epoxy noir granité.

Case galvanised, forend black epoxy.

Caja galvanizado, cabeza epoxi negro.

.

Designation	Boite	Colis.	Prix	Sachet	Colis.	Prix	Brochable France	Euro 1	Euro 2	Euro 3	Euro 4	Colis.	Prix
Boîtier MONOMAX NF axe 45mm à cylindre têtière noire BR	00566830	5	-	-	-	-	00466830	-	-	-	-	5	-
Tarif conditionnement non décolisable													
Boîtier MONOMAX NF axe 45mm à cylindre têtière noire BR (25 pièces non décolisable)	00066830	25	-	-	-	-	-	-	-	-	-	-	-

NS Non stocké/Non-stored/Producto no estocado - ● Sur stock Europe Zone 1 et Zone 2, nous consulter pour délai d'approvisionnement - E Epuisement/Stock depletion/Agotamiento del stock

Axe à 50 mm / POUR CYLINDRE, 1 TOUR

ECO

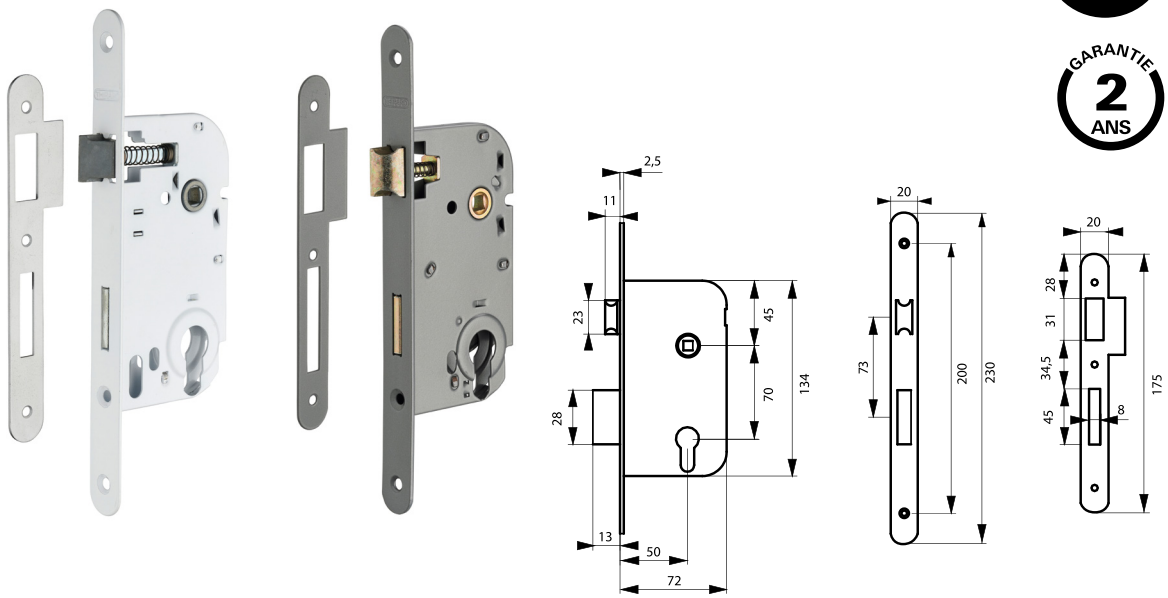

Description/*Description/Descripción*

Coffre acier embouti épaisseur 10 mm. Têtière acier. Demi-tour alliage zingué réversible sans démontage du coffre. Pêne acier zingué. Gâche plate acier. Carré 7 mm, entr'axe 70 mm. Sans rappel du 1/2 tour par la clé.

Stamped steel case 10 mm thickness. Steel forend. Reversible zinc plated alloy latch without removing the case. Zinc plated steel bolt. Steel flat striker. Square 7 mm. Without drawback of the latch by the key.

Caja de acero embutido 10 mm de espesor. Cabeza de acero. Media vuelta de aleación cincado reversible sin desmontar la caja. Pestillo de acero cincado. Cerradero plano de acero. Cuadrado 7 mm. No reposición de la media vuelta con llave.

Finition/*Finish/Acabado*

Epoxy blanc (V)Gris métal

White epoxy (V)Metal gray

White epoxy (V)Metal gray

Designation	Boite	Colis.	Prix	Sachet	Colis.	Prix	Brochable France	Euro 1	Euro 2	Euro 3	Euro 4	Colis.	Prix
Boîtier serrure axe à 50mm à cylindre, coffre épaisseur 10 mm V/BR	-	-	-	00913936	10	-	00413936	-	-	-	-	5	-
Boîtier serrure axe à 50mm à cylindre, coffre épaisseur 10 mm gris métal V/BR	-	-	-	00913937	10	-	-	-	-	-	-	-	-
Tarif conditionnement non décolisable													
Boîtier serrure axe à 50mm à cylindre, coffre épaisseur 10 mm V/BR	00013936	50	-	-	-	-	-	-	-	-	-	-	-
Boîtier serrure axe à 50mm à cylindre, coffre épaisseur 10 mm gris métal/BR	00013937	50	-	-	-	-	-	-	-	-	-	-	-
Tarif garniture													
Garniture serrure Eco+ axe 50mm à cylindre V/BR 3 clés + ensemble ARES	00022168	30	-	00922168	30	-	-	-	-	-	-	-	-
Garniture serrure Eco+ axe 50mm à cylindre V/BR 3 clés + ensemble LETO	00022178	30	-	00922178	30	-	-	-	-	-	-	-	-
Garniture serrure Eco+ axe 50mm à cylindre V/BR 3 clés + ensemble VESTA	00022188	30	-	00922188	30	-	-	-	-	-	-	-	-
Garniture serrure Eco+ axe 50mm à cylindre V/BR 3 clés + ensemble DIONYSOS	00022198	30	-	00922198	30	-	-	-	-	-	-	-	-

NS Non stocké/Non-stored/Producto no estocado - ● Sur stock Europe Zone 1 et Zone 2, nous consulter pour délai d'approvisionnement - E Epuisement/Stock depletion/Agotamiento del stock

Axe à 50 mm / POUR CYLINDRE, 2 TOURS

PROTECT

GARANTIE 5 ANS





Description/*Description/Descripción*

Coffre acier embouti. Têtière acier, laiton ou inox. Demi-tour alliage zingué réversible sans démontage du coffre. Pêne alliage zingué ou laiton. Gâche plate acier. Mécanisme à 2 tours. Rappel du 1/2 tour par la clé. Carré 7 mm, entr'axe 70 mm.

Stamped steel case. - Steel, brass or stainless steel forend - Reversible. zinc plated alloy bolt without removing the case. Brass or zinc plated alloy bolt - Steel flat striker. Double deadbolt throw. Draw back of the latch by key. Square 7 mm.

Caja de acero embutido. Cabeza de acero, latón o acero inoxidable. Media vuelta de aleación cincado reversible sin desmontar la caja. Pestillo de aleación cincado o de latón. Cerradero plano de acero. Mecanismo de 2 vueltas. Reposición de la media vuelta con la llave. Cuadrado 7 mm.

Finition/*Finish/Acabado*

Epoxy noir granité (V). Zingué (Z). Electrozingué (EZ)

Black epoxy (V) - Zinc plated (Z)

Epoxi negro granitado (V). Cincado (Z) - Electrocincado (EZ)

Version/*Option/Versión*

Têtière bouts carrés (BC) et ronds (BR)Têtière laitonnée - Têtière acier vieilli -Têtière acier nickelé - Têtière nickelée - Têtière laiton brossé - Têtière laiton poli verni - Têtière laiton poli nickelé - Têtière inox brossé - Têtière inox 200 x 22 - Demi-tour et pêne laiton - Gâche plate acier, zingué, laiton ou inox

Square (BC) - Round (BR) ended forend - Brass plated forend - Old steel forend - Nickel plated steel forendNickel plated forend - Brushed brass forend - Varnish polished brass forend - Polish nickel plated brass forend - Brushed stainless steel forend - 200 x 22 stainless steel forend - Steel, zinc plated, brass or stainless steel flat striker.

Cabeza de extremos cuadrados (BC) y redondos (BR) Cabeza latonada - Cabeza de acero envejecidoCabeza de acero niquelado - Cabeza niqueladaCabeza de latón cepillado - Cabeza de latón pulido barnizado - Cabeza de latón pulido niquelado - Cabeza de acero inoxidable cepillado - Cabeza de acero inoxidable de 200 x 22. Media vuelta y pestillo de latónCerradero plano de acero, cincado, latón o acero inoxidable.

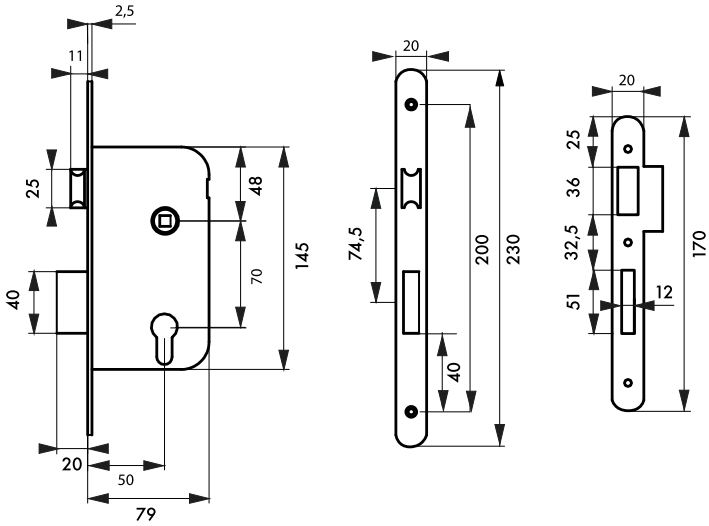

Designation	Boite	Colis.	Prix	Sachet	Colis.	Prix	Brochable France	Brochable Euro 1	Brochable Euro 2	Brochable Euro 3	Brochable Euro 4	Colis.	Prix
Boîtier serrure axe à 50mm à cylindre têtière acier laitonné V/BC/L	00000206	5	-	-	-	-	-	-	-	-	-	-	-
Boîtier serrure axe à 50mm à cylindre têtière acier laitonné V/BR/L	00001206	5	-	-	-	-	-	-	-	-	-	-	-
Boîtier serrure axe à 50mm à cylindre têtière acier nickelé V/BC/L	00000606	5	-	-	-	-	-	-	-	-	-	-	-
Boîtier serrure axe à 50mm à cylindre têtière acier nickelé V/BR/L	00001606	5	-	-	-	-	-	-	-	-	-	-	-
Boîtier serrure axe à 50mm à cylindre têtière laiton brossé V/BC/L	00000906	5	-	-	-	-	-	-	-	-	-	-	-
Boîtier serrure axe à 50mm à cylindre têtière laiton brossé V/BR/L	00001906	5	-	-	-	-	-	-	-	-	-	-	-
Boîtier serrure axe à 50mm à cylindre têtière laiton poli verni V/BR/L	00019226	5	-	-	-	-	-	-	-	-	-	-	-
Boîtier serrure axe à 50mm à cylindre têtière laiton poli nickelé V/BR/L	00019216	5	-	-	-	-	-	-	-	-	-	-	-
Boîtier serrure axe à 50mm à cylindre têtière inox brossé Z/BC/L	00000996	5	-	-	-	-	-	-	-	-	-	-	-
Boîtier serrure axe à 50mm à cylindre têtière inox brossé Z/BR/L	00002996	5	-	-	-	-	-	-	-	-	-	-	-
Boîtier serrure axe à 50mm à cylindre têtière 200 x 22 mm inox Z/BC/L	00009996	5	-	-	-	-	-	-	-	-	-	-	-
Boîtier serrure axe à 50mm à cylindre pêne dormant seul V/BC/Z	00009706	5	-	-	-	-	-	-	-	-	-	-	-
Boîtier serrure axe à 50mm à cylindre pêne dormant seul V/BR/Z	00091706	5	-	-	-	-	-	-	-	-	-	-	-

NS Non stocké/Non-stored/Producto no estocado - ● Sur stock Europe Zone 1 et Zone 2, nous consulter pour délai d'approvisionnement - E Epuisement/Stock depletion/Agotamiento del stock

Axe à 50 mm / A CYLINDRE, 2 TOURS

PROTECT



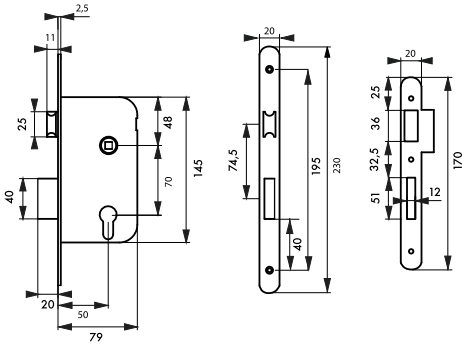

GARANTIE 5 ANS

X 3

Description/*Description/Descripción*

Coffre acier embouti. Têtière acier. Demi-tour alliage zingué. réversible sans démontage du coffre. Pêne alliage zingué. Gâche plate acier. Mécanisme à 2 tours. Rappel du 1/2 tour par la clé. Carré 7 mm, entr'axe 70 mm. Cylindre profilé laiton 30 x 30 mm. 3 clés en acier nickelé.

Stamped steel case. Steel forend/flat striker. Reversible bichromated zinc. plated alloy latch without removing the case. Brass bolt. Square 7 mm. Double deadbolt throw. Draw back of the latch by key. Brass profile cylinder 30 x 30 mm. 3 flat keys nickel plated steel.

Caja de acero embutido. Cabeza de acero. Media vuelta de aleación bicromatada. reversible sin desmontar la caja. Pestillo de latón. Cerradero plano de acero. Mecanismo de 2 vueltas. Reposición de la media vuelta con la llave. Cuadrado 7 mm.

Finition/*Finish/Acabado*

Epoxy noir (V)

Black epoxy (V)

Epoxi negro granitado (V)

Version/*Option/Versión*

Têtière bouts carrés (BC)Têtière bouts ronds (BR)

Square (BC)Round (BR) ended forend

Cabeza de extremos cuadrados (BC)Cabeza de extremos redondos (BR)

Designation	Boite	Colis.	Prix	Sachet	Colis.	Prix	Brochable France	Euro 1	Euro 2	Euro 3	Euro 4	Colis.	Prix
Serrure axe 50 mm à cylindre profilé V/BC 3 clés	-	-	-	-	-	-	00400504 E	-	-	-	-	10	-
Serrure axe 50 mm à cylindre profilé V/BR 3 clés	-	-	-	-	-	-	00401504 E	-	-	-	-	10	-

Axe à 50 mm / MAGNETIQUE, A CYLINDRE, 2 TOURS

PROTECT

CONFORT D'UTILISATION : silence de fonctionnement, pas de pêne en saillie



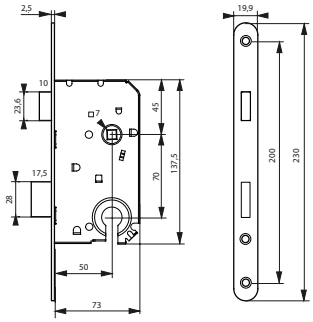

GARANTIE 5 ANS

Description/*Description/Descripción*

Coffre acier embouti. Têtière acier bouts ronds. Système magnétique à pêne rétractable. Gâche plate acier. Carré 7 mm, entraxe 70 mm.

Pressed steel safe. Steel rounded head forend. Magnetic system with retractable bolt. Steel flat strike. Square 7 mm.

Caja de acero embutido. Cabeza de acero extremos redondos. Sistema magnético de pestillo retraíble. Gacheta plana de acero. Cuadrado 7 mm.

Finition/*Finish/Acabado*

Fer satiné

Satin iron

Hierro satinado

Designation	Boite	Colis.	Prix	Sachet	Colis.	Prix	Brochable France	Euro 1	Euro 2	Euro 3	Euro 4	Colis.	Prix
Boîtier serrure axe 50mm magnétique à cylindre /BR	-	-	-	00901556	10	-	00401556 E	-	-	-	-	5	-

NS Non stocké/Non-stored/Producto no estocado - ● Sur stock Europe Zone 1 et Zone 2, nous consulter pour délai d'approvisionnement - E Epuisement/Stock depletion/Agotamiento del stock

Axe à 50 mm / POUR CYLINDRE, 2 TOURS

PROTECT

GARANTIE 5 ANS



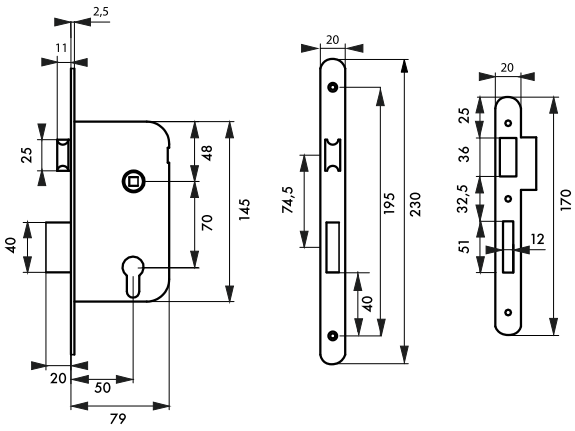

Description/*Description/Descripción*
Coffre acier embouti. Têtière acier. Demi-tour alliage zingué. réversible sans démontage du coffre. Pêne alliage zingué. Gâche plate acier. Mécanisme à 2 tours. Rappel du 1/2 tour par la clé. Carré 7 mm, entr'axe 70 mm.
Stamped steel case. Steel forend. Reversible bichromated zinc plated alloy latch without. removing the case. Zinc plated alloy bolt. Double deadbolt throw. Draw back of the latch by key. Square 7 mm.
Caja de acero embutido. Cabeza de acero. Media vuelta de aleación bicromatada reversible sin desmontar la caja. Pestillo de aleación cincado. Cerradero plano de acero. Mecanismo de 2 vueltas. Reposición de la media vuelta con la llave. Cuadrado 7 mm.

Finition/*Finish/Acabado*
Epoxy noir (V)Zingué (Z)
Black epoxy (V)Zinc plated (Z)
Epoxi negro granitado (V)Cincado (Z)
Version/*Option/Versión*
Têtière bouts carrés (BC)Têtière bouts ronds (BR)
Square (BC)Round (BR) ended forend
Cabeza de extremos cuadrados (BC)Cabeza de extremos redondos (BR)

							Brochable						
Designation	**Boite**	**Colis.**	**Prix**	**Sachet**	**Colis.**	**Prix**	**France**	**Euro 1**	**Euro 2**	**Euro 3**	**Euro 4**	**Colis.**	**Prix**
Boîtier serrure axe 50 mm à cylindre V/BC	-	-	-	-	-	-	00400506 E	-	-	-	-	10	-
Boîtier serrure axe 50 mm à cylindre V/BR	-	-	-	00901706	20	-	00401506	-	-	-	-	10	-
Boîtier serrure axe 50 mm à cylindre Z/BC	-	-	-	-	-	-	00410206 E	-	-	-	-	10	-
Boîtier serrure axe 50 mm à cylindre Z/BR	-	-	-	00911206	20	-	00411206 E	-	-	-	-	10	-
Tarif conditionnement non décolisable													
Boîtier serrure axe à 50 mm à cylindre 2 tours V/BR sans gâche (50 pièces non décolisable)	00091506	50	-	-	-	-	-	-	-	-	-	-	-
Boîtier serrure axe à 50 mm à cylindre 2 tours Z/BR sans gâche (50 pièces non décolisable)	00051496	50	-	-	-	-	-	-	-	-	-	-	-
Gâche type cylindre 2 tours Z (50 pièces non décolisable)	00081002	50	-	-	-	-	-	-	-	-	-	-	-

NS Non stocké/Non-stored/Producto no estocado - ● Sur stock Europe Zone 1 et Zone 2, nous consulter pour délai d'approvisionnement - E Epuisement/Stock depletion/Agotamiento del stock

Axe à 50 mm / A CYLINDRE

RESIST



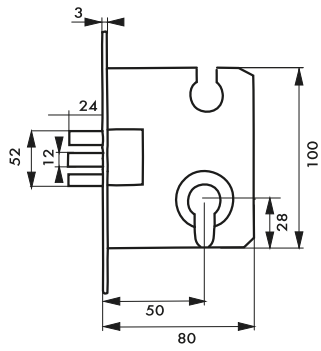

Description/*Description/Descripción*
Coffre acier embouti. Têtière acier bouts ronds. Pêne alliage zingué. Gâche plate acier. entr'axe 72 mm.
Stamped steel case. Steel forend. Zinc plated alloy bolt. Steel flat striker.
Caja de acero embutido. Cabeza de acero. Pestillo de aleación cincada. Cerradero plano de acero.

Finition/*Finish/Acabado*
Zingué
Zinc coated
Cincado

Designation	Boite	Colis.	Prix	Sachet	Colis.	Prix	Brochable France	Brochable Euro 1	Brochable Euro 2	Brochable Euro 3	Brochable Euro 4	Colis.	Prix
Boîtier serrure axe à 50 mm à cylindre 3 pênes	00093665	1	-	-	-	-	-	00493665 NS ●	-	-	-	5	-

Axe à 50 mm / A CYLINDRE

RESIST



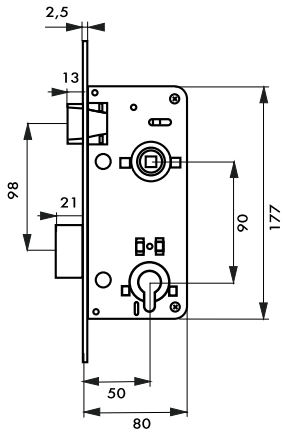

Description/*Description/Descripción*
Coffre acier embouti. Têtière acier bouts ronds. Demi-tour réversible sans démontage du coffre. Pêne alliage zingué . Gâche plate acier. Carré 8 mm, entr'axe 90 mm.
Stamped steel case. Steel forend. Reversible latch without removing the case. Zinc plated alloy bolt. Steel flat striker. Square 8 mm.
Caja de acero embutido. Cabeza de acero. Media vuelta reversible sin desmontar la caja. Pestillo de aleación cincada . Cerradero plano de acero. Cuadrado 8 mm.

Finition/*Finish/Acabado*
Zingué
Zinc coated
Cincado

Designation	Boite	Colis.	Prix	Sachet	Colis.	Prix	Brochable France	Brochable Euro 1	Brochable Euro 2	Brochable Euro 3	Brochable Euro 4	Colis.	Prix
Boîtier serrure axe à 50 mm à cylindre Z/BR	-	-	-	00992606	10	-	-	00493310 NS ●	00492310 NS ●	-	-	5	-

NS Non stocké/Non-stored/Producto no estocado - ● Sur stock Europe Zone 1 et Zone 2, nous consulter pour délai d'approvisionnement - E Epuisement/Stock depletion/Agotamiento del stock

Axe à 50 mm / A CYLINDRE

RESIST



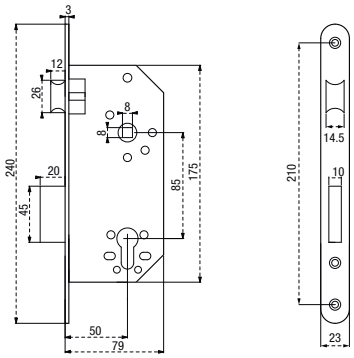

Description/*Description/Descripción*

Coffre acier embouti épaisseur 15 mm. Têtière acier bouts ronds. Demi-tour réversible sans démontage du coffre. Pêne alliage zingué . Gâche plate acier. Carré 8 mm, entr'axe 85 mm. Rappel du 1/2 tour par la clé.
Stamped steel case thickness 15 mm. Steel forend. Reversible latch without removing the case. Zinc plated alloy bolt. Steel flat striker. Square 8 mm. Draw back of the latch by key.

Caja de acero embutido espesor 15 mm. Cabeza de acero. Media vuelta reversible sin desmontar la caja. Pestillo de aleación cincada . Cerradero plano de acero. Cuadrado 8 mm. Reposición de la media vuelta con la llave

Finition/*Finish/Acabado*

Têtière laitonnée.Têtière nickelée.
Brass plated forend.Nickel forend.
Cabeza de latónado.Cabeza niquelado

Designation	Boite	Colis.	Prix	Sachet	Colis.	Prix	Brochable France	Brochable Euro 1	Brochable Euro 2	Brochable Euro 3	Brochable Euro 4	Colis.	Prix
Boîtier serrure axe à 50 mm à cylindre têtière laitonnée	00094327	1	-	-	-	-	-	-	-	00494327 ◉	-	5	-
Boîtier serrure axe à 50 mm à cylindre têtière nickelée	00094522	1	-	-	-	-	-	-	-	00494522 ◉	-	5	-

Axe à 50 mm / A CYLINDRE

RESIST



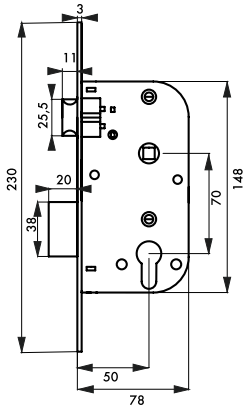

Description/*Description/Descripción*

Coffre acier embouti. Têtière acier bouts carrés. Demi-tour réversible sans démontage du coffre. Pêne alliage zingué . Gâche plate acier. Carré 8 mm, entraxe 70 mm.Rappel du 1/2 tour par la clé.
Stamped steel case. Steel forend. Reversible latch without removing the case. Zinc plated alloy bolt. Steel flat striker. Square 8 mm. Draw back of the latch by key.
aja de acero embutido. Cabeza de acero. Media vuelta reversible sin desmontar la caja. Pestillo de aleación cincada . Cerradero plano de acero. Cuadrado 8 mm. Reposición de la media vuelta con la llave.

Finition/*Finish/Acabado*

Têtière laitonnée.Têtière nickelée.
Brass plated forend.Nickel forend.
Cabeza de latónado.Cabeza niquelado

Designation	Boite	Colis.	Prix	Sachet	Colis.	Prix	Brochable France	Brochable Euro 1	Brochable Euro 2	Brochable Euro 3	Brochable Euro 4	Colis.	Prix
Boîtier serrure axe à 50 mm à cylindre têtière laitonnée	00094330	1	-	-	-	-	-	-	-	00494330 ◉	-	5	-
Boîtier serrure axe à 50 mm à cylindre têtière nickelée	00094523	1	-	-	-	-	-	-	-	00494523 ◉	-	5	-

NS Non stocké/Non-stored/Producto no estocado - ◉ Sur stock Europe Zone 1 et Zone 2, nous consulter pour délai d'approvisionnement - E Epuisement/Stock depletion/Agotamiento del stock

Axe à 50 mm / A CYLINDRE

RESIST



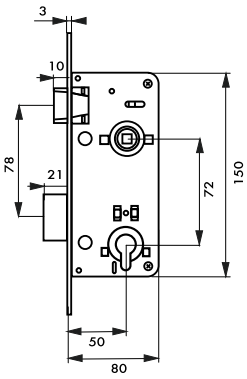

Description/*Description/Descripción*
Coffre acier embouti. Têtière acier bouts ronds. Demi-tour réversible sans démontage du coffre. Pêne alliage zingué. Gâche plate acier. Carré 8 mm, entr'axe 72 mm.
Stamped steel case. Steel forend. Reversible latch without removing the case. Zinc plated alloy bolt. Steel flat striker. Square 8 mm.
Caja de acero embutido. Cabeza de acero. Media vuelta reversible sin desmontar la caja. Pestillo de aleación cincada. Cerradero plano de acero. Cuadrado 8 mm.

Finition/*Finish/Acabado*
Zingué
Zinc coated
Cincado

Designation	Boite	Colis.	Prix	Sachet	Colis.	Prix	Brochable France	Brochable Euro 1	Brochable Euro 2	Brochable Euro 3	Brochable Euro 4	Colis.	Prix
Boîtier serrure axe à 50 mm à cylindre Z/BR	00093662	1	-	-	-	-	-	00493662 NS ●	-	-	-	5	-

Axe à 50 mm / A CYLINDRE

RESIST



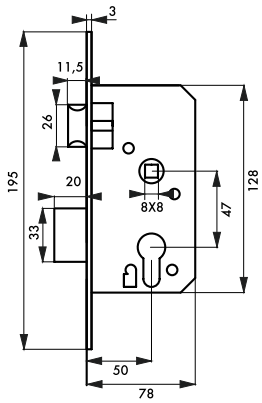

Description/*Description/Descripción*
Coffre acier embouti. Têtière acier bouts ronds. Demi-tour réversible sans démontage du coffre. Pêne alliage zingué . Gâche plate acier. Carré 8 mm, entr'axe 47 mm. Rappel du 1/2 tour par la clé.
Stamped steel case. Steel forend. Reversible latch without removing the case. Zinc plated alloy bolt. Steel flat striker. Square 8 mm. Draw back of the latch by key.
Caja de acero embutido. Cabeza de acero. Media vuelta reversible sin desmontar la caja. Pestillo de aleación cincada . Cerradero plano de acero. Cuadrado 8 mm. Reposición de la media vuelta con la llave.

Finition/*Finish/Acabado*
Têtière laitonnée.Têtière nickelée.
Brass plated forend.Nickel forend.
Cabeza de latónado.Cabeza niquelado

Designation	Boite	Colis.	Prix	Sachet	Colis.	Prix	Brochable France	Brochable Euro 1	Brochable Euro 2	Brochable Euro 3	Brochable Euro 4	Colis.	Prix
Boîtier serrure axe à 50 mm à cylindre têtière laitonnée	00094597	1	-	-	-	-	-	-	-	00494597 ●	-	5	-
Boîtier serrure axe à 50 mm à cylindre têtière nickelée	00094529	1	-	-	-	-	-	-	-	00494529 ●	-	5	-

NS Non stocké/Non-stored/Producto no estocado - ● Sur stock Europe Zone 1 et Zone 2, nous consulter pour délai d'approvisionnement - E Epuisement/Stock depletion/Agotamiento del stock

Axe à 50 mm / A CYLINDRE

ECO

NOUVEAU





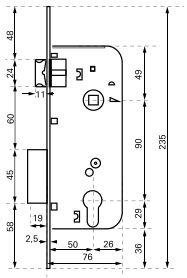

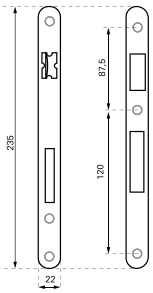

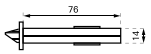

GARANTIE 2 ANS

Description/*Description/Descripción*
Coffre acier embouti épaisseur 14mm. Têtière acier bouts Ronds. Demi-tour réversible sans démontage du coffre. Mécanisme à 2 tours. Pêne alliage. Gâche plate acier. Carré 8mm.
Stamped steel case thickness 14mm. Steel forend. Reversible latch without removing the case. Plated alloy bolt. Double dead bolt throw. Steel flat striker. Square 8mm
Caja de acero embutido espesor 14mm. Cabeza de acero. Media vuelta reversible sin desmontar la caja. Pestillo de aleacion cincada. Mecanismo de 2 vueltas. Cerradero plano de acero. Cuadrado 8mm

Finition/*Finish/Acabado*
Têtière Bronze, Têtière Chrome opaque
Bronze Forend, Chrome Forend
Cabeza Bronce, Cabeza cromo

Designation	Boite	Colis.	Prix	Sachet	Colis.	Prix	Brochable France	Brochable Euro 1	Brochable Euro 2	Brochable Euro 3	Brochable Euro 4	Colis.	Prix
Boitier serrure axe 50 mm entraxe 90mm à cylindre - têtière bronze	-	-	-	00901608	10	-	-	-	-	-	-	-	-
Boitier serrure axe 50 mm entraxe 90mm à cylindre - têtière Chrome	-	-	-	00901611	10	-	-	-	-	-	-	-	-

Axe à 50 mm / A CYLINDRE

ECO

NOUVEAU

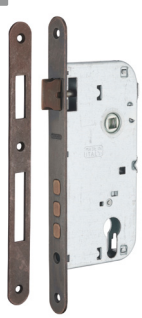



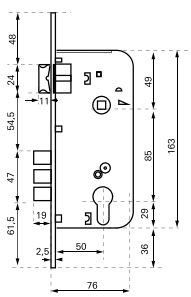

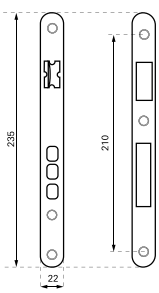

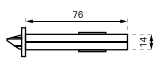

GARANTIE 2 ANS

Description/*Description/Descripción*
Coffre acier embouti épaisseur 14mm. Têtière acier bouts Ronds. Demi-tour réversible sans démontage du coffre. Pêne alliage. Gâche plate acier. Carré 8mm.
Stamped steel case thickness 14mm. Steel forend. Reversible latch without removing the case. Plated alloy bolt. Steel flat striker. Square 8mm
Caja de acero embutido espesor 14mm. Cabeza de acero. Media vuelta reversible sin desmontar la caja. Pestillo de aleacion cincada. Cerradero plano de acero. Cuadrado 8mm

Finition/*Finish/Acabado*
Têtière Bronze, Têtière Chrome
Bronze Forend, Chrome Forend
Cabeza Bronce, Cabeza Cromo

Designation	Boite	Colis.	Prix	Sachet	Colis.	Prix	Brochable France	Brochable Euro 1	Brochable Euro 2	Brochable Euro 3	Brochable Euro 4	Colis.	Prix
Boitier serrure axe 50 mm entraxe 85mm à cylindre - 3 pênes - têtière bronze	-	-	-	00901601	10	-	-	-	-	-	-	-	-
Boitier serrure axe 50 mm entraxe 85mm à cylindre - 3 pênes - têtière chrome	-	-	-	00901603	10	-	-	-	-	-	-	-	-

NS Non stocké/Non-stored/Producto no estocado - ● Sur stock Europe Zone 1 et Zone 2, nous consulter pour délai d'approvisionnement - E Epuisement/Stock depletion/Agotamiento del stock

Axe à 50 mm / A CYLINDRE

RESIST



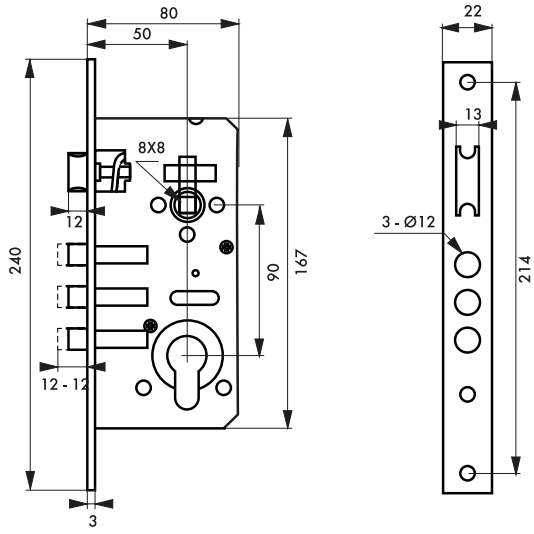

Description/*Description/Descripción*
Coffre acier embouti. Têtière acier bouts ronds. Demi-tour réversible sans démontage du coffre. Pêne alliage zingué. Gâche plate acier. Carré 8 mm, entraxe 90 mm. Rappel du 1/2 tour par la clé.
Stamped steel case. Steel forend. Reversible latch without removing the case. Zinc plated alloy bolt. Steel flat striker. Square 8 mm. Draw back of the latch by key.
Caja de acero embutido. Cabeza de acero. Media vuelta reversible sin desmontar la caja. Pestillo de aleación cincada. Cerradero plano de acero. Cuadrado8 mm. Reposición de la media vuelta con la llave.

Finition/*Finish/Acabado*
Zingué
Zinc coated
Cincado

Designation	Boite	Colis.	Prix	Sachet	Colis.	Prix	Brochable France	Brochable Euro 1	Brochable Euro 2	Brochable Euro 3	Brochable Euro 4	Colis.	Prix
Boîtier serrure axe 50 mm à cylindre 3 pênes Z/BR	00093657 ●	1	-	-	-	-	-	00493657 NS ●	-	-	-	5	-

NS Non stocké/Non-stored/Producto no estocado - ● Sur stock Europe Zone 1 et Zone 2, nous consulter pour délai d'approvisionnement - E Epuisement/Stock depletion/Agotamiento del stock

Axe à 50 mm / A CYLINDRE

RESIST



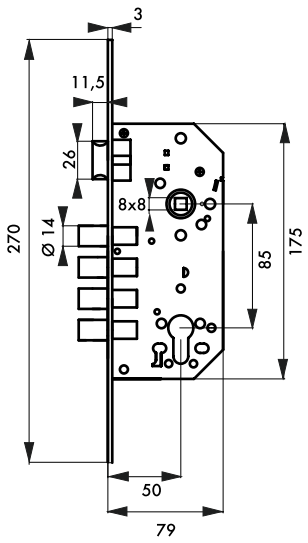

Description/*Description/Descripción*
Coffre acier embouti. Têtière acier bouts ronds. Demi-tour réversible sans démontage du coffre. Pêne alliage zingué . Gâche plate acier. Carré 8 mm, entr'axe 85 mm.Rappel du 1/2 tour par la clé.
Stamped steel case. Steel forend. Reversible latch without removing the case. Zinc plated alloy bolt. Steel flat striker. Square 8 mm. Draw back of the latch by key.

Caja de acero embutido. Cabeza de acero. Media vuelta reversible sin desmontar la caja. Pestillo de aleación cincada . Cerradero plano de acero. Cuadrado 8 mm. Reposición de la media vuelta con la llave.

Finition/*Finish/Acabado*
Têtière laitonnée.Têtière nickelée.
Brass plated forend.Nickel forend.
Cabeza de latónado.Cabeza niquelado

Designation	Boite	Colis.	Prix	Sachet	Colis.	Prix	Brochable					Colis.	Prix
							France	Euro 1	Euro 2	Euro 3	Euro 4		
Boîtier serrure axe 50 mm à cylindre têtière laitonnée - rosace fermée	00094595	1	-	-	-	-	-	-	-	00494595 ◉	-	5	-
Boîtier serrure axe 50 mm à cylindre têtière laitonnée - rosace ouverte	00094596	1	-	-	-	-	-	-	-	00494596 ◉	-	5	-
Boîtier serrure axe 50 mm à cylindre têtière nickelée - rosace fermée	00094527	1	-	-	-	-	-	-	-	00494527 ◉	-	10	-
Boîtier serrure axe 50 mm à cylindre têtière nickelée - rosace ouverte	00094528	1	-	-	-	-	-	-	-	00494528 ◉	-	10	-
Rosace fermée laiton satiné	00094738	1	-	-	-	-	-	-	-	00194738 ◉	-	10	-
Rosace fermée nickelée satinée	00094739	1	-	-	-	-	-	-	-	00194739 ◉	-	10	-
Rosace ouverte laiton satiné	00094740 E	1	-	-	-	-	-	-	-	00194740 E ◉	-	10	-
Rosace ouverte nickelée satinée	00094741 E	1	-	-	-	-	-	-	-	00194741 E ◉	-	10	-

NS Non stocké/Non-stored/Producto no estocado - ◉ Sur stock Europe Zone 1 et Zone 2, nous consulter pour délai d'approvisionnement - E Epuisement/Stock depletion/Agotamiento del stock

Axe à 50 mm / A CYLINDRE, TÊTIERE AFFLEURANTE

RESIST





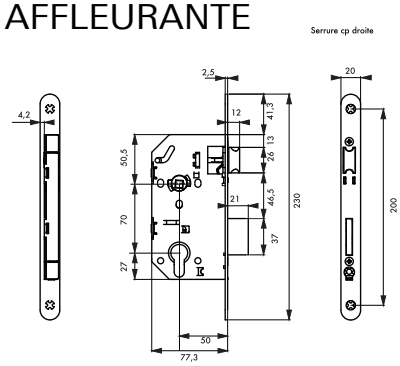

Description/*Description/Descripción*
Coffre acier embouti. Têtière acier bouts ronds. Demi-tour réversible sans démontage du coffre. Pêne alliage zingué. Gâche plate acier. Carré 8 mm, entraxe 90 mm. Rappel du 1/2 tour par la clé.
Stamped steel case. Steel forend. Reversible latch without removing the case. Zinc plated alloy bolt. Steel flat striker. Square 8 mm. Draw back of the latch by key.
Caja de acero embutido. Cabeza de acero. Media vuelta reversible sin desmontar la caja. Pestillo de aleación cincada. Cerradero plano de acero. Cuadrado8 mm. Reposición de la media vuelta con la llave.

Finition/*Finish/Acabado*
Zingué
Zinc coated
Cincado

Designation	Boite	Colis.	Prix	Sachet	Colis.	Prix	Brochable France	Euro 1	Euro 2	Euro 3	Euro 4	Colis.	Prix
Boîtier serrure MONOMAX axe 50mm à cylindre, têtière affleurante BR - droite	00096830	5	-	-	-	-	-	-	-	-	-	-	-
Boîtier serrure MONOMAX axe 50mm à cylindre, têtière affleurante BR - gauche	00096835	5	-	-	-	-	-	-	-	-	-	-	-

Axe à 50 mm / A CYLINDRE, TÊTIERE XL

RESIST

N
NOUVEAU





Format Têtière XL 25mm

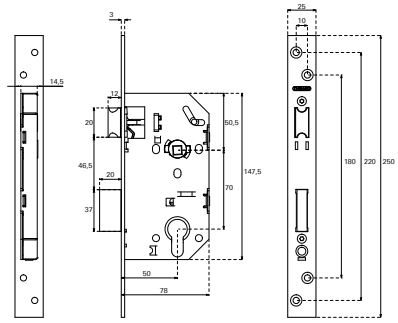

Description/Descripción
Coffre acier embouti. Têtière acier noire bouts carrés. Demi-tour bipente alliage réversible sans démontage du coffre. Pêne acier galvanisé. Gâche plate acier zingué. Mécanisme 2 tours. Rappel du demi-tour par la clé. Carré de 7mm, entr'axe 70mm.
Stamped steel case. Square ended steel forend. Reversible alloy latch without removing the case. Galvanised steel bolt. Zinc plated steel flat striker. Double deadbolt throw. Draw back of the latch by key. Square 7mm.
Caja de acero embutido. Cabeza de acero. Media vuelta de aleacion reversible sin desmontar la caja. Pestillo de acero galvanizado. Cerradero plano de acero cincado. Mecanismo de 2 vueltas. Reposicion de la media vuelta con la llave. Cuadrado 7mm.

Finish/Acabado
Coffre galvanisé, têtière acier
Case galvanised, steel forend
Caja galvanizado, cabeza de acero

Designation	Boite	Colis.	Prix	Sachet	Colis.	Prix	Brochable France	Euro 1	Euro 2	Euro 3	Euro 4	Colis.	Prix
Boitier serrure type M axe 50mm à cylindre têtière XL 25mm noire BC	00006831	5	-	00906831	1	-	-	-	-	-	-	-	-

NS Non stocké/Non-stored/Producto no estocado - ⦿ Sur stock Europe Zone 1 et Zone 2, nous consulter pour délai d'approvisionnement - E Epuisement/Stock depletion/Agotamiento del stock

Axe à 50 mm / POUR CYLINDRE, 2 TOURS

RESIST



niveau 2

ARTICLES DE QUINCAILLERIE

Essais selon la norme NF

EN 12209 : 2004
Classification

3 S 4 0 0 G 3 H C 3 0

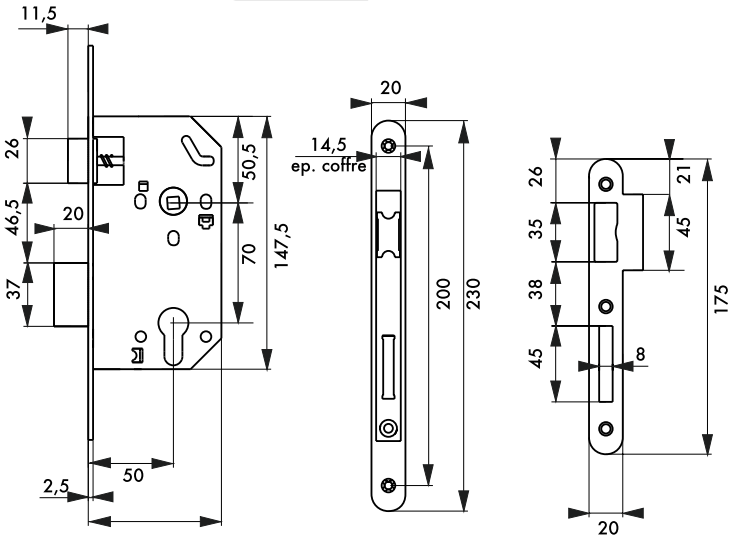

Caractéristiques certifiées NF : endurance, durabilité, sécurité.

Description/*Description/Descripción*
Coffre acier embouti. Têtière acier bouts ronds. Demi-tour bipente alliage réversible sans démontage du coffre. Pêne acier galvanisé. Gâche plate acier zingué. Mécanisme à 2 tours. Rappel du 1/2 tour par la clé. Carré 7 mm, entr'axe 70 mm.
Stamped steel case. Round ended steel forend. Reversible alloy latch without removing the case. Galvanised steel bolt. Zinc plated steel flat striker. Double deadbolt throw. Draw back of the latch by key. Square 7 mm.
Caja de acero embutido. Cabeza de extremos redondos. Media vuelta de aleación reversible sin desmontar la caja. Pestillo de acero galvanizado. Cerradero plano de acero cincado. Mecanismo de 2 vueltas. Reposición de la media vuelta con la llave. Cuadrado 7 mm.

Finition/*Finish/Acabado*
Coffre galvanisé, têtière epoxy noir granité.
Case galvanised, forend black epoxy.
Caja galvanizado, cabeza epoxi negro.
Version/*Option/Versión*
Têtière inox, acier laitonné, acier nickelé.Possibilité carré 8 mm sur demande.
Stainless steel forend, brass plated forend, nickel plated forend. Square 8 mm on request.
Cabeza de acero inoxidable, acero latonado, acero niquelado. Cuadrado 8 mm a petición.

Designation	Boite	Colis.	Prix	Sachet	Colis.	Prix	Brochable France	Brochable Euro 1	Brochable Euro 2	Brochable Euro 3	Brochable Euro 4	Colis.	Prix
Boîtier serrure MONOMAX NF axe 50mm à cylindre têtière noire BR	00556830	5	-	00956830	20	-	00456830	-	-	-	-	5	-
Boîtier serrure MONOMAX NF axe 50mm à cylindre têtière inox BR	00556831	5	-	-	-	-	00456831 E	-	-	-	-	5	-
Boîtier serrure MONOMAX NF axe 50mm à cylindre têtière acier laitonné BR	00556832	5	-	-	-	-	-	-	-	-	-	-	-
Boîtier serrure MONOMAX NF axe 50mm à cylindre têtière acier nickelé BR	00556833	5	-	-	-	-	-	-	-	-	-	-	-

NS Non stocké/Non-stored/Producto no estocado - ● Sur stock Europe Zone 1 et Zone 2, nous consulter pour délai d'approvisionnement - E Epuisement/Stock depletion/Agotamiento del stock

Axe à 50 mm / POUR CYLINDRE, 2 TOURS

RESIST

Designation	Boite	Colis.	Prix	Sachet	Colis.	Prix	Brochable France	Brochable Euro 1	Brochable Euro 2	Brochable Euro 3	Brochable Euro 4	Colis.	Prix
Tarif conditionnement non décolisable													
Boîtier serrure MONOMAX NF axe 50mm à cylindre têtière noire BR sans gâche (25 pièces non décolisable)	00056830	25	-	-	-	-	-	-	-	-	-	-	-
Boîtier serrure MONOMAX NF axe 50mm à cylindre têtière inox BR sans gâche (25 pièces non décolisable)	00056831	25	-	-	-	-	-	-	-	-	-	-	-
Tarif garniture													
Garniture MONOMAX axe 50 à cylindre 3 clés V/BR + ensemble ARES	00022169	30	-	-	-	-	-	-	-	-	-	-	-
Garniture MONOMAX axe 50 à cylindre 3 clés V/BR + ensemble DEMETER	00022239	30	-	-	-	-	-	-	-	-	-	-	-
Garniture MONOMAX axe 50 à cylindre 3 clés V/BR + ensemble LETO	00022179	30	-	-	-	-	-	-	-	-	-	-	-
Garniture MONOMAX axe 50 à cylindre 3 clés V/BR + ensemble VESTA	00022189	30	-	-	-	-	-	-	-	-	-	-	-
Garniture MONOMAX axe 50 à cylindre 3 clés V/BR + ensemble CHARON	00022209	30	-	-	-	-	-	-	-	-	-	-	-
Garniture MONOMAX axe 50 à cylindre 3 clés V/BR + ensemble DIONYSOS	00022199	30	-	-	-	-	-	-	-	-	-	-	-
Garniture MONOMAX axe 50 à cylindre 3 clés V/BR + ensemble DIANE	00022219	30	-	-	-	-	-	-	-	-	-	-	-
Garniture MONOMAX axe 50 à cylindre 3 clés V/BR + ensemble OURANUS	00022229	30	-	-	-	-	-	-	-	-	-	-	-
Garniture MONOMAX axe 50 à cylindre 3 clés V/BR + ensemble PELOPE	00022249	30	-	-	-	-	-	-	-	-	-	-	-
Garniture MONOMAX axe 50 à cylindre 3 clés V/BR + ensemble HERA	00022144	30	-	-	-	-	-	-	-	-	-	-	-
Garniture MONOMAX axe 50 à cylindre 3 clés V/BR + ensemble THALIA	00022154	30	-	-	-	-	-	-	-	-	-	-	-
Garniture MONOMAX axe 50 à cylindre nickelé 3 clés V/BR + ensemble HERA	00022145	30	-	-	-	-	-	-	-	-	-	-	-
Garniture MONOMAX axe 50 à cylindre nickelé 3 clés V/BR + ensemble THALIA	00022155	30	-	-	-	-	-	-	-	-	-	-	-





NS Non stocké/Non-stored/Producto no estocado - ◉ Sur stock Europe Zone 1 et Zone 2, nous consulter pour délai d'approvisionnement - E Epuisement/Stock depletion/Agotamiento del stock

Axe à 50 mm / POUR CYLINDRE, 2 TOURS

RESIST

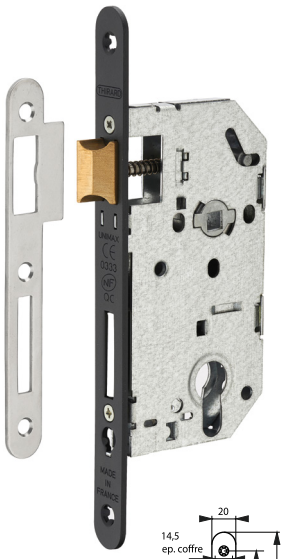

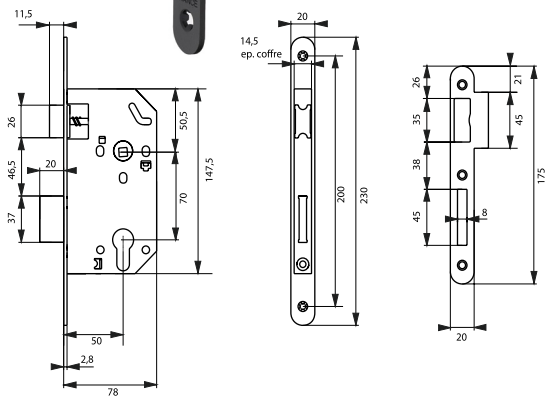

Caractéristiques certifiées NF : endurance, durabilité, sécurité.

GARANTIE 10 ANS

CE 0333

NF QC niveau 2

Spécifications dimensionnelles selon la norme NF P 26-414
Essais selon la norme

EN 12209:2003+AC:2005
NF P 26-414:2005
Classification

3	S	4	1	0	G	3	H	C	3	0

COUPE-FEU 30 MINUTES

Apte à équiper un bloc-porte résistant au feu

(Homologation par le laboratoire EFECTIS)

Description/*Description/Descripción*
Coffre acier embouti galvanisé. Têtière acier bouts ronds. Demi-tour bipente laiton réversible sans démontage du coffre. Pêne acier zingué - Gâche plate acier zingué. Mécanisme à 2 tours - Rappel du 1/2 tour par la clé. Carré 7 mm, entr'axe 70 mm.
Stamped steel case. Steel forend. Reversible brass latch without. removing the case. Bichromated zinc plated steel bolt. Double deadbolt throw. Draw back of the latch by key. Square 7 mm.
Caja de acero embutido. Cabeza de acero. Media vuelta de latón reversible sin. desmontar la caja. Pestillo de acero bicromatada. Cerradero plano de acero. Mecanismo de 2 vueltas. Reposición de la media vuelta con la llave. Cuadrado 7 mm.

Finition/*Finish/Acabado*
Coffre galvanisé, têtière noir granité
Black epoxy
Epoxi negro granitado

Version/*Option/Versión*
Têtière laitonné. Têtière nickelé. Têtière inox. Possibilité carré 8 mm sur demande.
Brass plared forend. Nickel plated steel forend. Stainless steel forend.
Cabeza latonado. Cabeza acero niquelado. Cabeza acero inoxidable.

Designation	Boite	Colis.	Prix	Sachet	Colis.	Prix	Brochable France	Brochable Euro 1	Brochable Euro 2	Brochable Euro 3	Brochable Euro 4	Colis.	Prix
Boîtier serrure UNIMAX CE NFQC axe 50mm à cylindre têtière noire V/BR	00015206	5	-	-	-	-	00415206 E	-	-	-	-	10	-
Boîtier serrure UNIMAX CE NFQC axe 50mm à cylindre têtière laitonnée V/BR	00015236	5	-	-	-	-	-	-	-	-	-	-	-
Boîtier serrure UNIMAX CE NFQC axe 50mm à cylindre têtière nickelée V/BR	00015226	5	-	-	-	-	-	-	-	-	-	-	-
Boîtier serrure UNIMAX CE NFQC axe 50mm à cylindre têtière inox V/BR	00015246	5	-	-	-	-	-	-	-	-	-	-	-

NS Non stocké/Non-stored/Producto no estocado - ● Sur stock Europe Zone 1 et Zone 2, nous consulter pour délai d'approvisionnement - E Epuisement/Stock depletion/Agotamiento del stock

Axe à 50 mm / UNIMAX A CYLINDRE A2P *

RESIST

Caractéristiques certifiées NF : endurance, durabilité, sécurité. Pour conserver la certification. La serrure doit impérativement recevoir la sûreté HG5+, TRANSIT 2, ADRIATIC de marque Thirard, selon l'épaisseur de la porte.



MODÈLE DÉPOSÉ PROTÉGÉ

CE 0333

NF QC niveau 2

Spécifications dimensionnelles selon la norme NF P 26-414
Essais selon la norme

EN 12209:2003+AC:2005
NF P 26-414:2005
Classification

3 S 4 1 0 G 3 H C 3 0

COUPE-FEU 30 MINUTES

Homologation Coupe-feu certifiée par le laboratoire EFECTIS

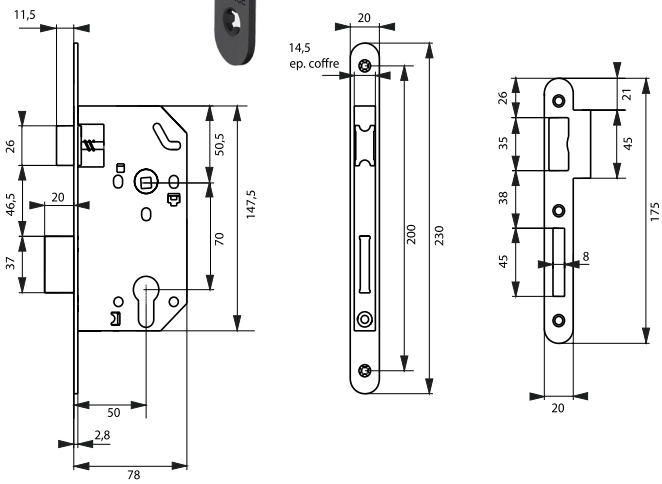

Description/*Description/Descripción*

Coffre acier embouti 15/10ème. Têtière acier bouts ronds. Demi-tour bipente laiton réversible sans démontage du coffre. Pêne acier cémenté trempé zingué. Gâche plate acier. Mécanisme à 2 tours. Rappel du 1/2 tour par la clé. Carré 7 mm, entr'axe 70 mm. Permet le montage de toutes garnitures standard. Cylindre équipé de goupilles épaulées trempées anti crochetage, goupille anti arrachement et protégé contre le perçage par deux aiguilles trempées. 4 clés laiton nickelé avec carte de propriété permettant la reproduction des clés en usine.

Stamped steel case 15/10th. Steel forend. Reversible brass double slope spring bolt without the need to remove the case. Hardened zinc steel bolt. Double deadbolt throw. Draw back of the latch by key. Square 7 mm. Allows use of any standard handleset. European brass profile cylinder with anti-picking hardened shouldered pins, protected against drilling by hardened needles. 4 reversible brass nickel plated keys with personal security card for key copie.

Caja de acero embutido 15/10. Cabeza de acero redondos. Media vuelta bipendiente de latón reversible sin desmontaje de la caja. Pestillo de acero cincado. Cerradero plano de acero. Mecanismo de 2 vueltas. Reposición de la media vuelta conla llave. Cuadrado 7 mm. Cilindro equipado con pasadores reforzados templados inviolables y protegido contra el taladrado por medio de dos agujas templadas. 4 llaves de latón niquelado + tarjeta de propiedad que permite reproducir las llaves en fábrica.

Finition/*Finish/Acabado*

Coffre galvanisé, têtière noir granité
Case galvanised, forend black epoxy
Caja galvanizado, cabeza epoxi negro

Version/*Option/Versión*

Têtière bouts carrés, nous consulter. Possibilité carré 8 mm sur demande.
Square ended forend. Square 8 mm on request.
Square ended forend. Cuadrado 8 mm a petición.

NS Non stocké/Non-stored/Producto no estocado - ● Sur stock Europe Zone 1 et Zone 2, nous consulter pour délai d'approvisionnement - E Epuisement/Stock depletion/Agotamiento del stock

Designation	Boite	Colis.	Prix	Sachet	Colis.	Prix	Brochable France	Brochable Euro 1	Brochable Euro 2	Brochable Euro 3	Brochable Euro 4	Colis.	Prix
Serrure UNIMAX CE NFQC A2P* axe 50mm à cylindre TRANSIT 2 • 30 x 30 mm 4 clés	-	-	-	-	-	-	00411601 E	-	-	-	-	5	-
Boîtier serrure UNIMAX CE NFQC axe 50mm à cylindre têtière noire V/BR	00011600	1	-	-	-	-	-	-	-	-	-	-	-
Cylindre HG5+ • 30 x 30 mm 4 clés	00059830	1	-	-	-	-	-	-	-	-	-	-	-
Cylindre HG5+ • 30 x 35 mm 4 clés	00059831	1	-	-	-	-	-	-	-	-	-	-	-
Cylindre HG5+ • 30 x 40 mm 4 clés	00059832	1	-	-	-	-	-	-	-	-	-	-	-
Cylindre HG5+ • 30 x 45 mm 4 clés	00059833	1	-	-	-	-	-	-	-	-	-	-	-
Cylindre HG5+ • 30 x 50 mm 4 clés	00059834	1	-	-	-	-	-	-	-	-	-	-	-
Cylindre HG5+ • 35 x 30 mm 4 clés	00059900	1	-	-	-	-	-	-	-	-	-	-	-
Cylindre HG5+ • 35 x 35 mm 4 clés	00059835	1	-	-	-	-	-	-	-	-	-	-	-
Cylindre HG5+ • 35 x 45 mm 4 clés	00059865	1	-	-	-	-	-	-	-	-	-	-	-
Cylindre HG5+ • 40 x 30 mm 4 clés	00059901	1	-	-	-	-	-	-	-	-	-	-	-
Cylindre HG5+ • 40 x 40 mm 4 clés	00059840	1	-	-	-	-	-	-	-	-	-	-	-
Cylindre HG5+ • 45 x 35 mm 4 clés	00059903	1	-	-	-	-	-	-	-	-	-	-	-
Cylindre HG5+ • 45 x 40 mm 4 clés	00059902	1	-	-	-	-	-	-	-	-	-	-	-
Cylindre HG5+ • 50 x 30 mm 4 clés	00059904	1	-	-	-	-	-	-	-	-	-	-	-
Cylindre HG5+ • 30BT x 30 mm 4 clés	00059867	1	-	-	-	-	-	-	-	-	-	-	-
Cylindre HG5+ • 30BT x 40 mm 4 clés	00059871	1	-	-	-	-	-	-	-	-	-	-	-
Cylindre HG5+ • 40BT x 30 mm 4 clés	00059891	1	-	-	-	-	-	-	-	-	-	-	-
Cylindre HG5+ • 40BT x 40 mm 4 clés	00059893	1	-	-	-	-	-	-	-	-	-	-	-
Cylindre TRANSIT 2 • 4 clés réversibles 30 x 30 mm (porte 38 à 46 mm)	00007330	1	-	-	-	-	-	-	-	-	-	-	-
Cylindre TRANSIT 2 • 4 clés réversibles 35 x 30 mm (porte 43 à 51 mm)	00007335	1	-	-	-	-	-	-	-	-	-	-	-
Cylindre TRANSIT 2 • 4 clés réversibles 40 x 30 mm (porte 48 à 56 mm)	00007340	1	-	-	-	-	-	-	-	-	-	-	-
Cylindre TRANSIT 2 • 4 clés réversibles 45 x 30 mm (porte 53 à 61 mm)	00007345 E	1	-	-	-	-	-	-	-	-	-	-	-
Cylindre ADRIATIC 2 • 30 x 30 mm 4 clés	00008330 NS	1	-	-	-	-	00208330 NS	-	-	-	-	5	-
Cylindre ADRIATIC 2 • 30 x 35 mm 4 clés	00008335 NS	1	-	-	-	-	00208335 NS	-	-	-	-	5	-
Cylindre ADRIATIC 2 • 30 x 40 mm 4 clés	00008340 NS	1	-	-	-	-	00208340 NS	-	-	-	-	5	-
Cylindre ADRIATIC 2 • 30 x 45 mm 4 clés	00008345 NS	1	-	-	-	-	00208345 NS	-	-	-	-	5	-

NS Non stocké/Non-stored/Producto no estocado - ● Sur stock Europe Zone 1 et Zone 2, nous consulter pour délai d'approvisionnement - E Epuisement/Stock depletion/Agotamiento del stock

Serrure à encastrer multipoints / TRIMAX

RESIST

Classification selon la norme
NF P 26-103:1988
Catégorie II-B2
Sans charge au verrouillage

COUPE-FEU
30
MINUTES

Homologation Coupe-feu
certifiée par le laboratoire
EFECTIS

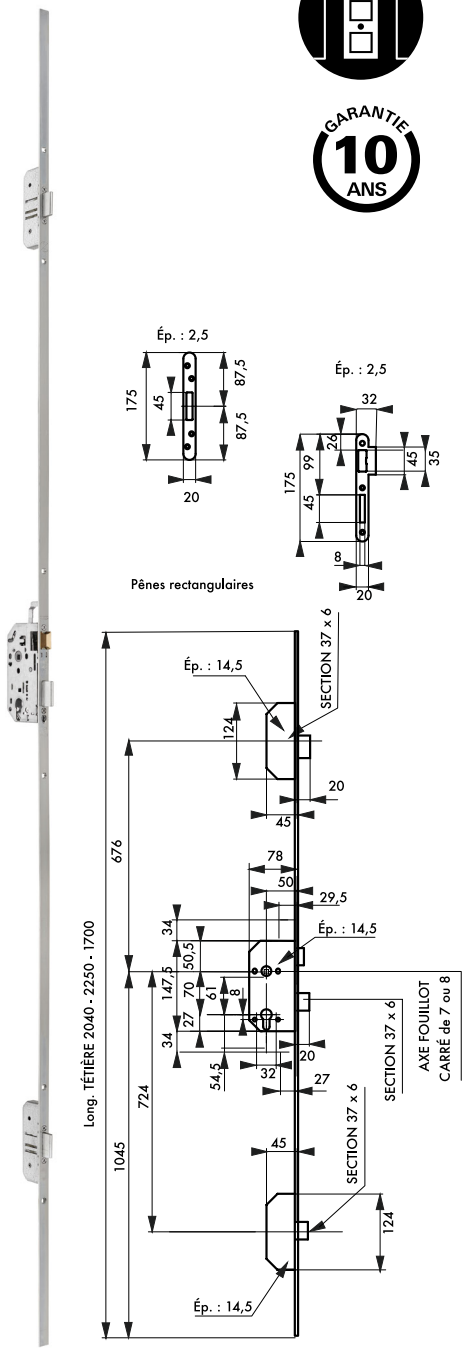

Description/*Description/Descripción*
Boitier de serrure crémone à encastrer. Verrouillage par 3 ou 5 points de condamnation. Boîtier principal acier 15/10 ème axe à 50 mm, entr'axe 70 mm. Têtière acier 18 x 3 mm zinguée. Longueur 1700, 2040, 2250. 1/2 tour bipente laiton réversible sans démontage du coffre , équerre au 1/2 tour. Pêne acier zingué 2 tours. Boîtier asservis acier 15/10 ème avec pênes zingués rectangulaire, simple rond anti-sciage ou double rond anti-sciage. Gâches acier 25/10 ème zinguées. Utilisation d'un cylindre profil européen à panneton standard normalisé DIN. Carré 7 mm.
3 or 5 point mortise lock. Main steel case 15/10th, 50 mm backset. Zinc steel forend 18 x 3 mm for 1700, 2040, or 2250 mm hight reversible brass double slope spring bolt without. removing the case. Zinc steel double deadbolt through up and down steel case 15/10th with rectangular or round. zinc steel deadbolts. Steel flat zinc steel strickers 25/10th. Locking with european profile cylinder. Square 7 mm.
Cerradura falleba para empotrar. Cierre por 3 ó 5 puntos de condenación. Caja principal de acero de 15/10, eje a 50 mm, distancia entre ejes 70 mm. Cabeza de acero de 18 x 3 mm cincada. Longitud 1.700, 2.040, 2.250. Media vuelta de doble pendiente de latón reversible sin desmontar la caja, escuadra en media vuelta. Pestillo de acero cincado de 2 vueltas. Caja acoplada de acero de 15/10 con pestillos cincados rectangular, rodondo simple antiaserrado o doble redondo antiaserrado. Cerraderos de acero de 25/10 cincados. Utilización de un CP europeo de pivote estándar. Cuadrado 7 mm.

Finition/*Finish/Acabado*
Coffre et têtière zingué
Zinc steel forend. Zinc steel cases.
Cajas acero cincado. Cabezas acero cincado

Version/*Option/Versión*
Entr'axe 70 mm/carré 8 mm sur demande. Entr'axe 72 mm/carré 8 mm sur demande. Conditionnement industriel sur demande.
Axis 70 mm/square 8 mm. Axis 72 mm/square 8 mm on request.
Distancia entre ejes 70 mm/cuadrado 8 mm. Distancia entre ejes 72 mm/cuadrado 8 mm a petición.

							Brochable						
Designation	Boite	Colis.	Prix	Sachet	Colis.	Prix	France	Euro 1	Euro 2	Euro 3	Euro 4	Colis.	Prix
Boîtier serrure 3 points NF QC pênes rectangulaires têtière 1700 x 18 mm	00005619	10	-	-	-	-	-	-	-	-	-	-	-
Boîtier serrure 3 points NF QC pênes rectangulaires en saillie de 3mm têtière 1700 x 18mm	00001600	10	-	-	-	-	-	-	-	-	-	-	-

NS Non stocké/Non-stored/Producto no estocado - ● Sur stock Europe Zone 1 et Zone 2, nous consulter pour délai d'approvisionnement - E Epuisement/Stock depletion/Agotamiento del stock

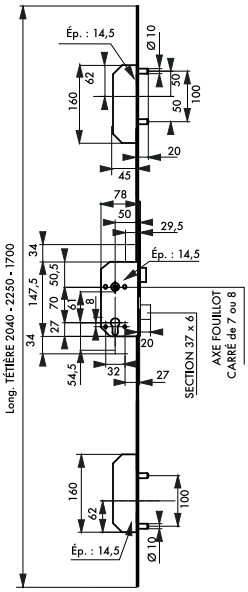

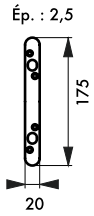

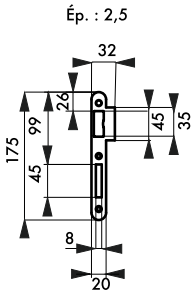

Serrure coupe-feu certifiée par les organismes officiels

Designation	Boite	Colis.	Prix	Sachet	Colis.	Prix	Brochable France	Brochable Euro 1	Brochable Euro 2	Brochable Euro 3	Brochable Euro 4	Colis.	Prix
Boîtier serrure 3 points NF QC pênes rectangulaires têtière 2040 x 18 mm	00000619	10	-	-	-	-	-	-	-	-	-	-	-
Boîtier serrure 3 points NF QC pênes rectangulaires têtière 2040 x 18 mm avec 3 gâches	00010619	10	-	-	-	-	-	-	-	-	-	-	-
Boîtier serrure 3 points NF QC pênes rectangulaires têtière 2250 x 18 mm	00008619	10	-	-	-	-	-	-	-	-	-	-	-
Boîtier serrure 3 points NF QC à 2 X 2 pênes ronds en saillie 3mm têtière 1700 x 18 mm	00001700	10	-	-	-	-	-	-	-	-	-	-	-
Boîtier serrure 3 points NF QC à 2 X 2 pênes ronds têtière 2040 x 18 mm	00000707	10	-	-	-	-	-	-	-	-	-	-	-
Boîtier serrure 3 points NF QC à 2 X 2 pênes ronds têtière 2250 x 18 mm	00008707	10	-	-	-	-	-	-	-	-	-	-	-
Lot de gâches plates 20 mm bouts carrés (3 pênes rectangulaires)	00090619	10	-	-	-	-	00490619	-	-	-	-	10	-
Lot de gâches plates 20 mm bouts ronds (3 pênes rectangulaires)	00091619	10	-	-	-	-	00491619	-	-	-	-	10	-
Lot de gâches plates 20 mm bouts carrés (double pênes ronds Ø 10)	00089619	10	-	-	-	-	00489619	-	-	-	-	10	-
Lot de gâches plates 20 mm bouts ronds (double pênes ronds Ø 10)	00088619	10	-	-	-	-	00488619	-	-	-	-	10	-
Lot de gâches équerre 20 x 20 mm	00096619	10	-	-	-	-	00496619	-	-	-	-	10	-
Tarif conditionnement non décolisable													
Boîtier serrure 3 points NF QC pênes rectangulaires têtière 2040 x 18 mm (15 pièces non décolisable)	00009619	15	-	-	-	-	-	-	-	-	-	-	-

NS Non stocké/Non-stored/Producto no estocado - ● Sur stock Europe Zone 1 et Zone 2, nous consulter pour délai d'approvisionnement - E Epuisement/Stock depletion/Agotamiento del stock

Serrure à encastrer multipoints / TRIMAX A2P*

RESIST

Caractéristiques certifiées NF : endurance, durabilité, sécurité. Pour conserver la certification A2P*, la serrure doit impérativement recevoir la sûreté HG5+, TRANSIT 2, ADRIATIC de marque Thirard selon l'épaisseur de la porte.

NF QC

Classification selon la norme
NF P 26-103:1988
Catégorie II-B2
Sans charge au verrouillage

COUPE-FEU
30
MINUTES

Homologation Coupe-feu certifiée par le laboratoire EFECTIS

GARANTIE 10 ANS

MODÈLE DÉPOSÉ PROTÉGÉ



Description/*Description/Descripción*
Serrure crémone à encastrer. Verrouillage par 3 ou 5 points de condamnation. Boîtier principal acier 15/10 ème axe à 50 mm, entr'axe 70 mm. Têtière acier 18 x 3 mm zinguée, longueur 2040. 1/2 tour bipente laiton réversible sans démontage du coffre , équerre au 1/2 tour. Pêne central en acier cémenté trempé, zingué , 2 tours. Boîtier asservis acier 15/10 ème avec pênes zingués rectangulaire ou double rond anti-sciage. Gâches acier 25/10 ème zinguées. Carré 7 mm.
3 or 5 point mortise lock. Main steel case 15/10th, 50 mm backset, axis 70 mm. Zinc steel forend. 18 x 3 mm for 2040 mm hight. Reversible brass double slope spring bolt without removing the case. Zinc steel double deadbolt through up and down. Steel case 15/10th with rectangular or double round zinc steel deadbolts. Steel flat zinc steel strickers 25/10th. Square 7 mm.
Cerradura falleba para empotrar. Cierre por 3 ó 5 puntos de condenación. Caja principal de acero de 15/10, eje a 50 m,distancia entre ejes 70 mm. Cabeza de acero de 18 x 3 mm cincada. Longitud 2.040 mm. Media vuelta de doble pendiente de latón reversible sin desmontar la caja, escuadra en media vuelta. Pestillo de acero cincado de 2 vueltas. Caja acoplada de acero de 15/10 con pestillos cincados rectangular o doble redondo antiaserrado. Cerraderos de acero de 25/10 cincados. Cuadrado 7 mm.

Finition/*Finish/Acabado*
Coffre et têtière zingué
Zinc steel forend. Zinc steel cases.
Cajas acero cincado. Cabezas acero cincado.

Version/*Option/Versión*
Pênes en saillie de 3 mm : réf. 001600 - 001700. Entr'axe 70 mm/carré 8 mm sur demande. Entr'axe 72 mm/carré 8 mm sur demande. Conditionnement industriel sur demande.
Bolt 3 mm projection : ref 001600 - 001700. Axis 70 mm/square 8 mm. Axis 72 mm/ square 8 mm on request.
Pestillo en saliente de 3 mm :ref 001600 - 001700. Distancia entre ejes 70 mm/cuadrado 8 mm. Distancia entre ejes 72 mm/cuadrado 8 mm a petición.

							Brochable						
Designation	Boite	Colis.	Prix	Sachet	Colis.	Prix	France	Euro 1	Euro 2	Euro 3	Euro 4	Colis.	Prix
Boîtier serrure 3 points NF QC pênes rectangulaires têtière 2040 x 18 mm A2P *	00000600	10	-	-	-	-	-	-	-	-	-	-	-
Boîtier serrure 3 points NF QC à 2 X 2 pênes ronds têtière 2040 x 18 mm A2P *	00000700	10	-	-	-	-	-	-	-	-	-	-	-
Cylindre HG5+ • 30 x 30 mm 4 clés	00059830	1	-	-	-	-	-	-	-	-	-	-	-
Cylindre HG5+ • 30 x 35 mm 4 clés	00059831	1	-	-	-	-	-	-	-	-	-	-	-
Cylindre HG5+ • 30 x 40 mm 4 clés	00059832	1	-	-	-	-	-	-	-	-	-	-	-
Cylindre HG5+ • 30 x 45 mm 4 clés	00059833	1	-	-	-	-	-	-	-	-	-	-	-

NS Non stocké/Non-stored/Producto no estocado - ◉ Sur stock Europe Zone 1 et Zone 2, nous consulter pour délai d'approvisionnement - E Epuisement/Stock depletion/Agotamiento del stock

Designation	Boite	Colis.	Prix	Sachet	Colis.	Prix	Brochable France	Brochable Euro 1	Brochable Euro 2	Brochable Euro 3	Brochable Euro 4	Colis.	Prix
Cylindre HG5+ • 30 x 50 mm 4 clés	00059834	1	-	-	-	-	-	-	-	-	-	-	-
Cylindre HG5+ • 35 x 30 mm 4 clés	00059900	1	-	-	-	-	-	-	-	-	-	-	-
Cylindre HG5+ • 35 x 35 mm 4 clés	00059835	1	-	-	-	-	-	-	-	-	-	-	-
Cylindre HG5+ • 35 x 45 mm 4 clés	00059865	1	-	-	-	-	-	-	-	-	-	-	-
Cylindre HG5+ • 40 x 30 mm 4 clés	00059901	1	-	-	-	-	-	-	-	-	-	-	-
Cylindre HG5+ • 40 x 40 mm 4 clés	00059840	1	-	-	-	-	-	-	-	-	-	-	-
Cylindre HG5+ • 45 x 35 mm 4 clés	00059903	1	-	-	-	-	-	-	-	-	-	-	-
Cylindre HG5+ • 45 x 40 mm 4 clés	00059902	1	-	-	-	-	-	-	-	-	-	-	-
Cylindre HG5+ • 50 x 30 mm 4 clés	00059904	1	-	-	-	-	-	-	-	-	-	-	-
Cylindre HG5+ • 30BT x 30 mm 4 clés	00059867	1	-	-	-	-	-	-	-	-	-	-	-
Cylindre HG5+ • 30BT x 40 mm 4 clés	00059871	1	-	-	-	-	-	-	-	-	-	-	-
Cylindre HG5+ • 40BT x 30 mm 4 clés	00059891	1	-	-	-	-	-	-	-	-	-	-	-
Cylindre HG5+ • 40BT x 40 mm 4 clés	00059893	1	-	-	-	-	-	-	-	-	-	-	-
Cylindre TRANSIT 2 • 4 clés réversibles 30 x 30 mm (porte 38 à 46 mm)	00007330	1	-	-	-	-	-	-	-	-	-	-	-
Cylindre TRANSIT 2 • 4 clés réversibles 35 x 30 mm (porte 43 à 51 mm)	00007335	1	-	-	-	-	-	-	-	-	-	-	-
Cylindre TRANSIT 2 • 4 clés réversibles 40 x 30 mm (porte 48 à 56 mm)	00007340	1	-	-	-	-	-	-	-	-	-	-	-
Cylindre TRANSIT 2 • 4 clés réversibles 45 x 30 mm (porte 53 à 61 mm)	00007345 E	1	-	-	-	-	-	-	-	-	-	-	-
Cylindre ADRIATIC 2 • 30 x 30 mm 4 clés	00008330 NS	1	-	-	-	-	00208330	-	-	-	-	5	-
Cylindre ADRIATIC 2 • 30 x 35 mm 4 clés	00008335 NS	1	-	-	-	-	00208335	-	-	-	-	5	-
Cylindre ADRIATIC 2 • 30 x 40 mm 4 clés	00008340 NS	1	-	-	-	-	00208340	-	-	-	-	5	-
Cylindre ADRIATIC 2 • 30 x 45 mm 4 clés	00008345 NS	1	-	-	-	-	00208345	-	-	-	-	5	-
Lot de gâches plates 20 mm bouts carrés (3 pênes rectangulaires)	00090619	10	-	-	-	-	00490619	-	-	-	-	10	-
Lot de gâches plates 20 mm bouts ronds (3 pênes rectangulaires)	00091619	10	-	-	-	-	00491619	-	-	-	-	10	-
Lot de gâches plates 20 mm bouts carrés (double pênes ronds Ø 10)	00089619	10	-	-	-	-	00489619	-	-	-	-	10	-
Lot de gâches plates 20 mm bouts ronds (double pênes ronds Ø 10)	00088619	10	-	-	-	-	00488619	-	-	-	-	10	-
Lot de gâches équerre 20 x 20 mm	00096619	10	-	-	-	-	00496619	-	-	-	-	10	-

NS Non stocké/Non-stored/Producto no estocado - ● Sur stock Europe Zone 1 et Zone 2, nous consulter pour délai d'approvisionnement - E Epuisement/Stock depletion/Agotamiento del stock

Serrure à encastrer multipoints / TRIMAX A2P *

RESIST

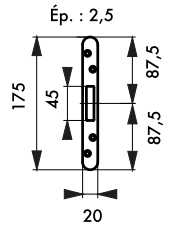

Pênes rectangulaires

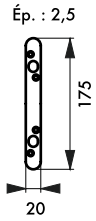

Pênes ronds

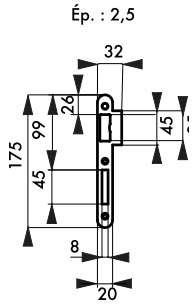

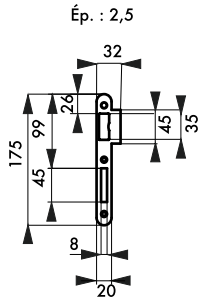

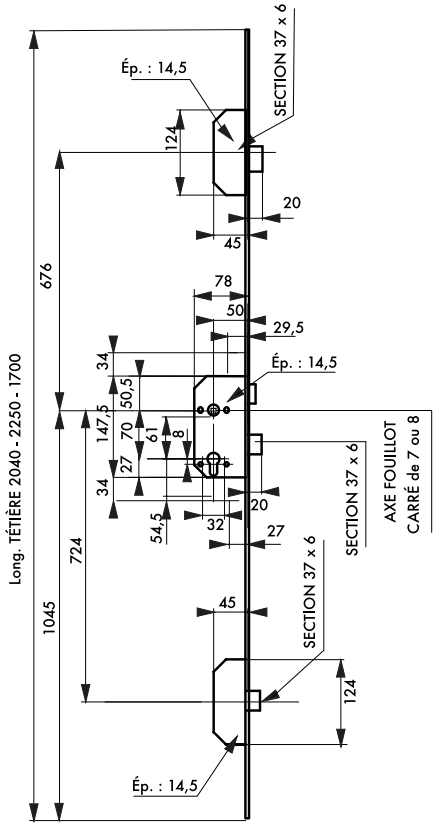

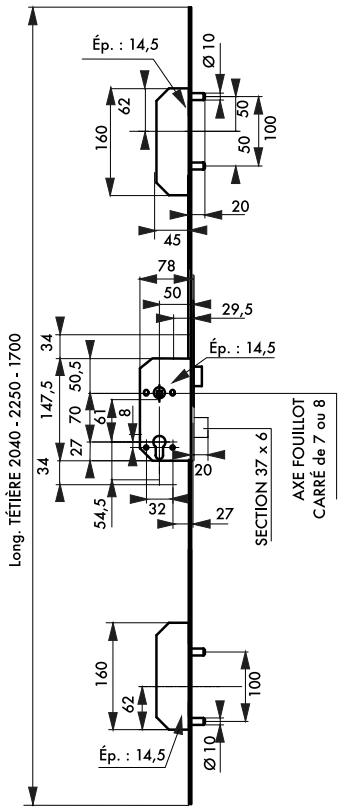

NS Non stocké/Non-stored/Producto no estocado - ● Sur stock Europe Zone 1 et Zone 2, nous consulter pour délai d'approvisionnement - E Epuisement/Stock depletion/Agotamiento del stock

Axe à 50 mm / POUR CYLINDRE, 2 TOURS

RESIST

GARANTIE 10 ANS



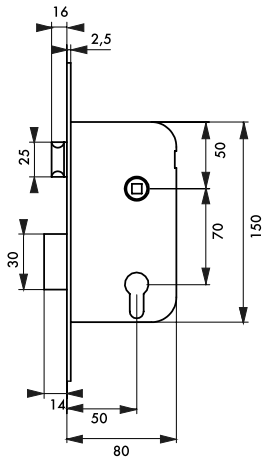

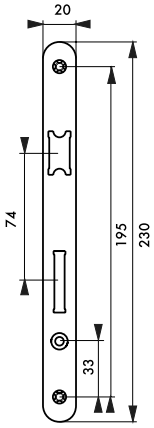

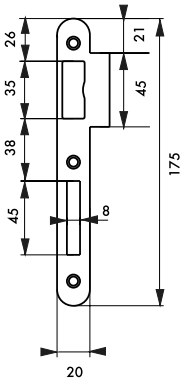

Description/*Description/Descripción*

Coffre inox embouti. Têtière inox. Demi-tour inox. Ouverture à droite. Pêne inox. Gâche plate inox. Mécanisme à 1 tour. Carré 8 mm, entr'axe 70 mm.Sans rappel du 1/2 tour par la clé.

Stamped stainless steel case. Stainless steel forend. Reversible bichromated zinc plated alloy latch without removing the case. Bichromated zinc plated alloy bolt. Stainless steel flat striker. Double deadbolt throw. Draw back of the latch by key. Square 8 mm. Without draw back of the latch by key.

Caja de acero inoxidable embutido. Cabeza de acero inoxidable. Media vuelta de aleación bicromatada reversible sin desmontar la caja. Pestillo de aleación bicromatada. Cerradero plano de acero inoxidable. Mecanismo de 2 vueltas. Cuadrado 8 mm. No reposición de la media vuelta con la llave

Finition/*Finish/Acabado*

Têtière inox

Stainless steel forend

Cabeza de acero inoxidable

Version/*Option/Versión*

Droite

Right hand

Derecha

Designation	Boite	Colis.	Prix	Sachet	Colis.	Prix	Brochable France	Brochable Euro 1	Brochable Euro 2	Brochable Euro 3	Brochable Euro 4	Colis.	Prix
Boîtier serrure axe 50mm à cylindre tout inox - droite	00003996	5	-	-	-	-	00403996 E	-	-	-	-	5	-

NS Non stocké/Non-stored/Producto no estocado - ● Sur stock Europe Zone 1 et Zone 2, nous consulter pour délai d'approvisionnement - E Epuisement/Stock depletion/Agotamiento del stock

Axe à 55 mm / «ALSACE»

PROTECT

GARANTIE 5 ANS



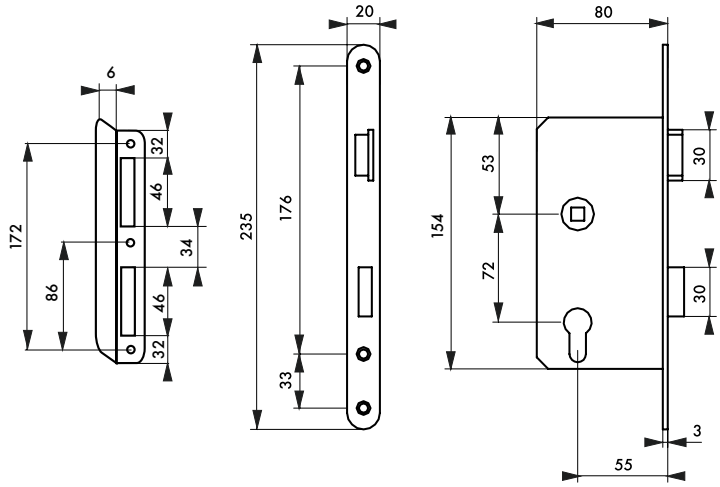

Description/*Description/Descripción*

Coffre acier cambré. Têtière acier bouts ronds. Demi-tour alliage. Fouillot polyamide. Pêne alliage. Mécanisme à 2 tours avec rappel du 1/2 tour par la clé. Carré 8 mm. Gâche équerre acier.(Demi-tour et pêne zamak : réf. 055006, 055016).

Cambered steel case. Round ended steel forend. Alloy latch, Polyamid follower. Alloy bolt. Double latch mechanism with draw back of the latch by key. Square 8 mm. Angle steel striker. (Zamak latch and bolt : ref. 055006, 055016)

Caja de acero curvado. Cabeza de acero de extremos. redondos. Media vuelta de aleación. Nuez de poliamida. Pestillo de aleación. Mecanismo de 2 vueltas con reposición de la media vuelta con la llave. Cuadrado 8 mm. Cerradero escuadra de acero. (Media vuelta y pestillo zamak : ref. 055006, 055016)

Finition/*Finish/Acabado*

Têtière vernie - Coffre zingué

Varnished forend - Zinc plated case

Cabeza barnizada - Caja cincada

Version/*Option/Versión*

Droite ou gauche

Right or left hand

Derecha o izquierda

Designation	Boite	Colis.	Prix	Sachet	Colis.	Prix	Brochable France	Euro 1	Euro 2	Euro 3	Euro 4	Colis.	Prix
Boîtier serrure axe 55mm à cylindre, entr'axes 72 mmm - droite	00055006	1	-	00955006	20	-	00455006 E	00493229 E NS ●	00492229 E NS ●	00494229 E ●	-	5	-
Boîtier serrure axe 55mm à cylindre, entr'axes 72 mmm - gauche	00055016	1	-	00955016	20	-	00455016 E	00493230 E NS ●	00492230 E NS ●	00494230 E ●	-	5	-
Gâche pour serrure à encastrer	00055000 E	10	-	-	-	-	-	-	-	-	-	-	-

NS Non stocké/Non-stored/Producto no estocado - ● Sur stock Europe Zone 1 et Zone 2, nous consulter pour délai d'approvisionnement - E Epuisement/Stock depletion/Agotamiento del stock

Axe à 55 mm / A CYLINDRE

RESIST



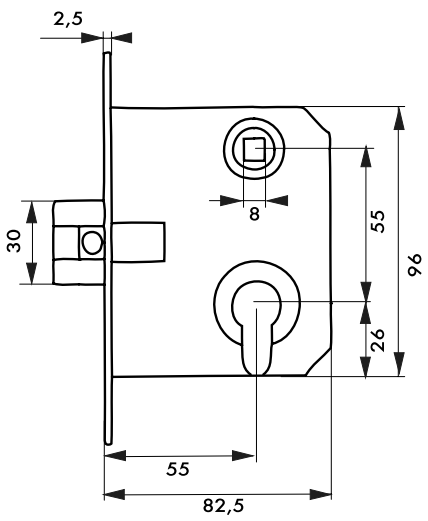

Description/*Description/Descripción*

Coffre acier embouti. Têtière acier bouts ronds. Réversible. Pêne alliage zingué . Gâche équerre acier. Carré 8 mm, entraxe 55 mm.

Stamped steel case. Steel forend. Reversible. Zinc plated alloy bolt. Angle steel striker. Square 8 mm.

Caja de acero embutido. Cabeza de acero. Reversible. Pestillo de aleación cincada . Cerradero escuadra de acero. Cuadrado 8 mm.

Finition/*Finish/Acabado*

Zingué

Zinc coated

Cincado

Designation	Boite	Colis.	Prix	Sachet	Colis.	Prix	Brochable					Colis.	Prix
							France	Euro 1	Euro 2	Euro 3	Euro 4		
Boîtier serrure axe 55mm à cylindre, entr'axes 55 mmm	-	-	-	00992312	10	-	-	-	00492312 NS ●	-	-	5	-
Serrure axe 55mm à cylindre profilé, entr'axes 55 mmm - 3 clés	-	-	-	00992593	10	-	-	-	00492593 NS ●	-	-	5	-

NS Non stocké/Non-stored/Producto no estocado - ● Sur stock Europe Zone 1 et Zone 2, nous consulter pour délai d'approvisionnement - E Epuisement/Stock depletion/Agotamiento del stock

Axe à 60 mm / A CYLINDRE

RESIST

GARANTIE 5 ANS



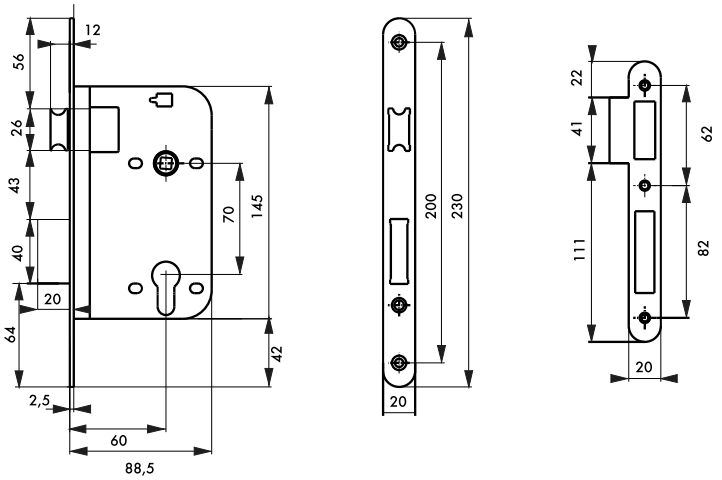

Description/*Description/Descripción*

Coffre acier embouti. Têtière laiton. 1/2 tour laiton réversible sans démontage du coffre. Pêne laiton. Rappel du 1/2 tour par la clé. Carré 7 mm, entr'axe 70 mm. Gâche plate selon finition.

Stamped steel case. Brass forend. Reversible brass latch without removing the case. Brass bolt. Draw back of the latch by key. Square 7 mm. Flat striker.

Caja de acero embutido. Cabeza de latón. Media vuelta de latón reversible. sin desmontar la caja. Pestillo de latón. Reposición de la media vuelta con la llave. Cuadrado 7 mm. Cerradero plano.

Finition/*Finish/Acabado*

Têtière laiton brossé.Têtière laiton poli verni.Têtière nickelé. Têtière noire.

Brushsed brass forend - Black forendPolished brass forend - Nickel forend

Cabeza de latón cepillado.Cabeza de latón pulido barnizadoCabeza niquelado - Cabeza negro

Version/*Option/Versión*

Bec de cane. A condamnation

Without key. With locking for bathroom

Resbalón - De condenación

Designation	Boite	Colis.	Prix	Sachet	Colis.	Prix	Brochable					Colis.	Prix
							France	Euro 1	Euro 2	Euro 3	Euro 4		
Boîtier serrure axe 60mm à cylindre têtière laiton brossé V/BR/L	00009306	5	-	-	-	-	-	-	-	-	-	-	-
Boîtier serrure axe 60mm à cylindre têtière laiton poli verni V/BR/L	00019306	5	-	-	-	-	-	-	-	-	-	-	-
Boîtier serrure axe 60mm à cylindre têtière nickelée V/BR/L	00019396	5	-	-	-	-	-	-	-	-	-	-	-
Boîtier serrure axe 60mm à cylindre têtière noire V/BR/L	00019356	5	-	-	-	-	-	-	-	-	-	-	-

NS Non stocké/Non-stored/Producto no estocado - ● Sur stock Europe Zone 1 et Zone 2, nous consulter pour délai d'approvisionnement - E Epuisement/Stock depletion/Agotamiento del stock

Axe à 60 mm / A CYLINDRE

RESIST



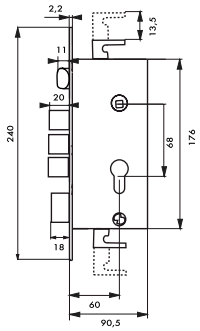

Description/*Description/Descripción*
Coffre acier embouti. Têtière acier bouts ronds. Demi-tour réversible sans démontage du coffre. Pêne alliage zingué . Gâche plate acier. Carré 8 mm, entraxe 85 mm. Rappel du 1/2 tour par la clé.
Stamped steel case. Steel forend. Reversible latch without removing the case. Zinc plated alloy bolt. Steel flat striker. Square 8 mm. Draw back of the latch by key.
Caja de acero embutido. Cabeza de acero. Media vuelta reversible sin desmontar la caja. Pestillo de aleación cincada . Cerradero plano de acero. Cuadrado 8 mm.Reposición de la media vuelta con la llave.

Finition/*Finish/Acabado*
Zingué.Têtière laitonnée.Têtière nickelée.
Zinc coated.Brass plated forend.Nickel forend.
Cincado.Cabeza de latónado.Cabeza niquelado.

Designation	Boite	Colis.	Prix	Sachet	Colis.	Prix	Brochable France	Brochable Euro 1	Brochable Euro 2	Brochable Euro 3	Brochable Euro 4	Colis.	Prix
Boîtier serrure axe 60mm à cylindre 4 pênes têtière laitonnée	00094326	1	-	-	-	-	-	-	-	00494326 ●	-	5	-
Boîtier serrure axe 60mm à cylindre 4 pênes têtière nickelée	00094521	1	-	-	-	-	-	-	-	00494521 ●	-	5	-

Axe à 60 mm / À CYLINDRE

RESIST

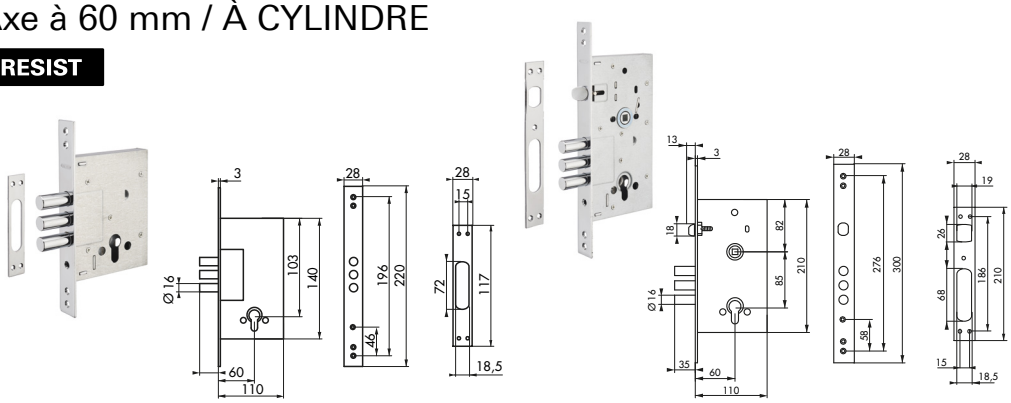

Description/*Description/Descripción*
Coffre acier embouti. Têtière acier bouts carrés. Demi-tour réversible sans démontage du coffre. Pêne acier nickelé. Gâche plate acier. Carré 8 mm, entraxe 85 mm.
Stamped steel case. Steel forend. Reversible latch without removing the case. Nickel plated steel bolt. Steel flat striker. Square 8 mm.
Caja de acero embutido. Cabeza de acero. Media vuelta reversible sin desmontar la caja. Pestillo de acero niquelado. Cerradero plano de acero. Cuadrado 8 mm

Finition/*Finish/Acabado*
Têtière nickelée
Nickel forend
Cabeza niquelado

Designation	Boite	Colis.	Prix	Sachet	Colis.	Prix	Brochable France	Brochable Euro 1	Brochable Euro 2	Brochable Euro 3	Brochable Euro 4	Colis.	Prix
Boîtier serrure axe 60mm à cylindre 3 pênes	-	-	-	00992738 NS	10	-	-	-	00492701 NS ●	-	-	5	-
Boîtier serrure axe 60mm à cylindre 3 pênes dormants seuls	-	-	-	00992739 NS	10	-	-	-	00492702 NS ●	-	-	5	-

NS Non stocké/Non-stored/Producto no estocado - ● Sur stock Europe Zone 1 et Zone 2, nous consulter pour délai d'approvisionnement - E Epuisement/Stock depletion/Agotamiento del stock

Axe à 60 mm / À CYLINDRE

RESIST



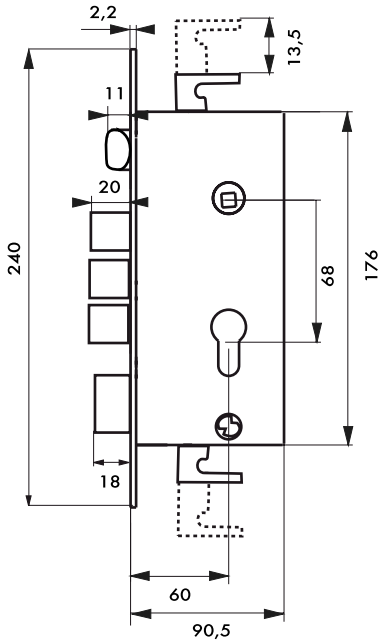

Description/*Description/Descripción*

Coffre acier embouti. Têtière acier bouts carrés. Demi-tour réversible sans démontage du coffre. Pêne alliage zingué. Gâche plate acier. Carré 8 mm, entraxe 68 mm. Rappel du 1/2 tour par la clé.

Stamped steel case. Steel forend. Reversible latch without removing the case. Zinc plated alloy bolt. Steel flat striker. Square 8 mm. Draw back of the latch by key.

Caja de acero embutido. Cabeza de acero. Media vuelta reversible sin desmontar la caja. Pestillo de aleación cincada . Cerradero plano de acero. Cuadrado 8 mm. Reposición de la media vuelta con la llave.

Finition/*Finish/Acabado*

Têtière nickelée

Nickel forend

Cabeza niquelado

Designation	Boite	Colis.	Prix	Sachet	Colis.	Prix	Brochable France	Euro 1	Euro 2	Euro 3	Euro 4	Colis.	Prix
Boîtier serrure axe 60mm à cylindre têtière nickelée	00094326	1	-	-	-	-	00494326 ●	-	00592536 NS ●	-	-	5	-

NS Non stocké/Non-stored/Producto no estocado - ● Sur stock Europe Zone 1 et Zone 2, nous consulter pour délai d'approvisionnement - E Epuisement/Stock depletion/Agotamiento del stock

Axe à 60 mm / À CYLINDRE

RESIST



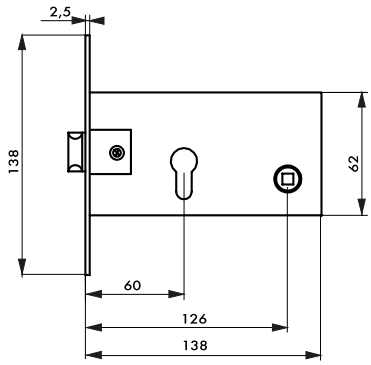

Description/*Description/Descripción*

Coffre acier embouti épaisseur 12 mm. Têtière acier bouts Carrés. Demi-tour réversible sans démontage du coffre. Pêne alliage zingué . Gâche plate acier. Carré 8 mm, entr'axe 66 mm.

Stamped steel case thickness 12 mm.. Steel forend. Reversible latch without removing the case. Zinc plated alloy bolt. Steel flat striker. Square 8 mm.

Caja de acero embutido espesor 12 mm. Cabeza de acero. Media vuelta reversible sin desmontar la caja. Pestillo de aleación cincada . Cerradero plano de acero. Cuadrado 8 mm.

Finition/*Finish/Acabado*

Têtière nickelée

Nickel forend

Cabeza niquelado

Designation	Boite	Colis.	Prix	Sachet	Colis.	Prix	Brochable France	Brochable Euro 1	Brochable Euro 2	Brochable Euro 3	Brochable Euro 4	Colis.	Prix
Boîtier serrure axe 60mm à cylindre têtière nickelée	00094373	1	-	-	-	-	-	-	-	00494373 ◉	-	5	-

Axe à 67 mm / A CYLINDRE

RESIST



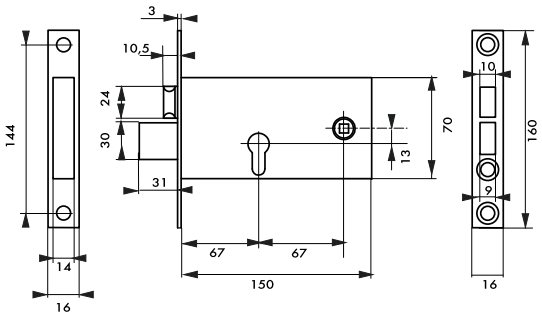

Description/*Description/Descripción*

Coffre acier zingué plastifié. Têtière inox largeur 16mm. Demi-tour laiton réversible. Pêne acier nickelé. Carré 8 mm laiton, entr'axe 67 mm. Livrée sans gâche.

Zinc and plastic plated steel case. Stainless steel forend 16mm wide. Reversible nickel plated brass latch bolt. Nickel plated steel dead bolt. Square 8 mm brass. Delivered without striker.

Caja de acero galvanizado recubierto de plástico. Cabeza de acero onixidable 16mm de ancho. Media vuelta de latón.Reversible. Pestillo de acero niquelado.Cuadrado 8 mm latón. Entregada sin cerradero.

Finition/*Finish/Acabado*

Têtière inox

Stainless steel forend

Cabeza de acero inoxidable

Designation	Boite	Colis.	Prix	Sachet	Colis.	Prix	Brochable France	Brochable Euro 1	Brochable Euro 2	Brochable Euro 3	Brochable Euro 4	Colis.	Prix
Boîtier serrure axe 67mm à cylindre têtière inox largeur 16mm	00013916	5	-	-	-	-	-	-	-	-	-	-	-

NS Non stocké/Non-stored/Producto no estocado - ◉ Sur stock Europe Zone 1 et Zone 2, nous consulter pour délai d'approvisionnement - E Epuisement/Stock depletion/Agotamiento del stock

Axe à 67 mm / A CYLINDRE

RESIST



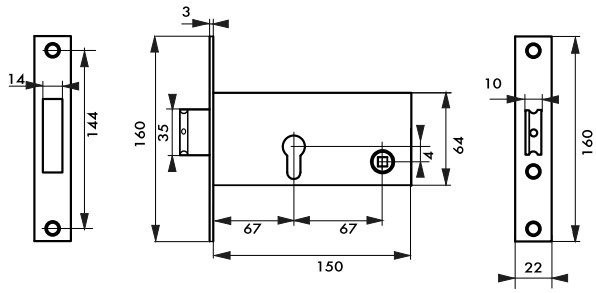

Description/*Description/Descripción*

Coffre acier zingué plastifié. Têtière acier nickelé chromé largeur 22mm. Demi-tour alliage nickelé réversible. Interchangeable avec pène à rouleau. Carré 8 mm, entr'axe 67 mm.

Zinc and plastic plated steel case. Nickel and chromium plated steel forend 22mm wide. Reversible nickel plated alloy latch bolt. Interchangeable into roller bolt. Square 8 mm.

Caja de acero galvanizado recubierto de plástico. Cabeza de acero cromado 22mm de ancho. Media vuelta de de aleación cincada niquelada. Reversible. Possibilidad de montaje con rodillo. Cuadrado 8 mm.

Finition/*Finish/Acabado*

Têtière nickelée

Nickel forend

Cabeza niquelado

Designation	Boite	Colis.	Prix	Sachet	Colis.	Prix	Brochable France	Euro 1	Euro 2	Euro 3	Euro 4	Colis.	Prix
Boîtier serrure axe 67mm à cylindre têtière nickelée largeur 22mm	00013918	5	-	-	-	-	-	-	-	-	-	-	-

Axe à 67 mm / A CYLINDRE

RESIST



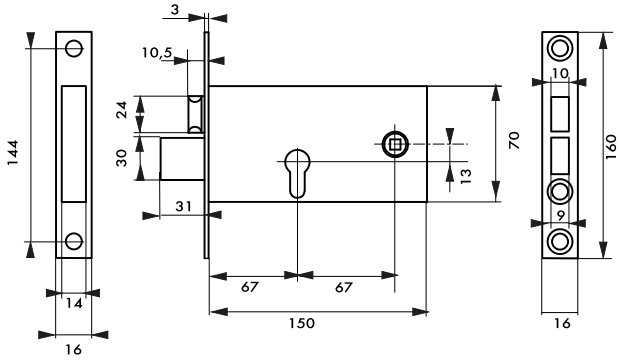

Description/*Description/Descripción*

Coffre acier zingué plastifié. Têtière inox largeur 22mm. Demi-tour laiton réversible. Carré 8 mm, entr'axe 67 mm. Livrée sans gâche.

Zinc and plastic plated steel case. Siainless steel forend 22mm wide. Reversible nickel plated brass latch bolt. Square 8 mm. Delivered without striker.

Caja de acero galvanizado recubierto de plástico. Cabeza de acero inoxidable 22mm de ancho. Media vuelta de latón.Reversible. Cuadrado 8 mm. Entregada sin cerradero.

Finition/*Finish/Acabado*

Têtière inox

Stainless steel forend

Cabeza de acero inoxidable.

Designation	Boite	Colis.	Prix	Sachet	Colis.	Prix	Brochable France	Euro 1	Euro 2	Euro 3	Euro 4	Colis.	Prix
Boîtier serrure axe 67mm à cylindre têtière inox largeur 22mm	00013917	5	-	-	-	-	-	-	-	-	-	-	-

NS Non stocké/Non-stored/Producto no estocado - ● Sur stock Europe Zone 1 et Zone 2, nous consulter pour délai d'approvisionnement - E Epuisement/Stock depletion/Agotamiento del stock

Axe à 70 mm / A CYLINDRE

PROTECT



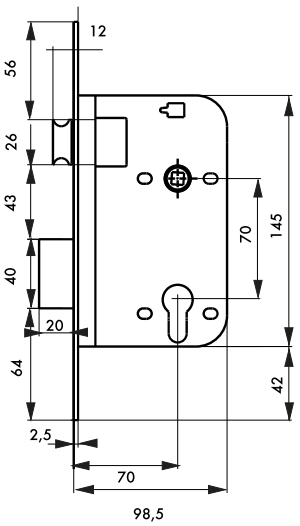

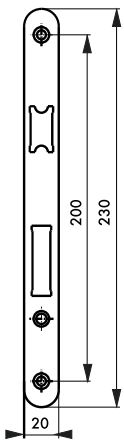

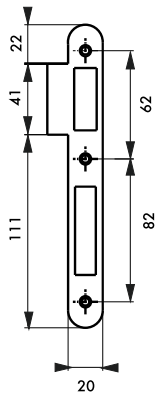

Description/*Description/Descripción*

Coffre acier embouti. Têtière laiton. 1/2 tour laiton réversible sans démontage du coffre. Pêne laiton. Rappel du 1/2 tour par la clé. Carré 7 mm, entr'axe 70 mm. Gâche plate selon finition.

Stamped steel case. Brass forend. Reversible brass latch without removing the case. Brass bolt. Draw back of the latch by key. Square 7 mm. Flat striker.

Caja de acero embutido. Cabeza de latón. Media vuelta de latón reversible. sin desmontar la caja. Pestillo de latón. Reposición de la media vuelta con la llave. Cuadrado 7 mm. Cerradero plano.

Finition/*Finish/Acabado*

Epoxy noir. Têtière laiton brossé.Têtière laiton poli verni. Têtière nickelé. Têtière noire.

Black epoxy. Brushsed brass forend - Black forendPolished brass forend - Nickel forend

Epoxi negro. Cabeza de latón cepillado.Cabeza de latón pulido barnizadoCabeza niquelado - Cabeza negro

							Brochable						
Designation	Boite	Colis.	Prix	Sachet	Colis.	Prix	France	Euro 1	Euro 2	Euro 3	Euro 4	Colis.	Prix
Boîtier serrure axe 70mm à cylindre têtière laiton brossé V/BR/L	00007206	5	-	-	-	-	-	-	-	-	-	-	-
Boîtier serrure axe 70mm à cylindre têtière laiton poli V/BR/L	00007296 E	5	-	-	-	-	-	-	-	-	-	-	-
Boîtier serrure axe 70mm à cylindre têtière nickelé V/BR/L	00017296	5	-	-	-	-	-	-	-	-	-	-	-
Boîtier serrure axe 70mm à cylindre têtière noire V/BR/L	00017256	5	-	-	-	-	-	-	-	-	-	-	-

NS Non stocké/Non-stored/Producto no estocado - ● Sur stock Europe Zone 1 et Zone 2, nous consulter pour délai d'approvisionnement - E Epuisement/Stock depletion/Agotamiento del stock

Axe à 70 mm / A CYLINDRE

RESIST



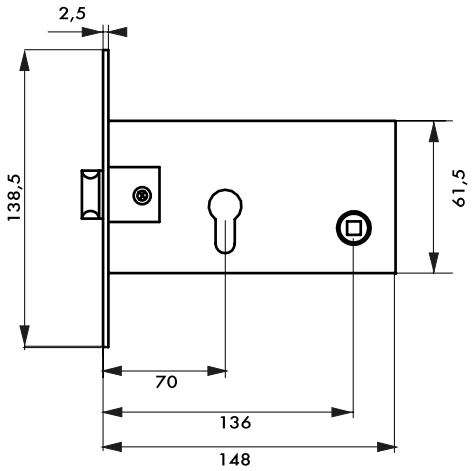

Description/*Description/Descripción*
Coffre acier embouti épaisseur 12 mm. Têtière acier bouts carrés. Demi-tour réversible sans démontage du coffre. Pêne alliage zingué . Gâche plate acier. Carré 8 mm, entr'axe 66 mm.
Stamped steel case thickness 12 mm. Steel forend. Reversible latch without removing the case. Zinc plated alloy bolt. Steel flat striker. Square 8 mm.
Caja de acero embutido espesor 12 mm. Cabeza de acero. Media vuelta reversible sin desmontar la caja. Pestillo de aleación cincada . Cerradero plano de acero. Cuadrado 8 mm.

Finition/*Finish/Acabado*
Epoxy noir.
Black epoxy.
Epoxi negro

Designation	Boite	Colis.	Prix	Sachet	Colis.	Prix	Brochable France	Euro 1	Euro 2	Euro 3	Euro 4	Colis.	Prix
Boîtier serrure axe 70mm à cylindre têtière nickelée	00094372	1	-	-	-	-	-	-	-	00594372 ◉	-	5	-

NS Non stocké/Non-stored/Producto no estocado - ◉ Sur stock Europe Zone 1 et Zone 2, nous consulter pour délai d'approvisionnement - E Epuisement/Stock depletion/Agotamiento del stock

Axe à 80 mm / A CYLINDRE

PROTECT



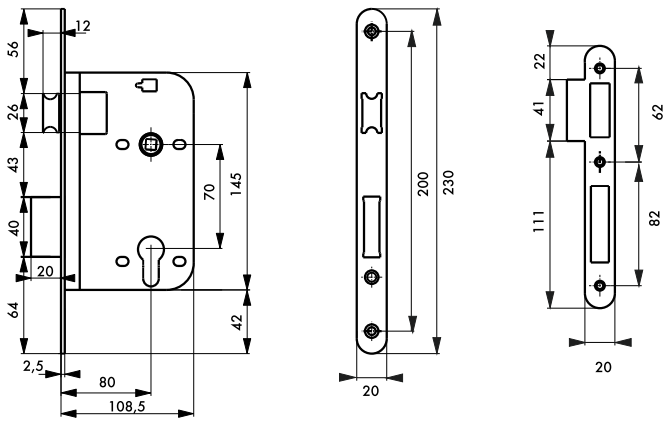

Description/*Description/Descripción*

Coffre acier embouti. Têtière laiton. 1/2 tour laiton réversible sans démontage du coffre. Pêne laiton. Rappel du 1/2 tour par la clé. Carré 7 mm, entr'axe 70 mm. Gâche plate selon finition.

Stamped steel case. Brass forend. Reversible brass latch without removing the case. Brass bolt. Draw back of the latch by key. Square 7 mm. Flat striker.

Caja de acero embutido. Cabeza de latón. Media vuelta de latón reversible. sin desmontar la caja. Pestillo de latón. Reposición de la media vuelta con la llave. Cuadrado 7 mm. Cerradero plano.

Finition/*Finish/Acabado*

Epoxy noir. Têtière laiton brossé.Têtière laiton poli verni. Têtière nickelé. Têtière noire.

Black epoxy. Brushsed brass forend - Black forendPolished brass forend - Nickel forend Epoxi negro

Cabeza de latón cepillado.Cabeza de latón pulido barnizadoCabeza niquelado - Cabeza negro

Version/*Option/Versión*

Bec de cane. A condamnation

Without key. With locking for bathroom

Resbalón - De condenación

Designation	Boite	Colis.	Prix	Sachet	Colis.	Prix	Brochable					Colis.	Prix
							France	Euro 1	Euro 2	Euro 3	Euro 4		
Boîtier serrure axe 80mm à cylindre têtière laiton poli verni V/BR/L	00080296	5	-	-	-	-	-	-	-	-	-	-	-
Boîtier serrure axe 80mm à cylindre têtière nickelé V/BR/L	00081296	5	-	-	-	-	-	-	-	-	-	-	-
Boîtier serrure axe 80mm à cylindre têtière noire V/BR/L	00081256	5	-	-	-	-	-	-	-	-	-	-	-

NS Non stocké/Non-stored/Producto no estocado - ● Sur stock Europe Zone 1 et Zone 2, nous consulter pour délai d'approvisionnement - E Epuisement/Stock depletion/Agotamiento del stock

Axe 15 mm / A CYLINDRE

PROTECT



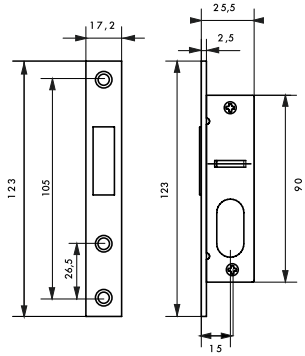

GARANTIE 5 ANS

X 3

Description/*Description/Descripción*
Coffre acier. Têtière inox. Réversible. Pêne alliage nickelé. Gâche inox.
Steel case. Stainless steel forend. Reversible Nickel plated alloy dead bolt. Stainless steel striker.
Cabeza de acero. Cabeza de acero inoxidable. Reversible. Pestillo de aleación niquelada. Cerradero de acero inoxidable.

Finition/*Finish/Acabado*
Têtière inox
Stainless steel forend
Cabeza de acero inoxidable
Utilisation/*Use/Utilización*
Porte menuiserie métallique
Metal joinerie
Puertas de carpintería metálica

Designation	Boite	Colis.	Prix	Sachet	Colis.	Prix	Brochable France	Euro 1	Euro 2	Euro 3	Euro 4	Colis.	Prix
Serrure axe 15mm à cylindre ovale têtière inox 3 clés	00094398	1	-	-	-	-	-	-	-	00494398 ◉	-	5	-

Axe 17, 27, 37 mm / A CYLINDRE

PROTECT



	013920	013921	0103922
A	17 mm	27 mm	37 mm
B	32 mm	42 mm	52 mm

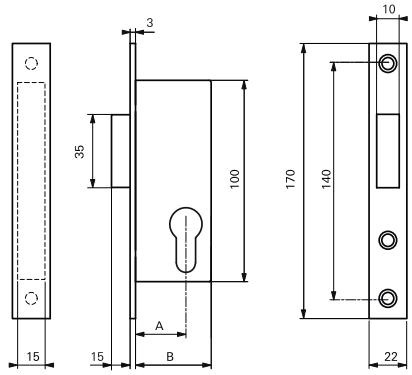

GARANTIE 5 ANS

Description/*Description/Descripción*
Coffre acier zingué plastifié. Têtière inox. Réversible. Pêne alliage nickelé.
Zinc and plastic plated steel case. Stainless steel forend. Reversible Nickel plated alloy dead bolt.
Caja de acero galvanizado recubierto de plástico. Cabeza de acero inoxidable. Reversible. Pestillo de aleación niquelada.

Finition/*Finish/Acabado*
Têtière inox
Stainless steel forend
Cabeza de acero inoxidable
Utilisation/*Use/Utilización*
Porte menuiserie métallique
Metal joinerie
Puertas de carpintería metálica

Designation	Boite	Colis.	Prix	Sachet	Colis.	Prix	Brochable France	Euro 1	Euro 2	Euro 3	Euro 4	Colis.	Prix
Boîtier serrure axe 17mm à cylindre - pêne dormant seul	00013920	5	-	-	-	-	-	-	-	-	-	-	-
Boîtier serrure axe 27mm à cylindre - pêne dormant seul	00013921	5	-	-	-	-	-	-	-	-	-	-	-
Boîtier serrure axe 37mm à cylindre - pêne dormant seul	00013922	5	-	-	-	-	-	-	-	-	-	-	-

NS Non stocké/Non-stored/Producto no estocado - ◉ Sur stock Europe Zone 1 et Zone 2, nous consulter pour délai d'approvisionnement - E Epuisement/Stock depletion/Agotamiento del stock

Entraxe 70 mm / A CYLINDRE

PROTECT



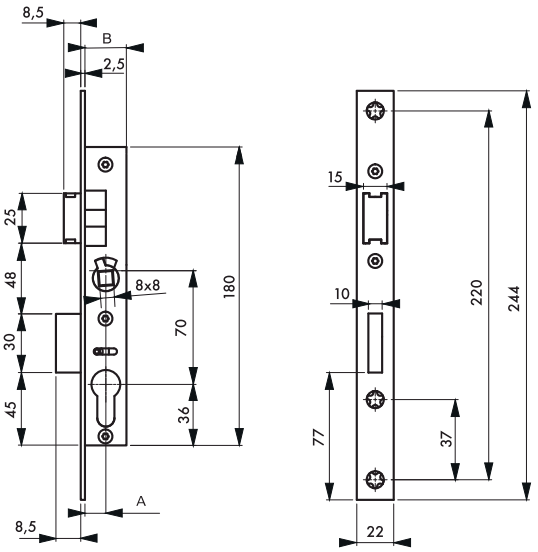

	000721	000728
A	10,5	16,5
B	21	28

Description/*Description/Descripción*
Coffre acier. Têtière inox. Demi-tour réversible sans démontage du coffre. Pêne alliage nickelé. Gâche plate inox. Carré 8 mm avec fourreau réducteur 7 mm. Entr'axe 70 mm
Steel case. Stainless steel forend. Reversible latch without removing the case. Nickel plated alloy dead bolt. Stainless steel flat striker. Square 8 mm with spindle sleeve 7 mm. Nylon spindle sleeve 7 mm.
Caja de acero. Cabeza de acero inoxidable. Media vuelta reversible sin desmontar la caja. Pestillo de aleación niquelada. Cerradero plano de acero. Cuadrado 8 mm con funda reductora de 7 mm Funda de nailon de 7 mm.

Finition/*Finish/Acabado*
Zingué
Zinc plated
Cincado

Version/*Option/Versión*
Avec cylindre profilé laiton nickelé 30 x 30 mm, 3 clés panneton réduit.
With nickel plated brass profile cylinder 30 x 30 mm, 3 keys with reduced driver cam.
Con cilindro perfilado de latón niquelado. 30 x 30 mm, 3 llaves pivote reducido.

Utilisation/*Use/Utilización*
Porte menuiserie métallique
Metal joinerie
Puertas de carpintería metálica

Designation	Boite	Colis.	Prix	Sachet	Colis.	Prix	Brochable France	Brochable Euro 1	Brochable Euro 2	Brochable Euro 3	Brochable Euro 4	Colis.	Prix
Serrure axe 10,5mm à cylindre profilé L 21 Entraxe 70mm 3 clés	00000721	5	-	00900721	10	-	00400721 E	-	-	-	-	5	-
Serrure axe 16,5mm à cylindre profilé L 28 Entraxe 70mm 3 clés	00000728	5	-	00900728	10	-	00400728	-	-	-	-	5	-
Boîtier serrure axe 10,5mm à cylindre panneton réduit L 21 mm Entraxe 70mm	00011721	5	-	-	-	-	00411721 E	-	-	-	-	5	-
Boîtier serrure axe 16,5mm à cylindre panneton réduit L 28 mm Entraxe 70mm	00011728	5	-	-	-	-	00411728 E	-	-	-	-	5	-

NS Non stocké/Non-stored/Producto no estocado - ● Sur stock Europe Zone 1 et Zone 2, nous consulter pour délai d'approvisionnement - E Epuisement/Stock depletion/Agotamiento del stock

Entraxe 70 mm / A CYLINDRE

PROTECT

NOUVEAU



	A	B
016721	21	36
016724	24	39
016731	30	45

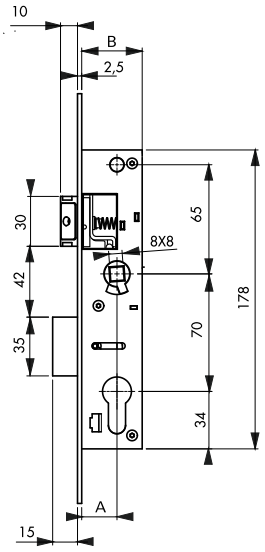

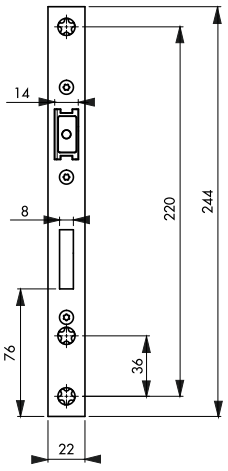

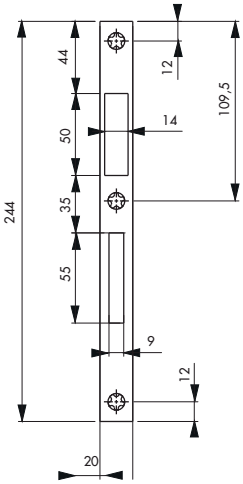

Description/*Description/Descripción*

Coffre acier épaisseur 15mm. Têtière inox. Demi-tour réversible sans démontage. Rappel du 1/2 tour par la clé. Pêne acier nickelé. Carré de 8mm. Livrée sans gâche. Ne peut pas être interchangeable avec un rouleau

Steel case thickness 15mm. Stainless steel forend. Reversible latch without removing. Draw back of the latch by key. Nickel plated steel dead bolt. Delivered without striker. not interchangeable with a roller

Cabeza de acero espesor 15mm. Cabeza de acero inoxidable. Media vuelta reversible sin desmontar. Reposicion de la media vuelta con la llave. Pestillo de acero niquelado. Entregada sin cerradero. no intercambiable con un rodillo

Finition/*Finish/Acabado*

Zingué

Zinc plated

Cincado

Utilisation/*Use/Utilización*

Porte menuiserie métallique

Metal joinerie

Puertas de carpintería metálica

Designation	Boite	Colis.	Prix	Sachet	Colis.	Prix	Brochable France	Euro 1	Euro 2	Euro 3	Euro 4	Colis.	Prix
Boitier serrure axe 21mm à cylindre L36mm Entraxe 70mm, sans interchangeabilité.	00016721	1	-	-	-	-	-	-	-	-	-	-	-
Boitier serrure axe 24mm à cylindre L39mm Entraxe 70mm, sans interchangeabilité.	00016724	1	-	-	-	-	-	-	-	-	-	-	-
Boitier serrure axe 30mm à cylindre L45mm Entraxe 70mm, sans interchangeabilité.	00016731	1	-	-	-	-	-	-	-	-	-	-	-
Gâche plate inox double empénage 244x20x2,5 mm	00014000	5	-	-	-	-	-	-	-	-	-	-	-

NS Non stocké/Non-stored/Producto no estocado - ⦿ Sur stock Europe Zone 1 et Zone 2, nous consulter pour délai d'approvisionnement - E Epuisement/Stock depletion/Agotamiento del stock

Entraxe 70 mm / A CYLINDRE

PROTECT

GARANTIE 5 ANS



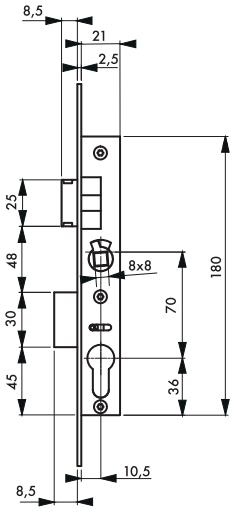

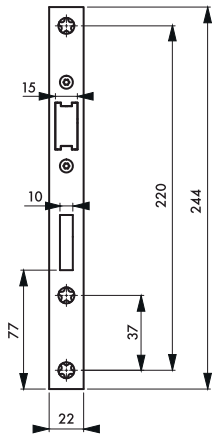

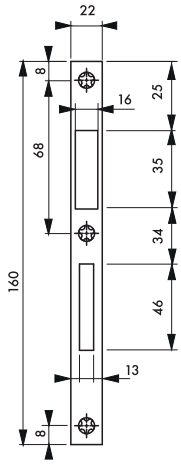

014100

	014710	014716
A	10,5	16,5
B	21	28

Description/*Description/Descripción*
Coffre acier épaisseur 15 mm. Têtière inox. Demi-tour réversible sans démontage du coffre. Pêne acier nickelé. Carré 8 mm. Livrée sans gâche.
Steel case thickness 15 mm. Stainless steel forend. Reversible latch without removing the case. Nickel plated steel dead bolt. Square 8 mm. Delivered without striker.
Caja de acero de un espesor 15 mm. Cabeza de acero inoxidable. Media vuelta reversible sin desmontar la caja. Pestillo de acero niquelada. Cuadrado 8 mm. Entregada sin cerradero.

Finition/*Finish/Acabado*
Zingué
Zinc plated
Cincado
Version/*Option/Versión*
Gâche incluse dans le conditionnement sachet
Striker included in polybag packaging
Cerradero incluido en el embalaje de la bolsa
Utilisation/*Use/Utilización*
Porte menuiserie métallique
Metal joinerie
Puertas de carpintería metálica

Designation	Boite	Colis.	Prix	Sachet	Colis.	Prix	Brochable France	Euro 1	Euro 2	Euro 3	Euro 4	Colis.	Prix
Boitier de serrure axe 10,5mm à cylindre L 21 Entraxe 70mm	00014710	1	-	00914710	10	-	-	-	-	-	-	-	-
Boitier de serrure axe 16,5mm à cylindre L 28 Entraxe 70mm	00014716	1	-	00914716	10	-	-	-	-	-	-	-	-
Gâche plate inox coffre réduit 160 x 22 x 1,5mm	00014100	1	-	-	-	-	-	-	-	-	-	-	-

NS Non stocké/Non-stored/Producto no estocado - ● Sur stock Europe Zone 1 et Zone 2, nous consulter pour délai d'approvisionnement - E Epuisement/Stock depletion/Agotamiento del stock

Entraxe 70 mm / A CYLINDRE

PROTECT



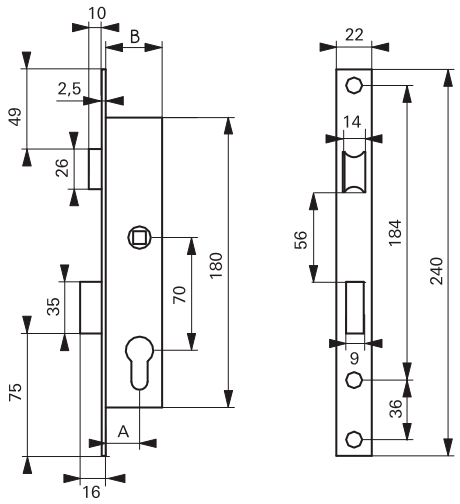

	000735	011739	000745
A	22	24	32
B	40	39	50

Description/*Description/Descripción*

Coffre acier. Têtière inox. Demi-tour réversible sans démontage du coffre. Rappel du 1/2 tour par la clé. Pêne alliage nickelé. Gâche plate inox. Carré 8 mm avec four-reau réducteur 7 mm. Entr'axe 70 mm.

Steel case. Stainless steel forend. Reversible latch without removing the case. Draw back of the latch by key. Nickel plated alloy dead bolt. Stainless steel flat striker. Square 8 mm with spindle sleeve 7 mm. Nylon spindle sleeve 7 mm.

Caja de acero. Cabeza de acero inoxidable. Media vuelta reversible sin desmontar la caja. Reposición de la media vuelta con la llave. Pestillo de aleación niquelada. Cerradero plano de acero. Cuadrado 8 mm con funda reductora de 7 mm Funda de nailon de 7 mm.

Finition/*Finish/Acabado*

Zingué

Zinc plated

Cincado

Version/*Option/Versión*

Avec cylindre profilé laiton nickelé 30 x 30 mm, 3 clés

With nickel plated brass profile cylinder 30 x 30 mm, 3 keys

Con cilindro perfilado de latón niquelado. 30 x 30 mm, 3 llaves

Utilisation/*Use/Utilización*

Porte menuiserie métallique

Metal joinerie

Puertas de carpintería metálica

Designation	Boite	Colis.	Prix	Sachet	Colis.	Prix	Brochable France	Euro 1	Euro 2	Euro 3	Euro 4	Colis.	Prix
Serrure axe 22mm à cylindre profilé L 40 Entraxe 70mm 3 clés	-	-	-	00900735	10	-	00400735	-	-	-	-	5	-
Serrure axe 32mm à cylindre profilé L 40 Entraxe 70mm 3 clés	-	-	-	00900745	10	-	00400745	-	-	-	-	5	-
Boîtier serrure axe 22mm à cylindre L 40 mm Entraxe 70mm	00011735	5	-	00911735	10	-	00411735	-	-	-	-	5	-
Boîtier serrure axe 24mm à cylindre L 39 mm Entraxe 70mm	00011739	5	-	00911739	10	-	-	-	-	-	-	-	-
Boîtier serrure axe 32mm à cylindre L 50 mm Entraxe 70mm	00011745	5	-	00911745	10	-	00411745	-	-	-	-	5	-

NS Non stocké/Non-stored/Producto no estocado - ⦿ Sur stock Europe Zone 1 et Zone 2, nous consulter pour délai d'approvisionnement - E Epuisement/Stock depletion/Agotamiento del stock

Entraxe 70 mm / A CYLINDRE

PROTECT

Réversible sans outils.

Conforme à la norme NF
EN 12209

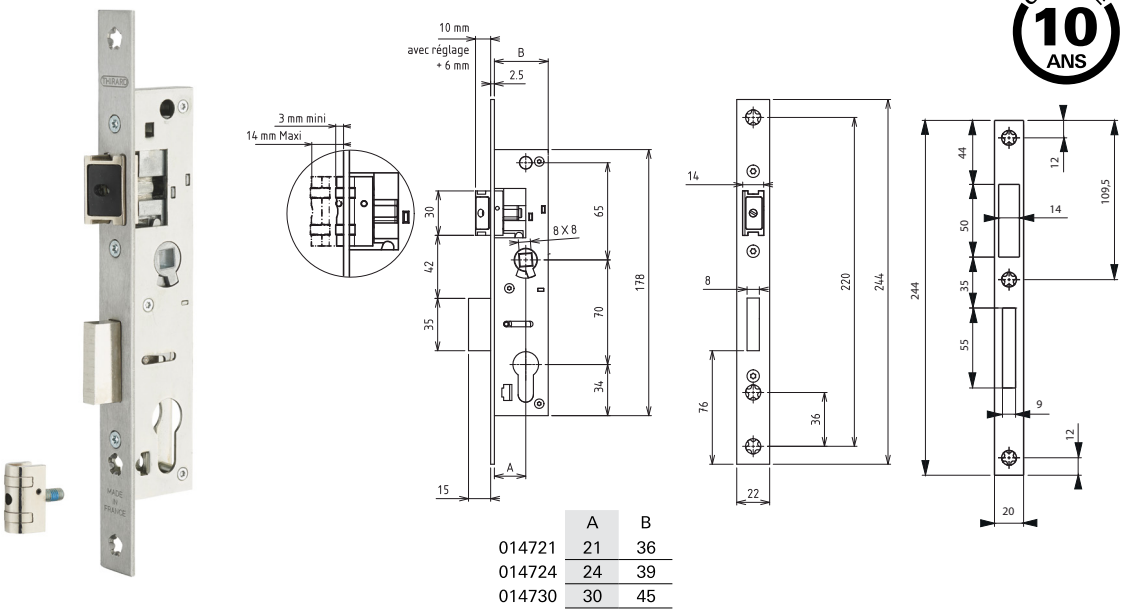

	A	B
014721	21	36
014724	24	39
014730	30	45

Description/*Description/Descripción*
Coffre acier épaisseur 15 mm.Têtière inox. Demi-tour réversible sans démontage. Rappel du 1/2 tour par la clé. Pêne acier nickelé. Carré 8 mm. Livrée avec rouleau interchangeable. Livrée sans gâche.Accessoires : gâche inox épaisseur 2,5mm compatible version pêne dormant 1/2 tour et rouleau.
Steel case thickness 15 mm. Stainless steel forend. Reversible latch without removing. Draw back of the latch by key. Nickel plated steel dead bolt. Square 8 mm. Delivered with interchangeable roll. Delivered without striker.Accessories : Stainless version Deadbolt and roller.
Cabeza de acero espesor 15 mm. Cabeza de acero inoxidable. Media vuelta reversible sin desmontar. Reposición de la media vuelta con la llave. Pestillo de acero niquelado. Cuadrado 8 mm. Entregada con rodillo intercambiable. Entregada sin cerradero.Accesorios : Cerradero de acero inoxidable, versión compatible pestillo y rodillo.

Finition/*Finish/Acabado*
Zingué
Zinc coated
Cincado
Utilisation/*Use/Utilización*
Porte menuiserie métallique
Metal joinerie
Puertas de carpintería metálica
Accessoires/*Accessories/Accesorios*
Gâhe inox épaisseur 2,5 mm, compatible version pêne dormant 1/2T et rouleau.
Stainless steel striker thikness 2,5mm, compatible with deadbolt and roller version
Cerradero de acero onoxidable 2,5mm, versión compatible pestillo et rodillo

Designation	Boite	Colis.	Prix	Sachet	Colis.	Prix	Brochable France	Euro 1	Euro 2	Euro 3	Euro 4	Colis.	Prix
Boîtier serrure axe 21mm à cylindre L 36 mm Entraxe 70mm, avec rouleau interchangeable.	00014721	5	-	-	-	-	-	-	-	-	-	-	-
Boîtier serrure axe 24mm à cylindre L 39 mm Entraxe 70mm, avec rouleau interchangeable.	00014724	5	-	-	-	-	-	-	-	-	-	-	-
Boîtier serrure axe 30mm à cylindre L 45 mm Entraxe 70mm, avec rouleau interchangeable.	00014730	5	-	-	-	-	-	-	-	-	-	-	-
Gâche plate inox double empénage 244x20x2,5 mm	00014000	5	-	-	-	-	-	-	-	-	-	-	-

NS Non stocké/Non-stored/Producto no estocado - ● Sur stock Europe Zone 1 et Zone 2, nous consulter pour délai d'approvisionnement - E Epuisement/Stock depletion/Agotamiento del stock

Entraxe 70 mm / A CYLINDRE

PROTECT

Réversible sans outils. Rouleau interchangeable (en option)

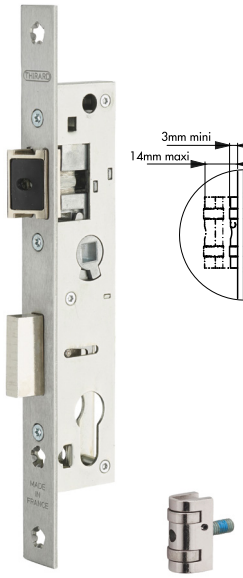

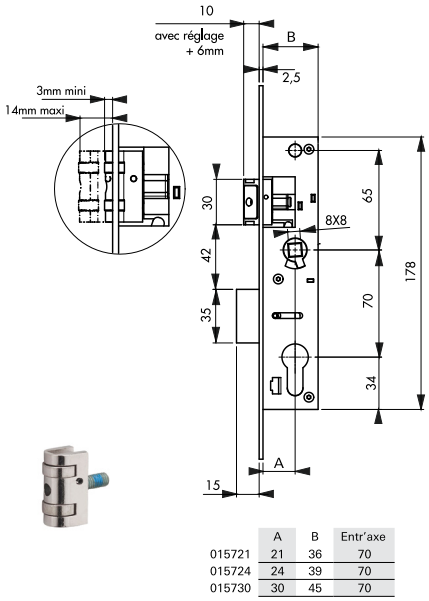

	A	B	Entr'axe
015721	21	36	70
015724	24	39	70
015730	30	45	70

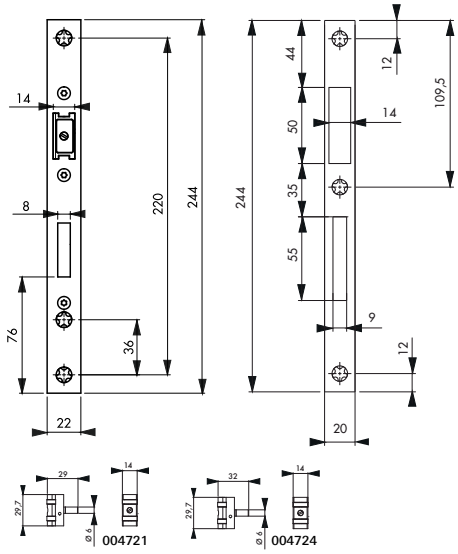

Description/*Description/Descripción*

Coffre acier épaisseur 15 mm. Têtière inox. Demi-tour réversible sans démontage. Rappel du 1/2 tour par la clé. Pêne acier nickelé. Carré 8 mm. Livrée sans rouleau interchangeable. Livrée sans gâche.

Steel case thickness 15 mm. Stainless steel forend. Reversible latch without removing. Draw back of the latch by key. Nickel plated steel dead bolt. SquareDelivered with interchangeable roll. Delivered without striker.

Cabeza de acero espesor 15 mm. Cabeza de acero inoxidable. Media vuelta reversible sin desmontar. Reposición de la media vuelta con la llave. Pestillo de acero niquelado. CuadradoEntregada con rodillo intercambiable. Entregada sin cerradero.

Finition/*Finish/Acabado*

Zingué / *Zinc plated* / Cincado

Version/*Option/Versión*

Serrure bec de cane pour gâche électrique.

Door lock for electric striker.

Cerradura de la semilla de cerradura eléctrica.

Utilisation/*Use/Utilización*

Porte menuiserie métallique

Metal joinerie

Puertas de carpintería metálica

Accessoires/*Accessories/Accesorios*

Gâhe inox épaisseur 2,5 mm, compatible version pêne dormant 1/2T et rouleau.

Stainless steel striker thikness 2,5mm, compatible with deadbolt and roller version

Cerradero de acero onoxidable 2,5mm, versión compatible pestillo et rodillo

Designation	Boite	Colis.	Prix	Sachet	Colis.	Prix	Brochable France	Euro 1	Euro 2	Euro 3	Euro 4	Colis.	Prix
Boîtier serrure axe 21mm à cylindre L 36 mm Entraxe 70mm	00015721	1	-	00915721 NS	10	-	-	-	-	-	-	-	-
Boîtier serrure axe 24mm à cylindre L 39 mm Entraxe 70mm	00015724	1	-	00915724 NS	10	-	-	-	-	-	-	-	-
Boîtier serrure axe 30mm à cylindre L 45 mm Entraxe 70mm	00015730	1	-	00915730 NS	10	-	-	-	-	-	-	-	-
Rouleau interchangeable pour serrure axe 21mm	00004721	10	-	00904721	10	-	-	-	-	-	-	-	-
Rouleau interchangeable pour serrure axe 24mm	00004724	10	-	00904724	10	-	-	-	-	-	-	-	-
Rouleau interchangeable pour serrure axe 30mm	00004930	10	-	00904930	10	-	-	-	-	-	-	-	-
Gâche plate inox double empénage 244x20x2,5 mm	00014000	25	-	00914000	10	-	-	-	-	-	-	-	-

NS Non stocké/Non-stored/Producto no estocado - ● Sur stock Europe Zone 1 et Zone 2, nous consulter pour délai d'approvisionnement - E Epuisement/Stock depletion/Agotamiento del stock

Entraxe 85 mm / A CYLINDRE

PROTECT



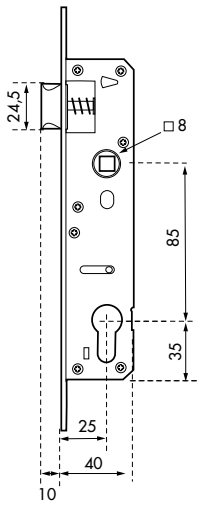

092133

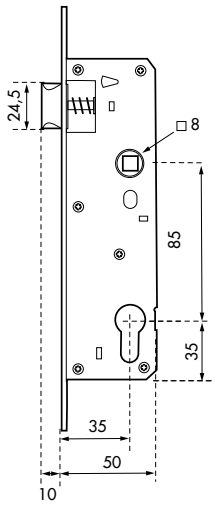

092134

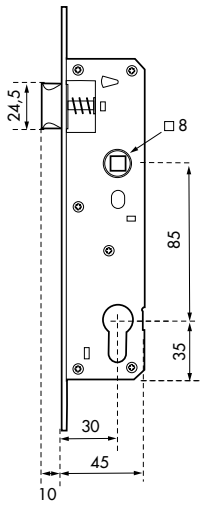

092135

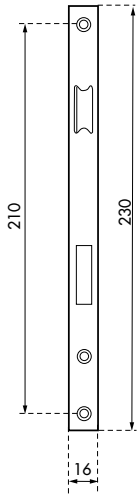

Description/*Description/Descripción*
Coffre acier. Têtière inox épaisseur 16 mm. Demi-tour réversible sans démontage du coffre. Rappel du 1/2 tour par la clé. Pêne acier nickelé. Carré 8 mm. Livrée sans gâche.
Steel case thickness. Stainless steel forend 16 mm. Reversible latch without removing the case. Draw back of the latch by key. Nickel plated steel dead bolt. Square 8 mm. Delivered without striker.
Caja de acero. Cabeza de acero inoxidable de un espesor 16 mm. Media vuelta reversible sin desmontar la caja. Reposición de la media vuelta con la llave. Pestillo de acero niquelada. Cuadrado 8 mm. Entregada sin cerradero.

Finition/*Finish/Acabado*
Zingué. Têtière inox.
Zinc Plated. Stainless steel forend.
Cincado. Cabeza de acero inoxidable.
Utilisation/*Use/Utilización*
Porte menuiserie métallique
Metal joinerie
Puertas de carpintería metálica

Designation	Boite	Colis.	Prix	Sachet	Colis.	Prix	Brochable France	Brochable Euro 1	Brochable Euro 2	Brochable Euro 3	Brochable Euro 4	Colis.	Prix
Boîtier serrure axe 25mm à cylindre Entraxe 85mm T16	-	-	-	00992133	10	-	-	-	00492133 NS ●	-	-	5	-
Boîtier serrure axe 30mm à cylindre Entraxe 85mm T16	-	-	-	00992134	10	-	-	-	00492134 NS ●	-	-	5	-
Boîtier serrure axe 35mm à cylindre Entraxe 85mm T16	-	-	-	00992135	10	-	-	-	00492135 NS ●	-	-	5	-

NS Non stocké/Non-stored/Producto no estocado - ● Sur stock Europe Zone 1 et Zone 2, nous consulter pour délai d'approvisionnement - E Epuisement/Stock depletion/Agotamiento del stock

Entraxe 85 mm / A CYLINDRE

PROTECT

GARANTIE 5 ANS

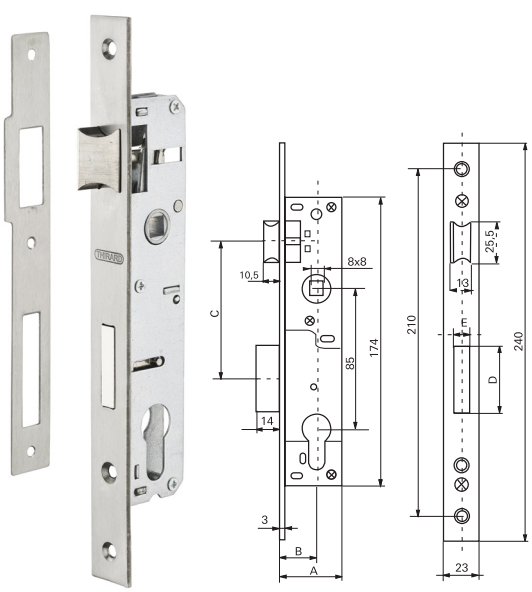

	A	B	C	D	E
20 mm	33	21	87	35	9
25 mm	40	25	83	40	10
30 mm	46	30	86	35	8

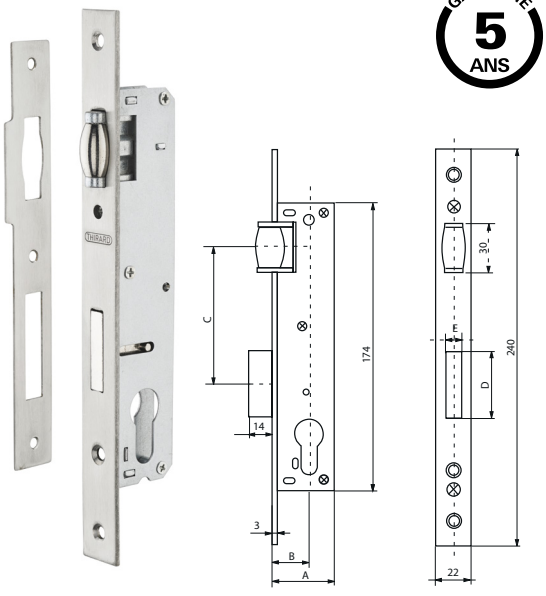

	A	B	C	D	E
20 mm	33	21	87	35	9
25 mm	40	25	83	40	10
30 mm	45	30	81	40	10

Description/*Description/Descripción*
Coffre acier. Têtière inox. Demi-tour réversible sans démontage du coffre. Rappel du 1/2 tour par la clé. Pêne alliage nickelé. Gâche inox. Carré 8 mm, entraxe 85 mm.
Steel case. Stainless steel forend. Reversible latch without removing the case. Draw back of the latch by key. Nickel plated alloy dead bolt. Stainless steel striker. Square 8 mm.
Cabeza de acero. Cabeza de acero inoxidable. Media vuelta reversible sin desmontar la caja. Reposición de la media vuelta con la llave. Pestillo de aleación niquelada. Cerradero de acero inoxidable. Cuadrado 8 mm.

Finition/*Finish/Acabado*
Zingué
Zinc plated
Cincado
Version/*Option/Versión*
A rouleau
Roller
Rodillo
Utilisation/*Use/Utilización*
Porte menuiserie métallique
Metal joinerie
Puertas de carpintería metálica

Designation	Boite	Colis.	Prix	Sachet	Colis.	Prix	Brochable					Colis.	Prix
							France	Euro 1	Euro 2	Euro 3	Euro 4		
Boîtier serrure axe 20mm à cylindre L 36 Entraxe 85mm	00011820	5	-	-	-	-	00411820 [E]	00493271 [E] [NS] [●]	00492271 [E] [NS] [●]	00494271 [E] [●]	-	5	-
Boîtier serrure axe 25mm à cylindre L 41 Entraxe 85mm	00011825	5	-	-	-	-	00411825 [E]	00493272 [E] [NS] [●]	00492272 [E] [NS] [●]	00494272 [E] [●]	-	5	-
Boîtier serrure axe 30mm à cylindre L 46 Entraxe 85mm	00011830	5	-	-	-	-	00411830 [E]	00493273 [E] [NS] [●]	00492273 [E] [NS] [●]	00494273 [E] [●]	-	5	-
Boîtier serrure axe 20mm à cyl. à rouleau L 36	00011821	5	-	-	-	-	00411821 [E]	00493274 [E] [NS] [●]	00492274 [E] [NS] [●]	00494274 [E] [●]	-	5	-
Boîtier serrure axe 25mm à cyl. à rouleau L 41	00011826	5	-	-	-	-	00411826 [E]	00493275 [E] [NS] [●]	00492275 [E] [NS] [●]	00494275 [E] [●]	-	5	-
Boîtier serrure axe 30mm à cyl. à rouleau L 46	00011831	5	-	-	-	-	00411831 [E]	00493276 [E] [NS] [●]	00492276 [E] [NS] [●]	00494276 [E] [●]	-	5	-

[NS] Non stocké/Non-stored/Producto no estocado - [●] Sur stock Europe Zone 1 et Zone 2, nous consulter pour délai d'approvisionnement - [E] Epuisement/Stock depletion/Agotamiento del stock

Entraxe 85 mm / A CYLINDRE

PROTECT



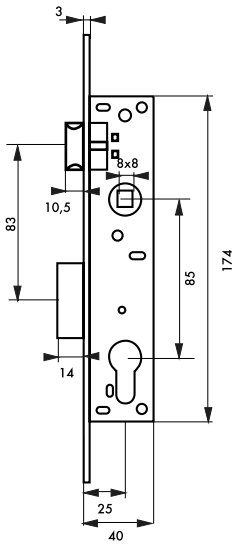

Description/*Description/Descripción*
Coffre acier. Têtière inox. Demi-tour réversible sans démontage. du coffre. Rappel du 1/2 tour par la clé. Pêne alliage nickelé. Gâche inox. Carré 8 mm, entr'axe 85 mm.
Steel case. Stainless steel forend. Reversible latch without removing the case. Draw back of the latch by key. Nickel plated alloy dead bolt. Stainless steel striker. Square 8 mm.
Cabeza de acero. Cabeza de acero inoxidable. Media vuelta reversible sin desmontar la caja. Reposición de la media vuelta con la llave. Pestillo de aleación niquelada. Cerradero de acero inoxidable. Cuadrado 8 mm.

Finition/*Finish/Acabado*
Zingué
Zinc coated
Cincado
Utilisation/*Use/Utilización*
Porte menuiserie métallique
Metal joinerie
Puertas de carpintería metálica

Designation	Boite	Colis.	Prix	Sachet	Colis.	Prix	Brochable France	Euro 1	Euro 2	Euro 3	Euro 4	Colis.	Prix
Serrure axe 25mm à cylindre profilé 3 clés	N0094600	1	-	-	-	-	-	-	-	00494600 ◉	-	5	-
Serrure axe 30mm à cylindre profilé 3 clés	-	-	-	-	-	-	-	-	-	00494601 ◉	-	5	-

NS Non stocké/Non-stored/Producto no estocado - ◉ Sur stock Europe Zone 1 et Zone 2, nous consulter pour délai d'approvisionnement - E Epuisement/Stock depletion/Agotamiento del stock

Entraxe 85 mm / A CYLINDRE

PROTECT



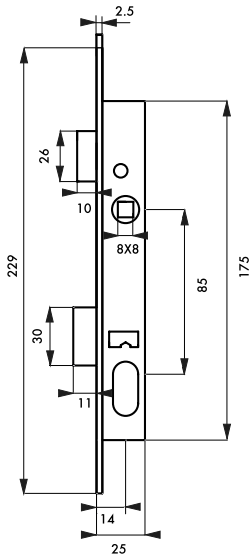

Description/*Description/Descripción*
Coffre acier. Têtière acier laitonnée . Demi-tour réversible. Pêne laiton. Gâche acier laitonnée. Carré 8 mm, entraxe 85 mm.
Steel case. Brass plated steel forend. Reversible latch. Brass dead bolt. Brass plated steel striker. Square 8 mm
Cabeza de acero. Cabeza de acero latonado. Media vuelta reversible. Pestillo de latón. Cerradero de acero latonado. Cuadrado 8mm

Finition/*Finish/Acabado*
Zingué
Zinc coated
Cincado

Utilisation/*Use/Utilización*
Porte menuiserie métallique
Metal joinerie
Puertas de carpintería metálica

Designation	Boite	Colis.	Prix	Sachet	Colis.	Prix	Brochable					Colis.	Prix
							France	Euro 1	Euro 2	Euro 3	Euro 4		
Serrure axe 14mm à cylindre profilé 3 clés	00094381	1	-	-	-	-	-	-	-	00494381 ◉	-	5	-

NS Non stocké/Non-stored/Producto no estocado - ◉ Sur stock Europe Zone 1 et Zone 2, nous consulter pour délai d'approvisionnement - E Epuisement/Stock depletion/Agotamiento del stock

Entraxe 92 mm / À CYLINDRE

PROTECT



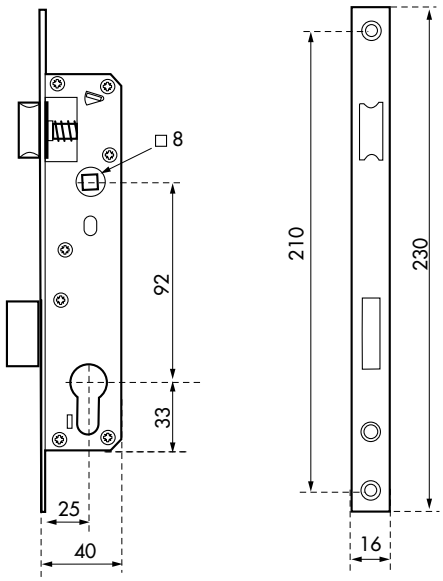

Description/*Description/Descripción*

Coffre acier. Têtière inox épaisseur 16mm. Demi-tour réversible sans démontage du coffre. Rappel du 1/2 tour par la clé. Pêne acier nickelé. Carré 8 mm. Livrée sans gâche.

Steel case thickness. Stainless steel forend 16 mm. Reversible latch without removing the case. Draw back of the latch by key. Nickel plated steel dead bolt. Square 8 mm. Delivered without striker.

Caja de acero. Cabeza de acero inoxidable de un espesor 16 mm. Media vuelta reversible sin desmontar la caja. Reposición de la media vuelta con la llave. Pestillo de acero niquelada. Cuadrado 8 mm. Entregada sin cerradero.

Finition/*Finish/Acabado*

Zingué. Têtière inox.

Zinc Plated. Stainless steel forend.

Cincado. Cabeza de acero inoxidable.

Utilisation/*Use/Utilización*

Porte menuiserie métallique

Metal joinerie

Puertas de carpintería metálica

Designation	Boite	Colis.	Prix	Sachet	Colis.	Prix	Brochable France	Euro 1	Euro 2	Euro 3	Euro 4	Colis.	Prix
Boîtier serrure axe 25mm à cylindre entraxe 92mm T16	-	-	-	00992136 ◉	10	-	-	-	-	-	-	-	-
Boîtier serrure axe 35mm à cylindre entraxe 92mm T16	-	-	-	00992137 ◉	10	-	-	-	-	-	-	-	-

NS Non stocké/Non-stored/Producto no estocado - ◉ Sur stock Europe Zone 1 et Zone 2, nous consulter pour délai d'approvisionnement - E Epuisement/Stock depletion/Agotamiento del stock

Entraxe 92 mm / A CYLINDRE

PROTECT



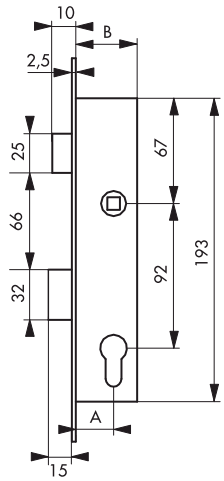

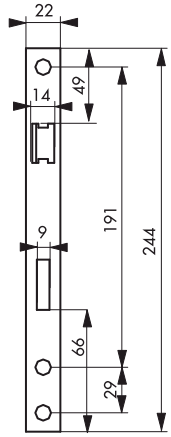

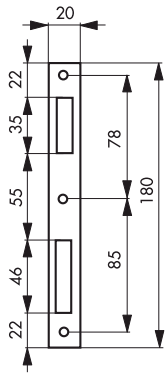

A	21	24	26	30
B	36	39	41	45

Description/*Description/Descripción*

Coffre acier. Têtière inox. Demi-tour réversible sans démontage. du coffre. Rappel du 1/2 tour par la clé. Pêne alliage nickelé. Gâche inox. Carré 8 mm, entr'axe 92 mm.

Steel case. Stainless steel forend. Reversible latch without removing the case. Draw back of the latch by key. Nickel plated alloy dead bolt. Stainless steel striker. Square 8 mm.

Cabeza de acero. Cabeza de acero inoxidable. Media vuelta reversible sin desmontar la caja. Reposición de la media vuelta con la llave. Pestillo de aleación niquelada. Cerradero de acero inoxidable. Cuadrado 8 mm.

Finition/*Finish/Acabado*

Zingué

Zinc plated

Cincado

Version/*Option/Versión*

Avec cylindre profilé laiton nickelé 30 x 30 mm. 3 clés.

With nickel plated brass profile cylinder 30 x 30 mm. 3 keys.

Con cilindro perfilado de latón niquelado 30 x 30 mm. 3 llaves.

Utilisation/*Use/Utilización*

Porte menuiserie métallique

Metal joinerie

Puertas de carpintería metálica

Designation	Boite	Colis.	Prix	Sachet	Colis.	Prix	Brochable France	Brochable Euro 1	Brochable Euro 2	Brochable Euro 3	Brochable Euro 4	Colis.	Prix
Serrure axe à 21mm à cylindre profilé L 36 T22 3 clés	-	-	-	00926036	10	-	00426036	-	-	-	-	5	-
Serrure axe à 24mm à cylindre profilé L 39 T22 3 clés	-	-	-	00926039	10	-	00426039	-	-	-	-	5	-
Serrure axe à 26mm à cylindre profilé L 41 T22 3 clés	00026041	5	-	-	-	-	-	-	-	-	-	-	-
Serrure axe à 30mm à cylindre profilé L 45 T22 3 clés	00026045	5	-	-	-	-	-	-	-	-	-	-	-
Boîtier serrure axe 21mm à cylindre L 36 T22	00026136	5	-	00926136	10	-	00426136 [E]	-	-	-	-	5	-
Boîtier serrure axe 24mm à cylindre L 39 T22	00026139	5	-	-	-	-	00426139 [E]	00493262 [E] [NS] [●]	00492262 [E] [NS] [●]	00494262 [E] [●]	-	5	-
Boîtier serrure axe 26mm à cylindre L 41 T22	00026141	5	-	-	-	-	-	-	-	-	-	-	-
Boîtier serrure axe 30mm à cylindre L 45 T22	00026145	5	-	00926145	10	-	-	00493313 [NS] [●]	00492313 [NS] [●]	-	-	5	-

[NS] Non stocké/Non-stored/Producto no estocado - [●] Sur stock Europe Zone 1 et Zone 2, nous consulter pour délai d'approvisionnement - [E] Epuisement/Stock depletion/Agotamiento del stock

Entraxe 92 mm / BEC DE CANE À CYLINDRE

PROTECT



Réversible sans outils.

Conforme à la norme NF
EN 12209

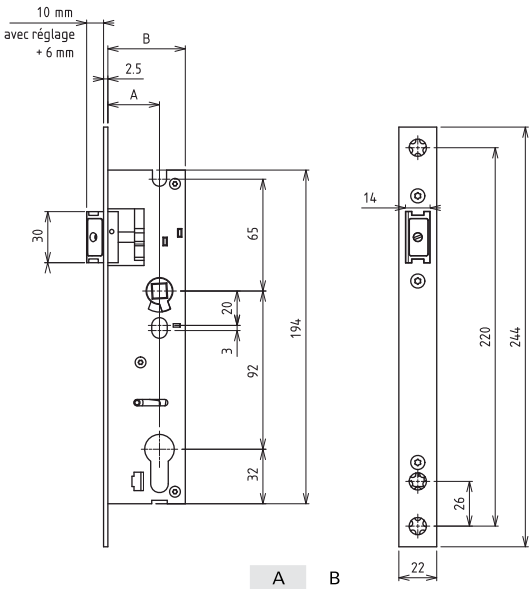

	A	B
024921	21	36
024924	24	39
024926	26	41
024930	30	45

Description/*Description/Descripción*

Coffre acier épaisseur 15 mm. Têtière inox. Demi-tour réversible sans démontage. Rappel du 1/2 tour par la clé. Pêne 1/2 tour acier nickelé. Carré 8 mm. Livrée sans gâche.

Steel case thickness 15 mm. Stainless steel forend. Reversible latch without removing. Draw back of the latch by key. Steel dead bolt. Square 8 mm.

Cabeza de acero espesor 15 mm. Cabeza de acero inoxidable. Media vuelta reversible sin desmontar. Reposición de la media vuelta con la llave. Pestillo de acero. Cuadrado 8 mm.

Finition/*Finish/Acabado*

Zingué

Zinc plated

Cincado

Version/*Option/Versión*

Serrure bec de cane pour gâche électrique.

Door lock for electric striker.

Cerradura de la semilla de cerradura eléctrica.

Utilisation/*Use/Utilización*

Porte menuiserie métallique

Metal joinerie

Puertas de carpintería metálica

Designation	Boite	Colis.	Prix	Sachet	Colis.	Prix	Brochable France	Brochable Euro 1	Brochable Euro 2	Brochable Euro 3	Brochable Euro 4	Colis.	Prix
Boîtier serrure axe 21mm bec de cane L 36 T22	00024921	5	-	-	-	-	-	-	-	-	-	-	-
Boîtier serrure axe 24mm bec de cane L 39 T22	00024924	5	-	-	-	-	-	-	-	-	-	-	-
Boîtier serrure axe 26mm bec de cane L 41 T22	00024926	5	-	-	-	-	-	-	-	-	-	-	-
Boîtier serrure axe 30mm bec de cane L 45 T22	00024930	5	-	-	-	-	-	-	-	-	-	-	-

NS Non stocké/Non-stored/Producto no estocado - ● Sur stock Europe Zone 1 et Zone 2, nous consulter pour délai d'approvisionnement - E Epuisement/Stock depletion/Agotamiento del stock

Entraxe 92 mm / À CYLINDRE

PROTECT

NOUVEAU

GARANTIE 10 ANS



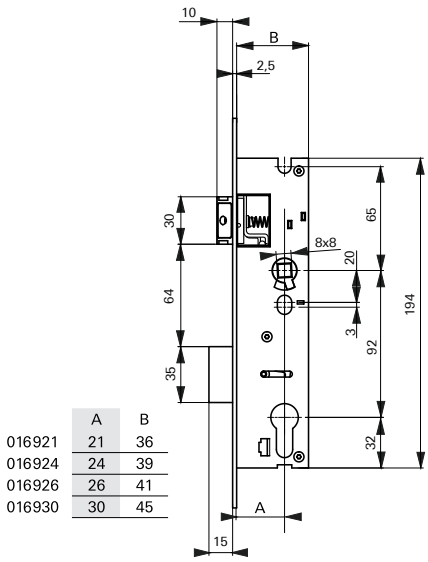

	A	B
016921	21	36
016924	24	39
016926	26	41
016930	30	45

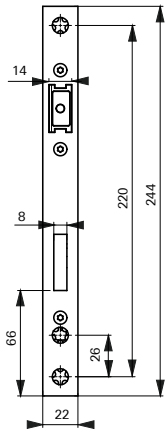

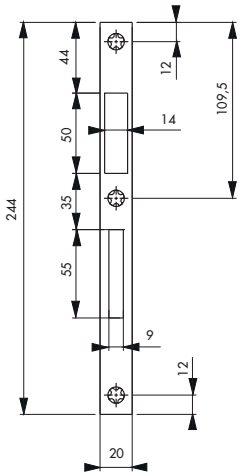

Description/*Description/Descripción*

Coffre acier épaisseur 15mm. Têtière inox. Demi-tour réversible sans démontage. Rappel du 1/2 tour par la clé. Pêne acier nickelé. Carré de 8mm. Livrée sans gâche. Ne peut pas être interchangeable avec un rouleau

Steel case thickness 15mm. Stainless steel forend. Reversible latch without removing. Draw back of the latch by key. Nickel plated steel dead bolt. Delivered without striker. not interchangeable with a roller

Cabeza de acero espesor 15mm. Cabeza de acero inoxidable. Media vuelta reversible sin desmontar. Reposicion de la media vuelta con la llave. Pestillo de acero niquelado. Entregada sin cerradero. no intercambiable con un rodillo

Finition/*Finish/Acabado*

Zingué

Zinc plated

Cincado

Utilisation/*Use/Utilización*

Porte menuiserie métallique

Metal joinerie

Puertas de carpintería metálica

Designation	Boite	Colis.	Prix	Sachet	Colis.	Prix	Brochable France	Brochable Euro 1	Brochable Euro 2	Brochable Euro 3	Brochable Euro 4	Colis.	Prix
Boitier serrure axe 21mm à cylindre Entraxe 92mm L36mm, sans interchangeabilité.	00016921	1	-	-	-	-	-	-	-	-	-	-	-
Boitier serrure axe 24mm à cylindre Entraxe 92mm L39mm, sans interchangeabilité.	00016924	1	-	-	-	-	-	-	-	-	-	-	-
Boitier serrure axe 26mm à cylindre Entraxe 92mm L41mm, sans interchangeabilité.	00016926	1	-	-	-	-	-	-	-	-	-	-	-
Boitier serrure axe 30mm à cylindre Entraxe 92mm L45mm, sans interchangeabilité.	00016930	1	-	-	-	-	-	-	-	-	-	-	-
Gache plate inox double empénage 244x20x2,5 mm	00014000	5	-	-	-	-	-	-	-	-	-	-	-

NS Non stocké/Non-stored/Producto no estocado - ● Sur stock Europe Zone 1 et Zone 2, nous consulter pour délai d'approvisionnement - E Epuisement/Stock depletion/Agotamiento del stock

Entraxe 92 mm / À CYLINDRE

PROTECT

Réversible sans outils. Avec rouleau interchangeable

Conforme à la norme NF EN 12209

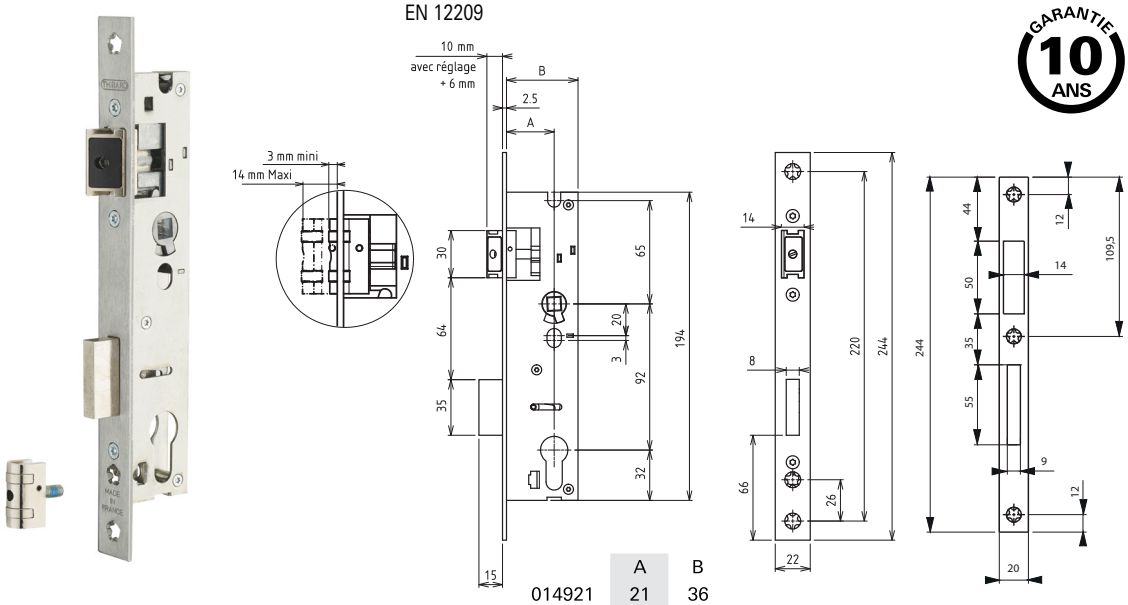

	A	B
014921	21	36
014924	24	39
014926	26	41
014930	30	45

Description/*Description/Descripción*

Coffre acier épaisseur 15 mm. Têtière inox. Demi-tour réversible sans démontage. Rappel du 1/2 tour par la clé. Pêne acier nickelé. Carré 8 mm. Livrée avec rouleau interchangeable. Livrée sans gâche.

Steel case thickness 15 mm. Stainless steel forend. Reversible latch without removing. Draw back of the latch by key. Nickel plated steel dead bolt. Square 8mm. Delivered with interchangeable roll. Delivered without striker.

Cabeza de acero espesor 15 mm. Cabeza de acero inoxidable. Media vuelta reversible sin desmontar. Reposición de la media vuelta con la llave. Pestillo de acero niquelado. Cuadrado 8 mm. Entregada con rodillo intercambiable. Entregada sin cerradero.

Finition/*Finish/Acabado*

Zingué

Zinc plated

Cincado

Version/*Option/Versión*

Serrure bec de cane pour gâche électrique.

Door lock for electric striker.

Cerradura de la semilla de cerradura eléctrica.

Utilisation/*Use/Utilización*

Porte menuiserie métallique

Metal joinerie

Puertas de carpintería metálica

Designation	Boite	Colis.	Prix	Sachet	Colis.	Prix	Brochable France	Brochable Euro 1	Brochable Euro 2	Brochable Euro 3	Brochable Euro 4	Colis.	Prix
Boîtier serrure axe 21mm à cylindre entraxe 92mm L 36 T22, avec rouleau interchangeable.	00014921 NS	5	-	-	-	-	-	-	-	-	-	-	-
Boîtier serrure axe 24mm à cylindre entraxe 92mm L 39 T22, avec rouleau interchangeable.	00014924 NS	5	-	-	-	-	-	-	-	-	-	-	-
Boîtier serrure axe 26mm à cylindre entraxe 92mm L 41 T22, avec rouleau interchangeable.	00014926 NS	5	-	-	-	-	-	-	-	-	-	-	-
Boîtier serrure axe 30mm à cylindre entraxe 92mm L 45 T22, avec rouleau interchangeable.	00014930	5	-	-	-	-	-	-	-	-	-	-	-
Gache plate inox double empénage 244x20x2,5 mm	00014000	5	-	-	-	-	-	-	-	-	-	-	-

NS Non stocké/Non-stored/Producto no estocado - ● Sur stock Europe Zone 1 et Zone 2, nous consulter pour délai d'approvisionnement - E Epuisement/Stock depletion/Agotamiento del stock

Entraxe 92 mm / À CYLINDRE

PROTECT



Réversible sans outils. Rouleau interchangeable (en option)



Rouleau interchangeable (en option)

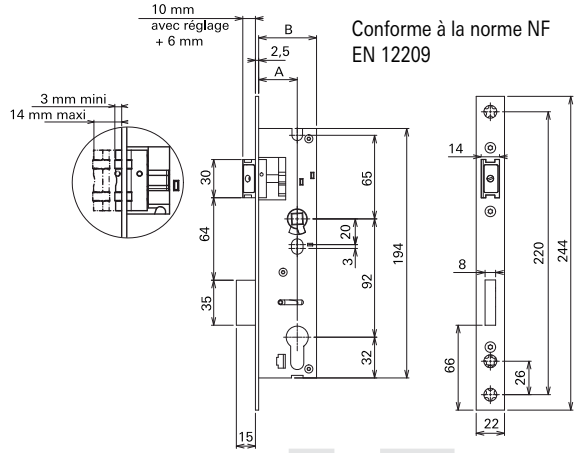

Conforme à la norme NF EN 12209

	A	B	Entr'axe
015921	21	36	92
015924	24	39	92
015926	26	41	92
015930	30	45	92

Description/*Description/Descripción*
Coffre acier épaisseur 15 mm. Têtière inox. Demi-tour réversible sans démontage. Rappel du 1/2 tour par la clé. Pêne acier nickelé. Carré 8 mm. Livrée sans rouleau interchangeable. Livrée sans gâche.
Steel case thickness 15 mm. Stainless steel forend. Reversible latch without removing. Draw back of the latch by key. Nickel plated steel dead bolt. Square 8mm. Delivered with interchangeable roll. Delivered without striker.
Cabeza de acero espesor 15 mm. Cabeza de acero inoxidable. Media vuelta reversible sin desmontar. Reposición de la media vuelta con la llave. Pestillo de acero niquelado. Cuadrado 8 mm. Entregada con rodillo intercambiable. Entregada sin cerradero.

Finition/*Finish/Acabado*
Zingué
Zinc plated
Cincado
Version/*Option/Versión*
Serrure bec de cane pour gâche électrique.
Door lock for electric striker.
Cerradura de la semilla de cerradura eléctrica.
Utilisation/*Use/Utilización*
Porte menuiserie métallique
Metal joinerie
Puertas de carpintería metálica

Designation	Boite	Colis.	Prix	Sachet	Colis.	Prix	Brochable France	Brochable Euro 1	Brochable Euro 2	Brochable Euro 3	Brochable Euro 4	Colis.	Prix
Boitier de serrure à cylindre axe 21mm L 36 entraxe 92 avec rouleau interchangeable	00015921	1	-	00915921	10	-	-	-	-	-	-	-	-
Boitier de serrure à cylindre axe 24mm L 39 entraxe 92 avec rouleau interchangeable	00015924	1	-	00915924	10	-	-	-	-	-	-	-	-
Boitier de serrure à cylindre axe 26mm L 41 entraxe 92 avec rouleau interchangeable	00015926	1	-	-	-	-	-	-	-	-	-	-	-
Boitier de serrure à cylindre axe 30mm L 45 entraxe 92 avec rouleau interchangeable	00015930	1	-	00915930	10	-	-	-	-	-	-	-	-
Rouleau interchangeable pour serrure axe 21mm	00004721	10	-	00904721	10	-	-	-	-	-	-	-	-
Rouleau interchangeable pour serrure axe 24mm	00004724	10	-	00904724	10	-	-	-	-	-	-	-	-
Rouleau interchangeable pour serrure axe 26mm	00004926	10	-	-	-	-	-	-	-	-	-	-	-
Rouleau interchangeable pour serrure axe 30mm	00004930	10	-	00904930	10	-	-	-	-	-	-	-	-
Gâche plate inox double empénage 244x20x2,5 mm	00014000	25	-	00914000	10	-	-	-	-	-	-	-	-

NS Non stocké/Non-stored/Producto no estocado - ⦿ Sur stock Europe Zone 1 et Zone 2, nous consulter pour délai d'approvisionnement - E Epuisement/Stock depletion/Agotamiento del stock

Entraxe 92 mm / À CYLINDRE

PROTECT



Réversible sans outils.

Conforme à la norme NF EN 12209

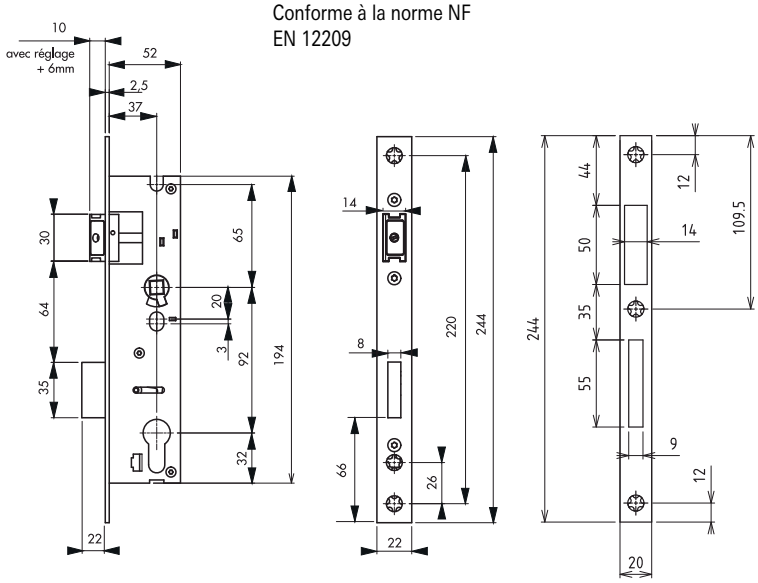

014000

	A	B
014837	37	52
014842	42	57

Description/*Description/Descripción*

Coffre acier épaisseur 15 mm. Têtière inox. Demi-tour réversible sans démontage du coffre. Rappel du 1/2 tour par la clé. Pêne acier nickelé. Carré 8 mm. Livrée sans gâche.

Steel case thickness 15 mm. Stainless steel forend. Reversible latch without removing the case. Draw back of the latch by key. Nickel plated steel dead bolt. Square 8 mm. Delivered without striker.

Caja de acero de un espesor 15 mm. Cabeza de acero inoxidable. Media vuelta reversible sin desmontar la caja. Reposición de la media vuelta con la llave. Pestillo de acero niquelada. Cuadrado 8 mm. Entregada sin cerradero.

Finition/*Finish/Acabado*

Zingué

Zinc plated

Cincado

Utilisation/*Use/Utilización*

Porte menuiserie métallique

Metal joinerie

Puertas de carpintería metálica

Designation	Boite	Colis.	Prix	Sachet	Colis.	Prix	Brochable					Colis.	Prix
							France	Euro 1	Euro 2	Euro 3	Euro 4		
Boitier de serrure à cylindre axe 37mm L 52 entraxe 92	00014837	1	-	-	-	-	-	-	-	-	-	-	-
Boitier de serrure à cylindre axe 42mm L 57 entraxe 92	00014842	1	-	-	-	-	-	-	-	-	-	-	-
Gâche plate inox double empénage 244x20x2,5 mm	00014000	25	-	00914000	10	-	-	-	-	-	-	-	-

NS Non stocké/Non-stored/Producto no estocado - ● Sur stock Europe Zone 1 et Zone 2, nous consulter pour délai d'approvisionnement - E Epuisement/Stock depletion/Agotamiento del stock

Entraxe 70 mm / À CROCHET À CYLINDRE

PROTECT



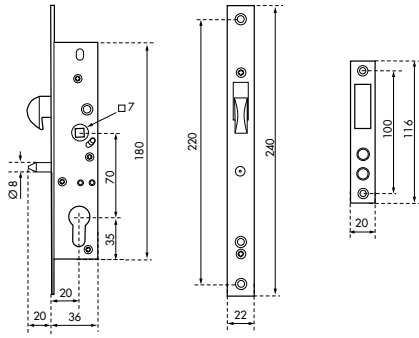

Description/*Description/Descripción*
Coffre acier. Têtière inox. Pêne crochet acier. Gâche plate inox. Carré de 7 mm.
Steel case. Stainless steel forend. Steel hook. Stainless steel striker. Square 7mm.
Caja de acero. Cabeza de acero inoxidable. Pestillo de gancho de acero. Cerradero plano de acero inoxidable. Cuadrado 7mm.

Finition/*Finish/Acabado*
Zingué
Zinc plated
Cincado
Utilisation/*Use/Utilización*
Porte coulissante de menuiserie métallique
Metal joinerie sliding door
Puertas corredera de carpintería metálica

Designation	Boite	Colis.	Prix	Sachet	Colis.	Prix	Brochable France	Brochable Euro 1	Brochable Euro 2	Brochable Euro 3	Brochable Euro 4	Colis.	Prix
Boitier de serrure à cylindre axe 20mm L 36 entraxe 70mm à crochet	00011720	1	-	-	-	-	-	-	-	-	-	-	-

Entraxe 85 mm / À CROCHET À CYLINDRE

PROTECT



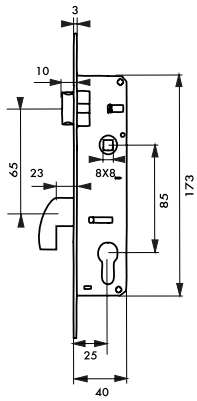

Description/*Description/Descripción*
Coffre acier. Têtière acier nickelé. Demi-tour réversible sans démontage. du coffre. Rappel du 1/2 tour par la clé. Pêne alliage nickelé. Gâche acier nickelé. Carré 8 mm, entr'axe 85 mm.
Steel case. Nickel plated steel forend. Reversible latch without removing the case. Draw back of the latch by key. Nickel plated alloy dead bolt. Nickel plated steel striker. Square 8 mm.
Cabeza de acero. Cabeza de acero niquelado. Media vuelta reversible sin desmontar la caja. Reposición de la media vuelta con la llave. Pestillo de aleación niquelada. Cerradero de acero niquelado. Cuadrado 8 mm.

Finition/*Finish/Acabado*
Zingué
Zinc coated
Cincado
Utilisation/*Use/Utilización*
Porte coulissante de menuiserie métallique
Metal joinerie sliding door
Puertas corredera de carpintería metálica

Designation	Boite	Colis.	Prix	Sachet	Colis.	Prix	Brochable France	Brochable Euro 1	Brochable Euro 2	Brochable Euro 3	Brochable Euro 4	Colis.	Prix
Serrure à cylindre profilé axe 25mm L40 entraxe 85mm 3 clés	00094520	1	-	-	-	-	-	-	-	00494520 ◉	-	5	-

NS Non stocké/Non-stored/Producto no estocado - ◉ Sur stock Europe Zone 1 et Zone 2, nous consulter pour délai d'approvisionnement - E Epuisement/Stock depletion/Agotamiento del stock

Entraxe 104 mm / MENTONNET ET A CYLINDRE

PROTECT

GARANTIE 5 ANS

X 3



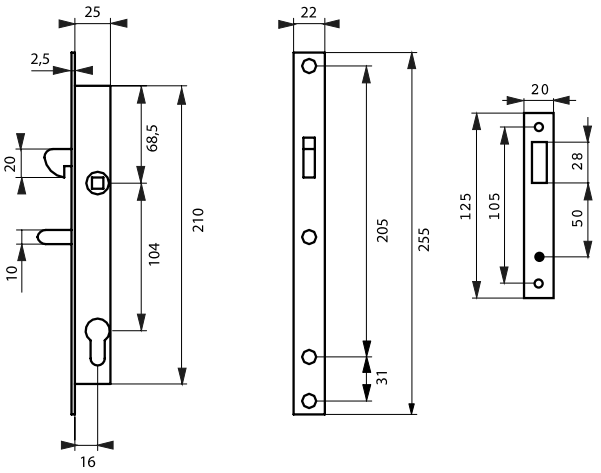

Description/*Description/Descripción*
Coffre acier. Têtière inox. Pêne crochet bronze. Fonction équerre. Gâche plate inox. Carré 8 mm avec fourreau réducteur 7 mm. Entr'axe 104 mm
Steel case. Stainless steel forend. Bronze hook. Function square. Stainless steel flat striker. Square 8 mm with spindle sleeve 7 mm. Nylon spindle slave 7 mm
Caja de acero. Cabeza de acero inoxidable. Pestillo de gancho de bronce. Función escuadra. Cerradero plano de acero inoxidable. Cuadrado 8 mm con funda reductora de 7 mm. Funda de nailon de 7 mm.

Finition/*Finish/Acabado*
Zingué
Zinc plated
Cincado

Version/*Option/Versión*
Avec cylindre profilé laiton nickelé 30 x 30 mm panneton réduit., 3 clés.
With nickel plated brass profile cylinder 30 x 30 mm with reduced driver cam, 3 keys. .
Con cilindro perfilado de latón niquelado 30 x 30 mm pivote reducido, 3 llaves.

Utilisation/*Use/Utilización*
Porte coulissante de menuiserie métallique.
Metal joinerie, sliding door.
Puertas corredera de carpintería metálica.

Designation	Boite	Colis.	Prix	Sachet	Colis.	Prix	Brochable France	Brochable Euro 1	Brochable Euro 2	Brochable Euro 3	Brochable Euro 4	Colis.	Prix
Serrure à cylindre profilé axe 16mm L 25 entraxe 104mm à mentonnet 3 clés	00002825	5	-	00902825	10	-	00402825 E	-	-	-	-	5	-
Boitier de serrure à cylindre panneton réduit axe 16mm L 25 entraxe 104mm à mentonnet	00012825	5	-	-	-	-	00412825 E	-	-	-	-	5	-

NS Non stocké/Non-stored/Producto no estocado - ● Sur stock Europe Zone 1 et Zone 2, nous consulter pour délai d'approvisionnement - E Epuisement/Stock depletion/Agotamiento del stock

Axe à 40 mm / BEC DE CANE

ECO



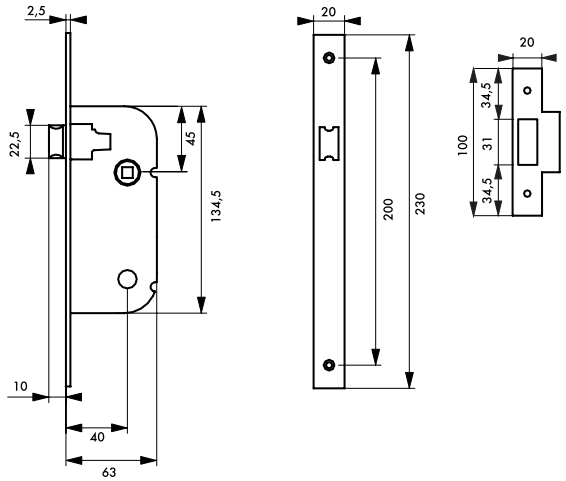

Description/*Description/Descripción*
Coffre acier embouti. Têtière acier. Demi-tour alliage réversible sans. démontage du coffre. Gâche plate acier. Carré 7 mm.
Stamped steel case. Steel forend. Reversible alloy latch without. removing the case. Steel flat striker - Square 7 mm.
Caja de acero embutido. Cabeza de acero. Media vuelta de aleación. reversible sin desmontar la caja. Cerradero plano de acero. Cuadrado 7 mm.

Finition/*Finish/Acabado*
Epoxy blanc (V) - Zingué blanc (ZB)
White epoxy (V) - White zinc plated (ZB)
Epoxi blanco (V) - Cincado blanco (ZB)

Version/*Option/Versión*
Têtière bouts carrés (BC) - Têtière bouts ronds (BR)
Square (BC) - Round (BR) ended forend
Cabeza de extremos cuadrados (BC) - Cabeza de extremos redondos (BR)

Utilisation/*Use/Utilización*
Porte isoplane < 40 kg, (NON GARANTIE EN CAS DE CONTRE BEQUILLAGE)
Door < 40 kg
Puerta < 40 kg

							Brochable						
Designation	**Boite**	**Colis.**	**Prix**	**Sachet**	**Colis.**	**Prix**	**France**	**Euro 1**	**Euro 2**	**Euro 3**	**Euro 4**	**Colis.**	**Prix**
Serrure axe 40mm bec de cane réversible V/BC	-	-	-	-	-	-	00400100 E	-	-	-	-	10	-
Serrure axe 40mm bec de cane réversible V/BR	-	-	-	00901100	30	-	00401100	-	-	-	-	10	-
Serrure axe 40mm bec de cane réversible Z/BR	-	-	-	00911100	30	-	00411100 E	-	-	-	-	10	-
Tarif conditionnement non décolisable													
Serrure axe 40mm bec de cane V/BR sans gâche - droite (50 pièces non décolisable)	00081109	50	-	-	-	-	-	-	-	-	-	-	-
Serrure axe 40mm bec de cane V /BR sans gâche - gauche (50 pièces non décolisable)	00081110	50	-	-	-	-	-	-	-	-	-	-	-
Gache type Eco (50 pièces non décolisable)	00081003	50	-	-	-	-	-	-	-	-	-	-	-

NS Non stocké/Non-stored/Producto no estocado - ⦿ Sur stock Europe Zone 1 et Zone 2, nous consulter pour délai d'approvisionnement - E Epuisement/Stock depletion/Agotamiento del stock

Axe à 40 mm / BEC DE CANE

ECO



Pêne 1/2 tour et fouillot 7mm nylon

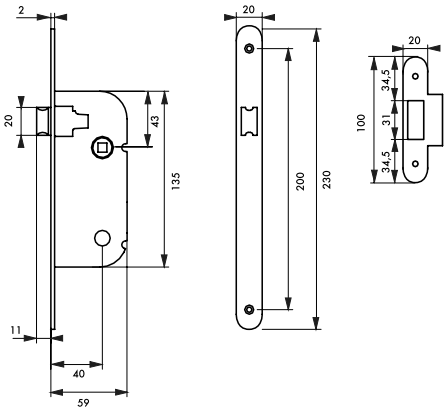

Description/*Description/Descripción*

Coffre acier embouti. Têtière acier bouts ronds ép.2mm. Demi-tour nylon réversible sans démontage du coffre. Gâche plate acier. Carré nylon 7 mm.

Stamped steel case. Steel forend. Reversible nylon latch without removing the case. Steel at striker. Nylon square 7 mm.

Caja de acero embutido. Cabeza de acero, espesor 2mm. Media vuelta de nylon reversible sin desmontar la caja. Cerradero plano de acero. Cuadrado de nylon 7 mm.

Finition/*Finish/Acabado*

Epoxy blanc.

White epoxy.

Epoxi blanco.

Designation	Boite	Colis.	Prix	Sachet	Colis.	Prix	Brochable France	Euro 1	Euro 2	Euro 3	Euro 4	Colis.	Prix
Tarif conditionnement non décolisable													
Serrure Eco axe à 40mm bec de cane réversible V/BR (50 pièces non décolisable)	00053190	50	-	-	-	-	-	-	-	-	-	-	-

Axe à 40 mm / MAGNETIQUE, BEC DE CANE

PROTECT



CONFORT D'UTILISATION : - silence de fonctionnement - pas de pêne en saillie

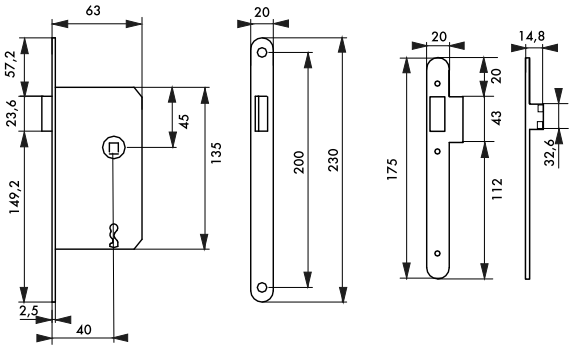

Description/*Description/Descripción*

Coffre acier embouti. Têtière acier bouts ronds. Système magnétique à pêne rétractable. Gâche plate acier. Carré 7 mm.

Pressed steel safe. Steel rounded head forend. Magnetic system with retractable bolt. Steel flat strike. Square 7 mm.

Caja de acero embutido. Cabeza de acero extremos redondos. Sistema magnético de pestillo retraíble. Gacheta plana de acero. Cuadrado 7 mm.

Finition/*Finish/Acabado*

Fer satiné

Satin iron

Hierro satinado

Designation	Boite	Colis.	Prix	Sachet	Colis.	Prix	Brochable France	Euro 1	Euro 2	Euro 3	Euro 4	Colis.	Prix
Serrure axe 40mm magnétique bec de cane /BR	00001150	1	-	-	-	-	00401150	-	-	-	-	5	-

NS Non stocké/Non-stored/Producto no estocado - ● Sur stock Europe Zone 1 et Zone 2, nous consulter pour délai d'approvisionnement - E Epuisement/Stock depletion/Agotamiento del stock

Axe à 40 mm / BEC DE CANE

PROTECT



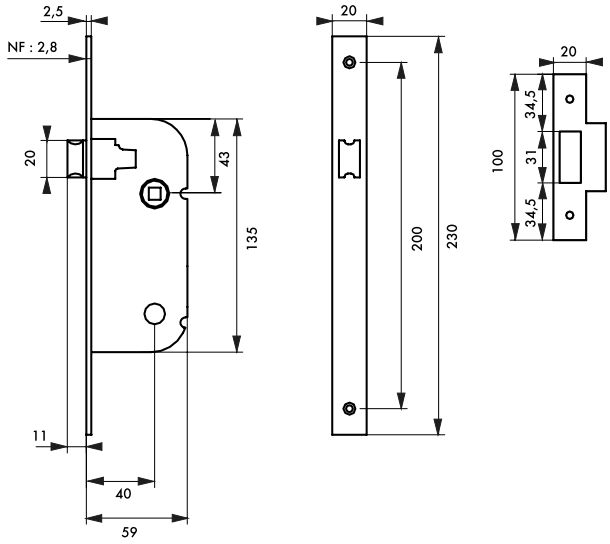

Description/*Description/Descripción*
Coffre acier embouti. Têtière inox. Demi-tour alliage réversible sans démontage du coffre. Gâche plate inox. Carré 7 mm.
Stamped steel case. Sainless steel forend. Reversible alloy latch without removing the case. Stainless steel flat striker. Square 7 mm.
Caja de acero embutido. Cabeza de acero inoxidable. Media vuelta de aleación reversible sin desmontar la caja. Cerradero plano de acero inoxidable. Cuadrado 7 mm.

Finition/*Finish/Acabado*
Zingué
Zinc plated
Cincado

Designation	Boite	Colis.	Prix	Sachet	Colis.	Prix	Brochable France	Euro 1	Euro 2	Euro 3	Euro 4	Colis.	Prix
Serrure axe à 40mm bec de cane BR tétière inox avec gâche	-	-	-	00982110	10	-	00482110 E	-	-	-	-	5	-
Tarif conditionnement non décolisable													
Serrure axe à 40mm bec de cane BR tétière inox sans gâche (50 pièces non décolisable)	00082110	50	-	-	-	-	-	-	-	-	-	-	-
Gâche inox (50 pièces non décolisable)	00082000	50	-	-	-	-	-	-	-	-	-	-	-

NS Non stocké/Non-stored/Producto no estocado - ◉ Sur stock Europe Zone 1 et Zone 2, nous consulter pour délai d'approvisionnement - E Epuisement/Stock depletion/Agotamiento del stock

Axe à 40 mm / BEC DE CANE

PROTECT



00001100



00901190

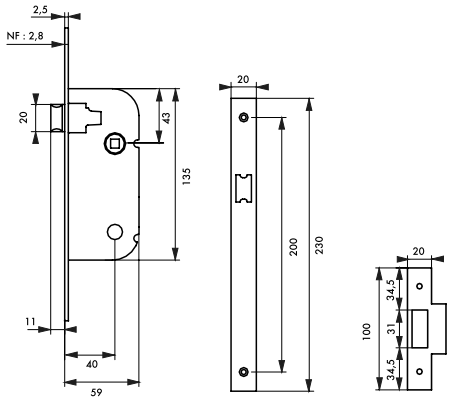

GARANTIE 5 ANS

Description/*Description/Descripción*

Coffre acier embouti. Têtière acier. Demi-tour alliage réversible sans démontage du coffre. Gâche plate acier. Carré 7 mm.

Stamped steel case. Steel forend. Reversible alloy latch without removing the case. Steel flat striker - Square 7 mm.

Caja de acero embutido. Cabeza de acero. Media vuelta de aleación. reversible sin desmontar la caja. Cerradero plano de acero. Cuadrado 7 mm.

Finition/*Finish/Acabado*

Epoxy blanc (V) - Zingué (Z) - Bronze (00901190/401190)

White epoxy (V) - Zinc plated (Z) - Bronze (00901190/401190)

Epoxi blanco (V) - Cincado (Z) - Bronce (00901190/401190)

Version/*Option/Versión*

Fouillot 6 x 9 mm. Têtière bouts carrés (BC). Têtière bouts ronds (BR). Coloris bronze sous conditionnement coque.

Square 6 x 9 mm. Square (BC), round (BR) ended forend.

Cuadrado 6 x 9 mm. Cabeza de extremos cuadrados (BC). Cabeza de extremos redondos (BR).

							Brochable						
Designation	**Boite**	**Colis.**	**Prix**	**Sachet**	**Colis.**	**Prix**	**France**	**Euro 1**	**Euro 2**	**Euro 3**	**Euro 4**	**Colis.**	**Prix**
Serrure axe 40mm bec de cane réversible V/BC - blanche	00000100	10	-	-	-	-	-	-	-	-	-	-	-
Serrure axe 40mm bec de cane réversible V/BR	00001100	10	-	00901190	10	-	00401190	-	-	-	-	10	-
Serrure axe 40mm bec de cane réversible Z/BC	00010100	10	-	-	-	-	-	-	-	-	-	-	-
Serrure axe 40mm bec de cane réversible Z/BR	00011100	10	-	-	-	-	-	-	-	-	-	-	-
Serrure axe 40mm bec de cane réversible V/BR fouillot 6 x 9 mm	00012190	10	-	-	-	-	-	-	-	-	-	-	-
Clé rectangulaire 9 mm	00013926	10	-	-	-	-	-	-	-	-	-	-	-
Conditionnement sur plaquette carton													
Serrure axe 40mm bec de cane réversible V/BR blanche	-	-	-	-	-	-	00754100	-	-	-	-	10	-
Serrure axe 40mm bec de cane réversible V/BR noire	-	-	-	-	-	-	00754200	-	-	-	-	10	-
Tarif conditionnement non décolisable													
Serrure axe 40mm bec de cane réversible V/BC (50 pièces non décolisable)	00050190 NS	50	-	-	-	-	-	-	-	-	-	-	-
Serrure axe 40mm bec de cane réversible V/BR (50 pièces non décolisable)	00051190	50	-	-	-	-	-	-	-	-	-	-	-
Serrure axe 40mm bec de cane réversible V/BR fouillot 6 x 9 mm - livré sans gâche (50 pièces non décolisable)	00052190	50	-	-	-	-	-	-	-	-	-	-	-

NS Non stocké/Non-stored/Producto no estocado - ● Sur stock Europe Zone 1 et Zone 2, nous consulter pour délai d'approvisionnement - E Epuisement/Stock depletion/Agotamiento del stock

Axe à 40 mm / BEC DE CANE

RESIST

niveau 1

Spécifications dimensionnelles selon la norme NF P 26-409

NF EN 12209 : 2004
NF P 26-409 : 2005
Classification

2 B 4 0 0 F - H 0 2 0



00000500



00061500

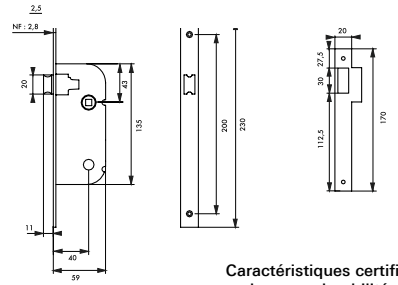

Caractéristiques certifiées NF : endurance, durabilité, sécurité.

Description/*Description/Descripción*
Coffre acier embouti. Têtière acier. Demi-tour alliage réversible sans démontage du coffre. Gâche plate acier. Carré 7 mm.
Stamped steel case. Steel forend. Reversible alloy latch without removing the case. Steel flat striker. Square 7 mm.
Caja de acero embutido. Cabeza de acero. Media vuelta de aleación reversible sin desmontar la caja. Cerradero plano de acero. Cuadrado 7 mm.

Finition/*Finish/Acabado*
Epoxy noir (V) - Zingué (Z) - blanc
Black epoxy (V) - Zinc plated (Z) - white
Epoxi negro (V) - Cincado (Z) - blanco

Version/*Option/Versión*
Têtière bouts carrés (BC) - Têtière bouts ronds (BR)
Square (BC) - Round (BR) ended forend
Cabeza de extremos cuadrados (BC) - Cabeza de extremos redondos (BR)

							Brochable						
Designation	Boite	Colis.	Prix	Sachet	Colis.	Prix	France	Euro 1	Euro 2	Euro 3	Euro 4	Colis.	Prix
Serrure axe 40mm NF bec de cane réversible V/BC noire	00000500	10	-	-	-	-	00400500 E	-	-	-	-	10	-
Serrure axe 40mm NF bec de cane réversible V/BR noire	00001500	10	-	00901500	10	-	00401500	-	-	-	-	10	-
Serrure axe 40mm NF bec de cane réversible V/BR blanche	00061500	10	-	00941500	10	-	00441500	-	-	-	-	10	-
Serrure axe 40mm NF bec de cane réversible Z/BC	00010500	10	-	-	-	-	-	-	-	-	-	-	-
Serrure axe 40mm NF bec de cane réversible Z/BR	00011500	10	-	-	-	-	-	-	-	-	-	-	-
Serrure axe 40mm NF bec de cane réversible inox /BC	00650500	10	-	00680500	10	-	00670500	-	-	-	-	10	-
Serrure axe 40mm NF bec de cane réversible inox /BR	00651500	10	-	00681500	10	-	00671500	-	-	-	-	10	-
Tarif conditionnement non décolisable													
Serrure axe 40mm NF bec de cane réversible V/BC noire (50 pièces non décolisable)	00050500	50	-	-	-	-	-	-	-	-	-	-	-
Serrure axe 40mm NF bec de cane réversible V/BR noire (50 pièces non décolisable)	00051500	50	-	-	-	-	-	-	-	-	-	-	-
Serrure axe 40mm NF bec de cane réversible V/BR blanche (50 pièces non décolisable)	00151500	50	-	-	-	-	-	-	-	-	-	-	-
Serrure axe 40mm NF bec de cane réversible inox /BC (50 pièces non décolisable)	00660500	50	-	-	-	-	-	-	-	-	-	-	-
Serrure axe 40mm NF bec de cane réversible inox /BR (50 pièces non décolisable)	00661500	50	-	-	-	-	-	-	-	-	-	-	-

NS Non stocké/Non-stored/Producto no estocado - ● Sur stock Europe Zone 1 et Zone 2, nous consulter pour délai d'approvisionnement - E Epuisement/Stock depletion/Agotamiento del stock

Axe à 40 mm / BEC DE CANE

RESIST



Caractéristiques certifiées NF : endurance, durabilité, sécurité.

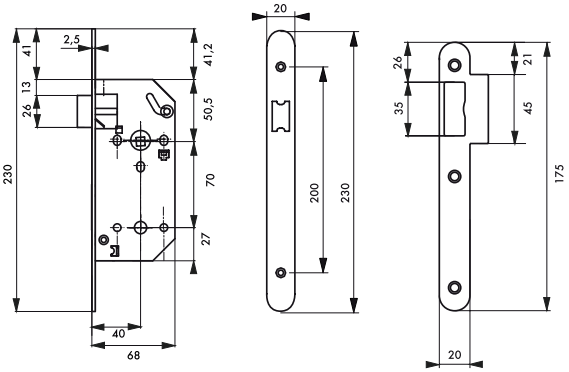

GARANTIE 10 ANS

niveau 2

Essais selon la norme NF

EN 12209 : 2004

Classification

3 S 4 0 0 G - H 0 3 0

Description/*Description/Descripción*

Coffre acier embouti. Têtière acier bouts ronds. Demi-tour bipente alliage réversible sans démontage du coffre. Gâche plate acier zingué. Carré 7 mm.

Stamped steel case. Round ended steel forend. Reversible alloy latch without. removing the case. Zinc plated steel flat striker. Square 7 mm.

Caja de acero embutido. Cabeza de extremos redondos. Media vuelta de aleación. reversible sin desmontar la caja. Cerradero plano de acero cincado. Cuadrado 7 mm.

Finition/*Finish/Acabado*

Coffre galvanisé, têtière epoxy noir granité ou nickelé

Case galvanised, forend black epoxy

Caja galvanizado, cabeza epoxi negro

Version/*Option/Versión*

Têtière inox, acier laitonné, acier nickelé. Possibilité carré 8 mm sur demande.

Stainless steel forend, brass plated forend, nickel plated forend. Square 8 mm on request.

Cabeza de acero inoxidable, acero latonado, acero niquelado. Cuadrado 8 mm a petición.

Designation	Boite	Colis.	Prix	Sachet	Colis.	Prix	Brochable France	Euro 1	Euro 2	Euro 3	Euro 4	Colis.	Prix
Serrure MONOMAX NF axe 40mm bec de cane têtière noire BR	00546800	5	-	-	-	-	-	-	-	-	-	-	-
Serrure MONOMAX NF axe 40mm bec de cane têtière noire BC	00546900	5	-	-	-	-	-	-	-	-	-	-	-
Serrure MONOMAX NF axe 40mm bec de cane têtière inox BR	00546801	5	-	-	-	-	-	-	-	-	-	-	-
Serrure MONOMAX NF axe 40mm bec de cane têtière acier laitonné BR	00546802	5	-	-	-	-	-	-	-	-	-	-	-
Serrure MONOMAX NF axe 40mm bec de cane têtière acier nickelé BR	00546803	5	-	-	-	-	-	-	-	-	-	-	-
Tarif conditionnement non décolisable													
Serrure MONOMAX NF axe 40mm bec de cane têtière noire BR sans gâche (25 pièces non décolisable)	00046800	25	-	-	-	-	-	-	-	-	-	-	-
Serrure MONOMAX NF axe 40mm bec de cane têtière inox BR sans gâche (25 pièces non décolisable)	00046801	25	-	-	-	-	-	-	-	-	-	-	-
Gâche acier pour serrure NORME N.F bec de cane (25 pièces non décolisable)	00046100	25	-	-	-	-	-	-	-	-	-	-	-
Gâche acier pour serrure NORME NF à pêne dormant ½ tour (25 pièces non décolisable)	00046102	25	-	-	-	-	-	-	-	-	-	-	-
Gâche inox pour serrure NORME N.F bec de cane (25 pièces non décolisable)	00046101	25	-	-	-	-	-	-	-	-	-	-	-
Tarif garniture													
Garniture MONOMAX NF têtière noire BR + ensemble HERA	00022140	30	-	-	-	-	-	-	-	-	-	-	-
Garniture MONOMAX NF têtière noire BR + ensemble THALIA	00022150	30	-	-	-	-	-	-	-	-	-	-	-

NS Non stocké/Non-stored/Producto no estocado - ● Sur stock Europe Zone 1 et Zone 2, nous consulter pour délai d'approvisionnement - E Epuisement/Stock depletion/Agotamiento del stock

Axe à 50 mm / BEC DE CANE

ECO



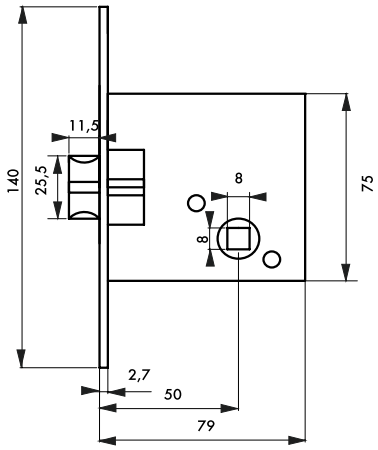

Description/*Description/Descripción*
Coffre acier embouti. Têtière acier bouts carrés. Demi-tour réversible sans démontage du coffre. Gâche plate acier. Carré 8 mm.
Stamped steel case. Steel forend. Reversible latch without removing the case. Steel flat striker. Square 8 mm.
Caja de acero embutido. Cabeza de acero. Media vuelta reversible sin desmontar la caja. Cerradero plano de acero. Cuadrado 8 mm.

Finition/*Finish/Acabado*
Zingué
Zinc coated
Cincado

Designation	Boite	Colis.	Prix	Sachet	Colis.	Prix	Brochable					Colis.	Prix
							France	Euro 1	Euro 2	Euro 3	Euro 4		
Serrure axe 50mm bec de cane réversible	00094598 E	1	-	-	-	-	-	-	-	00494598 E ◉	-	5	-

NS Non stocké/Non-stored/Producto no estocado - ◉ Sur stock Europe Zone 1 et Zone 2, nous consulter pour délai d'approvisionnement - E Epuisement/Stock depletion/Agotamiento del stock

Axe à 50 mm / BEC DE CANE

ECO



Coffre épaisseur 10mm

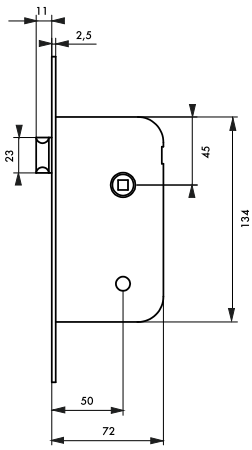

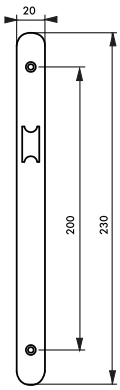

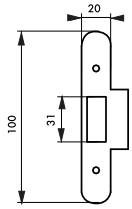

Description/*Description/Descripción*
Coffre acier embouti épaisseur 10 mm. Têtière acier. Demi-tour alliage zingué réversible sans démontage du coffre. Gâche plate acier. Carré 7 mm.
Stamped steel case 10 mm thickness. Steel forend. Reversible zinc plated alloy latch without removing the case. Steel flat striker. Square 7 mm.
Caja de acero embutido 10 mm de espesor. Cabeza de acero. Media vuelta de aleación cincado reversible sin desmontar la caja. Cerradero plano de acero. Cuadrado 7 mm.

Finition/*Finish/Acabado*
Epoxy blanc (V)Gris métal
White epoxy (V)Metal gray
Epoxi blanco (V)Metal gris

							Brochable						
Designation	**Boite**	**Colis.**	**Prix**	**Sachet**	**Colis.**	**Prix**	**France**	**Euro 1**	**Euro 2**	**Euro 3**	**Euro 4**	**Colis.**	**Prix**
Serrure axe 50 mm bec de cane coffre épaisseur 10 mm blanc/BR	-	-	-	00913930	10	-	00413930	-	-	-	-	5	-
Serrure axe 50 mm bec de cane coffre épaisseur 10 mm gris métal/BR	-	-	-	00913933	10	-	-	-	-	-	-	-	-
Tarif conditionnement non décolisable													
Serrure axe 50 mm bec de cane coffre épaisseur 10 mm blanc/BR (50 pièces non décolisable)	00013930	50	-	-	-	-	-	-	-	-	-	-	-
Serrure axe 50 mm bec de cane coffre épaisseur 10 mm gris métal/BR (50 pièces non décolisable)	00013933	50	-	-	-	-	-	-	-	-	-	-	-

NS Non stocké/Non-stored/Producto no estocado - ● Sur stock Europe Zone 1 et Zone 2, nous consulter pour délai d'approvisionnement - E Epuisement/Stock depletion/Agotamiento del stock

Axe à 50 mm / BEC DE CANE

ECO



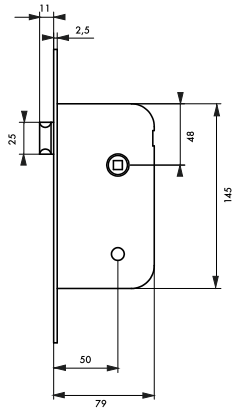

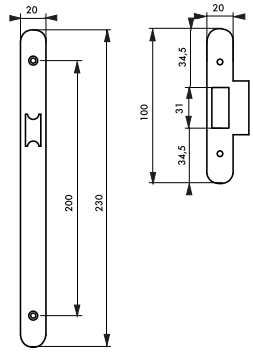

GARANTIE 2 ANS

Description/*Description/Descripción*

Coffre acier embouti épaisseur 11 mm. Têtière acier bouts ronds. Demi-tour alliage réversible sans démontage du coffre. Gâche plate acier. Carré 7 mm.

Stamped steel case thickness 11 mm. Steel forend. Reversible alloy latch without removing the case. Steel flat striker. Square 7 mm.

Caja de acero embutido espesor 11 mm. Cabeza de acero. Media vuelta de aleación reversible sin desmontar la caja. Cerradero plano de acero. Cuadrado 7 mm.

Finition/*Finish/Acabado*

Epoxy noir granité (V)

Black epoxy (V)

Epoxi negro granitado (V)

Designation	Boite	Colis.	Prix	Sachet	Colis.	Prix	Brochable France	Euro 1	Euro 2	Euro 3	Euro 4	Colis.	Prix
Serrure axe 50 mm bec de cane V/BR/Z	-	-	-	00901200	10	-	00401200	-	-	-	-	10	-

Axe à 50 mm / MAGNETIQUE, BEC DE CANE

PROTECT

CONFORT D'UTILISATION : silence de fonctionnement - pas de pêne en saillie



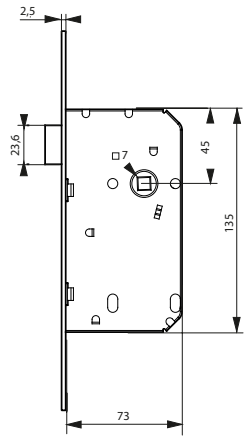

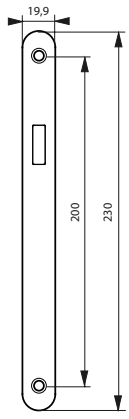

GARANTIE 5 ANS

Description/*Description/Descripción*

Coffre acier embouti. Têtière acier bouts ronds. Système magnétique à pêne rétractable. Gâche plate acier. Carré 7 mm.

Pressed steel safe. Steel rounded head forend. Magnetic system with retractable bolt. Steel flat strike. Square 7 mm.

Caja de acero embutido. Cabeza de acero extremos redondos. Sistema magnético de pestillo retraíble. Gacheta plana de acero. Cuadrado 7 mm.

Finition/*Finish/Acabado*

Fer satiné

Satin iron

Hierro satinado

Designation	Boite	Colis.	Prix	Sachet	Colis.	Prix	Brochable France	Euro 1	Euro 2	Euro 3	Euro 4	Colis.	Prix
Serrure axe 50mm magnétique bec de cane	-	-	-	00901550	10	-	00401550 E	-	-	-	-	5	-

NS Non stocké/Non-stored/Producto no estocado - ● Sur stock Europe Zone 1 et Zone 2, nous consulter pour délai d'approvisionnement - E Epuisement/Stock depletion/Agotamiento del stock

Axe à 50 mm / BEC DE CANE

ECO

Têtière amovible et nombreuses finitions disponibles



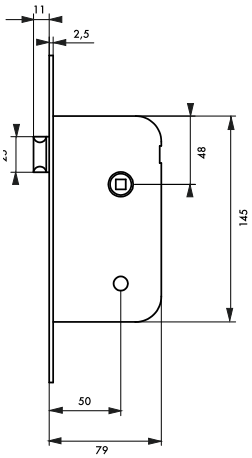

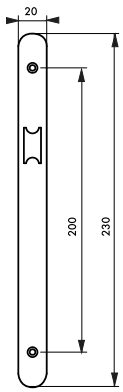

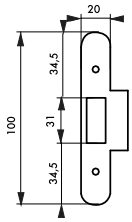

Description/*Description/Descripción*

Coffre acier embouti. Têtière acier. Demi-tour alliage réversible sans démontage du coffre. Gâche plate acier. Carré 7 mm.

Stamped steel case. Steel forend. Reversible alloy latch without removing the case. Steel flat striker. Square 7 mm.

Caja de acero embutido. Cabeza de acero. Media vuelta de aleación reversible sin desmontar la caja. Cerradero plano de acero. Cuadrado 7 mm.

Finition/*Finish/Acabado*

Têtière époxy noir, nickelé, laiton brossé, laiton poli verni, poli nickelé.

Black epoxy, nickel plated, brushsed brass, polished brass, polished nickel plated forend.

Cabeza epoxi negro, niquelado, latón cepillado, latón pulido barnizado, pulido niquelado.

Version/*Option/Versión*

Têtière bouts carrés (BC) - Têtière bouts ronds (BR)

Square (BC) - Round (BR) ended forend

Cabeza de extremos cuadrados (BC) - Cabeza de extremos redondos (BR)

							Brochable						
Designation	Boite	Colis.	Prix	Sachet	Colis.	Prix	France	Euro 1	Euro 2	Euro 3	Euro 4	Colis.	Prix
Serrure axe 50 mm bec de cane V/BC/Z	00000200	5	-	-	-	-	-	-	-	-	-	-	-
Serrure axe 50 mm bec de cane V/BR/Z	00001200	5	-	-	-	-	-	-	-	-	-	-	-
Serrure axe 50 mm bec de cane têtière acier nickelé V/BR/L	00019320	5	-	-	-	-	-	-	-	-	-	-	-
Serrure axe 50 mm bec de cane Z/BC/Z	00010200	5	-	-	-	-	-	-	-	-	-	-	-
Serrure axe 50 mm bec de cane Z/BR/Z	00011200	5	-	-	-	-	-	-	-	-	-	-	-
Serrure axe 50 mm bec de cane têtière laiton brossé V/BR/L	00019500	5	-	-	-	-	-	-	-	-	-	-	-
Serrure axe 50 mm bec de cane têtière laiton poli verni V/BR/L	00019220	5	-	-	-	-	-	-	-	-	-	-	-
Serrure axe 50 mm bec de cane têtière laiton poli nickelé V/BR/L	00019210	5	-	-	-	-	-	-	-	-	-	-	-
Serrure axe 50 mm bec de cane têtière inox V/BR/L	00019240 NS	5	-	-	-	-	-	-	-	-	-	-	-

NS Non stocké/Non-stored/Producto no estocado - ● Sur stock Europe Zone 1 et Zone 2, nous consulter pour délai d'approvisionnement - E Epuisement/Stock depletion/Agotamiento del stock

Axe à 50 mm / BEC DE CANE

RESIST

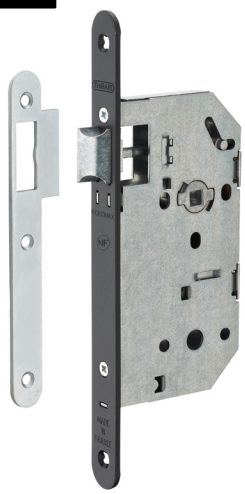

Caractéristiques certifiées NF : endurance, durabilité, sécurité.

niveau 2

Essais selon la norme NF

EN 12209 : 2004

Classification

3 S 4 0 0 G - H 0 3 0

GARANTIE 10 ANS

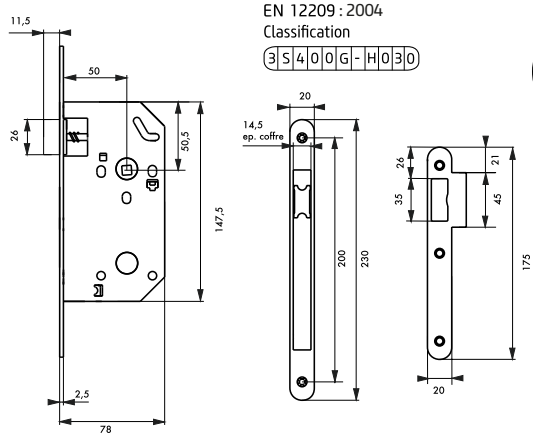

Description/*Description/Descripción*

Coffre acier embouti. Têtière acier bouts ronds. Demi-tour bipente alliage réversible sans démontage du coffre. Gâche plate acier zingué. Carré 7 mm.

Stamped steel case. Round ended steel forend. Reversible alloy latch without. removing the case. Zinc plated steel flat striker. Square 7 mm.

Caja de acero embutido. Cabeza de extremos redondos. Media vuelta de aleación. reversible sin desmontar la caja. Cerradero plano de acero cincado. Cuadrado 7 mm.

Finition/*Finish/Acabado*

Coffre galvanisé, têtière epoxy noir granité

Case galvanised, forend black epoxy

Caja galvanizado, cabeza epoxi negro

Version/*Option/Versión*

Têtière inox, acier laitonné, acier nickelé. Possibilité carré 8 mm sur demande.

Stainless steel forend, brass plated forend, nickel plated forend. Square 8 mm on request.

Cabeza de acero inoxidable, acero latonado, acero niquelado. Cuadrado 8 mm a petición.

							Brochable						
Designation	**Boite**	**Colis.**	**Prix**	**Sachet**	**Colis.**	**Prix**	**France**	**Euro 1**	**Euro 2**	**Euro 3**	**Euro 4**	**Colis.**	**Prix**
Serrure MONOMAX NF axe 50 mm bec de cane têtière noire BR	00556800	5	-	00956800	20	-	00456800 E	-	-	-	-	5	-
Serrure MONOMAX NF axe 50 mm bec de cane têtière noire BC	00556900	5	-	-	-	-	-	-	-	-	-	-	-
Serrure MONOMAX NF axe 50 mm bec de cane têtière inox BR	00556801	5	-	-	-	-	00456801 E	-	-	-	-	5	-
Serrure MONOMAX NF axe 50 mm bec de cane têtière acier laitonné BR	00556802	5	-	-	-	-	-	-	-	-	-	-	-
Serrure MONOMAX NF axe 50 mm bec de cane têtière acier nickelé BR	00556803	5	-	-	-	-	-	-	-	-	-	-	-
Tarif conditionnement non décolisable													
Serrure MONOMAX NF axe 50 mm bec de cane têtière noire BR sans gâche (25 pièces non décolisable)	00056800	25	-	-	-	-	-	-	-	-	-	-	-
Gâche acier pour serrure NORME N.F bec de cane (25 pièces non décolisable)	00046100	25	-	-	-	-	-	-	-	-	-	-	-
Serrure MONOMAX NF axe 50 mm bec de cane têtière inox BR sans gâche (25 pièces non décolisable)	00056801	25	-	-	-	-	-	-	-	-	-	-	-
Gâche inox pour serrure NORME N.F bec de cane (25 pièces non décolisable)	00046101	25	-	-	-	-	-	-	-	-	-	-	-

NS Non stocké/Non-stored/Producto no estocado - ● Sur stock Europe Zone 1 et Zone 2, nous consulter pour délai d'approvisionnement - E Epuisement/Stock depletion/Agotamiento del stock

Axe à 50 mm / BEC DE CANE

RESIST

Caractéristiques certifiées NF : endurance, durabilité, sécurité.

CE 0333 NF QC niveau 2

Spécifications dimensionnelles selon la norme NF P 26-414
Essais selon la norme NF

EN 12209:2003+AC:2005
NF P 26-414:2005
Classification
3 S 4 1 0 G - H 0 3 0

COUPE-FEU 30 MINUTES

Apte à équiper un bloc-porte réseistant au feu (Homologation par le laboratoire EFECTIS)

GARANTIE 10 ANS



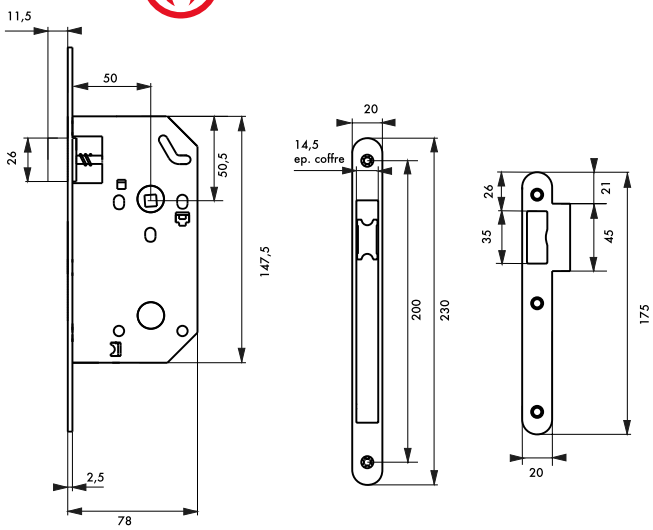

Description/*Description/Descripción*
Coffre acier embouti galvanisé. Têtière acier bouts ronds. Demi-tour bipente laiton réversible sans démontage du coffre. Gâche plate acier zingué. Carré 7 mm.
Stamped steel case. Steel forend. Reversible brass latch without removing the case. Steel flat striker. Square 7 mm.
Caja de acero embutido. Cabeza de acero. Media vuelta de latón reversible sin desmontar la caja. Cerradero plano de acero. Cuadrado 7 mm.

Finition/*Finish/Acabado*
Coffre galvanisé, têtière noir granité
Case galvanised, forend black epoxy
Caja galvanizado, cabeza epoxi negro

Version/*Option/Versión*
Têtière laitonnée. Têtière nickelé. Têtière inox. Possibilité carré 8 mm sur demande.
Brass plated forend. Nickel plated steel forend. Stainless steel forend.
Cabeza latonado. Cabeza de acero niquelado. Cabeza de acero inoxidable.

							Brochable						
Designation	Boite	Colis.	Prix	Sachet	Colis.	Prix	France	Euro 1	Euro 2	Euro 3	Euro 4	Colis.	Prix
Serrure UNIMAX CE NF QC axe 50mm bec de cane têtière noire BR	00015200	5	-	-	-	-	-	-	-	-	-	-	-
Serrure UNIMAX CE NF QC axe 50mm bec de cane têtière laitonnée BR	00015230	5	-	-	-	-	-	-	-	-	-	-	-
Serrure UNIMAX CE NF QC axe 50mm bec de cane têtière nickelée BR	00015220	5	-	-	-	-	-	-	-	-	-	-	-
Serrure UNIMAX CE NF QC axe 50mm bec de cane têtière inox BR	00015240	5	-	-	-	-	-	-	-	-	-	-	-

NS Non stocké/Non-stored/Producto no estocado - ● Sur stock Europe Zone 1 et Zone 2, nous consulter pour délai d'approvisionnement - E Epuisement/Stock depletion/Agotamiento del stock

Axe à 60 mm / BEC DE CANE

PROTECT



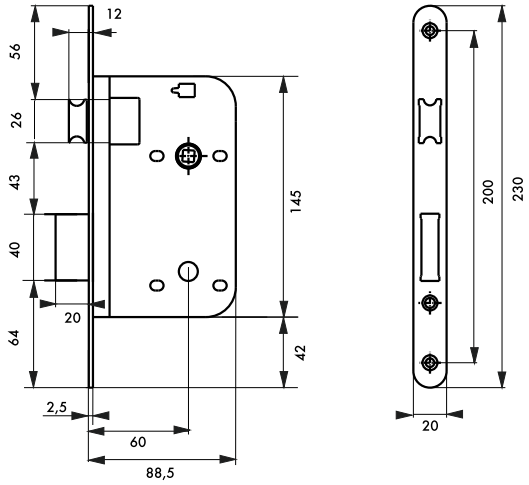

Description/*Description/Descripción*
Coffre acier embouti. Têtière laiton. 1/2 tour laiton réversible sans démontage du coffre. Carré 7 mm. Gâche plate selon finition.
Stamped steel case. Brass forend. Reversible brass latch without removing the case. Square 7 mm. Flat striker.
Caja de acero embutido. Cabeza de latón. Media vuelta de latón reversible sin desmontar la caja. Cuadrado 7 mm. Cerradero plano.

Finition/*Finish/Acabado*
Epoxy noir. Têtière laiton brossé. Têtière laiton poli verni. Têtière nickelé. Têtière noire.
Black epoxy. Brushsed brass forend - Black forend. Polished brass forend - Nickel forend
Epoxi negro. Cabeza de latón cepillado. Cabeza de latón pulido barnizado. Cabeza niquelado - Cabeza negro

Version/*Option/Versión*
A condamnation. A cylindre profilé.
With locking for bathroom. With profile cylinder.
De condenación. De cilindro perfilado

Designation	Boite	Colis.	Prix	Sachet	Colis.	Prix	Brochable					Colis.	Prix
							France	Euro 1	Euro 2	Euro 3	Euro 4		
Serrure axe 60 mm bec de cane têtière laiton brossé V/BR/L	00009310	5	-	-	-	-	-	-	-	-	-	-	-
Serrure axe 60 mm bec de cane têtière laiton poli verni V/BR/L	00019300	5	-	-	-	-	-	-	-	-	-	-	-
Serrure axe 60 mm bec de cane têtière laiton poli nickelé V/BR/L	00019390	5	-	-	-	-	-	-	-	-	-	-	-
Serrure axe 60 mm bec de cane têtière noire V/BR/L	00019350	5	-	-	-	-	-	-	-	-	-	-	-

NS Non stocké/Non-stored/Producto no estocado - ● Sur stock Europe Zone 1 et Zone 2, nous consulter pour délai d'approvisionnement - E Epuisement/Stock depletion/Agotamiento del stock

Axe à 70 mm / BEC DE CANE

PROTECT



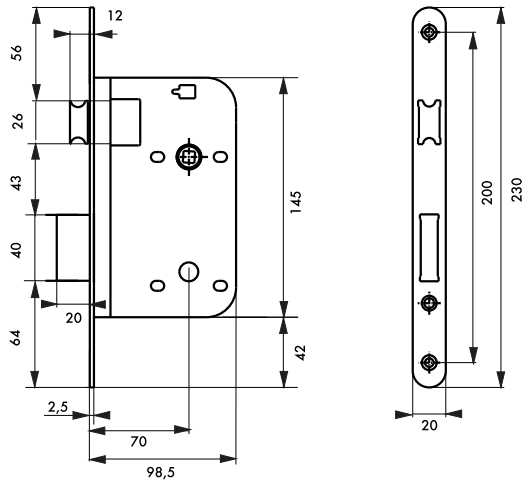

Description/*Description/Descripción*
Coffre acier embouti. Têtière laiton. 1/2 tour laiton réversible sans démontage du coffre. Carré 7 mm. Gâche plate selon finition.
Stamped steel case. Brass forend. Reversible brass latch without removing the case. Square 7 mm. Flat striker.
Caja de acero embutido. Cabeza de latón. Media vuelta de latón reversible sin desmontar la caja. Cuadrado 7 mm. Cerradero plano.

Finition/*Finish/Acabado*
Epoxy noir. Têtière laiton brossé. Têtière laiton poli verni. Têtière nickelé. Têtière noire.
Black epoxy. Brushsed brass forend - Black forend. Polished brass forend - Nickel forend
Epoxi negro. Cabeza de latón cepillado. Cabeza de latón pulido barnizado. Cabeza niquelado - Cabeza negro

Version/*Option/Versión*
A condamnation. A cylindre profilé.
With locking for bathroom. With profile cylinder.
De condenación. De cilindro perfilado

Designation	Boite	Colis.	Prix	Sachet	Colis.	Prix	Brochable France	Brochable Euro 1	Brochable Euro 2	Brochable Euro 3	Brochable Euro 4	Colis.	Prix
Serrure axe 70 mm bec de cane têtière laiton brossé V/BR/L	00007200	5	-	-	-	-	-	-	-	-	-	-	-
Serrure axe 70 mm bec de cane têtière laiton poli verni V/BR/L	00007290	10	-	-	-	-	-	-	-	-	-	-	-
Serrure axe 70 mm bec de cane têtière laiton poli nickelé V/BR/L	00017290	5	-	-	-	-	-	-	-	-	-	-	-
Serrure axe 70 mm bec de cane têtière noire V/BR/L	00017250	5	-	-	-	-	-	-	-	-	-	-	-

NS Non stocké/Non-stored/Producto no estocado - ● Sur stock Europe Zone 1 et Zone 2, nous consulter pour délai d'approvisionnement - E Epuisement/Stock depletion/Agotamiento del stock

Axe à 80 mm / BEC DE CANE

PROTECT

GARANTIE 5 ANS



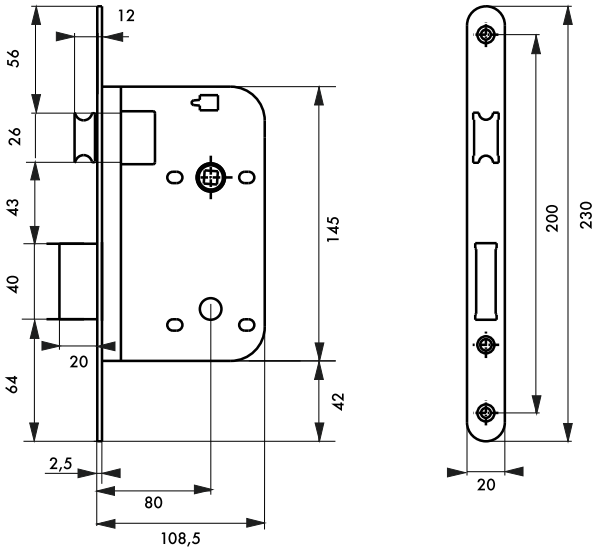

Description/*Description/Descripción*
Coffre acier embouti. Têtière laiton. 1/2 tour laiton réversible sans démontage du coffre. Carré 7 mm. Gâche plate selon finition.
Stamped steel case. Brass forend. Reversible brass latch without removing the case. Square 7 mm. Flat striker.
Caja de acero embutido. Cabeza de latón. Media vuelta de latón reversible sin desmontar la caja. Cuadrado 7 mm. Cerradero plano.

Finition/*Finish/Acabado*
Epoxy noir. Têtière laiton poli verni. Têtière nickelé. Têtière noire.
Black epoxy. Polished brass forend - Nickel forend. Black frorend.
Epoxi negro. Cabeza de latón pulido barnizado. Cabeza niquelado - Cabeza negro.

Version/*Option/Versión*
A condamnation. A cylindre profilé.
With locking for bathroom. With profile cylinder.
De condenación. De cilindro perfilado

Designation	Boite	Colis.	Prix	Sachet	Colis.	Prix	Brochable France	Euro 1	Euro 2	Euro 3	Euro 4	Colis.	Prix
Serrure axe 80 mm bec de cane têtière laiton poli verni V/BR/L	00080290	5	-	-	-	-	-	-	-	-	-	-	-
Serrure axe 80 mm bec de cane têtière laiton poli nickelé V/BR/L	00081290	5	-	-	-	-	-	-	-	-	-	-	-
Serrure axe 80 mm bec de cane têtière noire V/BR/L	00081250	5	-	-	-	-	-	-	-	-	-	-	-

NS Non stocké/Non-stored/Producto no estocado - ● Sur stock Europe Zone 1 et Zone 2, nous consulter pour délai d'approvisionnement - E Epuisement/Stock depletion/Agotamiento del stock

Axe à 40 mm / A CONDAMNATION

ECO



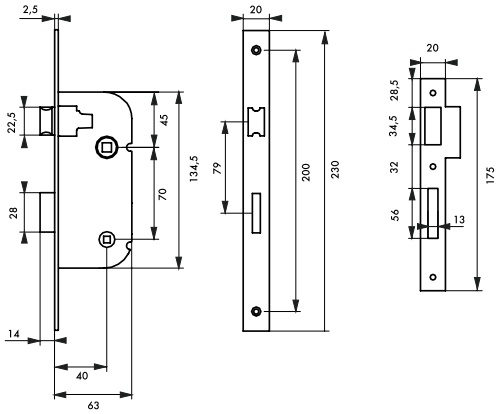

GARANTIE 2 ANS

Description/*Description/Descripción*
Coffre acier embouti. Têtière acier. Demi-tour alliage réversible sans démontage du coffre. Pêne acier. Gâche plate acier. Carré 7 mm, entr'axe 70 mm.
Stamped steel case - Steel forend. Reversible alloy latch without removing the case. Steel bolt. Steel flat striker - Square 7 mm.
Caja de acero embutido. Cabeza de acero. Media vuelta de aleación reversible sin desmontar la caja. Pestillo de acero. Cerradero plano de acero - Cuadrado 7 mm.

Finition/*Finish/Acabado*
Epoxy blanc (V) - Zingué blanc (ZB)
White epoxy (V) - White zinc plated (ZB)
Epoxi blanco (V) - Cincado blanco (ZB)

Version/*Option/Versión*
Têtière bouts carrés (BC) - Têtière bouts ronds (BR)
Square (BC) - Round (BR) ended forend
Cabeza de extremos cuadrados (BC) - Cabeza de extremos redondos (BR)

Utilisation/*Use/Utilización*
Porte isoplane < 40 kg, (NON GARANTIE EN CAS DE CONTRE BEQUILLAGE)
Door < 40 kg
Puerta < 40 kg

Designation	Boite	Colis.	Prix	Sachet	Colis.	Prix	Brochable France	Euro 1	Euro 2	Euro 3	Euro 4	Colis.	Prix
Serrure axe 40mm à condamnation V/BC	-	-	-	-	-	-	00400101 E	-	-	-	-	10	-
Serrure axe 40mm à condamnation V/BR	-	-	-	00901101	30	-	00401101	-	-	-	-	10	-
Serrure axe 40mm à condamnation Z/BR	-	-	-	00911101	30	-	00411101 E	-	-	-	-	10	-
Tarif conditionnement non décolisable													
Serrure axe 40mm à condamnation V/BR sans gâche - droite (50 pièces non décolisable)	00081111	50	-	-	-	-	-	-	-	-	-	-	-
Serrure axe 40mm à condamnation V /BR sans gâche - gauche (50 pièces non décolisable)	00081121	50	-	-	-	-	-	-	-	-	-	-	-
Gâche type Eco (50 pièces non décolisable)	00081003	50	-	-	-	-	-	-	-	-	-	-	-
Tarif garniture													
Garniture serrure Eco+ axe 40mm à condamnation V/BR + ensemble ARES	00022160	50	-	00922160	50	-	-	-	-	-	-	-	-
Garniture serrure Eco+ axe 40mm à condamnation V/BR + ensemble LETO	00022170	50	-	00922170	50	-	-	-	-	-	-	-	-
Garniture serrure Eco+ axe 40mm à condamnation V/BR + ensemble VESTA	00022180	50	-	00922180	50	-	-	-	-	-	-	-	-
Garniture serrure Eco+ axe 40mm à condamnation V/BR + ensemble DIONYSOS	00022190	50	-	00922190	50	-	-	-	-	-	-	-	-

NS Non stocké/Non-stored/Producto no estocado - ● Sur stock Europe Zone 1 et Zone 2, nous consulter pour délai d'approvisionnement - E Epuisement/Stock depletion/Agotamiento del stock

Axe à 40 mm / A CONDAMNATION

ECO



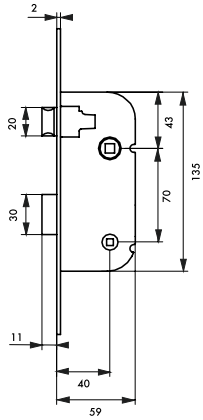

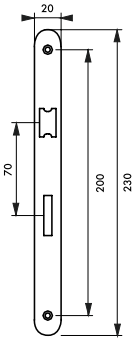

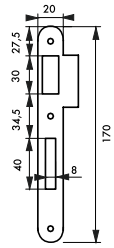

Pêne 1/2 tour,fouillot 7mm et condamantion nylon.

Description/*Description/Descripción*

Coffre acier embouti. Têtière acier bouts ronds ép.2mm. Demi-tour nylon réversible sans démontage du coffre. Pêne dormant acier. Gâche plate acier. Carré nylon 7 mm, entraxe 70 mm.

Stamped steel case. Steel forend. Reversible nylon latch without removing the case. Steel bolt. Steel at striker. Nylon square 7 mm.

Nylon square 7 mm. Caja de acero embutido. Cabeza de acero de 2mm de espesor. Media vuelta de nylon reversible sin desmontar la caja. Pestillo de acero. Cerradero plano de acero. Cuadrado de nylon 7 mm.

Finition/*Finish/Acabado*

Epoxy blanc.

White epoxy.

Epoxi blanco.

Designation	Boite	Colis.	Prix	Sachet	Colis.	Prix	Brochable France	Euro 1	Euro 2	Euro 3	Euro 4	Colis.	Prix
Tarif conditionnement non décolisable													
Serrure Eco axe à 40mm à condamnation V/BR (50 pièces non décolisable)	00053191	50	-	-	-	-	-	-	-	-	-	-	-

Axe à 40 mm / MAGNETIQUE, A CONDAMNATION

PROTECT

CONFORT D'UTILISATION : silence de fonctionnement - pas de pêne en saillie



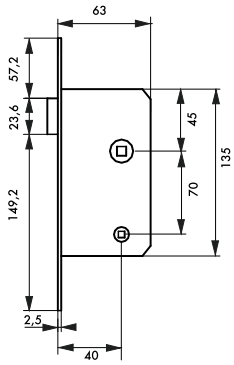

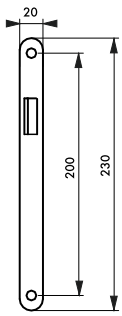

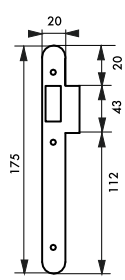

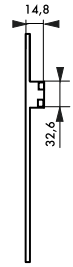

Description/*Description/Descripción*

Coffre acier embouti. Têtière acier bouts ronds. Système magnétique à pêne rétractable. Gâche plate acier. Carré 7 mm, entr'axe 70 mm.

Pressed steel safe. Steel rounded head forend. Magnetic system with retractable bolt. Steel flat strike. Square 7 mm.

Caja de acero embutido. Cabeza de acero extremos redondos. Sistema magnético de pestillo retraíble. Gacheta plana de acero. Cuadrado 7 mm.

Finition/*Finish/Acabado*

Fer satiné

Satin iron

Hierro satinado

Designation	Boite	Colis.	Prix	Sachet	Colis.	Prix	Brochable France	Euro 1	Euro 2	Euro 3	Euro 4	Colis.	Prix
Serrure axe 40mm magnétique à condamnation /BR	00001151	1	-	00901151	10	-	00401151	-	-	-	-	5	-

NS Non stocké/Non-stored/Producto no estocado - ● Sur stock Europe Zone 1 et Zone 2, nous consulter pour délai d'approvisionnement - E Epuisement/Stock depletion/Agotamiento del stock

Axe à 40 mm / A CONDAMNATION

PROTECT



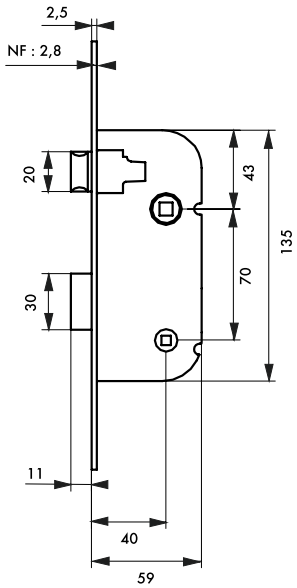

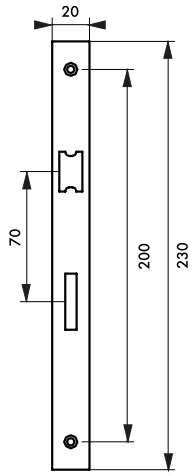

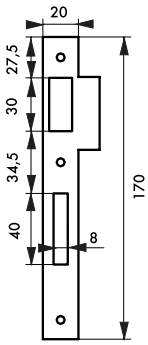

Description/*Description/Descripción*

Coffre acier embouti. Têtière inox. Demi-tour alliage réversible sans démontage du coffre. Pêne acier. Gâche plate inox. Carré 7 mm, entr'axe 70 mm.

Stamped steel case - Stainless steel forend. Reversible alloy latch without removing the case. Steel bolt. Stainless steel flat striker. Square 7 mm.

Caja de acero embutido. Cabeza de acero inoxidable. Media vuelta de aleación reversible sin desmontar la caja. Pestillo de acero. Cerradero plano de acero inoxidable. Cuadrado 7 mm.

Finition/*Finish/Acabado*

Zingué

Zinc plated

Cincado

Designation	Boite	Colis.	Prix	Sachet	Colis.	Prix	Brochable France	Euro 1	Euro 2	Euro 3	Euro 4	Colis.	Prix
SERRURE axe 40 mm à condamnation tétière inox BR avec gâche	-	-	-	00982111	10	-	00482111 E	-	-	-	-	5	-
Tarif conditionnement non décolisable													
SERRURE axe 40 mm à condamnation tétière inox BR sans gâche	00082111	50	-	-	-	-	-	-	-	-	-	-	-
Gâche inox	00082001	50	-	-	-	-	-	-	-	-	-	-	-

NS Non stocké/Non-stored/Producto no estocado - ● Sur stock Europe Zone 1 et Zone 2, nous consulter pour délai d'approvisionnement - E Epuisement/Stock depletion/Agotamiento del stock

Axe à 40 mm / A CONDAMNATION

PROTECT

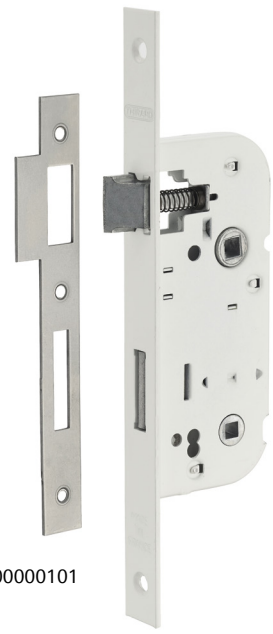

00000101

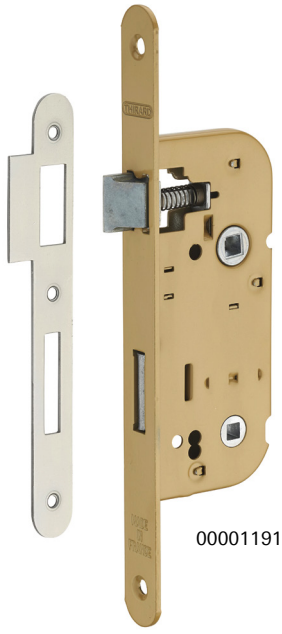

00001191

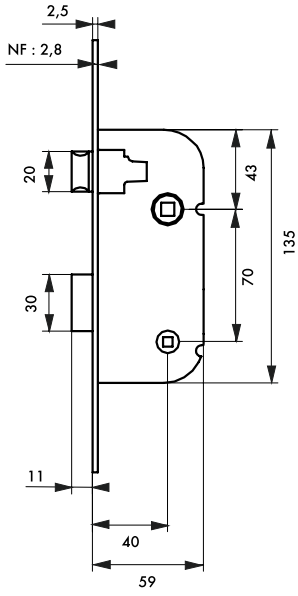

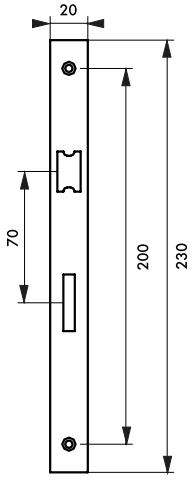

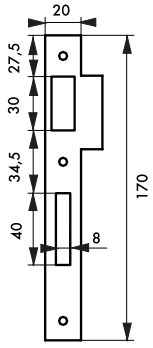

Description/*Description/Descripción*
Coffre acier embouti. Têtière acier. Demi-tour alliage réversible sans démontage du coffre. Pêne acier. Gâche plate acier. Carré 7 mm, entr'axe 70 mm.
Stamped steel case - Steel forend. Reversible alloy latch without removing the case. Steel bolt. Steel flat striker - Square 7 mm.
Caja de acero embutido. Cabeza de acero. Media vuelta de aleación reversible sin desmontar la caja. Pestillo de acero. Cerradero plano de acero - Cuadrado 7 mm.

Finition/*Finish/Acabado*
Epoxy blanc (V) - Zingué (Z) - Bronze (00901191/00401191)
White epoxy (V) - Zinc plated (Z) - Bronze (00901191/00401191)
Epoxi blanco (V) - Cincado (Z) - Bronce (00901191/00401191)

Version/*Option/Versión*
Têtière bouts carrés (BC). Têtière bouts ronds (BR). Coloris bronze sous conditionnement coque.
Square (BC). Round (BR) ended forend
Cabeza de extremos cuadrados (BC). Cabeza de extremos redondos (BR)

Axe à 40 mm / A CONDAMNATION

PROTECT



00022161



00022171

Designation	Boite	Colis.	Prix	Sachet	Colis.	Prix	Brochable France	Brochable Euro 1	Brochable Euro 2	Brochable Euro 3	Brochable Euro 4	Colis.	Prix
Serrure axe 40mm à condamnation V/BC - Blanche	00000101	10	-	-	-	-	-	-	-	-	-	-	-
Serrure axe 40mm à condamnation V/BR	00001101	10	-	00901191	10	-	00401191	-	-	-	-	10	-
Serrure axe 40mm à condamnation Z/BC	00010101	10	-	-	-	-	-	-	-	-	-	-	-
Serrure axe 40mm à condamnation Z/BR	00011101	10	-	-	-	-	-	-	-	-	-	-	-
Conditionnement sur plaquette carton													
Serrure axe 40mm à condamnation réversible V/BR blanche	-	-	-	-	-	-	00754101	-	-	-	-	10	-
Serrure axe 40mm à condamnation réversible V/BR noire	-	-	-	-	-	-	00754201	-	-	-	-	10	-
Tarif conditionnement non décolisable													
Serrure axe 40mm à condamnation V/BC (50 pièces non décolisable)	00050191 NS	50	-	-	-	-	-	-	-	-	-	-	-
Serrure axe 40mm à condamnation V/BR (50 pièces non décolisable)	00051191	50	-	-	-	-	-	-	-	-	-	-	-
Tarif garniture													
Garniture serrure axe 40mm à condamnation VBZ/BR + ensemble ARES	00022161	50	-	-	-	-	-	-	-	-	-	-	-
Garniture serrure axe 40mm à condamnation VBZ/BR + ensemble LETO	00022171	50	-	-	-	-	-	-	-	-	-	-	-

NS Non stocké/Non-stored/Producto no estocado - ● Sur stock Europe Zone 1 et Zone 2, nous consulter pour délai d'approvisionnement - E Epuisement/Stock depletion/Agotamiento del stock

Axe à 40 mm / A CONDAMNATION

PROTECT



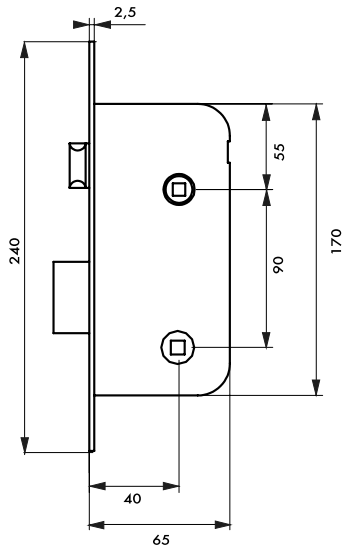

Description/*Description/Descripción*

Coffre acier embouti. Têtière acier bouts ronds. Demi-tour réversible sans démontage du coffre. Pêne alliage zingué. Gâche plate acier. Carré 8 mm, entraxe 90 mm.
Stamped steel case. Steel forend. Reversible latch without removing the case. Zinc plated alloy bolt. Steel flat striker. Square 8 mm.
Caja de acero embutido. Cabeza de acero. Media vuelta reversible sin desmontar la caja. Pestillo de aleación cincada. Cerradero plano de acero. Cuadrado 8 mm.

Finition/*Finish/Acabado*

Zingué
Zinc coated
Cincado

Designation	Boite	Colis.	Prix	Sachet	Colis.	Prix	Brochable France	Euro 1	Euro 2	Euro 3	Euro 4	Colis.	Prix
Serrure axe 40mm à condamnation Z/BR	-	5	-	-	-	-	-	-	00492252 NS ●	-	-	-	-

NS Non stocké/Non-stored/Producto no estocado - ● Sur stock Europe Zone 1 et Zone 2, nous consulter pour délai d'approvisionnement - E Epuisement/Stock depletion/Agotamiento del stock

Axe à 40 mm / A CONDAMNATION

RESIST



niveau 1

EN 12209 : 2004
NF P 26-409 : 2005
Classification
2 B 4 0 0 F 2 H G 2 0

Spécifications dimensionnelles selon la norme NF P 26-409
Essais selon la norme NF

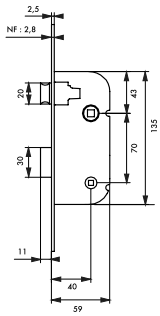

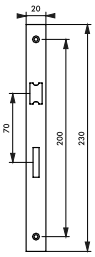

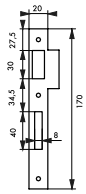

Caractéristiques certifiées NF : endurance, durabilité, sécurité.

Description/*Description/Descripción*
Coffre acier embouti. Têtière acier. Demi-tour alliage réversible sans démontage du coffre. Pêne acier. Gâche plate acier. Carré 7 mm, entr'axe 70 mm.
Stamped steel case - Steel forend. Reversible alloy latch without removing the case. Steel bolt. Steel flat striker - Square 7 mm.
Caja de acero embutido. Cabeza de acero. Media vuelta de aleación reversible sin desmontar la caja. Pestillo de acero. Cerradero plano de acero - Cuadrado 7 mm.

Finition/*Finish/Acabado*
Epoxy noir granité (V) - Zingué (Z) - Blanc
Black epoxy (V) - Zinc plated (Z) - White
Epoxi negro granitado (V). Cincado (Z) - Blanco

Version/*Option/Versión*
Têtière bouts carrés (BC) - Têtière bouts ronds (BR)
Square (BC) - Round (BR) ended forend
Cabeza de extremos cuadrados (BC) - Cabeza de extremos redondos (BR)

Designation	Boite	Colis.	Prix	Sachet	Colis.	Prix	Brochable France	Brochable Euro 1	Brochable Euro 2	Brochable Euro 3	Brochable Euro 4	Colis.	Prix
Serrure axe 40mm NF à condamnation V/BC noire	00000501	10	-	-	-	-	00400501 E	-	-	-	-	10	-
Serrure axe 40mm NF à condamnation V/BR noire	00001501	10	-	00901501	10	-	00401501	-	-	-	-	10	-
Serrure axe 40mm NF à condamnation V/BR blanche	00061501	10	-	00941501	10	-	00441501	-	-	-	-	10	-
Serrure axe 40mm NF à condamnation Z/BC	00010501	10	-	-	-	-	-	-	-	-	-	-	-
Serrure axe 40mm NF à condamnation Z/BR	00011501	10	-	-	-	-	-	-	-	-	-	-	-
Serrure axe 40mm NF à condamnation inox /BC	00650501	10	-	00680501	10	-	00670501	-	-	-	-	10	-
Serrure axe 40mm NF à condamnation inox /BR	00651501	10	-	00681501	10	-	00671501	-	-	-	-	10	-
Tarif conditionnement non décolisable													
Serrure axe 40mm NF à condamnation V/BC noire (50 pièces non décolisable)	00050501	50	-	-	-	-	-	-	-	-	-	-	-
Serrure axe 40mm NF à condamnation V/BR noire (50 pièces non décolisable)	00051501	50	-	-	-	-	-	-	-	-	-	-	-
Serrure axe 40mm NF à condamnation V/BR blanche (50 pièces non décolisable)	00151501	50	-	-	-	-	-	-	-	-	-	-	-
Serrure axe 40mm NF à condamnation inox /BC (50 pièces non décolisable)	00660501	10	-	-	-	-	-	-	-	-	-	-	-
Serrure axe 40mm NF à condamnation inox /BR (50 pièces non décolisable)	00661501	10	-	-	-	-	-	-	-	-	-	-	-

NS Non stocké/Non-stored/Producto no estocado - ● Sur stock Europe Zone 1 et Zone 2, nous consulter pour délai d'approvisionnement - E Epuisement/Stock depletion/Agotamiento del stock

Axe à 40 mm / A CONDAMNATION

RESIST



Caractéristiques certifiées NF : endurance, durabilité, sécurité.

niveau 2

Essais selon la norme NF

EN 12209 : 2004
Classification
3 S 4 0 0 G 3 H G 3 0

GARANTIE 10 ANS

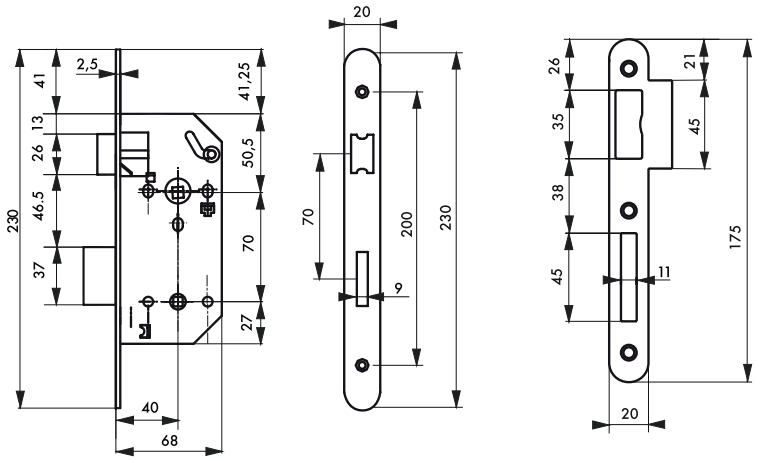

Description/*Description/Descripción*
Coffre acier embouti. Têtière acier bouts ronds. Demi-tour bipente alliage réversible sans démontage du coffre. Pêne acier galvanisé. Gâche plate acier zingué. Carré 7 mm, entr'axe 70 mm.
Stamped steel case. Round ended steel forend. Reversible alloy latch without. removing the case. Galvanised steel bolt. Zinc plated steel flat striker. Square 7 mm.
Caja de acero embutido. Cabeza de extremos redondos. Media vuelta de aleación reversible sin desmontar la caja. Pestillo de acero galvanizado. Cerradero plano de acero cincado. Cuadrado 7 mm.

Finition/*Finish/Acabado*
Coffre galvanisé, têtière epoxy noir granité
Case galvanised, forend black epoxy
Caja galvanizado, cabeza epoxi negro

Version/*Option/Versión*
Têtière inox, acier laitonné, acier nickelé. Possibilité carré 8 mm sur demande.
Stainless steel forend, brass plated forend, nickel plated forend. Square 8 mm on request.
Cabeza de acero inoxidable, acero latonado, acero niquelado. Cuadrado 8 mm a petición.

Designation	Boite	Colis.	Prix	Sachet	Colis.	Prix	Brochable France	Brochable Euro 1	Brochable Euro 2	Brochable Euro 3	Brochable Euro 4	Colis.	Prix
Serrure MONOMAX NF axe 40mm à condamnation V/BR têtière noire	00546810	5	-	-	-	-	-	-	-	-	-	-	-
Serrure MONOMAX NF axe 40mm à condamnation V/BR têtière noire	00546910	5	-	-	-	-	-	-	-	-	-	-	-
Serrure MONOMAX NF axe 40mm à condamnation V/BR têtière inox	00546811	5	-	-	-	-	-	-	-	-	-	-	-
Serrure MONOMAX NF axe 40mm à condamnation V/BR têtière acier laitonné	00546812	5	-	-	-	-	-	-	-	-	-	-	-
Serrure MONOMAX NF axe 40mm à condamnation V/BR têtière acier nickelé	00546813	5	-	-	-	-	-	-	-	-	-	-	-

NS Non stocké/Non-stored/Producto no estocado - ⦿ Sur stock Europe Zone 1 et Zone 2, nous consulter pour délai d'approvisionnement - E Epuisement/Stock depletion/Agotamiento del stock

Axe à 40 mm / A CONDAMNATION

RESIST

Designation	Boite	Colis.	Prix	Sachet	Colis.	Prix	Brochable France	Brochable Euro 1	Brochable Euro 2	Brochable Euro 3	Brochable Euro 4	Colis.	Prix
Tarif conditionnement non décolisable													
Serrure MONOMAX NF axe 40mm à condamnation V/BR sans gâche (25 pièces non décolisable)	00046810	25	-	-	-	-	-	-	-	-	-	-	-
Gâche acier pour serrure NORME NF à pêne dormant ½ tour (25 pièces non décolisable)	00046102	25	-	-	-	-	-	-	-	-	-	-	-
Serrure MONOMAX NF axe 40mm à condamnation V/BR têtière inox sans gâche (25 pièces non décolisable)	00046811	25	-	-	-	-	-	-	-	-	-	-	-
Gâche inox pour serrure NORME NF à pêne dormant ½ tour (25 pièces non décolisable)	00046103	25	-	-	-	-	-	-	-	-	-	-	-
Tarif garniture													
Garniture MONOMAX NF axe 40mm à condamnation V/BR + ensemble ARES	00022162	50	-	-	-	-	-	-	-	-	-	-	-
Garniture MONOMAX NF axe 40mm à condamnation V/BR + ensemble DEMETER	00022232	50	-	-	-	-	-	-	-	-	-	-	-
Garniture MONOMAX NF axe 40mm à condamnation V/BR + ensemble LETO	00022172	50	-	-	-	-	-	-	-	-	-	-	-
Garniture MONOMAX NF axe 40mm à condamnation V/BR + ensemble VESTA	00022182	50	-	-	-	-	-	-	-	-	-	-	-
Garniture MONOMAX NF axe 40mm à condamnation V/BR + ensemble CHARON	00022202	50	-	-	-	-	-	-	-	-	-	-	-
Garniture MONOMAX NF axe 40mm à condamnation V/BR + ensemble DIONYSOS	00022192	50	-	-	-	-	-	-	-	-	-	-	-
Garniture MONOMAX NF axe 40mm à condamnation V/BR + ensemble DIANE	00022212	50	-	-	-	-	-	-	-	-	-	-	-
Garniture MONOMAX NF axe 40mm à condamnation V/BR + ensemble OURANUS	00022222	50	-	-	-	-	-	-	-	-	-	-	-
Garniture MONOMAX NF axe 40mm à condamnation V/BR + ensemble PELOPE	00022242	50	-	-	-	-	-	-	-	-	-	-	-
Garniture MONOMAX NF axe 40mm à condamnation V/BR + ensemble HERA	00022141	30	-	-	-	-	-	-	-	-	-	-	-
Garniture MONOMAX NF axe 40mm à condamnation V/BR + ensemble THALIA	00022151	30	-	-	-	-	-	-	-	-	-	-	-



NS Non stocké/Non-stored/Producto no estocado - ● Sur stock Europe Zone 1 et Zone 2, nous consulter pour délai d'approvisionnement - E Epuisement/Stock depletion/Agotamiento del stock

Axe à 45 mm / A CONDAMNATION

PROTECT



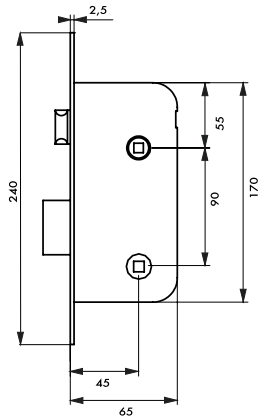

Description/*Description/Descripción*
Coffre acier embouti. Têtière acier bouts ronds. Demi-tour réversible sans démontage du coffre. Pêne alliage zingué. Gâche plate acier. Carré 8 mm, entraxe 90 mm.
Stamped steel case. Steel forend. Reversible latch without removing the case. Zinc plated alloy bolt. Steel flat striker. Square 8 mm.
Caja de acero embutido. Cabeza de acero. Media vuelta reversible sin desmontar la caja. Pestillo de aleación cincada. Cerradero plano de acero. Cuadrado 8 mm.

Finition/*Finish/Acabado*
Noir
Black
Negro

Designation	Boite	Colis.	Prix	Sachet	Colis.	Prix	Brochable France	Brochable Euro 1	Brochable Euro 2	Brochable Euro 3	Brochable Euro 4	Colis.	Prix
Serrure axe 45mm à condamnation V/BR	-	-	-	-	-	-	-	-	00492255 NS ●	-	-	5	-

Axe à 45 mm / A CONDAMNATION

PROTECT



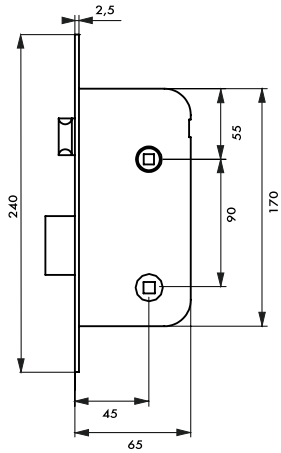

Description/*Description/Descripción*
Coffre acier embouti. Têtière acier bouts ronds. Demi-tour réversible sans démontage du coffre. Pêne alliage zingué. Gâche plate acier. Carré 8 mm, entr'axe 90 mm.
Stamped steel case. Steel forend. Reversible latch without removing the case. Zinc plated alloy bolt. Steel flat striker. Square 8 mm.
Caja de acero embutido. Cabeza de acero. Media vuelta reversible sin desmontar la caja. Pestillo de aleación cincada. Cerradero plano de acero. Cuadrado 8 mm.

Finition/*Finish/Acabado*
Zingué
Zinc coated
Cincado

Designation	Boite	Colis.	Prix	Sachet	Colis.	Prix	Brochable France	Brochable Euro 1	Brochable Euro 2	Brochable Euro 3	Brochable Euro 4	Colis.	Prix
Serrure axe 45mm à condamnation Z/BR	-	-	-	-	-	-	-	-	00492258 NS ●	-	-	5	-

NS Non stocké/Non-stored/Producto no estocado - ● Sur stock Europe Zone 1 et Zone 2, nous consulter pour délai d'approvisionnement - E Epuisement/Stock depletion/Agotamiento del stock

Axe à 50 mm / A CONDAMNATION

ECO



Coffre épaisseur 10mm

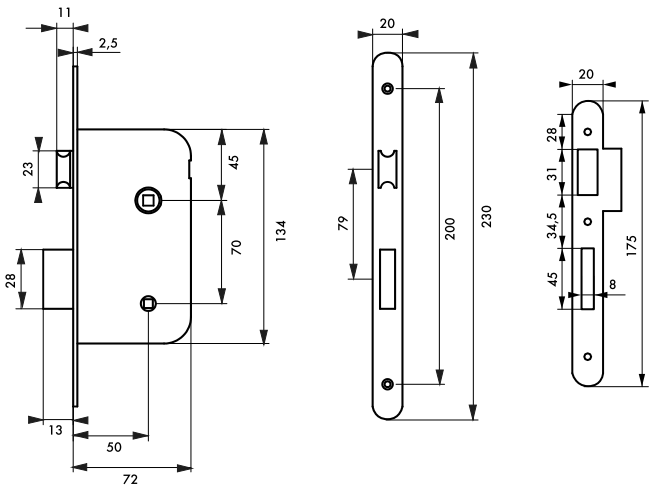

Description/*Description/Descripción*
Coffre acier embouti épaisseur 10 mm. Têtière acier bouts ronds. Demi-tour alliage zingué réversible sans démontage du coffre. Pêne acier zingué. Gâche plate acier. Carré 7 mm, entr'axe 70 mm.
Stamped steel case 10 mm thickness. Steel forend. Reversible zinc plated alloy latch without removing the case. Zinc plated steel bolt. Steel flat striker. Square 7 mm.

Caja de acero embutido 10 mm de espesor. Cabeza de acero. Media vuelta de aleación cincado reversible sin desmontar la caja. Pestillo de acero cincado. Cerradero plano de acero. Cuadrado 7 mm.

Finition/*Finish/Acabado*
Epoxy blanc (V)Gris métal
White epoxy (V)Metal gray
Epoxi blanco (V)Metal gris

Designation	Boite	Colis.	Prix	Sachet	Colis.	Prix	Brochable France	Brochable Euro 1	Brochable Euro 2	Brochable Euro 3	Brochable Euro 4	Colis.	Prix
Serrure axe 50 mm coffre épaisseur 10 mm à condamnation blanche V/BR	-	-	-	00913931	10	-	-	00413931	-	-	-	5	-
Serrure axe 50 mm coffre épaisseur 10 mm à condamnation gris métal/BR	-	-	-	00913934	10	-	-	-	-	-	-	-	-
Serrure axe 50 mm coffre épaisseur 10 mm à condamnation blancheV/BR (50 pièces non décolisable)	00013931	50	-	-	-	-	-	-	-	-	-	-	-
Serrure axe 50 mm coffre épaisseur 10 mm à condamnation gris métal/BR (50 pièces non décolisable)	00013934	50	-	-	-	-	-	-	-	-	-	-	-

NS Non stocké/Non-stored/Producto no estocado - ● Sur stock Europe Zone 1 et Zone 2, nous consulter pour délai d'approvisionnement - E Epuisement/Stock depletion/Agotamiento del stock

Axe à 50 mm / A CONDAMNATION

PROTECT

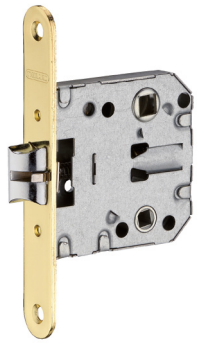

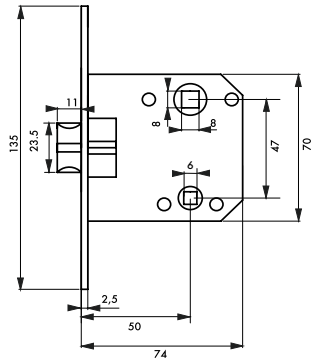

Description/*Description/Descripción*
Coffre acier embouti. Têtière acier bouts ronds. Demi-tour réversible sans démontage du coffre. Pêne alliage zingué . Gâche plate acier. Carré 8 mm, entr'axe 47 mm.
Stamped steel case. Steel forend. Reversible latch without removing the case. Zinc plated alloy bolt. Steel flat striker. Square 8 mm.
Caja de acero embutido. Cabeza de acero. Media vuelta reversible sin desmontar la caja. Pestillo de aleación cincada . Cerradero plano de acero. Cuadrado 8 mm.

Finition/*Finish/Acabado*
Zingué
Zinc coated
Cincado

Designation	Boite	Colis.	Prix	Sachet	Colis.	Prix	Brochable France	Brochable Euro 1	Brochable Euro 2	Brochable Euro 3	Brochable Euro 4	Colis.	Prix
Serrure axe 50mm à condamnation entraxe 47mm têtière laitonnée BR	00094367	1	-	-	-	-	-	-	-	00494367 ◉	-	5	-

Axe à 50 mm / A CONDAMNATION

PROTECT



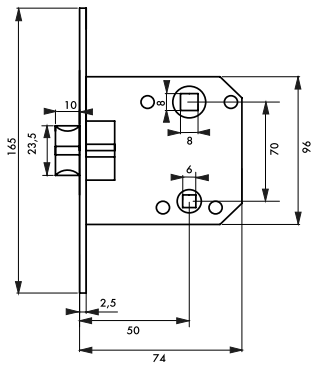

Description/*Description/Descripción*
Coffre acier embouti. Têtière acier bouts ronds. Demi-tour réversible sans démontage du coffre. Pêne alliage zingué . Gâche plate acier. Carré 8 mm, entr'axe 70 mm.
Stamped steel case. Steel forend. Reversible latch without removing the case. Zinc plated alloy bolt. Steel flat striker. Square 8 mm.
Caja de acero embutido. Cabeza de acero. Media vuelta reversible sin desmontar la caja. Pestillo de aleación cincada . Cerradero plano de acero. Cuadrado 8 mm.

Finition/*Finish/Acabado*
Zingué
Zinc coated
Cincado

Designation	Boite	Colis.	Prix	Sachet	Colis.	Prix	Brochable France	Brochable Euro 1	Brochable Euro 2	Brochable Euro 3	Brochable Euro 4	Colis.	Prix
Serrure axe 50mm à condamnation entraxe 70mm têtière laitonnée BR	00094599	1	-	-	-	-	-	-	-	00494599 ◉	-	5	-

NS Non stocké/Non-stored/Producto no estocado - ◉ Sur stock Europe Zone 1 et Zone 2, nous consulter pour délai d'approvisionnement - E Epuisement/Stock depletion/Agotamiento del stock

Axe à 50 mm / A CONDAMANTION

ECO



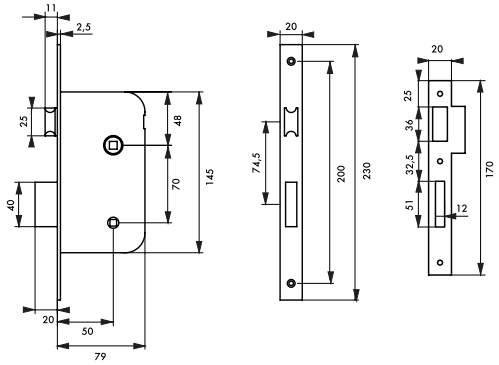

Description/*Description/Descripción*

Coffre acier embouti épaisseur 11 mm. Têtière acier bouts ronds. Demi-tour réversible sans démontage du coffre. Pêne alliage zingué. Gâche plate acier. Carré 7 mm, entraxe 70 mm

Stamped steel case thickness 11 mm. Steel forend. Reversible latch without removing the case. Zinc plated alloy bolt. Steel flat striker - Square 7 mm.

Caja de acero embutido espesor 11 mm. Cabeza de acero. Media vuelta reversible sin desmontar la caja. Pestillo de aleación cincado. Cerradero plano de acero - Cuadrado 7mm

Finition/*Finish/Acabado*

Epoxy noir granité (V)

Black epoxy (V)

Epoxi negro granitado (V)

Designation	Boite	Colis.	Prix	Sachet	Colis.	Prix	Brochable France	Euro 1	Euro 2	Euro 3	Euro 4	Colis.	Prix
Serrure axe 50mm à condamnation V/BR/Z	-	-	-	00901201	10	-	00401201	-	-	-	-	10	-

Axe à 50 mm / MAGNETIQUE, A CONDAMNATION

PROTECT

CONFORT D'UTILISATION : - silence de fonctionnement - pas de pêne en saillie



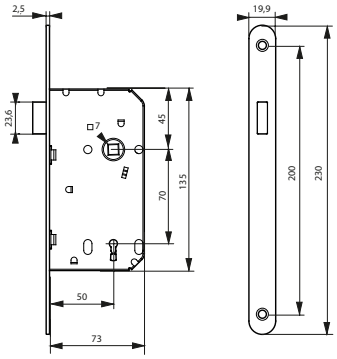

Description/*Description/Descripción*

Coffre acier embouti. Têtière acier bouts ronds. Système magnétique à pêne rétractable. Gâche plate acier. Carré 7 mm, entr'axe 70 mm.

Pressed steel safe. Steel rounded head forend. Magnetic system with retractable bolt. Steel flat strike. Square 7 mm.

Caja de acero embutido. Cabeza de acero extremos redondos. Sistema magnético de pestillo retraíble. Gacheta plana de acero. Cuadrado 7 mm.

Finition/*Finish/Acabado*

Fer satiné

Satin iron

Hierro satinado

Designation	Boite	Colis.	Prix	Sachet	Colis.	Prix	Brochable France	Euro 1	Euro 2	Euro 3	Euro 4	Colis.	Prix
Serrure axe 50mm magnétique à condamnation /BR	-	-	-	00901551	10	-	00401551 E	-	-	-	-	5	-

NS Non stocké/Non-stored/Producto no estocado - ● Sur stock Europe Zone 1 et Zone 2, nous consulter pour délai d'approvisionnement - E Epuisement/Stock depletion/Agotamiento del stock

Axe à 50 mm / A CONDAMNATION

PROTECT



Têtière amovible et nombreuses finitions disponibles

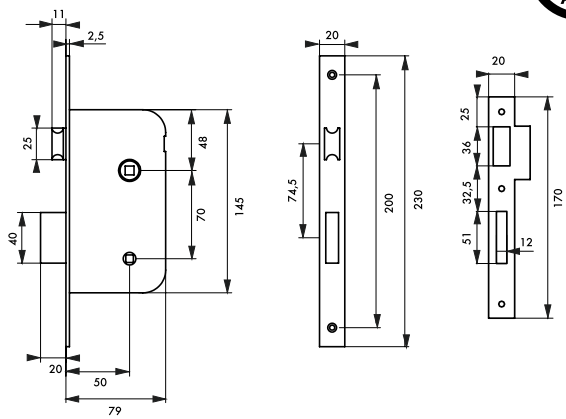

Description/*Description/Descripción*

Coffre acier embouti. Têtière acier. Demi-tour réversible sans démontage du coffre. Pêne alliage zingué. Gâche plate acier. Carré 7 mm, entr'axe 70 mm.

Stamped steel case. Steel forend. Reversible latch without removing the case. Zinc plated alloy bolt. Steel flat striker - Square 7 mm.

Caja de acero embutido. Cabeza de acero. Media vuelta reversible sin desmontar la caja. Pestillo de aleación cincada. Cerradero plano de acero - Cuadrado 7 mm.

Finition/*Finish/Acabado*

Epoxy noir (V) - Zingué (Z)

Black epoxy (V) - Zinc plated (Z)

Epoxi negro (V) - Cincado (Z)

Version/*Option/Versión*

Têtière bouts carrés (BC). Têtière bouts ronds (BR). Têtière acier nickelé. Têtière laiton brossé. Têtière laiton poli verni. Têtière laiton poli nickelé.

Square (BC). Round (BR) ended forend. Nickel plated steel forend. Brushed brass forend. Varnish polished brass forend. Polish nickel plated brass forend.

Cabeza de extremos cuadrados (BC). Cabeza de extremos redondos (BR). Cabeza de acero niquelado. Cabeza de latón cepillado. Cabeza de latón pulido barnizado. Cabeza de latón pulido niquelado.

							Brochable						
Designation	Boite	Colis.	Prix	Sachet	Colis.	Prix	France	Euro 1	Euro 2	Euro 3	Euro 4	Colis.	Prix
Serrure axe 50mm à condamnation V/BC/Z	00000201	5	-	-	-	-	-	-	-	-	-	-	-
Serrure axe 50mm à condamnation V/BR/Z	00001201	5	-	-	-	-	-	-	-	-	-	-	-
Serrure axe 50mm à condamnation têtière acier nickelé V/BR/L	00019321	5	-	-	-	-	-	-	-	-	-	-	-
Serrure axe 50mm à condamnation Z/BC/Z	00010201	5	-	-	-	-	-	-	-	-	-	-	-
Serrure axe 50mm à condamnation Z/BR/Z	00011201	5	-	-	-	-	-	-	-	-	-	-	-
Serrure axe 50mm à condamnation têtière laiton brossé V/BR/L	00019501	5	-	-	-	-	-	-	-	-	-	-	-
Serrure axe 50mm à condamnation têtière laiton poli verni V/BR/L	00019221	5	-	-	-	-	-	-	-	-	-	-	-
Serrure axe 50mm à condamnation têtière laiton poli nickelé V/BR/L	00019211	5	-	-	-	-	-	-	-	-	-	-	-
Serrure axe 50mm à condamnation têtière inox V/BR/L	00019241 NS	5	-	-	-	-	-	-	-	-	-	-	-

NS Non stocké/Non-stored/Producto no estocado - ⦿ Sur stock Europe Zone 1 et Zone 2, nous consulter pour délai d'approvisionnement - E Epuisement/Stock depletion/Agotamiento del stock

Axe à 50 mm / A CONDAMNATION

PROTECT



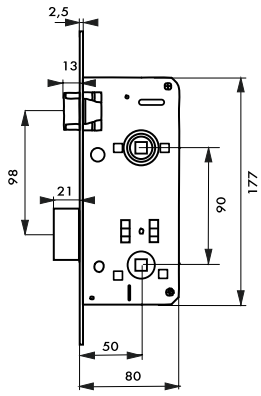

Description/*Description/Descripción*
Coffre acier embouti. Têtière acier bouts ronds. Demi-tour réversible sans démontage du coffre. Pêne alliage zingué. Gâche plate acier. Carré 8 mm, entraxe 90 mm.
Stamped steel case. Steel forend. Reversible latch without removing the case. Zinc plated alloy bolt. Steel flat striker. Square 8 mm.

Caja de acero embutido. Cabeza de acero. Media vuelta reversible sin desmontar la caja. Pestillo de aleación cincada. Cerradero plano de acero. Cuadrado 8 mm.
Finition/*Finish/Acabado*
Zingué
Zinc coated
Cincado

Designation	Boite	Colis.	Prix	Sachet	Colis.	Prix	Brochable France	Brochable Euro 1	Brochable Euro 2	Brochable Euro 3	Brochable Euro 4	Colis.	Prix
Serrure axe 50mm à condamnation entraxe 90mm Z/BR/Z	-	-	-	-	-	-	-	00493308 NS ●	00492308 NS ●	-	-	1	-

Axe à 50 mm / A CONDAMNATION

PROTECT



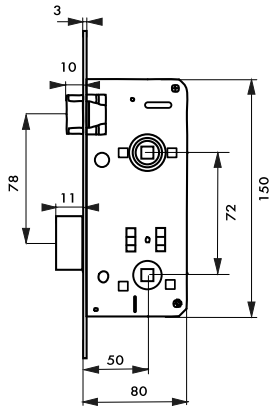

Description/*Description/Descripción*
Coffre acier embouti. Têtière acier bouts ronds. Demi-tour réversible sans démontage du coffre. Pêne alliage zingué. Gâche plate acier. Carré 8 mm, entraxe 72 mm.
Stamped steel case. Steel forend. Reversible latch without removing the case. Zinc plated alloy bolt. Steel flat striker. Square 8 mm.

Caja de acero embutido. Cabeza de acero. Media vuelta reversible sin desmontar la caja. Pestillo de aleación cincada. Cerradero plano de acero. Cuadrado 8 mm.
Finition/*Finish/Acabado*
Zingué
Zinc coated
Cincado

Designation	Boite	Colis.	Prix	Sachet	Colis.	Prix	Brochable France	Brochable Euro 1	Brochable Euro 2	Brochable Euro 3	Brochable Euro 4	Colis.	Prix
Serrure axe 50mm à condamnation entraxe 72mm Z/BR/Z	00093664 NS ●	1	-	-	-	-	-	00493664 NS ●	-	-	-	1	-

NS Non stocké/Non-stored/Producto no estocado - ● Sur stock Europe Zone 1 et Zone 2, nous consulter pour délai d'approvisionnement - E Epuisement/Stock depletion/Agotamiento del stock

Axe à 50 mm / A CONDAMNATION

RESIST

niveau 2

Essais selon la norme NF

EN 12209 : 2004
Classification
3 S 4 0 0 G 3 H G 3 0

Caractéristiques certifiées NF : endurance, durabilité, sécurité.



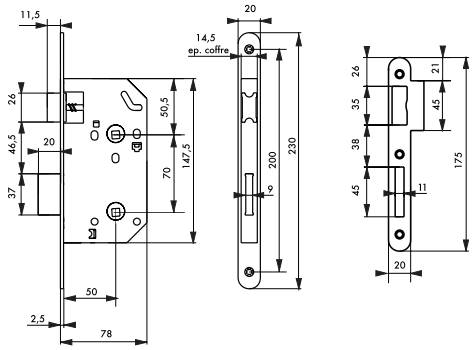

Description/*Description/Descripción*
Coffre acier embouti. Têtière acier bouts ronds. Demi-tour bipente alliage réversible sans démontage du coffre. Pêne acier galvanisé. Gâche plate acier zingué. Mécanisme à 2 tours. Carré 7 mm, entr'axe 70 mm.
Stamped steel case. Round ended steel forend. Reversible alloy latch without. removing the case. Galvanised steel bolt. Zinc plated steel flat striker. Square 7 mm.
Caja de acero embutido. Cabeza de extremos redondos. Media vuelta de aleación reversible sin desmontar la caja. Pestillo de acero galvanizado. Cerradero plano de acero cincado. Cuadrado 7 mm.

Finition/*Finish/Acabado*
Coffre galvanisé, têtière epoxy noir granité
Case galvanised, forend black epoxy
Caja galvanizado, cabeza epoxi negro

Version/*Option/Versión*
Têtière inox, acier laitonné, acier nickelé. Possibilité carré 8 mm sur demande.
Stainless steel forend, brass plated forend, nickel plated forend. Square 8 mm on request.
Cabeza de acero inoxidable, acero latonado, acero niquelado. Cuadrado 8 mm a petición.

Designation	Boite	Colis.	Prix	Sachet	Colis.	Prix	Brochable France	Euro 1	Euro 2	Euro 3	Euro 4	Colis.	Prix
Serrure MONOMAX NF axe 50mm à condamnation têtière noire BR	00556810	5	-	00956810	20	-	00456810 E	-	-	-	-	5	-
Serrure MONOMAX NF axe 50mm à condamnation têtière noire BC	00556910	5	-	-	-	-	-	-	-	-	-	-	-
Serrure MONOMAX NF axe 50mm à condamnation têtière inox BR	00556811	5	-	-	-	-	00456811 E	-	-	-	-	5	-
Serrure MONOMAX NF axe 50mm à condamnation têtière acier laitonné BR	00556812	5	-	-	-	-	-	-	-	-	-	-	-
Serrure MONOMAX NF axe 50mm à condamnation têtière acier nickelé BR	00556813	5	-	-	-	-	-	-	-	-	-	-	-
Serrure MONOMAX NF axe 50mm à condamnation têtière noire BR - Carré 8mm	01556810	5	-	-	-	-	-	-	-	-	-	-	-
Tarif conditionnement non décolisable													
Serrure MONOMAX NF axe 50mm à condamnation têtière noire BR sans gâche (25 pièces non décolisable)	00056810	25	-	-	-	-	-	-	-	-	-	-	-
Gâche acier pour serrure NORME NF à pêne dormant ½ tour (25 pièces non décolisable)	00046102	25	-	-	-	-	-	-	-	-	-	-	-
Serrure MONOMAX NF axe 50mm à condamnation têtière inox BR sans gâche (25 pièces non décolisable)	00056811	25	-	-	-	-	-	-	-	-	-	-	-
Gâche inox pour serrure NORME NF à pêne dormant ½ tour (25 pièces non décolisable)	00046103	25	-	-	-	-	-	-	-	-	-	-	-

NS Non stocké/Non-stored/Producto no estocado - ● Sur stock Europe Zone 1 et Zone 2, nous consulter pour délai d'approvisionnement - E Epuisement/Stock depletion/Agotamiento del stock

Axe à 50 mm / A CONDAMNATION

RESIST



Caractéristiques certifiées NF : endurance, durabilité, sécurité.

CE 0333 NF QC niveau 2

Spécifications dimensionnelles selon la norme NF P 26-414

Essais selon la norme NF

EN 12209:2003+AC:2005
NF P 26-414:2005
Classification

3	S	4	1	0	G	3	H	G	3	0

GARANTIE 10 ANS

COUPE-FEU
30 MINUTES

Apte à équiper un bloc-porte réseistant au feu

(Homologation par le laboratoire EFECTIS)

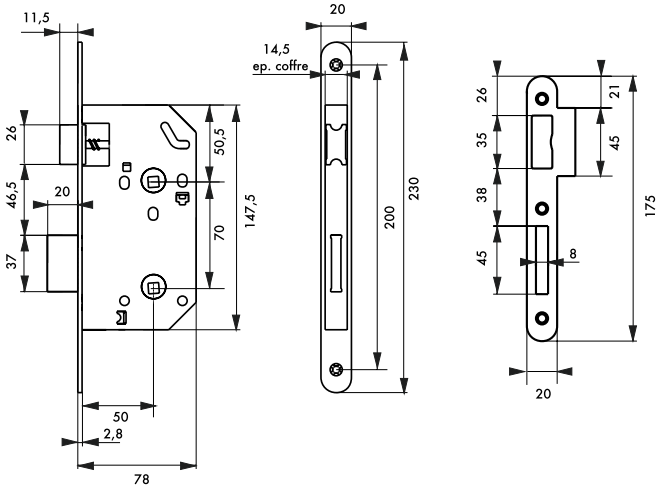

Description/*Description/Descripción*
Coffre acier embouti galvanisé. Têtière acier bouts ronds. Demi-tour bipente laiton réversible sans démontage du coffre. Pêne acier zingué - Gâche plate acier zingué. Carré 7 mm, entr'axe 70 mm.
Stamped steel case. Steel forend. Reversible brass latch without. removing the case. Steel flat striker. Steel zinc plated bolt. Square 7 mm.
Caja de acero embutido. Cabeza de acero. Media vuelta de latón reversible sin desmontar la caja. Pestillo de aleación cincada Cerradero plano de acero. Cuadrado 7 mm.

Finition/*Finish/Acabado*
Coffre galvanisé, têtière noir granité
Case galvanised, forend black epoxy
Caja galvanizado, cabeza epoxi negro

Version/*Option/Versión*
Têtière inox, acier laitonné, acier nickelé. Possibilité carré 8 mm sur demande.
Stainless steel forend, brass plated forend, nickel plated forend. Square 8 mm on request.
Cabeza de acero inoxidable, acero latonado, acero niquelado. Cuadrado 8 mm a petición.

Designation	Boite	Colis.	Prix	Sachet	Colis.	Prix	Brochable France	Brochable Euro 1	Brochable Euro 2	Brochable Euro 3	Brochable Euro 4	Colis.	Prix
Serrure UNIMAX CE NF QC axe 50mm têtière noire V/BR	00015201	5	-	-	-	-	-	-	-	-	-	-	-
Serrure UNIMAX CE NF QC axe 50mm têtière laitonnée V/BR	00015231	5	-	-	-	-	-	-	-	-	-	-	-
Serrure UNIMAX CE NF QC axe 50mm têtière nickelée V/BR	00015221	5	-	-	-	-	-	-	-	-	-	-	-
Serrure UNIMAX CE NF QC axe 50mm têtière inox V/BR	00015241	5	-	-	-	-	-	-	-	-	-	-	-

NS Non stocké/Non-stored/Producto no estocado - ● Sur stock Europe Zone 1 et Zone 2, nous consulter pour délai d'approvisionnement - E Epuisement/Stock depletion/Agotamiento del stock

Axe à 55 mm / A CONDAMNATION «ALSACE»

ECO



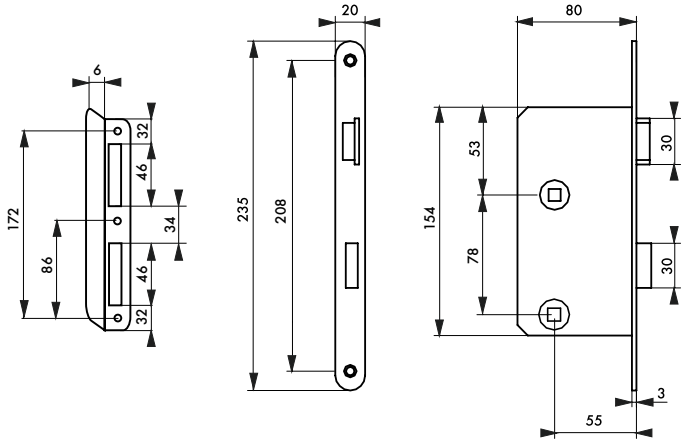

Description/*Description/Descripción*
Coffre acier cambré. Têtière acier bouts ronds. Demi-tour polyamide. Fouillot polyamide. Pêne polyamide. Mécanisme à 1 tour. Carré 8 mm. Gâche équerre acier. (Demi-tour et fouillot zamak : réf. 055001, 055011).
Cambered steel case. Round ended steel forend. Polyamid latch, Polyamid follower. Polyamid bolt. One latch mechanism. Square 8 mm. Angle steel striker. (Zamak latch and follower : ref. 055001, 055011)
Caja de acero curvado. Cabeza de acero de extremos. redondos. Media vuelta de poliamida. Nuez de poliamida. Pestillo de poliamida. Mecanismo de 1 vuelta con reposición de la media vuelta con la llave. Cuadrado 8 mm. Cerradero escuadra de acero. (Media vuelta y nuez zamak : ref. 055001, 055011)

Finition/*Finish/Acabado*
Têtière vernie - Coffre zingué
Varnished forend - Zinc plated case
Cabeza barnizada - Caja cincada
Version/*Option/Versión*
Droite ou gauche - Pêne dormant 1/2 tour, 1 clé
Right or left hand - With 1 key
Derecha o izquierdaPestillo durmiente de media vuelta, 1 llave

							Brochable						
Designation	**Boite**	**Colis.**	**Prix**	**Sachet**	**Colis.**	**Prix**	**France**	**Euro 1**	**Euro 2**	**Euro 3**	**Euro 4**	**Colis.**	**Prix**
Serrure axe 55mm à condamnation entraxe 78 mmm droite	00055001	1	-	00955001	20	-	00455001 E	00493225	00492225	00494225 E ●	-	5	-
Serrure axe 55mm à condamnation entraxe 78 mm gauche	00055011	1	-	00955011	20	-	00455011 E	00493226 E NS ●	00492226	00494226 E ●	-	5	-
Serrure axe 55mm à condamnation entraxe 72 mmm droite	00055901	1	-	-	-	-	00455901 E	-	-	-	-	5	-
Serrure axe 55mm à condamnation entraxe 72 mm gauche	00055911	1	-	-	-	-	00455911 E	-	-	-	-	5	-

NS Non stocké/Non-stored/Producto no estocado - ● Sur stock Europe Zone 1 et Zone 2, nous consulter pour délai d'approvisionnement - E Epuisement/Stock depletion/Agotamiento del stock

Axe à 60 mm / A CONDAMNATION

PROTECT



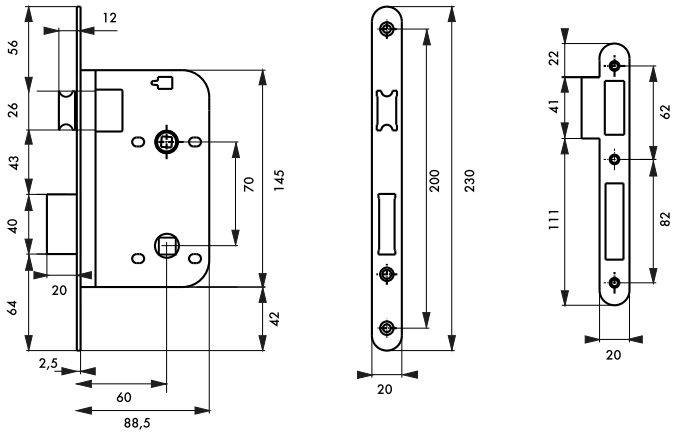

Description/*Description/Descripción*
Coffre acier embouti. Têtière laiton. 1/2 tour laiton réversible sans démontage du coffre. Pêne laiton. Carré 7 mm. Gâche plate selon finition.
Stamped steel case. Brass forend. Reversible brass latch without removing the case. Brass bolt. Square 7 mm. Flat striker.
Caja de acero embutido. Cabeza de latón. Media vuelta de latón reversible sin desmontar la caja Pestillo de latón. Cuadrado 7 mm. Cerradero plano.

Finition/*Finish/Acabado*
Epoxy noir. Têtière laiton brossé. Têtière laiton poli verni. Têtière nickelé. Têtière noire.
Black epoxy. Brushsed brass forend - Black forend. Polished brass forend - Nickel forend.
Epoxi negro. Cabeza de latón cepillado. Cabeza de latón pulido barnizado. Cabeza niquelado - Cabeza negro

Version/*Option/Versión*
Bec de cane. A cylindre profilé.
Without key. With profile cylinder.
Resbalón. De cilindro perfilado.

Designation	Boite	Colis.	Prix	Sachet	Colis.	Prix	Brochable France	Brochable Euro 1	Brochable Euro 2	Brochable Euro 3	Brochable Euro 4	Colis.	Prix
Serrure axe 60mm à condamnation têtière laiton brossé V/BR/L	00009301	5	-	-	-	-	-	-	-	-	-	-	-
Serrure axe 60mm à condamnation têtière laiton poli verni V/BR/L	00019301	5	-	-	-	-	-	-	-	-	-	-	-
Serrure axe 60mm à condamnation têtière nickelé V/BR/L	00019391	5	-	-	-	-	-	-	-	-	-	-	-
Serrure axe 60mm à condamnation têtière noire V/BR/L	00019351	5	-	-	-	-	-	-	-	-	-	-	-

NS Non stocké/Non-stored/Producto no estocado - ● Sur stock Europe Zone 1 et Zone 2, nous consulter pour délai d'approvisionnement - E Epuisement/Stock depletion/Agotamiento del stock

Axe à 70 mm / A CONDAMNATION

PROTECT



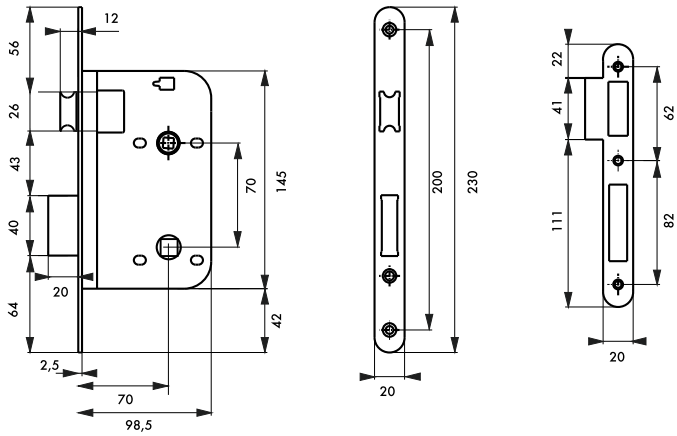

Description/*Description/Descripción*
Coffre acier embouti. Têtière laiton. 1/2 tour laiton réversible sans démontage du coffre. Pêne laiton. Carré 7 mm. Gâche plate selon finition.
Stamped steel case. Brass forend. Reversible brass latch without removing the case. Brass bolt. Square 7 mm. Flat striker.
Caja de acero embutido. Cabeza de latón. Media vuelta de latón reversible sin desmontar la caja Pestillo de latón. Cuadrado 7 mm. Cerradero plano.

Finition/*Finish/Acabado*
Epoxy noir. Têtière laiton brossé. Têtière laiton poli verni. Têtière nickelé. Têtière noire.
Black epoxy. Brushsed brass forend - Black forend.Polished brass forend - Nickel forend
Epoxi negro. Cabeza de latón cepillado. Cabeza de latón pulido barnizado. Cabeza niquelado - Cabeza negro

Version/*Option/Versión*
Bec de cane. A cylindre profilé.
Without key. With profile cylinder.
Resbalón. De cilindro perfilado.

Designation	Boite	Colis.	Prix	Sachet	Colis.	Prix	Brochable France	Euro 1	Euro 2	Euro 3	Euro 4	Colis.	Prix
Serrure axe 70mm à condamnation têtière laiton brossé V/BR/L	00007201	5	-	-	-	-	-	-	-	-	-	-	-
Serrure axe 70mm à condamnation têtière laiton poli verni V/BR/L	00007291	5	-	-	-	-	-	-	-	-	-	-	-
Serrure axe 70mm à condamnation têtière nickelé V/BR/L	00017291	5	-	-	-	-	-	-	-	-	-	-	-
Serrure axe 70mm à condamnation têtière noire V/BR/L	00017251	5	-	-	-	-	-	-	-	-	-	-	-

NS Non stocké/Non-stored/Producto no estocado - ⦿ Sur stock Europe Zone 1 et Zone 2, nous consulter pour délai d'approvisionnement - E Epuisement/Stock depletion/Agotamiento del stock

Axe à 80 mm / A CONDAMNATION

PROTECT



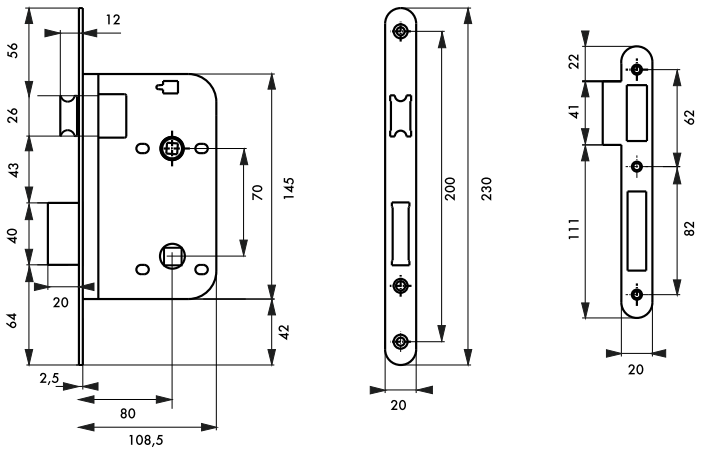

Description/*Description/Descripción*
Coffre acier embouti. Têtière laiton. 1/2 tour laiton réversible sans démontage du coffre. Pêne laiton. Rappel du 1/2 tour par la clé. Carré 7 mm, entr'axe 70 mm. Gâche plate selon finition.
Stamped steel case. Brass forend. Reversible brass latch without removing the case. Brass bolt. Square 7 mm. Flat striker.
Caja de acero embutido. Cabeza de latón. Media vuelta de latón reversible sin desmontar la caja. Pestillo de latón. Cuadrado 7 mm. Cerradero plano.

Finition/*Finish/Acabado*
Epoxy noir. Têtière laiton poli verni. Têtière nickelé. Têtière noire.
Black epoxy. Polished brass forend - Nickel forend. Black frorend.
Epoxi negro. Cabeza de latón pulido barnizado. Cabeza niquelado - Cabeza negro.
Version/*Option/Versión*
Bec de cane. A condamnation. A cylindre profilé.
Without key. With profile cylinder.
Resbalón. De cilindro perfilado.
Utilisation/*Use/Utilización*
Porte intérieure et extérieure.
For inside and entrance doors.
Para puertas de interior y exterior.

Designation	Boite	Colis.	Prix	Sachet	Colis.	Prix	Brochable					Colis.	Prix
							France	Euro 1	Euro 2	Euro 3	Euro 4		
Serrure axe 80mm à condamnation têtière laiton poli verni V/BR/L	00080291	5	-	-	-	-	-	-	-	-	-	-	-
Serrure axe 80mm à condamnation têtière nickelé V/BR/L	00081291	5	-	-	-	-	-	-	-	-	-	-	-
Serrure axe 80mm à condamnation têtière noire V/BR/L	00081251	5	-	-	-	-	-	-	-	-	-	-	-

NS Non stocké/Non-stored/Producto no estocado - ● Sur stock Europe Zone 1 et Zone 2, nous consulter pour délai d'approvisionnement - E Epuisement/Stock depletion/Agotamiento del stock

Axe à 40 mm / PÊNE DORMANT 1/2 TOUR

ECO



Description/*Description/Descripción*
Coffre acier embouti. Têtière acier. Demi-tour alliage réversible sans démontage du coffre. Pêne acier. Gâche plate acier. Mécanisme à 1 tour. Carré 7 mm, entr'axe 70 mm. 1 clé. 6 variures
Stamped steel case. Steel forend. Reversible alloy latch without removing the case. Steel bolt. Steel flat striker. One deadbolt throw. Square 7 mm. 1 key - 6 different keys.
Caja de acero embutido. Cabeza de acero. Media vuelta de aleación reversible sin desmontar la caja. Pestillo de acero. Cerrador plano de acero. Mecanismo de 1 vuelta. Cuadrado 7 mm. 1 llave - 6 perfiles de llave

Finition/*Finish/Acabado*
Epoxy blanc (V) - Zingué blanc (ZB)
White epoxy (V) - White zinc plated (ZB)
Epoxi blanco (V) - Cincado blanco (ZB)

Version/*Option/Versión*
Têtière bouts carrés (BC) - Têtière bouts ronds (BR). 2 clés avec mécanisme à 2 tours.
Square (BC) - Round (BR) ended forend. 2 keys with two deadbolt throw.
Cabeza de extremos cuadrados (BC) - Cabeza de extremos redondos (BR). 2 llaves con mecanismo de 2 vueltas.

Utilisation/*Use/Utilización*
Porte isoplane < 40 kg, (NON GARANTIE EN CAS DE CONTRE BEQUILLAGE)
Door < 40 kg
Puerta < 40 kg

Designation	Boite	Colis.	Prix	Sachet	Colis.	Prix	Brochable France	Euro 1	Euro 2	Euro 3	Euro 4	Colis.	Prix
Serrure axe 40mm PDT ½ tour V/BC 1 clé	-	-	-	-	-	-	00400102 E	-	-	-	-	10	-
Serrure axe 40mm pêne dormant 1/2 tour V/BR 1 clé	-	-	-	00901102	30	-	00401102	-	-	-	-	10	-
Serrure axe 40mm pêne dormant 1/2 tour Z/BR 1 clé	-	-	-	00911102	30	-	00411102 E	-	-	-	-	10	-
Serrure axe 40mm pêne dormant 1/2 tour V/BC 2 clés	-	-	-	-	-	-	00400105 E	-	-	-	-	10	-
Serrure axe 40mm pêne dormant 1/2 tour V/BR 2 clés	-	-	-	00901105	30	-	00401105	-	-	-	-	10	-

NS Non stocké/Non-stored/Producto no estocado - ⦿ Sur stock Europe Zone 1 et Zone 2, nous consulter pour délai d'approvisionnement - E Epuisement/Stock depletion/Agotamiento del stock

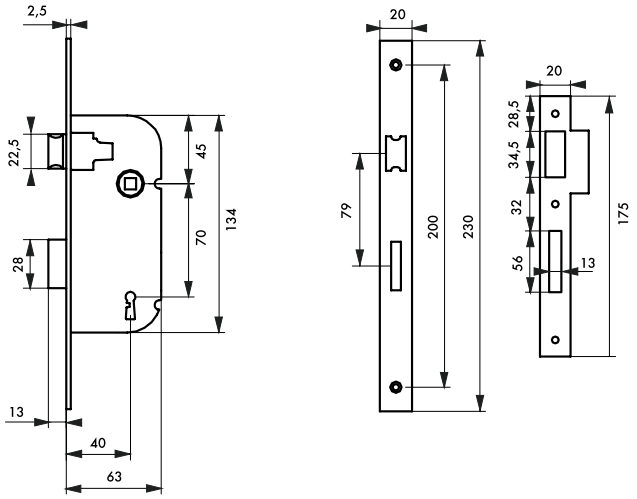

Designation	Boite	Colis.	Prix	Sachet	Colis.	Prix	Brochable France	Brochable Euro 1	Brochable Euro 2	Brochable Euro 3	Brochable Euro 4	Colis.	Prix
Tarif conditionnement non décolisable													
Serrure axe 40mm pêne dormant 1/2 tour V/BR 1 clé sans gâche - droite (50 pièces non décolisable)	00081112	50	-	-	-	-	-	-	-	-	-	-	-
Serrure axe 40mm pêne dormant 1/2 tour V/BR 1 clé sans gâche - gauche (50 pièces non décolisable)	00081122	50	-	-	-	-	-	-	-	-	-	-	-
Gâche type Eco (50 pièces non décolisable)	00081003	50	-	-	-	-	-	-	-	-	-	-	-
Tarif garniture													
Garniture serrure Eco+ axe 40mm pêne dormant 1/2 tour V/BR 1 clé + ensemble ARES	00022163	50	-	00922163	50	-	-	-	-	-	-	-	-
Garniture serrure Eco+ axe 40mm pêne dormant 1/2 tour V/BR 1 clé + ensemble LETO	00022173	50	-	00922173	50	-	-	-	-	-	-	-	-
Garniture serrure Eco+ axe 40mm pêne dormant 1/2 tour V/BR 1 clé + ensemble VESTA	00022183	50	-	00922183	50	-	-	-	-	-	-	-	-
Garniture serrure Eco+ axe 40mm pêne dormant 1/2 tour V/BR 1 clé + ensemble DIONYSOS	00022193	50	-	00922193	50	-	-	-	-	-	-	-	-



NS Non stocké/Non-stored/Producto no estocado - ● Sur stock Europe Zone 1 et Zone 2, nous consulter pour délai d'approvisionnement - E Epuisement/Stock depletion/Agotamiento del stock

Axe à 40 mm / PÊNE DORMANT 1/2 TOUR

ECO



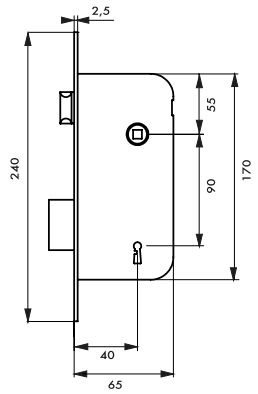

GARANTIE 2 ANS

X 2

Description/*Description/Descripción*
Coffre acier embouti. Têtière acier bouts ronds. Demi-tour réversible sans démontage du coffre. Pêne alliage zingué . Gâche plate acier. Carré 8 mm, entr'axe 90 mm. 2 clés. Sans rappel du 1/2 tour par la clé.
Stamped steel case. Steel forend. Reversible latch without removing the case. Zinc plated alloy bolt. Steel flat striker. Square 8 mm. 2 keys. Without drawback of the latch by the key.

Caja de acero embutido. Cabeza de acero. Media vuelta reversible sin desmontar la caja. Pestillo de aleación cincada . Cerradero plano de acero. Cuadrado 8 mm. 2 llaves. No reposición de la media vuelta con llave.

Finition/*Finish/Acabado*
Noir
Black
Negro

Designation	Boite	Colis.	Prix	Sachet	Colis.	Prix	Brochable France	Euro 1	Euro 2	Euro 3	Euro 4	Colis.	Prix
Serrure axe 40mm pêne dormant 1/2 tour V/BR 2 clés	-	-	-	-	-	-	-	-	00492250 NS ◉	-	-	5	-

Axe à 40 mm / PÊNE DORMANT 1/2 TOUR

ECO



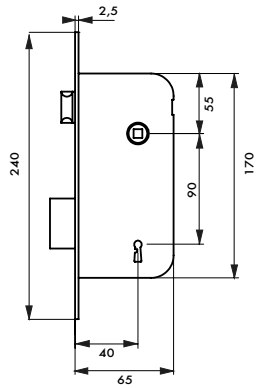

GARANTIE 2 ANS

X 2

Description/*Description/Descripción*
Coffre acier embouti. Têtière acier bouts ronds. Demi-tour réversible sans démontage du coffre. Pêne alliage zingué . Gâche plate acier. Carré 8 mm, entr'axe 90 mm. 2 clés. Sans rappel du 1/2 tour par la clé.
Stamped steel case. Steel forend. Reversible latch without removing the case. Zinc plated alloy bolt. Steel flat striker. Square 8 mm. 2 keys. Without drawback of the latch by the key.

Caja de acero embutido. Cabeza de acero. Media vuelta reversible sin desmontar la caja. Pestillo de aleación cincada . Cerradero plano de acero. Cuadrado 8 mm. 2 llaves. No reposición de la media vuelta con llave.

Finition/*Finish/Acabado*
Noir
Black
Negro

Designation	Boite	Colis.	Prix	Sachet	Colis.	Prix	Brochable France	Euro 1	Euro 2	Euro 3	Euro 4	Colis.	Prix
Serrure axe 40mm pêne dormant 1/2 tour Z/BR 2 clés	-	-	-	-	-	-	-	-	00492253 NS ◉	-	-	5	-

NS Non stocké/Non-stored/Producto no estocado - ◉ Sur stock Europe Zone 1 et Zone 2, nous consulter pour délai d'approvisionnement - E Epuisement/Stock depletion/Agotamiento del stock

Axe à 40 mm / PÊNE DORMANT 1/2 TOUR

ECO

NOUVEAU



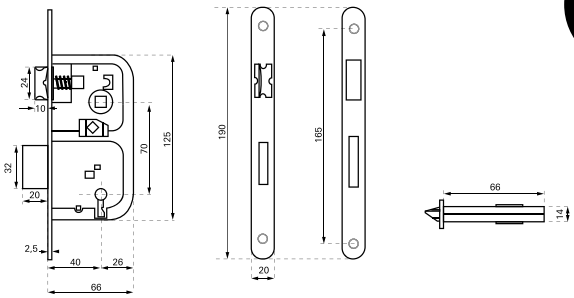

GARANTIE 2 ANS

Description/*Description/Descripción*

Coffre acier embouti. Têtière acier bouts ronds. Demi-tour réversible sans démontage du coffre. Pêne alliage zingué . Gâche plate acier. Carré 8 mm, entr'axe 90 mm. 2 clés. Sans rappel du 1/2 tour par la clé.

Stamped steel case. Steel forend. Reversible latch without removing the case. Zinc plated alloy bolt. Steel flat striker. Square 8 mm. 2 keys. Without drawback of the latch by the key.

Caja de acero embutido. Cabeza de acero. Media vuelta reversible sin desmontar la caja. Pestillo de aleación cincada . Cerradero plano de acero. Cuadrado 8 mm. 2 llaves. No reposición de la media vuelta con llave.

Finition/*Finish/Acabado*

Noir / *Black* / Negro

X 1

Designation	Boite	Colis.	Prix	Sachet	Colis.	Prix	Brochable France	Brochable Euro 1	Brochable Euro 2	Brochable Euro 3	Brochable Euro 4	Colis.	Prix
Serrure axe 40mm pêne dormant 1/2 tour 1 clé / BR - têtière Bronze - entraxe 70mm	-	-	-	00901618	10	-	-	-	-	-	-	-	-
Serrure axe 40mm pêne dormant 1/2 tour 1 clé / BR - têtière chrome opaque - entraxe 70mm	-	-	-	00901621	10	-	-	-	-	-	-	-	-

Axe à 40 mm / PÊNE DORMANT 1/2 TOUR

ECO

NOUVEAU



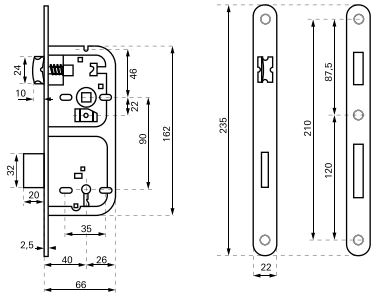

GARANTIE 2 ANS

Description/*Description/Descripción*

Coffre acier embouti. Têtière acier bouts ronds. Demi-tour réversible sans démontage du coffre. Pêne alliage zingué . Gâche plate acier. Carré 8 mm, entr'axe 90 mm. 2 clés. Sans rappel du 1/2 tour par la clé.

Stamped steel case. Steel forend. Reversible latch without removing the case. Zinc plated alloy bolt. Steel flat striker. Square 8 mm. 2 keys. Without drawback of the latch by the key.

Caja de acero embutido. Cabeza de acero. Media vuelta reversible sin desmontar la caja. Pestillo de aleación cincada . Cerradero plano de acero. Cuadrado 8 mm. 2 llaves. No reposición de la media vuelta con llave.

Finition/*Finish/Acabado*

Noir / *Black* / Negro

X 1

Designation	Boite	Colis.	Prix	Sachet	Colis.	Prix	Brochable France	Brochable Euro 1	Brochable Euro 2	Brochable Euro 3	Brochable Euro 4	Colis.	Prix
Serrure axe 40mm pêne dormant 1/2 tour 1 clé / BR - têtière bronze - entraxe 90mm	-	-	-	00901612	10	-	-	-	-	-	-	-	-
Serrure axe 40mm pêne dormant 1/2 tour 1 clé / BR - têtière chrome opaque - entraxe 90mm	-	-	-	00901615	10	-	-	-	-	-	-	-	-

NS Non stocké/Non-stored/Producto no estocado - ● Sur stock Europe Zone 1 et Zone 2, nous consulter pour délai d'approvisionnement - E Epuisement/Stock depletion/Agotamiento del stock

Axe à 40 mm / PÊNE DORMANT 1/2 TOUR

ECO



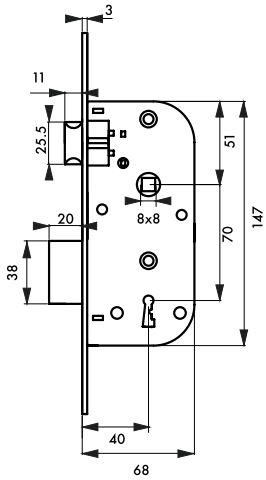

Description/*Description/Descripción*

Coffre acier embouti. Têtière acier bouts carrés. Demitour réversible sans démontage du coffre. Pêne alliage zingué bichromaté. Gâche plate acier. Carré 8 mm, entraxe 70 mm. 2 clés (094525 - 1 clé). Sans rappel du 1/2 tour par la clé.

Stamped steel case. Steel forend. Reversible latch without removing the case. Zinc plated alloy bolt. Steel striker. Square 8 mm. 2 keys (094525 -1 key). Without drawback of the latch by the key.

Caja de acero embutido. Cabeza de acero. Media vuelta reversible sin desmontar la caja. Pestillo de aleación cincada . Cerradero plano de acero. Cuadrado 8 mm. 2 llaves (094525 - 1 llave). No reposición de la media vuelta con llave.

Finition/*Finish/Acabado*

Zingué Têtière laitonnée.Têtière nickelée.

Zinc coated.Brass plated forend.Nickel forend.

Cincado.Cabeza de latónado.Cabeza niquelado

Designation	Boite	Colis.	Prix	Sachet	Colis.	Prix	Brochable France	Brochable Euro 1	Brochable Euro 2	Brochable Euro 3	Brochable Euro 4	Colis.	Prix
Serrure axe 40mm pêne dormant 1/2 tour têtière laitonnée BC 1 clé	00094394	1	-	-	-	-	-	-	-	00494394 ◉	-	5	-
Serrure axe 40mm pêne dormant 1/2 tour têtière nickelée BC 1 clé	00094525	1	-	-	-	-	-	-	-	00494525 ◉	-	10	-

NS Non stocké/Non-stored/Producto no estocado - ◉ Sur stock Europe Zone 1 et Zone 2, nous consulter pour délai d'approvisionnement - E Epuisement/Stock depletion/Agotamiento del stock

Axe à 40 mm / PÊNE DORMANT 1/2 TOUR

ECO



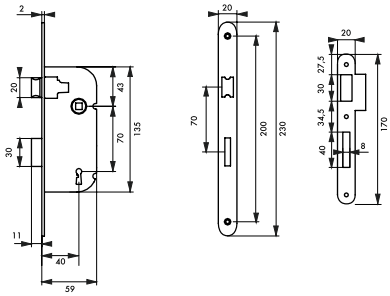

GARANTIE 2 ANS

Description/*Description/Descripción*

Coff re acier embouti. Têtière acier bouts ronds ép.2mm. Demi-tour nylon réversible sans démontage du coff re. Pêne dormant acier. Gâche plate acier. Mécanisme à 1 tour. Carré nylon 7 mm, entraxe 70 mm. Sans rappel du 1/2 tour par la clé.

Stamped steel case. Steel forend. Reversible nylon latch without removing the case. Steel bolt. Steel at striker. One deadbolt throw. Nylon square 7 mm. Without drawback of the latch by the key.

Caja de acero embutido. Cabeza de acero de 2mm de espesor. Media vueltade nylon reversible sin desmontar la caja. Pestillo de acero. Cerradero plano de acero. Mecanismo de 1 vuelta. Cuadrado de nylon 7 mm. No reposicide la media vuelta con llave.

Finition/*Finish/Acabado*

Epoxy blanc.

White epoxy.

Epoxi blanco.

Version/*Option/Versión*

2 clés.

2 keys.

2 llaves.

Designation	Boite	Colis.	Prix	Sachet	Colis.	Prix	Brochable France	Euro 1	Euro 2	Euro 3	Euro 4	Colis.	Prix
Tarif conditionnement non décolisable													
Serrure Eco axe à 40mm pêne dormant 1/2 tour V/BR 1 clé (50 pièces non décolisable)	00053192	50	-	-	-	-	-	-	-	-	-	-	-
Serrure Eco axe à 40mm pêne dormant 1/2 tour V/BR 2 clés (50 pièces non décolisable)	00053195	50	-	-	-	-	-	-	-	-	-	-	-

Axe à 40 mm / MAGNETIQUE, PÊNE DORMANT 1/2 TOUR

PROTECT



CONFORT D'UTILISATION : silence de fonctionnement - pas de pêne en saillie

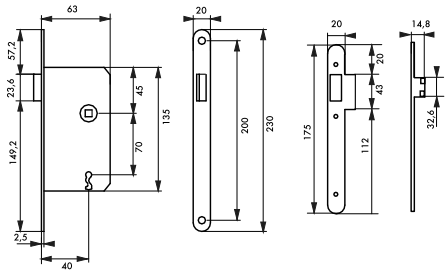

GARANTIE 5 ANS

X 1

Description/*Description/Descripción*

Coffre acier embouti. Têtière acier bouts ronds. Système magnétique à pêne rétractable. Gâche plate acier. Carré 7 mm, entr'axe 70 mm. 1 clé.

Pressed steel safe. Steel rounded head forend. Magnetic system with retractable bolt. Steel flat strike. Square 7 mm. 1 key.

Caja de acero embutido. Cabeza de acero extremos redondos. Sistema magnético de pestillo retraíble. Gacheta plana de acero. Cuadrado 7 mm. 1 llave.

Finition/*Finish/Acabado*

Fer satiné

Satin iron

Hierro satinado

Designation	Boite	Colis.	Prix	Sachet	Colis.	Prix	Brochable France	Euro 1	Euro 2	Euro 3	Euro 4	Colis.	Prix
Serrure axe 40mm magnétique pêne dormant 1/2 tour 1 clé /BR	00001152	1	-	00901152	10	-	00401152	-	-	-	-	5	-

NS Non stocké/Non-stored/Producto no estocado - Sur stock Europe Zone 1 et Zone 2, nous consulter pour délai d'approvisionnement - E Epuisement/Stock depletion/Agotamiento del stock

Axe à 40 mm / PÊNE DORMANT 1/2 TOUR

PROTECT



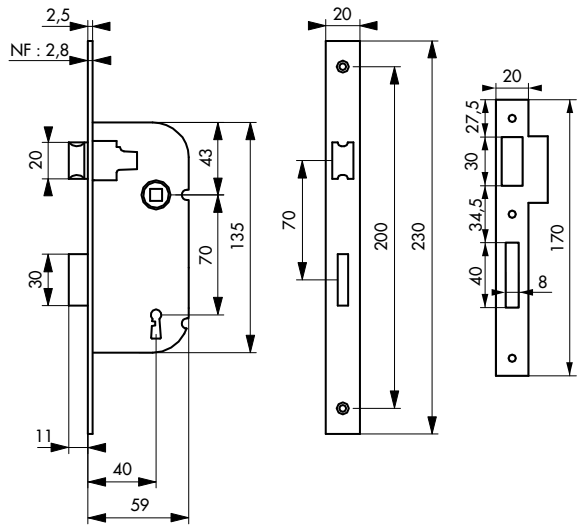

Description/*Description/Descripción*

Coffre acier embouti. Têtière inox. Demi-tour alliage réversible sans démontage du coffre. Pêne acier. Gâche plate inox. Mécanisme à 1 tour. Carré 7 mm, entr'axe 70 mm. 1 clé. 6 variures.

Stamped steel case. Stainless steel forend. Reversible alloy latch without. removing the case. Steel bolt. Stainless steel flat striker. One deadbolt throw. Square 7 mm. 1 key - 6 different keys.

Caja de acero embutido. Cabeza de acero inoxidable. Media vuelta de aleación reversible sin desmontar la caja. Pestillo de acero. Cerrador plano de acero inoxidable. Mecanismo de 1 vuelta. Cuadrado 7 mm. 1 llave - 6 perfiles de llave.

Finition/*Finish/Acabado*

Zingué

Zinc plated

Cincado

Designation	Boite	Colis.	Prix	Sachet	Colis.	Prix	Brochable France	Euro 1	Euro 2	Euro 3	Euro 4	Colis.	Prix
Serrure axe 40mm pêne dormant 1/2 tour tétière inox BR 1 clé - avec gâche	-	-	-	00982112	10	-	00482112 E	-	-	-	-	5	-
Tarif conditionnement non décolisable													
Serrure axe 40mm pêne dormant 1/2 tour tétière inox BR 1 clé -sans gâche (50 pièces non décolisable)	00082112	50	-	-	-	-	-	-	-	-	-	-	-
Gâche inox (50 pièces non décolisable)	00082001	50	-	-	-	-	-	-	-	-	-	-	-

NS Non stocké/Non-stored/Producto no estocado - ◉ Sur stock Europe Zone 1 et Zone 2, nous consulter pour délai d'approvisionnement - E Epuisement/Stock depletion/Agotamiento del stock

Axe à 40 mm / PÊNE DORMANT 1/2 TOUR

PROTECT



00000102



00901192

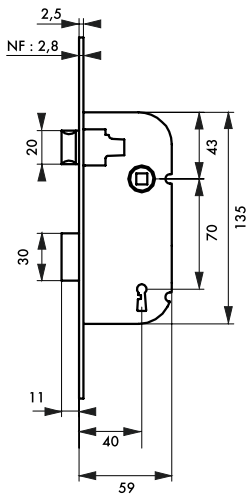

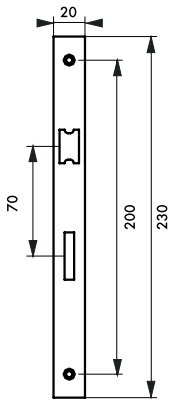

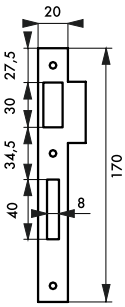

Description/*Description/Descripción*
Coffre acier embouti. Têtière acier. Demi-tour alliage réversible sans démontage du coffre. Pêne acier. Gâche plate acier. Mécanisme à 1 ou 2 tours (avec 2 clés). Carré 7 mm, entr'axe 70 mm. 1 clé. 6 variures.
Stamped steel case. Steel forend. Reversible alloy latch without. removing the case. Steel bolt. Steel flat striker. One or two deadbolt throw. Square 7 mm. 1 key - 6 different keys.
Caja de acero embutido. Cabeza de acero. Media vuelta de aleación reversible sin desmontar la caja. Pestillo de acero. Cerrador plano de acero. Mecanismo de 1 ó 2 vueltas (con 2 llaves). Cuadrado 7 mm. 1 llave - 6 perfiles de llave.

Finition/*Finish/Acabado*
Epoxy blanc (V) - Zingué (Z) - Bronze (00901192/00401192)
White epoxy (V) - Zinc plated (Z) - Bronze (00901192/00401192)
Epoxi blanco (V) - Cincado (Z) - Bronce (00901192/00401192)

Version/*Option/Versión*
Têtière bouts carrés (BC). Têtière bouts ronds (BR). Coloris bronze sous conditionnement coque.
Square (BC). Round (BR) ended forend
Cabeza de extremos cuadrados (BC). Cabeza de extremos redondos (BR)

NS Non stocké/Non-stored/Producto no estocado - ● Sur stock Europe Zone 1 et Zone 2, nous consulter pour délai d'approvisionnement - E Epuisement/Stock depletion/Agotamiento del stock

Axe à 40 mm / PÊNE DORMANT 1/2 TOUR

PROTECT



Designation	Boite	Colis.	Prix	Sachet	Colis.	Prix	Brochable France	Brochable Euro 1	Brochable Euro 2	Brochable Euro 3	Brochable Euro 4	Colis.	Prix
Serrure axe 40mm pêne dormant 1/2 tour 1 tour V/BC 1 clé - blanche	00000102	10	-	-	-	-	-	-	-	-	-	-	-
Serrure axe 40mm pêne dormant 1/2 tour 1 tour V/BR 1 clé	00001102	10	-	00901192	10	-	00401192	-	-	-	-	10	-
Serrure axe 40mm pêne dormant 1/2 tour 1 tour Z/BC 1 clé	00010102	10	-	-	-	-	-	-	-	-	-	-	-
Serrure axe 40mm pêne dormant 1/2 tour 1 tour Z/BR 1 clé	00011102	10	-	-	-	-	-	-	-	-	-	-	-
Serrure axe 40mm pêne dormant 1/2 tour 2 tours V/BC 2 clés - blanche	00000105	10	-	-	-	-	-	-	-	-	-	-	-
Serrure axe 40mm pêne dormant 1/2 tour 2 tours V/BR 2 clés	00001105	10	-	-	-	-	00401195 E	-	-	-	-	10	-
Serrure axe 40mm pêne dormant 1/2 tour 2 tours Z/BC 2 clés	00010105	10	-	-	-	-	-	-	-	-	-	-	-
Serrure axe 40mm pêne dormant 1/2 tour 2 tours Z/BR 2 clés	00011105	10	-	-	-	-	-	-	-	-	-	-	-
Conditionnement sur plaquette carton													
Serrure axe 40mm pêne dormant 1/2 tour 1 tour V/BR 2 clés - blanche	-	-	-	-	-	-	00754102	-	-	-	-	10	-
Serrure axe 40mm pêne dormant 1/2 tour 1 tour V/BR 2 clés - noire	-	-	-	-	-	-	00754202	-	-	-	-	10	-
Tarif conditionnement non décolisable													
Serrure axe 40mm pêne dormant 1/2 tour 1 tour V/BC 1 clé (50 pièces non décolisable)	00050192 NS	50	-	-	-	-	-	-	-	-	-	-	-
Serrure axe 40mm pêne dormant 1/2 tour 1 tour V/BR 1 clé (50 pièces non décolisable)	00051192	50	-	-	-	-	-	-	-	-	-	-	-
Serrure axe 40mm pêne dormant 1/2 tour 2 tours V/BC 2 clés (50 pièces non décolisable)	00050195 NS	50	-	-	-	-	-	-	-	-	-	-	-
Serrure axe 40mm pêne dormant 1/2 tour 2 tours V/BR 2 clés (50 pièces non décolisable)	00051195	50	-	-	-	-	-	-	-	-	-	-	-
Tarif garniture													
Garniture axe 40mm pêne dormant 1/2 tour VBZ/BR 2 clés + ensemble ARES	00022164	50	-	-	-	-	-	-	-	-	-	-	-
Garniture axe 40mm pêne dormant 1/2 tour VBZ/BR 2 clés + ensemble LETO	00022174	50	-	-	-	-	-	-	-	-	-	-	-

NS Non stocké/Non-stored/Producto no estocado - ⦿ Sur stock Europe Zone 1 et Zone 2, nous consulter pour délai d'approvisionnement - E Epuisement/Stock depletion/Agotamiento del stock

Axe à 40 mm / PÊNE DORMANT 1/2 TOUR

RESIST



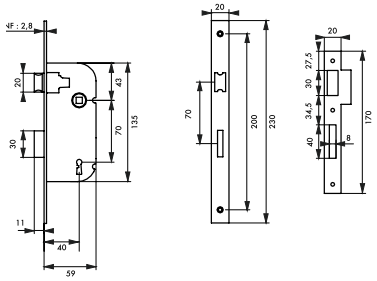

Caractéristiques certifiées NF : endurance, durabilité, sécurité.

niveau 1

Spécifications dimensionnelles selon la norme NF P 26-409
Essais selon la norme NF

NF EN 12209 : 2004
NF P 26-409 : 2005
Classification

2	B	4	0	0	F	2	H	D	2	0

GARANTIE 10 ANS

X 1

Description/*Description/Descripción*
Coffre acier embouti. Têtière acier. Demi-tour alliage réversible sans démontage du coffre. Pêne acier. Gâche plate acier. Mécanisme à 1 tour. Carré 7 mm, entr'axe 70 mm. 1 clé - 6 variures.
Stamped steel case. Steel forend. Reversible alloy latch without. removing the case. Steel bolt. Steel flat striker. One or two deadbolt throw. Square 7 mm. 1 key - 6 different keys. n° P26409 NF, patented model.
Caja de acero embutido. Cabeza de acero. Media vuelta de aleación reversible sin desmontar la caja. Pestillo de acero. Cerrador plano de acero. Mecanismo de 1 ó 2 vueltas (con 2 llaves). Cuadrado 7 mm. 1 llave - 6 perfiles de llave. Modelo admitido en la norma NF, n° P26409.

Finition/*Finish/Acabado*
Epoxy noir granité (V). Zingué (Z). Blanc
Black epoxy (V) - Zinc plated (Z) - Blanc
Epoxi negro granitado (V). Cincado (Z). Blanc

Version/*Option/Versión*
Têtière bouts carrés (BC) - Têtière bouts ronds (BR).
Square (BC) - Round (BR) ended forend.
Cabeza de extremos cuadrados (BC) - Cabeza de extremos redondos (BR).

							Brochable						
Designation	Boite	Colis.	Prix	Sachet	Colis.	Prix	France	Euro 1	Euro 2	Euro 3	Euro 4	Colis.	Prix
Serrure axe 40mm NF pêne dormant 1/2 tour V/BC 1clé - noire	00000502	10	-	-	-	-	00400502 E	-	-	-	-	10	-
Serrure axe 40mm NF pêne dormant 1/2 tour V/BR 1 clé - noire	00001502	10	-	00901502	10	-	00401502	-	-	-	-	10	-
Serrure axe 40mm NF pêne dormant 1/2 tour V/BR 1 clé - blanche	00061502	10	-	00941502	10	-	00441502 E	-	-	-	-	10	-
Serrure axe 40mm NF pêne dormant 1/2 tour Z/BC 1clé	00010502	10	-	-	-	-	-	-	-	-	-	-	-
Serrure axe 40mm NF pêne dormant 1/2 tour Z/BR 1 clé	00011502	10	-	-	-	-	-	-	-	-	-	-	-
Serrure axe 40mm NF pêne dormant 1/2 tour Z/BC 1clé	00650502	10	-	00680502	10	-	00670502	-	-	-	-	10	-
Serrure axe 40mm NF pêne dormant 1/2 tour Z/BR 1 clé	00651502	10	-	00681502	10	-	00671502	-	-	-	-	10	-
Tarif conditionnement non décolisable													
Serrure axe 40mm NF pêne dormant 1/2 tour V/BC noire - 1 clé (50 pièces non décolisable)	00050502	50	-	-	-	-	-	-	-	-	-	-	-
Serrure axe 40mm NF pêne dormant 1/2 tour V/BR noire - 1 clé (50 pièces non décolisable)	00051502	50	-	-	-	-	-	-	-	-	-	-	-
Serrure axe 40mm NF pêne dormant 1/2 tour V/BR blanche - 1 clé (50 pièces non décolisable)	00151502	50	-	-	-	-	-	-	-	-	-	-	-
Serrure axe 40mm NF pêne dormant 1/2 tour Z/BC 1clé (50 pièces non décolisable)	00660502	10	-	-	-	-	-	-	-	-	-	-	-
Serrure axe 40mm NF pêne dormant 1/2 tour Z/BR 1 clé (50 pièces non décolisable)	00661502	10	-	-	-	-	-	-	-	-	-	-	-

NS Non stocké/Non-stored/Producto no estocado - ● Sur stock Europe Zone 1 et Zone 2, nous consulter pour délai d'approvisionnement - E Epuisement/Stock depletion/Agotamiento del stock

Axe à 40 mm / PÊNE DORMANT 1/2 TOUR

RESIST



Caractéristiques certifiées NF : endurance, durabilité, sécurité

niveau 2

Essais selon la norme NF

NF EN 12209 : 2004

Classification

3	S	4	0	0	G	3	H	F	3	0

GARANTIE 10 ANS

X 1

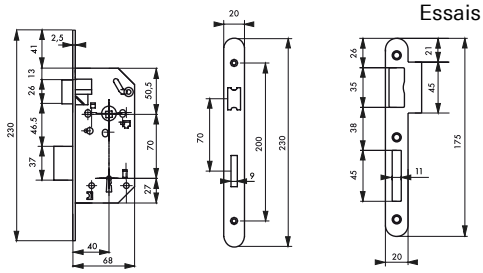

Description/*Description/Descripción*

Coffre acier embouti. Têtière acier bouts ronds. Demi-tour bipente alliage réversible sans démontage du coffre. Pêne acier galvanisé. Gâche plate acier zingué. Mécanisme à 2 tours. Carré 7 mm, entr'axe 70 mm. 1 clé. 4 Variures.

Stamped steel case. Round ended steel forend. Reversible alloy latch without. removing the case. Galvanised steel bolt. Zinc plated steel flat striker. Double deadbolt throw. Draw back of the latch by key. Square 7 mm.

Caja de acero embutido. Cabeza de extremos redondos. Media vuelta de aleación reversible sin desmontar la caja. Pestillo de acero galvanizado. Cerradero plano de acero cincado. Mecanismo de 2 vueltas. Reposición de la media vuelta con la llave. Cuadrado 7 mm.

Finition/*Finish/Acabado*

Coffre galvanisé, têtière epoxy noir granité

Case galvanised, forend black epoxy

Caja galvanizado, cabeza epoxi negro

Version/*Option/Versión*

Têtière inox, acier laitonné, acier nickelé. Possibilité carré 8 mm sur demande.

Stainless steel forend, brass plated forend, nickel plated forend. Square 8 mm on request.

Cabeza de acero inoxidable, acero latonado, acero niquelado. Cuadrado 8 mm a petición.

Designation	Boite	Colis.	Prix	Sachet	Colis.	Prix	Brochable France	Euro 1	Euro 2	Euro 3	Euro 4	Colis.	Prix
Serrure MONOMAX NF axe 40mm pêne dormant 1/2 tour têtière noire BR 1 clé	00546820	5	-	-	-	-	-	-	-	-	-	-	-
Serrure MONOMAX NF axe 40mm pêne dormant 1/2 tour têtière noire BC 1 clé	00546820	5	-	-	-	-	-	-	-	-	-	-	-
Serrure MONOMAX NF axe 40mm pêne dormant 1/2 tour têtière inox BR 1 clé	00546821	5	-	-	-	-	-	-	-	-	-	-	-
Serrure MONOMAX NF axe 40mm pêne dormant 1/2 tour têtière acier laitonné BR 1 clé	00546822	5	-	-	-	-	-	-	-	-	-	-	-
Serrure MONOMAX NF axe 40mm pêne dormant 1/2 tour têtière acier nickelé BR 1 clé	00546823	5	-	-	-	-	-	-	-	-	-	-	-
Tarif conditionnement non décolisable													
Serrure MONOMAX NF axe 40mm pêne dormant 1/2 tour têtière noire BR 1 clé - sans gâche (25 pièces non décolisable)	00046820	25	-	-	-	-	-	-	-	-	-	-	-
Gâche acier pour serrure NORME NF à pêne dormant 1/2 tour (25 pièces non décolisable)	00046102	25	-	-	-	-	-	-	-	-	-	-	-
Serrure MONOMAX NF axe 40mm pêne dormant 1/2 tour têtière inox BR 1 clé - sans gâche (25 pièces non décolisable)	00046821	25	-	-	-	-	-	-	-	-	-	-	-
Gâche inox pour serrure NORME NF à pêne dormant 1/2 tour (25 pièces non décolisable)	00046103	25	-	-	-	-	-	-	-	-	-	-	-
Tarif garniture													
Garniture serrure MONOMAX NF axe 50mm pêne dormant 1/2 tour têtière noire BR + ensemble HERA	00022142	30	-	-	-	-	-	-	-	-	-	-	-
Garniture serrure MONOMAX NF axe 50mm pêne dormant 1/2 tour têtière noire BR + ensemble THALIA	00022152	30	-	-	-	-	-	-	-	-	-	-	-

NS Non stocké/Non-stored/Producto no estocado - ⦿ Sur stock Europe Zone 1 et Zone 2, nous consulter pour délai d'approvisionnement - E Epuisement/Stock depletion/Agotamiento del stock

Axe à 43 mm / PÊNE DORMANT 1/2 TOUR

PROTECT



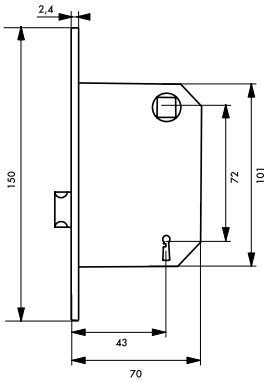

Description/*Description/Descripción*

Coffre acier embouti. Têtière acier bouts ronds. Demi-tour réversible sans démontage du coffre. Pêne alliage zingué. Gâche plate acier. Carré 8 mm, entr'axe 72 mm. 1 clé. Sans rappel du 1/2 tour par la clé.

Stamped steel case. Steel forend. Reversible latch without removing the case. Zinc plated alloy bolt. Steel flat striker. Square 8 mm. 1 key. Without drawback of the latch by the key.

Caja de acero embutido. Cabeza de acero. Media vuelta reversible sin desmontar la caja. Pestillo de aleación cincada. Cerradero plano de acero. Cuadrado 8 mm. 1 llave. No reposición de la media vuelta con llave.

Finition/*Finish/Acabado*

Blanc, marron

White, brown

Blanco,marón

Designation	Boite	Colis.	Prix	Sachet	Colis.	Prix	Brochable France	Brochable Euro 1	Brochable Euro 2	Brochable Euro 3	Brochable Euro 4	Colis.	Prix
Serrure axe 43mm pêne dormant 1/2 tour V/BR blanche 1 clé	-	-	-	-	-	-	-	-	00492261 NS ●	-	-	5	-
Serrure axe 43mm pêne dormant 1/2 tour V/BR marron 1 clé	-	-	-	-	-	-	-	-	00492362 NS ●	-	-	5	-

Axe à 45 mm / PÊNE DORMANT 1/2 TOUR

ECO



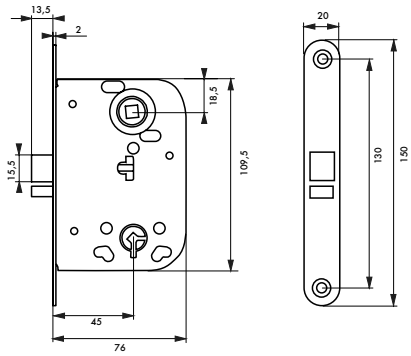

Description/*Description/Descripción*

Coffre acier embouti. Têtière acier bouts ronds. Demi tour réversible sans démontage du coffre. Pêne alliage zingué. Gâche plate acier. Mécanisme à 1 tour. Carré 8 mm, entraxe 72 mm. 1 clé. 12 variures. Sans rappel du 1/2 tour par la clé.

Stamped steel case. Steel forend. Reversible latch without removing the case. Zinc plated alloy bolt. Steel flat striker. One deadbolt throw. Square 8 mm. 1 key - 12 different keys. Without drawback of the latch by the key.

Caja de acero embutido. Cabeza de acero. Media vuelta reversible sin desmontar la caja. Pestillo de aleación cincada. Cerradero plano de acero. Mecanismo de 1 vuelta. Cuadrado 8 mm. 1 llave - 12 perfiles de llave. No reposición de la media vuelta con llave.

Finition/*Finish/Acabado*

Zingué Têtière laitonnée.

Zinc coated.Brass plated forend.

Cincado.Cabeza de latónado.

Designation	Boite	Colis.	Prix	Sachet	Colis.	Prix	Brochable France	Brochable Euro 1	Brochable Euro 2	Brochable Euro 3	Brochable Euro 4	Colis.	Prix
Serrure axe 45mm pêne dormant 1/2 tour têtière laitonnée BR 1 clé	00093666 ●	1	-	00911666	10	-	-	00493666 NS ●	-	-	-	5	-

NS Non stocké/Non-stored/Producto no estocado - ● Sur stock Europe Zone 1 et Zone 2, nous consulter pour délai d'approvisionnement - E Epuisement/Stock depletion/Agotamiento del stock

Axe à 45 mm / PÊNE DORMANT 1/2 TOUR

ECO

N NOUVEAU



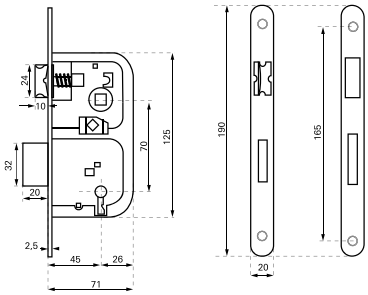

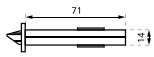

GARANTIE 2 ANS

Description/*Description/Descripción*
Coffre acier embouti épaisseur 14mm. Têtière acier bouts Ronds. Demi-tour réversible sans démontage du coffre. Pêne alliage. Gâche plate acier. Carré 8mm. 1 clé.
Stamped steel case thickness 14mm. Steel forend. Reversible latch without removing the case. Plated alloy bolt. Steel flat striker. Square 8mm. 1 key.
Caja de acero embutido espesor 14mm. Cabeza de acero. Media vuelta reversible sin desmontar la caja. Pestillo de aleacion cincada. Cerradero plano de acero. Cuadrado 8mm. 1 llave.

Finition/*Finish/Acabado*
Têtière Bronze
Bronze Forend
Cabeza Bronce

X 1

Designation	Boite	Colis.	Prix	Sachet	Colis.	Prix	Brochable France	Euro 1	Euro 2	Euro 3	Euro 4	Colis.	Prix
Serrure axe 45mm pêne dormant 1/2 tour 1 clé / BR - têtière Bronze - entraxe 70mm	-	-	-	00901619	10	-	-	-	-	-	-	-	-
Serrure axe 45mm pêne dormant 1/2 tour 1 clé / BR - têtière chrome opaque - entraxe 70mm	-	-	-	00901622	10	-	-	-	-	-	-	-	-

Axe à 45 mm / PÊNE DORMANT 1/2 TOUR

ECO

N NOUVEAU



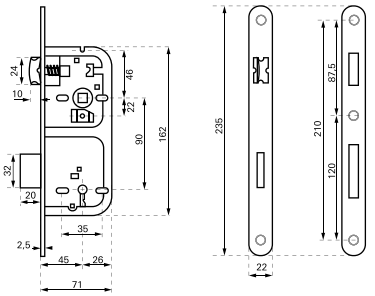



GARANTIE 2 ANS

Description/*Description/Descripción*
Coffre acier embouti épaisseur 14mm. Têtière acier bouts Ronds. Demi-tour réversible sans démontage du coffre. Pêne alliage. Gâche plate acier. Carré 8mm. 1 clé.
Stamped steel case thickness 14mm. Steel forend. Reversible latch without removing the case. Plated alloy bolt. Steel flat striker. Square 8mm. 1 key.
Caja de acero embutido espesor 14mm. Cabeza de acero. Media vuelta reversible sin desmontar la caja. Pestillo de aleacion cincada. Cerradero plano de acero. Cuadrado 8mm. 1 llave.

Finition/*Finish/Acabado*
Têtière Bronze
Bronze Forend
Cabeza Bronce

X 1

Designation	Boite	Colis.	Prix	Sachet	Colis.	Prix	Brochable France	Euro 1	Euro 2	Euro 3	Euro 4	Colis.	Prix
Serrure axe 45mm pêne dormant 1/2 tour 1 clé / BR - têtière bronze - entraxe 90mm	-	-	-	00901613	10	-	-	-	-	-	-	-	-
Serrure axe 45mm pêne dormant 1/2 tour 1 clé / BR - têtière chrome opaque - entraxe 90mm	-	-	-	00901616	10	-	-	-	-	-	-	-	-

NS Non stocké/Non-stored/Producto no estocado - ● Sur stock Europe Zone 1 et Zone 2, nous consulter pour délai d'approvisionnement - E Epuisement/Stock depletion/Agotamiento del stock

Axe à 45 mm / PÊNE DORMANT 1/2 TOUR

ECO



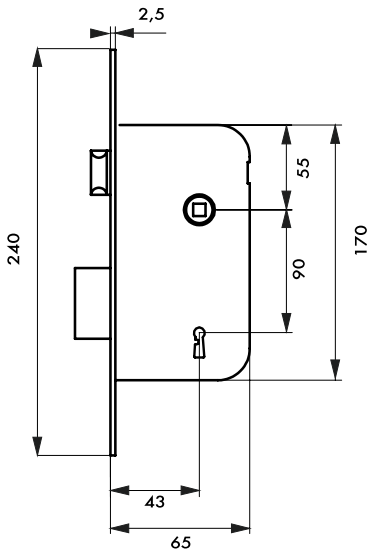

Description/*Description/Descripción*
Coffre acier embouti. Têtière acier bouts ronds. Demi-tour réversible sans démontage du coffre. Pêne alliage zingué. Gâche plate acier. Carré 8 mm, entr'axe 90 mm. 2 clés. Sans rappel du 1/2 tour par la clé.
Stamped steel case. Steel forend. Reversible latch without removing the case. Zinc plated alloy bolt. Steel flat striker. Square 8 mm. 2 keys. Without drawback of the latch by the key.
Caja de acero embutido. Cabeza de acero. Media vuelta reversible sin desmontar la caja. Pestillo de aleación cincada. Cerradero plano de acero. Cuadrado 8 mm. 2 llave. No reposición de la media vuelta con llave.

Finition/*Finish/Acabado*
Noir, zingué, marron
Black, zinc coated, brown
Negro, cincado, marón

Designation	Boite	Colis.	Prix	Sachet	Colis.	Prix	Brochable France	Brochable Euro 1	Brochable Euro 2	Brochable Euro 3	Brochable Euro 4	Colis.	Prix
Serrure axe 45mm pêne dormant 1/2 tour entraxe 90mm noire BR 1 clé	-	-	-	-	-	-	-	-	00492256 NS ●	-	-	5	-
Serrure axe 45mm pêne dormant 1/2 tour entraxe 90mm zinguée BR 1 clé	-	-	-	-	-	-	-	-	00492259 NS ●	-	-	5	-
Serrure axe 45mm pêne dormant 1/2 tour entraxe 90mm marron BR 1 clé	-	-	-	-	-	-	-	-	00492440 NS ●	-	-	5	-

NS Non stocké/Non-stored/Producto no estocado - ● Sur stock Europe Zone 1 et Zone 2, nous consulter pour délai d'approvisionnement - E Epuisement/Stock depletion/Agotamiento del stock

Axe à 45 mm / PÊNE DORMANT 1/2 TOUR

ECO



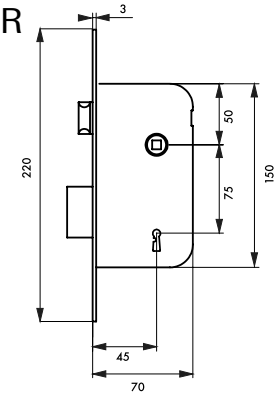

GARANTIE 2 ANS

X 2

Description/*Description/Descripción*

Coffre acier embouti. Têtière acier bouts ronds. Demi-tour réversible sans démontage du coffre. Pêne alliage zingué .Gâche plate acier. Carré 8 mm, entr'axe 75 mm. 2 clés. Sans rappel du 1/2 tour par la clé.

Stamped steel case. Steel forend. Reversible latch without removing the case. Zinc plated alloy bolt. Steel flat striker. Square 8 mm. 2 keys. Without drawback of the latch by the key.

Caja de acero embutido. Cabeza de acero. Media vuelta reversible sin desmontar la caja. Pestillo de aleación cincada . Cerradero plano de acero. Cuadrado 8 mm. 2 llave.No reposición de la media vuelta con llave.

Finition/*Finish/Acabado*

Zingué Têtière laitonnée.

Zinc coated.Brass plated forend.

Cincado.Cabeza de latónado.

Designation	Boite	Colis.	Prix	Sachet	Colis.	Prix	Brochable France	Brochable Euro 1	Brochable Euro 2	Brochable Euro 3	Brochable Euro 4	Colis.	Prix
Serrure axe 45mm pêne dormant 1/2 tour entraxe 75mm têtière laitonnée BR 2 clés	00094342	1	-	-	-	-	-	-	-	00494342 ◉	-	5	-

Axe à 45 mm / PÊNE DORMANT 1/2 TOUR

ECO



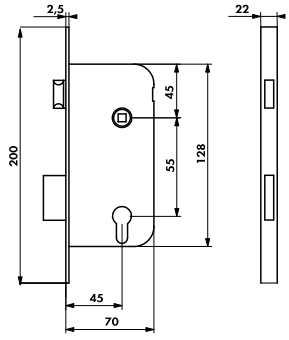

GARANTIE 5 ANS

X 2

Description/*Description/Descripción*

Coffre acier embouti épaisseur 14,5 mm. Têtière acier bouts ronds. Demi-tour réversible sans démontage du coffre. Pêne alliage zingué. Gâche plate acier. Carré 8 mm, entr'axe 55 mm. 2 clés. Sans rappel du 1/2 tour par la clé.

Stamped steel case thickness 14,5mm. Steel forend. Reversible latch without removing the case. Zinc plated alloy bolt. Steel flat striker. Square 8 mm. 2 keys. Without drawback of the latch by the key.

Caja de acero embutido espesor 14,5 mm. Cabeza de acero. Media vuelta reversible sin desmontar la caja. Pestillo de aleación cincada. Cerradero plano de acero. Cuadrado 8 mm. 2 llaves. No reposición de la media vuelta con llave.

Finition/*Finish/Acabado*

Zingué

Zinc coated

Cincado

Designation	Boite	Colis.	Prix	Sachet	Colis.	Prix	Brochable France	Brochable Euro 1	Brochable Euro 2	Brochable Euro 3	Brochable Euro 4	Colis.	Prix
Serrure axe 45mm pêne dormant 1/2 tour entraxe 55mm têtière noire BR 2 clés	-	-	-	-	-	-	-	-	00492439 NS ◉	-	-	5	-

NS Non stocké/Non-stored/Producto no estocado - ◉ Sur stock Europe Zone 1 et Zone 2, nous consulter pour délai d'approvisionnement - E Epuisement/Stock depletion/Agotamiento del stock

Axe à 50 mm / PÊNE DORMANT 1/2 TOUR

ECO

NOUVEAU



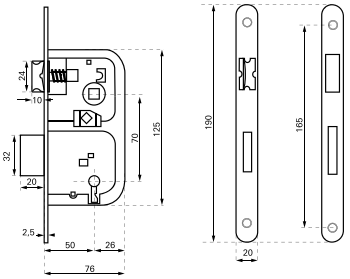

GARANTIE 2 ANS

Description/*Description/Descripción*
Coffre acier embouti épaisseur 14mm. Têtière acier bouts Ronds. Demi-tour réversible sans démontage du coffre. Pêne alliage. Gâche plate acier. Carré 8mm. 1 key.
Stamped steel case thickness 14mm. Steel forend. Reversible latch without removing the case. Plated alloy bolt. Steel flat striker. Square 8mm. 1 key.
Caja de acero embutido espesor 14mm. Cabeza de acero. Media vuelta reversible sin desmontar la caja. Pestillo de aleacion cincada. Cerradero plano de acero. Cuadrado 8mm. 1 llave.

Finition/*Finish/Acabado*
Têtière Bronze, Têtière Chrome opaque
Bronze Forend, Chrome Forend
Cabeza Bronce, Cabeza cromo

X 1

Designation	Boite	Colis.	Prix	Sachet	Colis.	Prix	Brochable France	Brochable Euro 1	Brochable Euro 2	Brochable Euro 3	Brochable Euro 4	Brochable Colis.	Brochable Prix
Serrure axe 50mm pêne dormant 1/2 tour 1 clé / BR - têtière Bronze - entraxe 70mm	-	-	-	00901620	10	-	-	-	-	-	-	-	-
Serrure axe 50mm pêne dormant 1/2 tour 1 clé / BR - têtière chrome opaque - entraxe 70mm	-	-	-	00901623	10	-	-	-	-	-	-	-	-

Axe à 50 mm / PÊNE DORMANT 1/2 TOUR

ECO

NOUVEAU



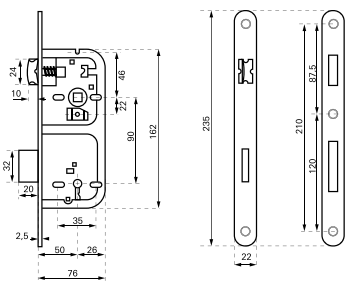

GARANTIE 2 ANS

Description/*Description/Descripción*
Coffre acier embouti épaisseur 14mm. Têtière acier bouts Ronds. Demi-tour réversible sans démontage du coffre. Pêne alliage. Gâche plate acier. Carré 8mm. 1 key.
Stamped steel case thickness 14mm. Steel forend. Reversible latch without removing the case. Plated alloy bolt. Steel flat striker. Square 8mm. 1 key.
Caja de acero embutido espesor 14mm. Cabeza de acero. Media vuelta reversible sin desmontar la caja. Pestillo de aleacion cincada. Cerradero plano de acero. Cuadrado 8mm. 1 llave.

Finition/*Finish/Acabado*
Têtière Bronze, Têtière Chrome opaque
Bronze Forend, Chrome Forend
Cabeza Bronce, Cabeza cromo

X 1

Designation	Boite	Colis.	Prix	Sachet	Colis.	Prix	Brochable France	Brochable Euro 1	Brochable Euro 2	Brochable Euro 3	Brochable Euro 4	Brochable Colis.	Brochable Prix
Serrure axe 50mm pêne dormant 1/2 tour 1 clé / BR - têtière bronze - entraxe 90mm	-	-	-	00901614	10	-	-	-	-	-	-	-	-
Serrure axe 50mm pêne dormant 1/2 tour 1 clé / BR - têtière chrome opaque - entraxe 90mm	-	-	-	00901617	10	-	-	-	-	-	-	-	-

NS Non stocké/Non-stored/Producto no estocado - ● Sur stock Europe Zone 1 et Zone 2, nous consulter pour délai d'approvisionnement - E Epuisement/Stock depletion/Agotamiento del stock

Axe à 50 mm / PÊNE DORMANT 1/2 TOUR

ECO

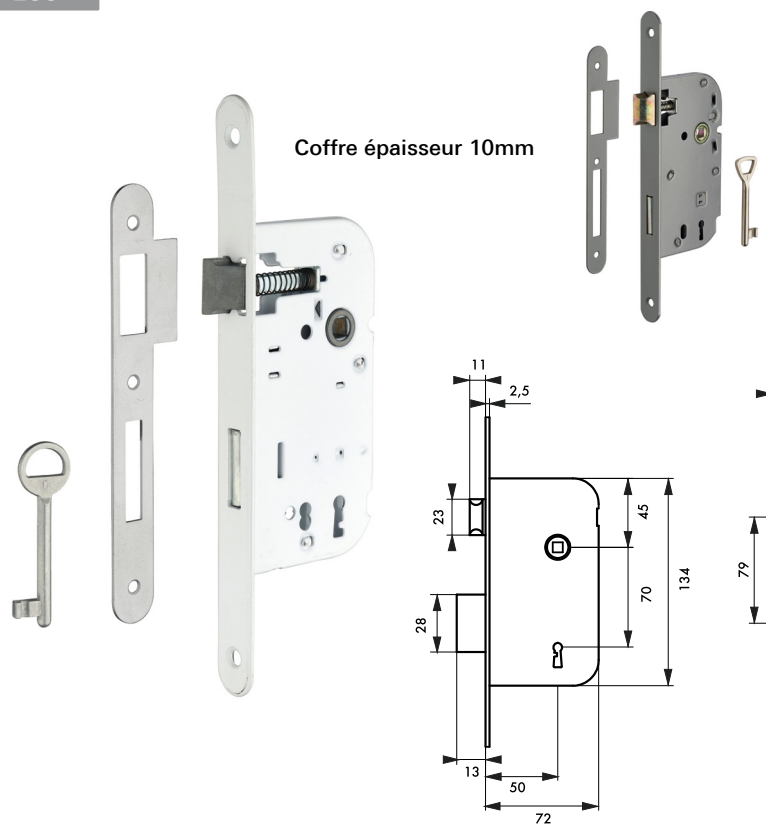

Description/*Description/Descripción*

Coffre acier embouti épaisseur 10 mm. Têtière acier. Demi-tour alliage zingué réversible sans démontage du coffre. Pêne acier zingué. Gâche plate acier. Carré 7 mm, entr'axe 70 mm. 1clé - 6 variures.

Stamped steel case 10 mm thickness. Steel forend. Reversible zinc plated alloy latch without removing the case. Zinc plated steel bolt. Steel flat striker. Square 7 mm. 1 key - 6 different keys.

Caja de acero embutido 10 mm de espesor. Cabeza de acero. Media vuelta de aleación cincado reversible sin desmontar la caja. Pestillo de acero cincado. Cerradero plano de acero. Cuadrado 7 mm. 1 llave - 6 perfiles de llave.

Finition/*Finish/Acabado*

Epoxy blanc (V)Gris métal

White epoxy (V)Metal gray

Epoxi blanco (V)Metal gris

Designation	Boite	Colis.	Prix	Sachet	Colis.	Prix	Brochable France	Euro 1	Euro 2	Euro 3	Euro 4	Colis.	Prix
Serrure axe 50mm pêne dormant 1/2 tour coffre épaisseur 10 mm V/BR blanche 1 clé	-	-	-	00913932	10	-	-	-	-	-	-	-	-
Serrure axe 50mm pêne dormant 1/2 tour coffre épaisseur 10 mm BR gris métal 1 clé	-	-	-	00913935	10	-	-	-	-	-	-	-	-
Tarif conditionnement non décolisable													
Serrure axe 50mm pêne dormant 1/2 tour coffre épaisseur 10 mm V/BR blanche 1 clé (50 pièces non décolisable)	00013932	50	-	-	-	-	-	-	-	-	-	-	-
Serrure axe 50mm pêne dormant 1/2 tour coffre épaisseur 10 mm BR gris métal 1 clé (50 pièces non décolisable)	00013935	50	-	-	-	-	-	-	-	-	-	-	-

NS Non stocké/Non-stored/Producto no estocado - ⦿ Sur stock Europe Zone 1 et Zone 2, nous consulter pour délai d'approvisionnement - E Epuisement/Stock depletion/Agotamiento del stock

Axe à 50 mm / PÊNE DORMANT 1/2 TOUR

ECO



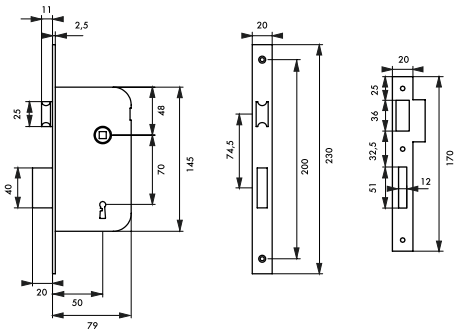

Description/*Description/Descripción*
Coffre acier embouti épaisseur 11 mm. Têtière acier bouts ronds. Demi-tour réversible sans démontage. du coffre. Pêne alliage zingué bichromaté. Gâche plate acier. Mécanisme à 2 tours. Carré 7 mm, entraxe 70 mm. 1 clé. 12 variures.
Stamped steel case thickness 11 mm. Steel forend. Reversible latch without removing the case. Bichromated zinc plated alloy bolt. Steel flat striker. Double deadbolt throw. Square 7 mm. 1 key - 12 different keys.

Caja de acero embutido espesor 11 mm. Cabeza de acero. Media vuelta reversible sin desmontar la caja. Pestillo de aleación cincada bicromatada. Cerradero plano de acero. Mecanismo de 2 vueltas. Cuadrado 7 mm. 1 llave - 12 perfiles de llave.
Finition/*Finish/Acabado*
Epoxy noir granité (V)
Black epoxy (V)
Epoxi negro granitado (V)

Designation	Boite	Colis.	Prix	Sachet	Colis.	Prix	Brochable France	Euro 1	Euro 2	Euro 3	Euro 4	Colis.	Prix
Serrure axe 50mm pêne dormant 1/2 tour 2 tours V/BR 1 clé	-	-	-	00901202	10	-	00401202	-	-	-	-	10	-

Axe à 50 mm / PÊNE DORMANT 1/2 TOUR

ECO



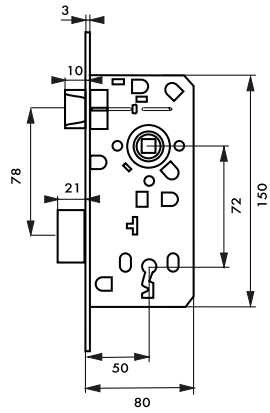

Description/*Description/Descripción*
Coffre acier embouti. Têtière acier bouts ronds. Demi-tour réversible sans démontage du coffre. Pêne alliage zingué. Gâche plate acier. Mécanisme à 2 tours. Carré 8 mm, entraxe 72 mm. 1 clé. 12 variures.
Stamped steel case. Steel forend. Reversible latch without removing the case. Zinc plated alloy bolt. Steel flat striker. Double deadbolt throw. Carré 8 mm. 1 key - 12 different keys.

Caja de acero embutido. Cabeza de acero. Media vuelta reversible sin desmontar la caja. Pestillo de aleación cincada. Cerradero plano de acero. Mecanismo de 2 vueltas. Cuadrado 8 mm. 1 llave - 12 perfiles de llave.
Finition/*Finish/Acabado*
Zingué
Zinc coated
Cincado

Designation	Boite	Colis.	Prix	Sachet	Colis.	Prix	Brochable France	Euro 1	Euro 2	Euro 3	Euro 4	Colis.	Prix
Serrure axe 50mm pêne dormant 1/2 tour 2 tours entraxe 72mm Z/BR 1 clé	00093663 NS ●	1	-	-	-	-	-	00493663 NS	-	-	-	5	-

NS Non stocké/Non-stored/Producto no estocado - ● Sur stock Europe Zone 1 et Zone 2, nous consulter pour délai d'approvisionnement - E Epuisement/Stock depletion/Agotamiento del stock

Axe à 50 mm / PÊNE DORMANT 1/2 TOUR

ECO

NOUVEAU

GARANTIE 2 ANS

X 1



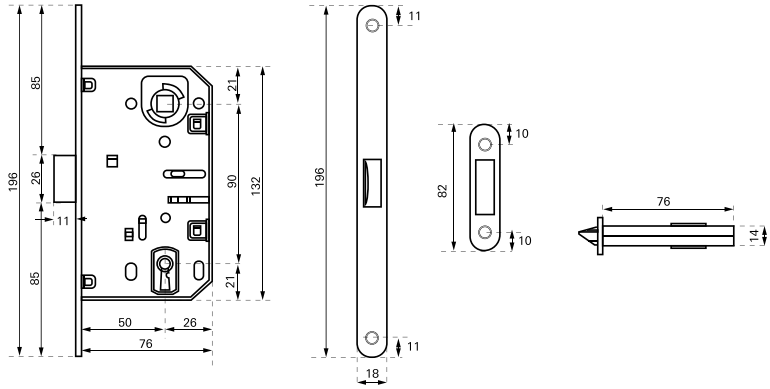

Description/*Description/Descripción*

Coffre acier embouti épaisseur 14mm. Têtière acier bouts Ronds. Demi-tour réversible sans démontage du coffre. Pêne polyamide. Gâche plate acier. Carré 8mm. 1 clé.

Stamped steel case thickness 14mm. Steel forend. Reversible latch without removing the case. Polyamide bolt. Steel flat striker. Square 8mm. 1 key.

Caja de acero embutido espesor 14mm. Cabeza de acero. Media vuelta reversible sin desmontar la caja. Pestillo de polyamide cincada. Cerradero plano de acero. Cuadrado 8mm. 1 llave.

Finition/*Finish/Acabado*

Têtière Bronze, Têtière Chrome opaque.

Bronze Forend, Chrome Forend

Cabeza Bronce, Cabeza cromo

							Brochable						
Designation	Boite	Colis.	Prix	Sachet	Colis.	Prix	France	Euro 1	Euro 2	Euro 3	Euro 4	Colis.	Prix
Serrure axe 50mm pêne dormant 1/2 tour 1 clé / BR - têtière bronze - entraxe 90mm	-	-	-	00901604	10	-	-	-	-	-	-	-	-
Serrure axe 50mm pêne dormant 1/2 tour 1 clé / BR - têtière chrome opaque - entraxe 90mm	-	-	-	00901605	10	-	-	-	-	-	-	-	-

NS Non stocké/Non-stored/Producto no estocado - ● Sur stock Europe Zone 1 et Zone 2, nous consulter pour délai d'approvisionnement - E Epuisement/Stock depletion/Agotamiento del stock

Axe à 50 mm / PÊNE DORMANT 1/2 TOUR

ECO



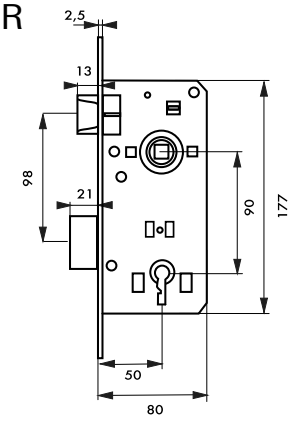





Description/*Description/Descripción*
Coffre acier embouti. Têtière acier bouts ronds. Demi-tour réversible sans démontage du coffre. Pêne alliage zingué. Gâche plate acier. Carré 8 mm, entr'axe 90 mm. 2 clés. Sans rappel du 1/2 tour par la clé.
Stamped steel case. Steel forend. Reversible latch without removing the case. Zinc plated alloy bolt. Steel flat striker. Square 8 mm. 2 keys. Without drawback of the latch by the key.
Caja de acero embutido. Cabeza de acero. Media vuelta reversible sin desmontar la caja. Pestillo de aleación cincada. Cerradero plano de acero. Cuadrado 8 mm. 2 llaves. No reposición de la media vuelta con llave.

Finition/*Finish/Acabado*
Zingué
Zinc coated
Cincado

Designation	Boite	Colis.	Prix	Sachet	Colis.	Prix	Brochable France	Euro 1	Euro 2	Euro 3	Euro 4	Colis.	Prix
Serrure axe 50mm pêne dormant 1/2 tour 2 tours entraxe 90mm Z/BR 2 clés	-	-	-	-	-	-	-	00493309 NS ●	00492309 NS ●	-	-	5	-

Axe à 50 mm / MAGNETIQUE, PÊNE DORMANT 1/2 TOUR

PROTECT

CONFORT D'UTILISATION : silence de fonctionnement - pas de pêne en saillie



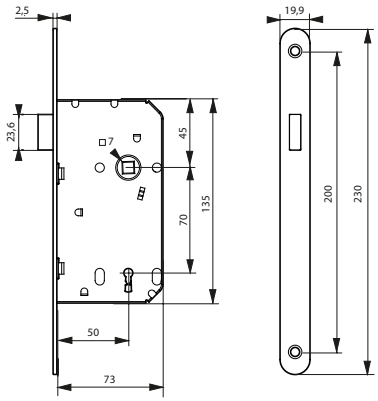





Description/*Description/Descripción*
Coffre acier embouti. Têtière acier bouts ronds. Système magnétique à pêne rétractable. Gâche plate acier. Carré 7 mm, entr'axe 70 mm. 1 clé.
Pressed steel safe. Steel rounded head forend. Magnetic system with retractable bolt. Steel flat strike. Square 7 mm. 1 key.
Caja de acero embutido. Cabeza de acero extremos redondos. Sistema magnético de pestillo retraíble. Gacheta plana de acero. Cuadrado 7 mm. 1 llave.

Finition/*Finish/Acabado*
Fer satiné
Satin iron
Hierro satinado

Designation	Boite	Colis.	Prix	Sachet	Colis.	Prix	Brochable France	Euro 1	Euro 2	Euro 3	Euro 4	Colis.	Prix
Serrure axe 50mm magnétique pêne dormant 1/2 tour 1 clé /BR	-	-	-	00901552	10	-	00401552 E	-	-	-	-	5	-

NS Non stocké/Non-stored/Producto no estocado - ● Sur stock Europe Zone 1 et Zone 2, nous consulter pour délai d'approvisionnement - E Epuisement/Stock depletion/Agotamiento del stock

Axe à 50 mm / PÊNE DORMANT 1/2 TOUR

PROTECT



Têtière amovible et nombreuses finitions disponibles

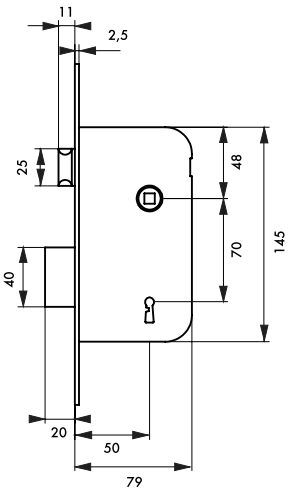

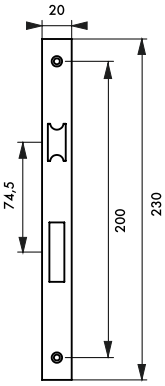

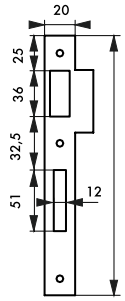

GARANTIE 5 ANS

X 1

Description/*Description/Descripción*
Coffre acier embouti. Têtière acier. Demi-tour réversible sans démontage du coffre. Pêne alliage zingué. Gâche plate acier. Mécanisme à 2 tours. Carré 7 mm, entr'axe 70 mm. 1 clé. 10 variures.
Stamped steel case. Steel forend. Reversible latch without removing the case. Zinc plated alloy bolt. Steel flat striker. One deadbolt throw. Square 7 mm. 1 key - 10 different keys.
Caja de acero embutido. Cabeza de acero. Media vuelta reversible sin desmontar la caja. Pestillo de aleación cincada. Cerradero plano de acero. Mecanismo de 1 vuelta. Cuadrado 7 mm. 1 llave - 10 perfiles de llave.

Finition/*Finish/Acabado*
Epoxy noir (V) - Zingué (Z)
Black epoxy (V) - Zinc plated (Z)
Epoxi negro (V) - Cincado (Z)
Version/*Option/Versión*
Têtière bouts carrés (BC). Têtière bouts ronds (BR). Têtière acier nickelé. Têtière laiton brossé. Têtière laiton poli verni. Têtière laiton poli nickelé.
Square (BC). Round (BR) ended forend. Nickel plated steel forend. Brushed brass forend. Varnish polished brass forend. Polish nickel plated brass forend.
Cabeza de extremos cuadrados (BC). Cabeza de extremos redondos (BR). Cabeza de acero niquelado. Cabeza de latón cepillado. Cabeza de latón pulido barnizado. Cabeza de latón pulido niquelado.

Designation	Boite	Colis.	Prix	Sachet	Colis.	Prix	Brochable France	Euro 1	Euro 2	Euro 3	Euro 4	Colis.	Prix
Serrure axe 50mm pêne dormant 1/2 tour V/BC/Z - 1 clé	00000202	5	-	-	-	-	-	-	-	-	-	-	-
Serrure axe 50mm pêne dormant 1/2 tour V/BR/Z - 1 clé	00001202	5	-	-	-	-	-	-	-	-	-	-	-
Serrure axe 50mm pêne dormant 1/2 tour têtière acier nickelé V/BR/L - 1 clé	00019322 NS	5	-	-	-	-	-	-	-	-	-	-	-
Serrure axe 50mm pêne dormant 1/2 tour Z/BC/Z - 1 clé	00010202	5	-	-	-	-	-	-	-	-	-	-	-
Serrure axe 50mm pêne dormant 1/2 tour Z/BR/Z - 1 clé	00011202	5	-	-	-	-	-	-	-	-	-	-	-
Serrure axe 50mm pêne dormant 1/2 tour têtière laiton poli verni V/BR/L - 1 clé	00019222	5	-	-	-	-	-	-	-	-	-	-	-
Serrure axe 50mm pêne dormant 1/2 tour têtière laiton poli nickelé V/BR/L - 1 clé	00019212	5	-	-	-	-	-	-	-	-	-	-	-

NS Non stocké/Non-stored/Producto no estocado - ⦿ Sur stock Europe Zone 1 et Zone 2, nous consulter pour délai d'approvisionnement - E Epuisement/Stock depletion/Agotamiento del stock

Axe à 50 mm /PÊNE DORMANT 1/2 TOUR

RESIST



Caractéristiques certifiées NF : endurance, durabilité, sécurité.

niveau 2

Essais selon la norme NF

NF EN 12209 : 2004
Classification
3 S 4 0 0 G 3 H F 3 0

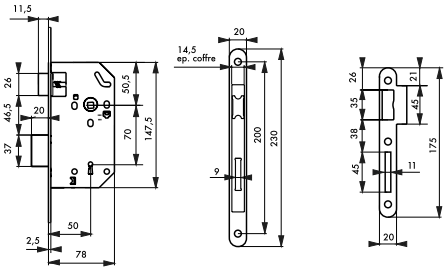

GARANTIE 10 ANS

X 1

Description/*Description/Descripción*

Coffre acier embouti. Têtière acier bouts ronds. Demi-tour bipente alliage réversible sans démontage du coffre. Pêne acier galvanisé. Gâche plate acier zingué. Mécanisme à 2 tours. Carré 7 mm, entr'axe 70 mm. 1 clé. 4 Variures.

Stamped steel case. Round ended steel forend. Reversible alloy latch without. removing the case. Galvanised steel bolt. Zinc plated steel flat striker. Double deadbolt throw. Draw back of the latch by key. Square 7 mm.

Caja de acero embutido. Cabeza de extremos redondos. Media vuelta de aleación reversible sin desmontar la caja. Pestillo de acero galvanizado. Cerradero plano de acero cincado. Mecanismo de 2 vueltas. Reposición de la media vuelta con la llave. Cuadrado 7 mm.

Finition/*Finish/Acabado*

Coffre galvanisé, têtière epoxy noir granité

Case galvanised, forend black epoxy

Caja galvanizado, cabeza epoxi negro

Version/*Option/Versión*

Têtière inox, acier laitonné, acier nickelé. Possibilité carré 8 mm sur demande.

Stainless steel forend, brass plated forend, nickel plated forend. Square 8 mm on request.

Cabeza de acero inoxidable, acero latonado, acero niquelado. Cuadrado 8 mm a petición.

							Brochable						
Designation	**Boite**	**Colis.**	**Prix**	**Sachet**	**Colis.**	**Prix**	**France**	**Euro 1**	**Euro 2**	**Euro 3**	**Euro 4**	**Colis.**	**Prix**
Serrure MONOMAX NF axe 50mm pêne dormant 1/2 tour têtière noire BR 1 clé	00556820	5	-	00956820	20	-	00456820 E	-	-	-	-	5	-
Serrure MONOMAX NF axe 50mm pêne dormant 1/2 tour têtière noire BC 1 clé	00556920	5	-	-	-	-	-	-	-	-	-	-	-
Serrure MONOMAX NF axe 50mm pêne dormant 1/2 tour têtière inox BR 1 clé	00556821	5	-	-	-	-	00456821 E	-	-	-	-	5	-
Serrure MONOMAX NF axe 50mm pêne dormant 1/2 tour têtière acier laitonné BR 1 clé	00556822	5	-	-	-	-	-	-	-	-	-	-	-
Serrure MONOMAX NF axe 50mm pêne dormant 1/2 tour têtière acier nickelé BR 1 clé	00556823	5	-	-	-	-	-	-	-	-	-	-	-
Tarif conditionnement non décolisable													
Serrure MONOMAX NF axe 50mm pêne dormant 1/2 tour têtière noire BR 1 clé - sans gâche (25 pièces non décolisable)	00056820	25	-	-	-	-	-	-	-	-	-	-	-
Gâche acier pour serrure NORME NF à pêne dormant 1/2 tour (25 pièces non décolisable)	00046102	25	-	-	-	-	-	-	-	-	-	-	-
Serrure MONOMAX NF axe 50mm pêne dormant 1/2 tour têtière inox BR 1 clé - sans gâche (25 pièces non décolisable)	00056821	25	-	-	-	-	-	-	-	-	-	-	-
Gâche inox pour serrure NORME NF à pêne dormant 1/2 tour (25 pièces non décolisable)	00046103	25	-	-	-	-	-	-	-	-	-	-	-

NS Non stocké/Non-stored/Producto no estocado - ● Sur stock Europe Zone 1 et Zone 2, nous consulter pour délai d'approvisionnement - E Epuisement/Stock depletion/Agotamiento del stock

Axe à 55 mm / PÊNE DORMANT 1/2 TOUR «ALSACE»

ECO



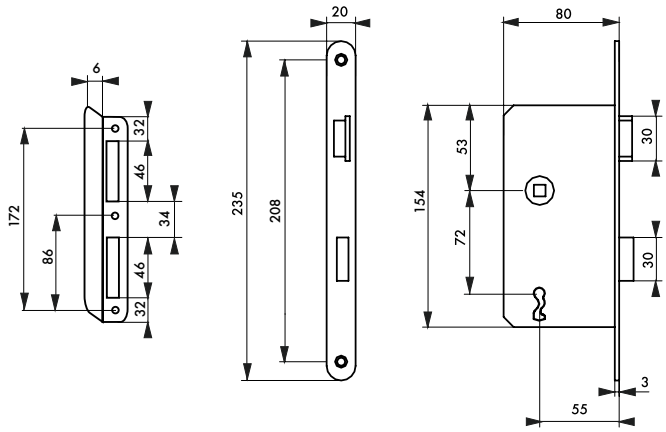

Description/*Description/Descripción*
Coffre acier cambré. Têtière acier bouts ronds. Demi-tour polyamide. Fouillot polyamide. Pêne polyamide. Mécanisme à 1 tour. Carré 8 mm. Gâche équerre acier. (Demi-tour et pêne zamak : réf. 055006, 055016).
Cambered steel case. Round ended steel forend. Polyamid latch. Polyamid follower. Polyamid bolt. One latch mechanism. Square 8 mm. Angle steel striker. (Zamak latch and bolt : ref. 055006, 055016)
Caja de acero curvado. Cabeza de acero de extremos. redondos. Media vuelta de poliamida. Nuez de poliamida. Pestillo de poliamida. Mecanismo de 1 vuelta con reposición de la media vuelta con la llave. Cuadrado 8 mm. Cerradero escuadra de acero. (Media vuelta y pestillo zamak : ref. 055006, 055016)

Finition/*Finish/Acabado*
Têtière vernie - Coffre zingué
Varnished forend - Zinc plated case
Cabeza barnizada - Caja cincada
Version/*Option/Versión*
Droite ou gauche - A condamnation
Right or left hand - With locking for bathroom
Derecha o izquierda - De condenación

Designation	Boite	Colis.	Prix	Sachet	Colis.	Prix	Brochable France	Euro 1	Euro 2	Euro 3	Euro 4	Colis.	Prix
Serrure axe 55mm pêne dormant 1/2 tour entraxe 72 mm droite 1 clé	00055002	1	-	00955002	20	-	00455002 [E]	00493227	00492227	00494227 [E] [●]	-	5	-
Serrure axe 55mm pêne dormant 1/2 tour entraxe 72 mm gauche 1 clé	00055012	1	-	00955012	20	-	00455012 [E]	00493228	00492228	00494228 [E] [●]	-	5	-

[NS] Non stocké/Non-stored/Producto no estocado - [●] Sur stock Europe Zone 1 et Zone 2, nous consulter pour délai d'approvisionnement - [E] Epuisement/Stock depletion/Agotamiento del stock

Axe à 55 mm / PÊNE DORMANT 1/2 TOUR

ECO

DISPONIBLE JUSQU'À ÉPUISEMENT DES STOCKS



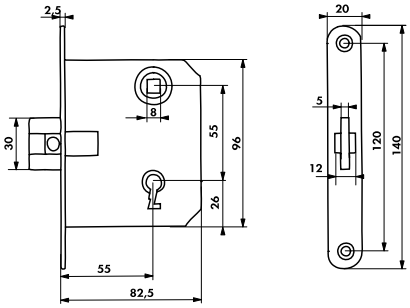

GARANTIE 5 ANS

X 1

Description/*Description/Descripción*

Coffre acier embouti. Têtière acier bouts ronds. Réversible. Pêne alliage zingué. Gâche équerre acier. Carré 8 mm, entr'axe 55 mm. 1 clé. Rappel du 1/2 tour par la clé.

Stamped steel case. Steel forend. Reversible. Zinc plated alloy bolt. Angle steel striker. Square 8 mm. 1 key.Draw back of the latch by key.

Caja de acero embutido. Cabeza de acero. Reversible. Pestillo de aleación cincada. Cerradero escuadra de acero. Cuadrado 8 mm. 1 llave. Reposición de la media vuelta con la llave.

Finition/*Finish/Acabado*

Zingué

Zinc coated

Cincado

Designation	Boite	Colis.	Prix	Sachet	Colis.	Prix	Brochable France	Brochable Euro 1	Brochable Euro 2	Brochable Euro 3	Brochable Euro 4	Colis.	Prix
Serrure axe 55mm pêne dormant 1/2 tour entraxe 55mm têtière laitonnée BR 1 clé	-	-	-	00992311	10	-	-	-	00492311 NS ●	-	-	5	-

Axe à 22 mm / A ROULEAU

RESIST



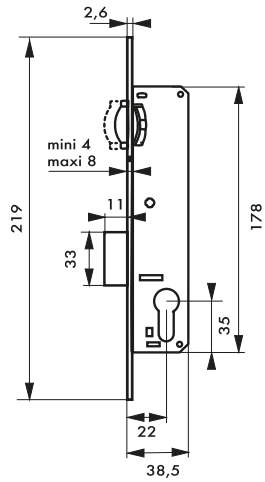

GARANTIE 10 ANS

Description/*Description/Descripción*

Coffre acier embouti. Têtière acier bouts ronds. Pêne alliage zingué. Gâche plate acier.

Stamped steel case. Steel forend. Zinc plated alloy bolt. Steel flat striker.

Caja de acero embutido. Cabeza de acero. Pestillo de aleación cincada. Cerradero plano de acero.

Finition/*Finish/Acabado*

Noir

Black

Negro

Designation	Boite	Colis.	Prix	Sachet	Colis.	Prix	Brochable France	Brochable Euro 1	Brochable Euro 2	Brochable Euro 3	Brochable Euro 4	Colis.	Prix
Boîtier serrure axe 22mm à cyl. à rouleau V/BR	00093658 ●	1	-	-	-	-	-	00493658 NS ●	-	-	-	5	-

NS Non stocké/Non-stored/Producto no estocado - ● Sur stock Europe Zone 1 et Zone 2, nous consulter pour délai d'approvisionnement - E Epuisement/Stock depletion/Agotamiento del stock

Axe à 50 mm / A ROULEAU

ECO





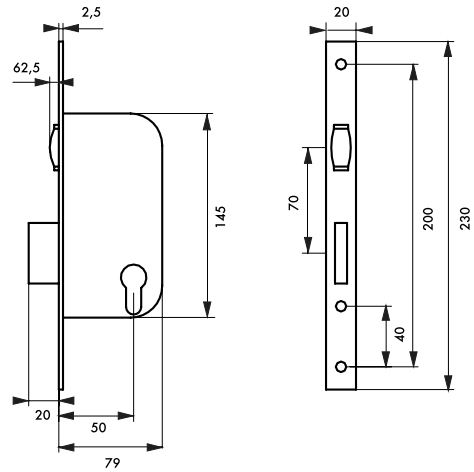

Description/*Description/Descripción*
Coffre acier embouti. Têtière acier. Rouleau laiton. Gâche plate acier.
Stamped steel case. Steel forend. Brass roller. Steel flat stricker
Caja de acero embutido. Cabeza de acero. Rodillo de latón. Cerradero plano de acero.

Finition/*Finish/Acabado*
Epoxy noir (V)
Black epoxy (V)
Epoxi negro granitado (V)

Version/*Option/Versión*
Têtière bouts carrés (BC). Têtière bouts ronds (BR). Têtière et gâche laiton.Têtière et gâche inox. Avec cylindre profilé européen 30 x 30 mm, 3 clés.
Square (BC) and round (BR) ended forend. Brass forend and striker. Stainless steel forend and striker with european profile cylinder 30 x 30 mm, 3 keys.
Cabeza de extremos cuadrados (BC)Cabeza de extremos redondos (BR). Cabeza y cerradero plano de latón. Cabeza y cerradero plano de acero inoxidable. Con cilindro perfilado europeo 30 x 30 mm, 3 llaves.

							Brochable						
Designation	Boite	Colis.	Prix	Sachet	Colis.	Prix	France	Euro 1	Euro 2	Euro 3	Euro 4	Colis.	Prix
Serrure à rouleau axe 50mm à cylindre profilé V/BC 3 clés	00000289	10	-	-	-	-	-	-	-	-	-	-	-
Serrure à rouleau axe 50mm à cylindre profilé V/BR 3 clés	-	-	-	00901289	10	-	-	-	-	-	-	-	-
Boitier serrure à rouleau axe 50mm à cylindre V/BC	00010289	10	-	-	-	-	00410289 E	-	-	-	-	5	-
Boitier serrure à rouleau axe 50mm à cylindre V/BR	00011289	10	-	00911289	10	-	00411289 E	-	-	-	-	5	-
Boitier serrure à rouleau axe 50mm à cylindre têtière et gâche laiton V/BR	00012289	1	-	-	-	-	-	-	-	-	-	-	-
Boitier serrure à rouleau axe 50mm à cylindre têtière et gâche inox V/BR	00013289	1	-	-	-	-	-	-	-	-	-	-	-

NS Non stocké/Non-stored/Producto no estocado - ⦿ Sur stock Europe Zone 1 et Zone 2, nous consulter pour délai d'approvisionnement - E Epuisement/Stock depletion/Agotamiento del stock

A ROULEAU

PROTECT



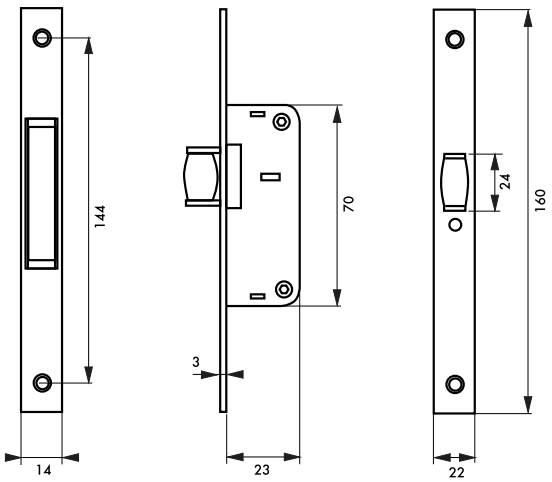

Description/*Description/Descripción*
Coffre acier zingué plastifié.Têtière acier nickelé chromé largeur 22mm. Rouleau laiton nickelé.
Zinc and plastic plated steel case. Nickel andchromium plated steel forend 22mm wide. Nickel plated brass roller.
Caja de acero galvanizado recubierto de plástico. Cabeza de acero cromado 22mm de ancho. Rodillo de latón niquelado.

Finition/*Finish/Acabado*
Noir
Black
Negro

Version/*Option/Versión*
Porte menuiserie métallique
Metal joinerie
Puertas de carpintería metálica

Designation	Boite	Colis.	Prix	Sachet	Colis.	Prix	Brochable France	Euro 1	Euro 2	Euro 3	Euro 4	Colis.	Prix
Serrure à encastrer à rouleau	00013919	5	-	-	-	-	-	-	-	-	-	-	-

NS Non stocké/Non-stored/Producto no estocado - ● Sur stock Europe Zone 1 et Zone 2, nous consulter pour délai d'approvisionnement - E Epuisement/Stock depletion/Agotamiento del stock

Axe à 40 mm / A MENTONNET

ECO





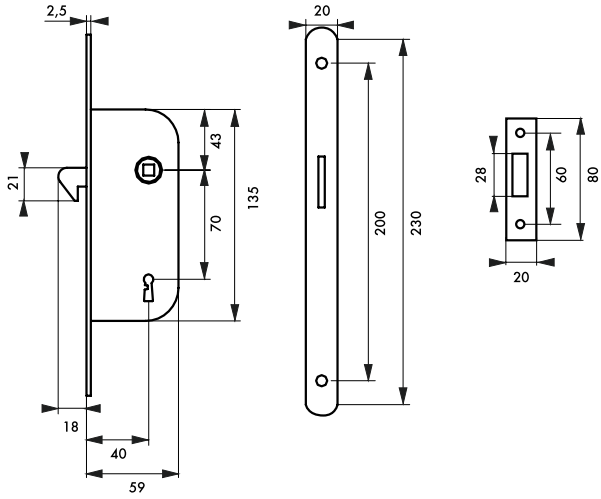

Description/*Description/Descripción*
Coffre acier embouti. Têtière acier bouts ronds. Pêne crochet acier. Gâche plate acier. Carré 7 mm, entr'axe 70 mm. 2 clés (réf 001286).
Stamped steel case. Round steel forend. Steel hook. Steel flat striker. Square 7 mm. 2 keys (ref 001286).
Caja de acero embutido. Cabeza de acero de extremos redondos. Pestillo de gancho de acero. Cerradero plano de acero. Cuadrado 7 mm. 2 llaves (ref 001286).

Finition/*Finish/Acabado*
Epoxy blanc
White epoxy
Epoxi blanco

Version/*Option/Versión*
Sans clé - A condamnation
Without key - With locking
Sin llave - De condenación

Utilisation/*Use/Utilización*
Porte intérieure coulissante
Inside sliding door
Puertas interiores correderas

Designation	Boite	Colis.	Prix	Sachet	Colis.	Prix	Brochable France	Brochable Euro 1	Brochable Euro 2	Brochable Euro 3	Brochable Euro 4	Colis.	Prix
Serrure axe 40mm bec de cane à mentonnet V/BR	-	-	-	00901287	10	-	00401287	-	-	-	-	5	-
Serrure axe 40mm à condamnation à mentonnet V/BR	-	-	-	00901285	10	-	-	-	-	-	-	-	-
Serrure axe 40mm pêne dormant 1/2 tour à mentonnet V/BR 2 clés	00001286	10	-	00901286	10	-	00401286	-	-	-	-	5	-

NS Non stocké/Non-stored/Producto no estocado - ⦿ Sur stock Europe Zone 1 et Zone 2, nous consulter pour délai d'approvisionnement - E Epuisement/Stock depletion/Agotamiento del stock

Axe à 40 mm / GALANDAGE

PROTECT



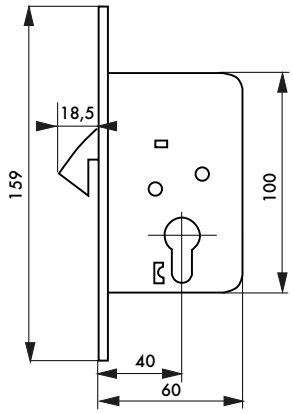

Description/*Description/Descripción*
Coffre acier embouti épaisseur 11 mm. Têtière acier bouts ronds. Pêne crochet. Gâche plate acier. Poignées cuvette et tirage sur champs (sauf version à cylindre). Modèle à condamnation. Carré de 8 mm, ensemble verrouillage / déverouillage. Pour porte ép. 50 mm maxi.
Stamped steel case thickness 11 mm. Steel forend. Hook. Steel flat striker. Square 8 mm. For 50 mm thickness door max.
Caja de acero embutido espesor 11 mm. Cabeza de acero. Pestillo de gancho. Cerradero plano de acero. Cuadrado 8 mm. Para puerta de 50 mm max.

Finition/*Finish/Acabado*
Chromé satin, laitonné
Nickel plated, brass plated
Niquel terciopelo, latonado

Version/*Option/Versión*
A condamnation. A clé articulée. A cylindre (livrée sans cuvette ni tirage).
With locking for bathroom. With key. With profile cylinder (without accessories).
De condenación. Con llave. De cilindro perfilado (sin accesorios).

Utilisation/*Use/Utilización*
Porte coulissante
Sliding door
Puertas correderas

							Brochable						
Designation	Boite	Colis.	Prix	Sachet	Colis.	Prix	France	Euro 1	Euro 2	Euro 3	Euro 4	Colis.	Prix
Boîtier serrure axe 40mm à crochet pour porte coulissante, nickelé	00003108	1	-	-	-	-	00303108 [E]	-	00492333 [E] [NS] [●]	-	-	5	-
Boîtier serrure axe 40mm à crochet pour porte coulissante, laitonnée	00003109	1	-	-	-	-	00303109 [E]	-	00492334 [E] [NS] [●]	-	-	5	-
Accessoires pour serrure à crochet porte coulissante, nickelé	-	-	-	-	-	-	00301114 [E]	-	-	-	-	5	-
Tirage pour serrure à crochet, nickelé	00001107	10	-	-	-	-	-	-	-	-	-	-	-
Tirage pour serrure à crochet, laitonné	00001197	10	-	-	-	-	-	-	-	-	-	-	-
Jeu de poignées cuvette rondes, nickelé	00002107	10	-	-	-	-	-	-	-	-	-	-	-
Jeu de poignées cuvette rondes, laitonné	00002197	10	-	-	-	-	-	-	-	-	-	-	-

[NS] Non stocké/Non-stored/Producto no estocado - [●] Sur stock Europe Zone 1 et Zone 2, nous consulter pour délai d'approvisionnement - [E] Epuisement/Stock depletion/Agotamiento del stock

Axe à 50 mm / GALANDAGE

PROTECT



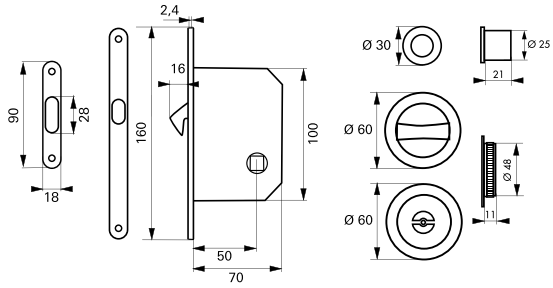

GARANTIE 5 ANS

Description/*Description/Descripción*
Coffre acier embouti épaisseur 11 mm. Têtière acier bouts ronds. Pêne crochet. Gâche plate acier. Poignées cuvette et tirage sur champs. Modèle à condamnation : Carré de 8 mm, ensemble verrouillage / dévérouillage. Pour porte ép. 50 mm maxi.
Stamped steel case thickness 11 mm. Steel forend. Hook. Steel flat striker. Square 8 mm. For 50 mm thickness door max.
Caja de acero embutido espesor 11 mm. Cabeza de acero. Pestillo de gancho. Cerradero plano de acero. Cuadrado 8 mm. Para puerta de 50 mm max.

Finition/*Finish/Acabado*
Chromé satin, laitonné
Satin chrome, brass plated
Cromado satinado, latonado

Version/*Option/Versión*
A condamnation. A clé articulée. A cylindre (livrée sans cuvette ni tirage).
With locking for bathroom. With key. With profile cylinder (without accessories).
De condenación. Con llave. De cilindro perfilado (sin accesorios).

Utilisation/*Use/Utilización*
Porte coulissante
Sliding door
Puertas correderas

							Brochable						
Designation	**Boite**	**Colis.**	**Prix**	**Sachet**	**Colis.**	**Prix**	**France**	**Euro 1**	**Euro 2**	**Euro 3**	**Euro 4**	**Colis.**	**Prix**
Serrure axe 50mm à crochet, à condamnation pour porte coulissante, chromé satin	00001108	1	-	-	-	-	00301108	00493199 NS ●	00492199 NS ●	00494199 ●	-	5	-
Serrure axe 50mm à crochet, à condamnation pour porte coulissante, laitonné	00001109	1	-	-	-	-	00301109 E	00493325 E NS ●	00492325 E NS ●	00494325 E ●	-	5	-
Serrure axe 50mm à crochet, à condamnation pour porte coulissante, noir	00001111	1	-	-	-	-	00301111	00493325 E NS ●	00492325 E NS ●	00494325 E ●	-	5	-
Serrure axe 50mm à crochet, à clé pour porte coulissante, chromé satin	00002108	1	-	-	-	-	00302108 E	-	-	-	-	5	-
Serrure axe 50mm à crochet, à clé pour porte coulissante, laitonné	00002109	1	-	-	-	-	00302109 E	-	-	-	-	5	-
Serrure axe 50mm à crochet, à condamnation pour porte coulissante, sans accessoires	00001112	-	-	-	-	-	00301112	-	-	-	-	5	-
Accessoires pour serrure à crochet porte coulissante, chromé satin	-	-	-	-	-	-	00301114 E	-	-	-	-	5	-
Tirage pour serrure à crochet, chromé satin	00001107	10	-	-	-	-	-	-	-	-	-	-	-
Tirage pour serrure à crochet, laitonné	00001197	10	-	-	-	-	-	-	-	-	-	-	-
Jeu de poignées cuvette rondes, chromé satin	00002107	10	-	-	-	-	-	-	-	-	-	-	-
Jeu de poignées cuvette rondes, laitonné	00002197	10	-	-	-	-	-	-	-	-	-	-	-

NS Non stocké/Non-stored/Producto no estocado - ● Sur stock Europe Zone 1 et Zone 2, nous consulter pour délai d'approvisionnement - E Epuisement/Stock depletion/Agotamiento del stock

Axe à 50 mm / GALANDAGE

PROTECT





N
NOUVELLE VERSION

GARANTIE 5 ANS

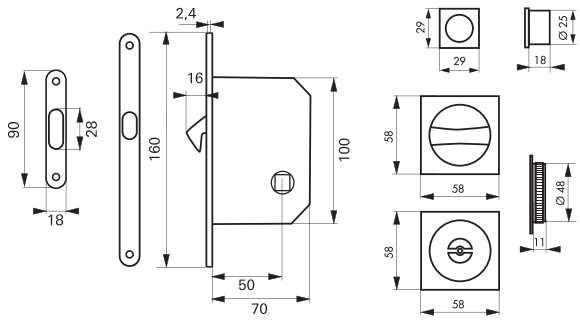

Description/*Description/Descripción*
Coffre acier embouti épaisseur 11 mm. Têtière acier bouts ronds. Pêne crochet. Gâche plate acier. Poignées cuvette et doigt de tirage sur champs. Modèle à condamnation : carré de 8 mm. Pour porte ép. 50 mm maxi.
Stamped steel case thickness 11 mm. Steel forend. Hook. Steel at striker. Square 8 mm. For 50 mm thickness door max.
Caja de acero embutido espesor 11 mm. Cabeza de acero. Pestillo de gancho. Cerradero plano de acero. Cuadrado8 mm. Para puerta de 50 mm max.

Finition/*Finish/Acabado*
Nickelé
Nickel plated
Niquelado
Version/*Option/Versión*
A condamnation. A clé articulée.
With locking for bathroom. With key.
De condenación. Con llave.
Utilisation/*Use/Utilización*
Porte coulissante
Sliding door
Puertas correderas

Designation	Boite	Colis.	Prix	Sachet	Colis.	Prix	Brochable					Colis.	Prix
							France	Euro 1	Euro 2	Euro 3	Euro 4		
Serrure axe 50mm à crochet, à condamnation pour porte coulissante,rosaces carrées, nickelé	00001132	1		-	-	-	00301132	00493073 NS ●	00492073 NS ●	00494073 ●	-	5	
Serrure axe 50mm à crochet, à condamnation pour porte coulissante,rosaces carrées, noir	00001137	1		-	-	-	-	-	-	-	-	-	-
Serrure axe 50mm à crochet, à clé pour porte coulissante,rosaces carrées, nickelé	00001133	1		-	-	-	00301133	00493074 NS ●	00492074 NS ●	00494074 ●	-	5	
Accessoires pour serrure à crochet, sans trou, rosaces carrées, nickelé	00001134	1		-	-	-	00301134	00393075 NS ●	00392075 NS ●	00394075 ●	-	5	
Accessoires pour serrure à crochet, à condamnation, rosaces carrées, noir	00001138	1		-	-	-	-	-	-	-	-	-	-

NS Non stocké/Non-stored/Producto no estocado - ● Sur stock Europe Zone 1 et Zone 2, nous consulter pour délai d'approvisionnement - E Epuisement/Stock depletion/Agotamiento del stock

Axe à 50 mm / A MENTONNET

PROTECT



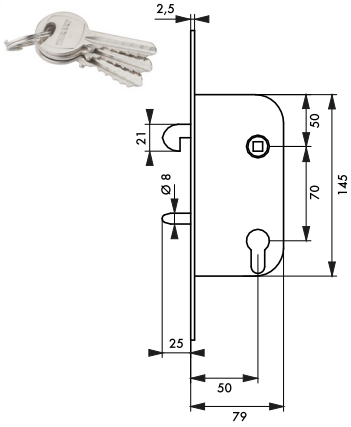

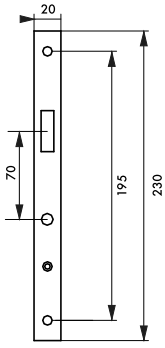

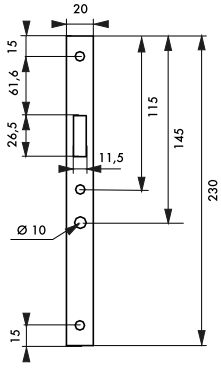

Description/*Description/Descripción*
Coffre acier embouti. Têtière acier. Pêne crochet laiton. Gâche plate acier. Carré 7 mm, entr'axe 70 mm. Rappel du crochet par la clé.
Stamped steel case. Steel forend. Brass Hook. Steel flat striker. Catch bolt. Square 7 mm.
Caja de acero embutido. Cabeza de acero. Pestillo de gancho de latón. Cerradero plano de acero. Cuadrado 7 mm.

Finition/*Finish/Acabado*
Epoxy noir
Black epoxy
Epoxi negro

Version/*Option/Versión*
Têtière bouts carrés (BC). Têtière bouts ronds (BR). Avec cylindre profilé européen. 30 x 30 mm, 3 clés.
Square (BC). Round (BR) ended forend. With european profile cylinder. 30 x 30 mm, 3 keys.
Cabeza de extremos cuadrados (BC). Cabeza de extremos redondos (BR). Con cilindro perfilado europeo. 30 x 30 mm, 3 llaves.

Utilisation/*Use/Utilización*
Porte coulissante
Sliding door
Puertas correderas

Designation	Boite	Colis.	Prix	Sachet	Colis.	Prix	Brochable France	Euro 1	Euro 2	Euro 3	Euro 4	Colis.	Prix
Serrure axe 50mm à cylindre profilé, à mentonnet V/BC 3 clés	00000288	10	-	-	-	-	-	-	-	-	-	-	-
Serrure axe 50mm à cylindre profilé, à mentonnet V/BR 3 clés	00001288	10	-	-	-	-	-	-	-	-	-	-	-
Boîtier serrure axe 50mm à cylindre, à mentonnet V/BC	00010288	10	-	-	-	-	00410288 E	-	-	-	-	5	-
Boîtier serrure axe 50mm à cylindre, à mentonnet V/BR	00011288	10	-	00911288	10	-	00411288	-	-	-	-	5	-

NS Non stocké/Non-stored/Producto no estocado - ● Sur stock Europe Zone 1 et Zone 2, nous consulter pour délai d'approvisionnement - E Epuisement/Stock depletion/Agotamiento del stock

Entraxe 70 mm / POUR PORTAIL

RESIST

GARANTIE 5 ANS





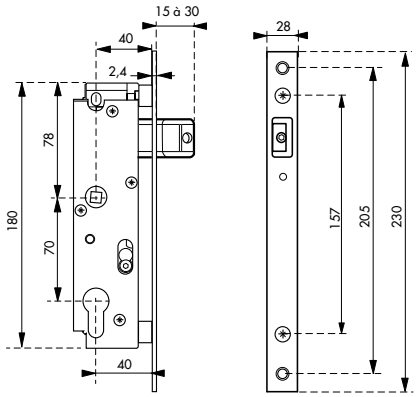

Description/*Description/Descripción*

Coffre ABS épaisseur 22 mm. Têtière inox. Pêne réglable de 15 mm par vis. Demi-tour réversible sans démontage du coffre. Rappel du 1/2 tour par la clé. Carré 7 mm

ABS case thickness 22 mm. Stainless steel forend. Adjustable bolt 15 mm with screw. Push or draw reversible, right or left hand. Square 7 mm.

Caja de ABS espesor 22 mm. Cabeza de acero inoxidable. Pestillo regulable de15 mm mediante tornillo. Reversible tirando / empujando, derecha / izquierda. Cuadrado 7 mm.

Finition/*Finish/Acabado*

Noir

Black

Negro

Version/*Option/Versión*

Portail bois, PVC, aluminium

Wooden, aluminium and PVC gates

Para todo tipo de portales de madera, aluminio y PVC

Utilisation/*Use/Utilización*

Portail bois, PVC, aluminium

Wooden, aluminium and PVC gates

Para todo tipo de portales de madera, aluminio y PVC

							Brochable						
Designation	Boite	Colis.	Prix	Sachet	Colis.	Prix	France	Euro 1	Euro 2	Euro 3	Euro 4	Colis.	Prix
Boîtier de serrure à encastrer pour cylindre profilé axe 40 mm	00013941	1	-	00913941	10	-	00413941 E	-	-	-	-	10	-
Béquille double pour serrure de portail	00013942	1	-	-	-	-	00213942	-	-	-	-	10	-
Plaque de propreté pour serrure de portail	00013943	1	-	-	-	-	00413943	-	-	-	-	10	-

NS Non stocké/Non-stored/Producto no estocado - ● Sur stock Europe Zone 1 et Zone 2, nous consulter pour délai d'approvisionnement - E Epuisement/Stock depletion/Agotamiento del stock

Entraxe 72 mm / POUR PORTAIL

PROTECT



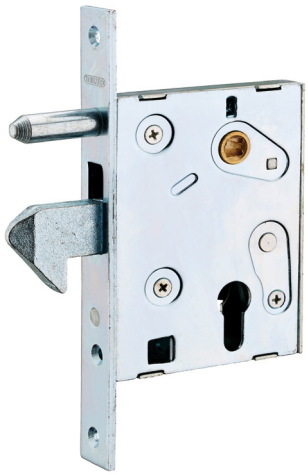



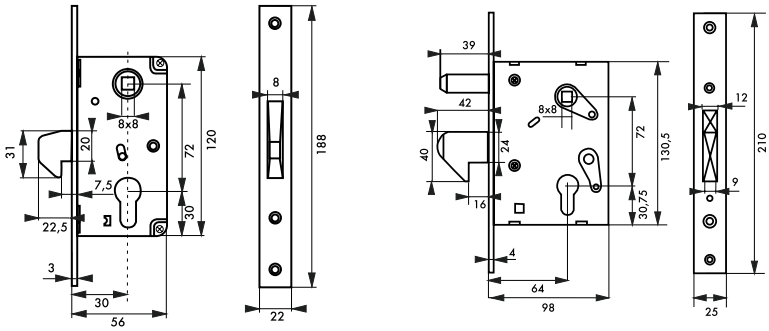

Description/*Description/Descripción*
Coffre acier zingué épaisseur 20 mm. Têtière acier zingué. Pêne crochet. Gâche plate acier zingué. Carré de 8 mm entr'axe 72 mm. Sans rappel du 1/2 tour par la clé.
Zinc coated steel case thickness 20 mm. Zinc coated steel forend. Hook. Zinc coated stee flat striker. Square 8 mm. Without drawback of the latch by the key.
Caja de acero cincado espesor 20 mm. Cabeza de acero cincado. Pestillo de gancho. Cerradero plano de acero cincado. Cuadrado 8 mm. No reposición de la media vuelta con llave

Finition/*Finish/Acabado*
Zingué
Zinc coated
Cincado
Version/*Option/Versión*
Axe 30 et 40 - Axe 64
Axis 30 and 40 - Axis 64
Eje 30 y 40 - Eje 64
Utilisation/*Use/Utilización*
Pour portail
Metal joinerie, sliding door
Puertas corredera de carpintería metálica

							Brochable						
Designation	Boite	Colis.	Prix	Sachet	Colis.	Prix	France	Euro 1	Euro 2	Euro 3	Euro 4	Colis.	Prix
Serrure axe 30mm à cylindre entraxe 72mm, à crochet	-	-	-	00997030	10	-	00497030 [E]	00993326 [E] [NS] [●]	00992326 [E] [NS] [●]	00994326 [E] [●]	-	5	-
Serrure axe 40mm à cylindre entraxe 72mm, à crochet	-	-	-	00997040	10	-	00497040 [E]	00993327 [E] [NS] [●]	00992327 [E] [NS] [●]	00994327 [E] [●]	-	5	-
Serrure axe 64mm à cylindre entraxe 72mm, à crochet	-	-	-	00997064	10	-	00497064 [E]	00993328 [E] [NS] [●]	00992328 [E] [NS] [●]	00994328 [E] [●]	-	5	-
Coffre pour serrure à crochet 097064 pour tube 40 axe 20 mm	-	-	-	00997103	10	-	00297103 [E]	00993329 [E] [NS] [●]	00992329 [E] [NS] [●]	00994329 [E] [●]	-	5	-
Coffre pour serrure à crochet 097064 pour tube 50 axe 10 mm	-	-	-	00997102	10	-	00297102 [E]	00993330 [E] [NS] [●]	00992330 [E] [NS] [●]	00994330 [E] [●]	-	5	-
Poignée pour serrure à crochet	-	-	-	00997100 [E]	10	-	00297100	00993331 [E] [NS] [●]	00992331 [NS] [●]	00994331 [E] [●]	-	5	-

[NS] Non stocké/Non-stored/Producto no estocado - [●] Sur stock Europe Zone 1 et Zone 2, nous consulter pour délai d'approvisionnement - [E] Epuisement/Stock depletion/Agotamiento del stock

Axe à 40 mm / FOUILLOT 6 X 9 MM

PROTECT



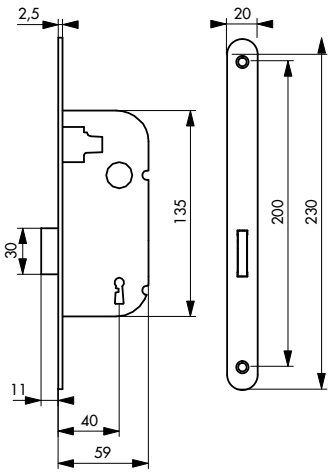

Description/*Description/Descripción*
Coffre acier embouti. Têtière acier. Pêne acier. Gâche plate acier. Mécanisme à 1 tour. Fouillot 7 x 10mm.
Stamped steel case. Steel forend. Steel bolt. Steel flat striker. One deadbolt throw. Square 7 x 10 mm.
Caja de acero embutido. Cabeza de acero. Pestillo de acero. Cerradero plano de acero. Mecanismo de 1 vuelta. Cuadrado 7 x 10 mm.

Finition/*Finish/Acabado*
Epoxy blanc (V)
White epoxy (V)
Epoxi blanco (V)

Designation	Boite	Colis.	Prix	Sachet	Colis.	Prix	Brochable France	Brochable Euro 1	Brochable Euro 2	Brochable Euro 3	Brochable Euro 4	Colis.	Prix
Serrure axe 40mm pêne dormant 1/2 tour V/BR fouillot 7 x 10 mm	00010190	10	-	-	-	-	-	-	-	-	-	-	-
Serrure axe 40mm pêne dormant seul V/BR fouillot 7 x 10 mm	00010191	10	-	-	-	-	-	-	-	-	-	-	-
Clé rectangulaire 9 mm	00013926	10	-	-	-	-	-	-	-	-	-	-	-

NS Non stocké/Non-stored/Producto no estocado - ● Sur stock Europe Zone 1 et Zone 2, nous consulter pour délai d'approvisionnement - E Epuisement/Stock depletion/Agotamiento del stock

Axe à 40 mm / PÊNE DORMANT SEUL

PROTECT

GARANTIE 5 ANS



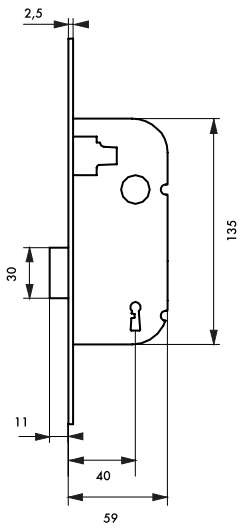

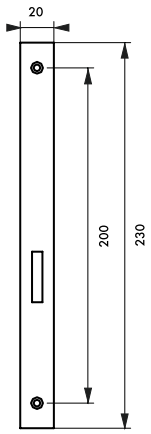

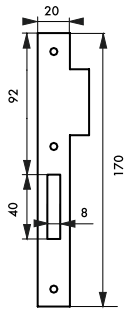

Description/*Description/Descripción*

Coffre acier embouti. Têtière acier. Pêne acier. Gâche plate acier. Mécanisme à 1 tour. 1 clé. 6 variures.

Stamped steel case. Steel forend. Steel bolt. Steel flat striker. One deadbolt throw. 1 key. 6 different keys.

Caja de acero embutido. Cabeza de acero. Pestillo de acero. Cerradero plano de acero. Mecanismo de 1 vuelta. 1 llave. 6 perfiles de llave.

Finition/*Finish/Acabado*

Epoxy blanc (V) - Zingué (Z)

White epoxy (V) - Zinc plated (Z)

Epoxi blanco (V) - Cincado (Z)

Version/*Option/Versión*

Fouillot 6 x 9 mm. Têtière bouts carrés (BC). Têtière bouts ronds (BR).Pour cylindre profilé.051197 - pène zamak, livré sans gâche.

Square 6 x 9 mm. Square (BC). Round (BR) ended forend. For profile cylinder.051197 - zamak bolt, delivered without striker.

Cuadrado 6 x 9 mm. Cabeza de extremos cuadrados (BC). Cabeza de extremos redondos (BR). Para cilindro perfilado.051197 - pestillo de zamak, Entregada sin cerradero.

							Brochable						
Designation	Boite	Colis.	Prix	Sachet	Colis.	Prix	France	Euro 1	Euro 2	Euro 3	Euro 4	Colis.	Prix
Serrure axe 40mm pêne dormant seul V/BC	00000302	10	-	-	-	-	-	-	-	-	-	-	-
Serrure axe 40mm pêne dormant seul V/BR	00001302	10	-	-	-	-	-	-	-	-	-	-	-
Serrure axe 40mm pêne dormant seul Z/BC	00010302	10	-	-	-	-	-	-	-	-	-	-	-
Serrure axe 40mm pêne dormant seul Z/BR	00011302	10	-	-	-	-	-	-	-	-	-	-	-
Serrure axe 40mm pêne dormant seul V/BR fouillot 6 x 9 mm	00011393	10	-	-	-	-	-	-	-	-	-	-	-
Clé rectangulaire 9 mm	00013926	10	-	-	-	-	-	-	-	-	-	-	-
Tarif conditionnement non décolisable													
Serrure axe 40mm bec de cane V/BR fouillot 6 x 9 mm epoxy blanc livré sans gâche (50 pièces non décolisable)	00052190	50	-	-	-	-	-	-	-	-	-	-	-
Boîtier serrure axe 40mm à cylindre pêne dormant seul V/BR epoxy blanc livré sans gâche (50 pièces non décolisable)	00051197	50	-	-	-	-	-	-	-	-	-	-	-

NS Non stocké/Non-stored/Producto no estocado - ● Sur stock Europe Zone 1 et Zone 2, nous consulter pour délai d'approvisionnement - E Epuisement/Stock depletion/Agotamiento del stock

Axe à 50 mm / PÊNE DORMANT SEUL

RESIST

Caractéristiques certifiées NF : endurance, durabilité, sécurité.

niveau 2

Spécifications dimensionnelles selon la norme NF P 26-414
Essais selon la norme NF

EN 12209 : 2004
NF P 26-414 : 2005
Classification
3 S 4 0 0 G 3 H C 0 0



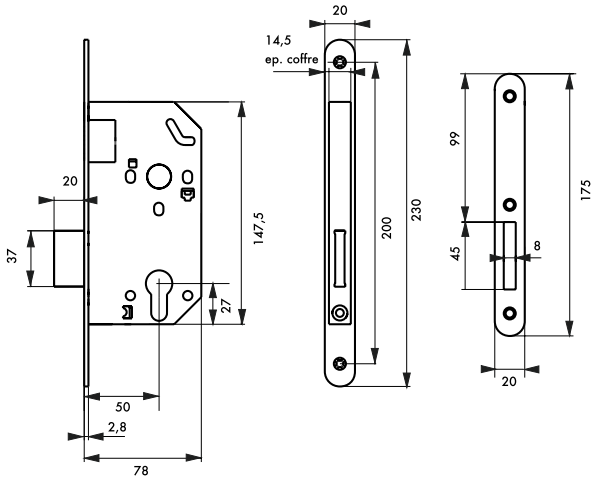

Description/*Description/Descripción*
Coffre acier embouti. Têtière acier bouts ronds. Pêne dormant acier zingué. Gâche plate acier zingué.
Stamped steel case. Steel forend. Zinc plated steel bolt. Steel flat striker.
Caja de acero embutido. Cabeza de acero. Pestillo de aleación acero. Cerradero plano de acero.

Finition/*Finish/Acabado*
Coffre galvanisé, têtière epoxy noir granité
Case galvanised, forend black epoxy
Caja galvanizado, cabeza epoxi negro

Version/*Option/Versión*
Têtière laitonné - Têtière nickelé
Brass plated forend - Nickel plated forend
Cabeza latonado - Cabeza de acero niquelado

Designation	Boite	Colis.	Prix	Sachet	Colis.	Prix	Brochable					Colis.	Prix
							France	Euro 1	Euro 2	Euro 3	Euro 4		
Serrure UNIMAX NF axe 50mm pêne dormant seul têtière noire BR	00015205	5	-	-	-	-	-	-	-	-	-	-	-
Serrure UNIMAX NF axe 50mm pêne dormant seul têtière laitonnée BR	00015235	5	-	-	-	-	-	-	-	-	-	-	-
Serrure UNIMAX NF axe 50mm pêne dormant seul têtière nickelée BR	00015225	5	-	-	-	-	-	-	-	-	-	-	-

NS Non stocké/Non-stored/Producto no estocado - ● Sur stock Europe Zone 1 et Zone 2, nous consulter pour délai d'approvisionnement - E Epuisement/Stock depletion/Agotamiento del stock

Axe à 50 mm / SERRURE D'URGENCE

RESIST

GARANTIE 10 ANS



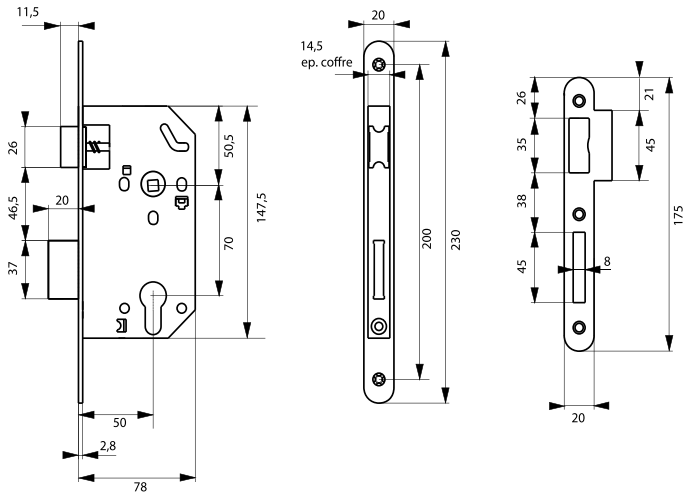

Description/*Description/Descripción*
Coffre acier embouti. Têtière acier bouts ronds. Pêne dormant acier. Carré de 7mm.
Stamped steel case. Steel forend. Plated steel bolt. Square 7mm
Caja de acero embutido. Cabeza de acero. Pestillo de aleacion acero. Cuadrado 7mm

Finition/*Finish/Acabado*
Coffre galvanisé, têtière epoxy noir granité
Case galvanised, forend black epoxy
Caja galvanizado, cabeza epoxy negro

Utilisation/*Use/Utilización*
Etablissement recevant du public (ERP), de l'intérieur la sortie reste toujours libre.
Establishment open to the public (ERP), from the inside the exit is always free.
Establecimiento abierto al público (ERP), desde el interior la salida es siempre libre.

Designation	Boite	Colis.	Prix	Sachet	Colis.	Prix	Brochable France	Euro 1	Euro 2	Euro 3	Euro 4	Colis.	Prix
Boîtier serrure d'urgence axe 50mm à cylindre têtière noire BR	00001656	1	-	-	-	-	-	-	-	-	-	-	-

NS Non stocké/Non-stored/Producto no estocado - ● Sur stock Europe Zone 1 et Zone 2, nous consulter pour délai d'approvisionnement - E Epuisement/Stock depletion/Agotamiento del stock

Axe à 65 mm / CHAUFFERIE

PROTECT

GARANTIE 5 ANS





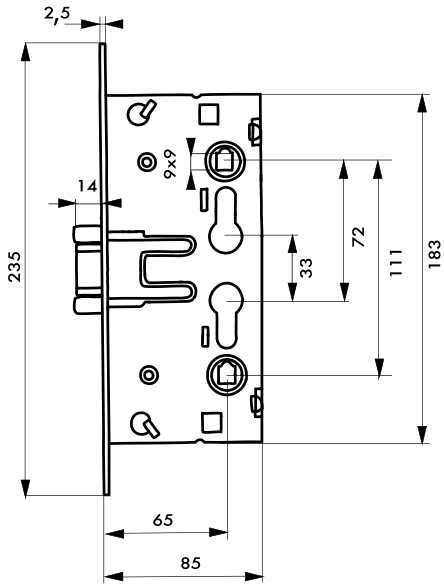

Description/*Description/Descripción*
Coffre acier zingué. Têtière acier zingué bouts ronds. Réversible. Pêne acier. Carré 9 mm entr'axe 72 mm.Rappel du 1/2 tour par la clé.
Zinc coated steel case. Zinc coated steel forend. Reversible. Steel bolt. Square 9 mm. Draw back of the latch by key.
Caja de acero cincado.Cabeza de acero cincado.Reversible.Pestillo de acero. Cuadrado 9 mm.Reposición de la media vuelta con la llave.

Finition/*Finish/Acabado*
Zingué
Zinc coated
Cincado

Version/*Option/Versión*
Spécifique pour serrure antipanique
Specific for panic lock
Específico para cerradura antipánico

Utilisation/*Use/Utilización*
Porte de chaufferie
Boiler door
Puerta de la caldera

Designation	Boite	Colis.	Prix	Sachet	Colis.	Prix	Brochable France	Euro 1	Euro 2	Euro 3	Euro 4	Colis.	Prix
Serrure de chaufferie axe 65mm entraxe 72mm (version standard)	00001739	1	-	-	-	-	00401739 E	-	00492332 E NS ●	00494332 E ●	-	5	-
Serrure de chaufferie axe 65mm entraxe 72mm (version anti-panique)	00001740	1	-	-	-	-	-	-	-	-	-	-	-
Poignée pour serrure chaufferie	00097101	1	-	-	-	-	-	-	00592335 NS ●	-	-	5	-

NS Non stocké/Non-stored/Producto no estocado - ● Sur stock Europe Zone 1 et Zone 2, nous consulter pour délai d'approvisionnement - E Epuisement/Stock depletion/Agotamiento del stock

Gâches / SERRURE À ENCASTRER



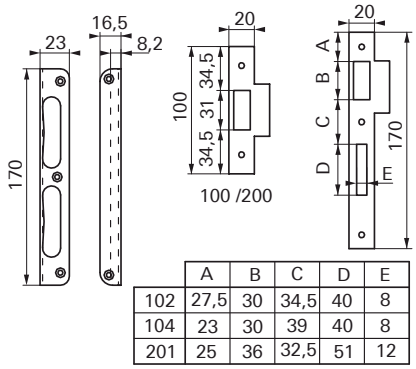

	A	B	C	D	E
102	27,5	30	34,5	40	8
104	23	30	39	40	8
201	25	36	32,5	51	12



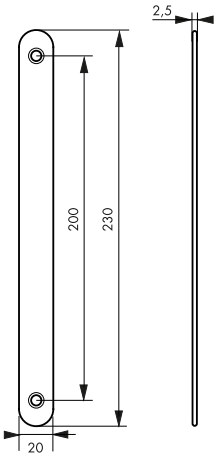

Description/*Description/Descripción*
Acier épaisseur 1,5 mm.
Steel 1,5 mm thickness.
Acero con 1,5 mm de espesor.
Finition/*Finish/Acabado*
Coffre galvanisé, têtière epoxy noir granité
Case galvanised, forend black epoxy
Caja galvanizado, cabeza epoxi negro

Version/*Option/Versión*
Norme N.F. : épaisseur 1,8 mm.
NF standard : 1,8 mm thickness.
Norma NF: espesor de 1,8 mm
Utilisation/*Use/Utilización*
Pour serrure à encastrer.
For mortise lock.
Para cerradura a empotrar.

Designation	Boite	Colis.	Prix	Sachet	Colis.	Prix	Brochable France	Euro 1	Euro 2	Euro 3	Euro 4	Colis.	Prix
GACHE universelle sans traîne Z/BR	00001341	50	-	-	-	-	-	-	-	-	-	-	-
GACHE universelle traîne 12 Z/ BR	00001343	50	-	-	-	-	-	-	-	-	-	-	-
GACHE TYPE 100 Traine 12 grand format BRUT/BR	00001347	50	-	-	-	-	-	-	-	-	-	-	-
GACHE TYPE 100 Traine 12 grand format Z/BR	00001350	50	-	-	-	-	-	-	-	-	-	-	-
GACHE TYPE 100 Traine 12 BRUT/BC	00001330	50	-	-	-	-	-	-	-	-	-	-	-
GACHE TYPE 100 Traine 12 Z/BC	00001530	50	-	-	-	-	-	-	-	-	-	-	-
GACHE TYPE 100 Traine 12 BRUT/BR	00001340	50	-	-	-	-	-	-	-	-	-	-	-
GACHE TYPE 100 Traine 12 Z/BR	00001540	50	-	-	-	-	-	-	-	-	-	-	-
GACHE TYPE 100 Traine 10 BRUT/BR	00041340	50	-	-	-	-	-	-	-	-	-	-	-

NS Non stocké/Non-stored/Producto no estocado - ● Sur stock Europe Zone 1 et Zone 2, nous consulter pour délai d'approvisionnement - E Epuisement/Stock depletion/Agotamiento del stock

Designation	Boite	Colis.	Prix	Sachet	Colis.	Prix	Brochable France	Brochable Euro 1	Brochable Euro 2	Brochable Euro 3	Brochable Euro 4	Colis.	Prix
GACHE TYPE 100 Traine 10 Z/BR	00041540	50	-	-	-	-	-	-	-	-	-	-	-
GACHE TYPE 101 - 102 Traine 12 BRUT/BC	00001332	50	-	-	-	-	-	-	-	-	-	-	-
GACHE TYPE 101 - 102 Traine 12 Z/BC	00001532	50	-	-	-	-	-	-	-	-	-	-	-
GACHE TYPE 101 - 102 Traine 12 BRUT/BR	00001342	50	-	-	-	-	-	-	-	-	-	-	-
GACHE TYPE 101 - 102 Traine 12 Z/BR	00001542	50	-	-	-	-	-	-	-	-	-	-	-
GACHE TYPE 101 - 102 Traine 0 BRUT/BR	000011342	50	-	-	-	-	-	-	-	-	-	-	-
GACHE TYPE 101 - 102 Traine 0 Z/BR	000011542	50	-	-	-	-	-	-	-	-	-	-	-
GACHE TYPE 101 - 102 Traine 2 BRUT/BR	00021342	50	-	-	-	-	-	-	-	-	-	-	-
GACHE TYPE 101 - 102 Traine 2 Z/BR	00021542	50	-	-	-	-	-	-	-	-	-	-	-
GACHE TYPE 101 - 102 Traine 3 BRUT/BR	00031342	50	-	-	-	-	-	-	-	-	-	-	-
GACHE TYPE 101 - 102 Traine 3 Z/BR	00031542	50	-	-	-	-	-	-	-	-	-	-	-
GACHE TYPE 101 - 102 F Traine 12 BRUT/BR	00002342	50	-	-	-	-	-	-	-	-	-	-	-
GACHE TYPE 101 - 102 F Traine 12 Z/BR	00002542	50	-	-	-	-	-	-	-	-	-	-	-
GACHE TYPE 101 - 102 F Traine 0 BRUT/BR	00012342	50	-	-	-	-	-	-	-	-	-	-	-
GACHE TYPE 101 - 102 F Traine 0 Z/BR	00012542	50	-	-	-	-	-	-	-	-	-	-	-
GACHE TYPE 101 - 102 F Traine 2 BRUT/BR	00022342	50	-	-	-	-	-	-	-	-	-	-	-
GACHE TYPE 101 - 102 F Traine 2 Z/BR	00022542	50	-	-	-	-	-	-	-	-	-	-	-
GACHE TYPE 101 - 102 L Traine 2 Z/BR	00022642	50	-	-	-	-	-	-	-	-	-	-	-
GACHE TYPE 101 - 102 F Traine 3 Z/BR	00032342 NS	50	-	-	-	-	-	-	-	-	-	-	-
GACHE TYPE 101 - 102 F Traine 3 Z/BR	00032542	50	-	-	-	-	-	-	-	-	-	-	-
GACHE TYPE 101 - 102 F Traine 10 BRUT/BR	00042342	50	-	-	-	-	-	-	-	-	-	-	-
GACHE TYPE 101 - 102 F Traine 10 Z/BR	00042542	50	-	-	-	-	-	-	-	-	-	-	-
GACHE TYPE 104 Traine 12 BRUT/BC	00001334	50	-	-	-	-	-	-	-	-	-	-	-
GACHE TYPE 104 Traine 12Z/BC	00001534	50	-	-	-	-	-	-	-	-	-	-	-
GACHE TYPE 104 Traine 12 BRUT/BR	00001344	50	-	-	-	-	-	-	-	-	-	-	-
GACHE TYPE 104 Traine 12 Z/BR	00001544	50	-	-	-	-	-	-	-	-	-	-	-
GACHE TYPE 200 Traine 12 BRUT/BC	00001335	50	-	-	-	-	-	-	-	-	-	-	-
GACHE TYPE 200 Traine 12 BRUT/BR	00001345	50	-	-	-	-	-	-	-	-	-	-	-
GACHE TYPE 200 Traine 12 Z/BC	00001535	50	-	-	-	-	-	-	-	-	-	-	-
GACHE TYPE 200 Traine 12 Z/BR	00001545	50	-	-	-	-	-	-	-	-	-	-	-

NS Non stocké/Non-stored/Producto no estocado - ● Sur stock Europe Zone 1 et Zone 2, nous consulter pour délai d'approvisionnement - E Epuisement/Stock depletion/Agotamiento del stock

Gâches / SERRURE À ENCASTRER

Designation	Boite	Colis.	Prix	Sachet	Colis.	Prix	Brochable France	Euro 1	Euro 2	Euro 3	Euro 4	Colis.	Prix
GACHE TYPE 201 - 202 - 204 Traine 12 BRUT/BC	00001336	50	-	-	-	-	-	-	-	-	-	-	-
GACHE TYPE 204 Traine 12 Laiton/BC	00001636	50	-	-	-	-	-	-	-	-	-	-	-
GACHE TYPE 204 Traine 12 Laitonnée / BC	00001436	50	-	-	-	-	-	-	-	-	-	-	-
GACHE TYPE 201 - 202 - 204 Traine 12 Z/BC	00001536	50	-	-	-	-	-	-	-	-	-	-	-
GACHE TYPE 201 - 202 - 204 Traine 12 BRUT/BR	00001346	50	-	-	-	-	-	-	-	-	-	-	-
GACHE TYPE 204 Traine 12 Laiton/BR	00001646	50	-	-	-	-	-	-	-	-	-	-	-
GACHE TYPE 204 Laitonnée BR Traine 12	00001446	50	-	-	-	-	-	-	-	-	-	-	-
GACHE TYPE 201 - 202 - 204 Traine 12 Z/BR	00001546	50	-	-	-	-	-	-	-	-	-	-	-
GACHE TYPE 600 Z/BC	00001637	50	-	-	-	-	-	-	-	-	-	-	-
GACHE TYPE 600 Z/BR	00001647	50	-	-	-	-	-	-	-	-	-	-	-
GACHE EQUERRE Z/BR Retour 8	00063542	50	-	-	-	-	-	-	-	-	-	-	-
GACHE EQUERRE Z/BR Retour 16	00073542	50	-	-	-	-	-	-	-	-	-	-	-
GACHE TYPE 101 - 102 BRUT NF	00001333	50	-	-	-	-	-	-	-	-	-	-	-
GACHE TYPE 100 grand format BRUT/BR NF	00001348	50	-	-	-	-	-	-	-	-	-	-	-
TÊTIÈRE DE RÉNOVATION BORGNE 230X20X2,5MM BR Noir	00001390	10	-	-	-	-	-	-	-	-	-	-	-
TÊTIÈRE DE RÉNOVATION BORGNE 230X20X2,5MM BR Inox	00001391	10	-	-	-	-	-	-	-	-	-	-	-

Accessoires pour serrure à encastrer





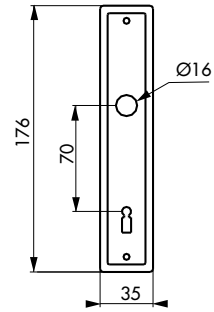

Description/*Description/Descripción*
Plaque acier embouti.
Stamped steel plate.
Placa de acero embutido.

Version/*Option/Versión*
Acier, aluminium.
Steel, aluminium.
Acero, aluminio.

Designation	Boite	Colis.	Prix	Sachet	Colis.	Prix	Brochable France	Euro 1	Euro 2	Euro 3	Euro 4	Colis.	Prix
Entrée acier pour serrure à larder	00000575	10	-	-	-	-	-	-	-	-	-	-	-
Entrée alu pour serr. à larder	00000576	10	-	-	-	-	-	-	-	-	-	-	-

NS Non stocké/Non-stored/Producto no estocado - ⦿ Sur stock Europe Zone 1 et Zone 2, nous consulter pour délai d'approvisionnement - E Epuisement/Stock depletion/Agotamiento del stock

Clé de blocage / POUR SERRURE A ENCASTRER

ECO

Clé de blocage pour empêcher toute introduction contre le crochetage



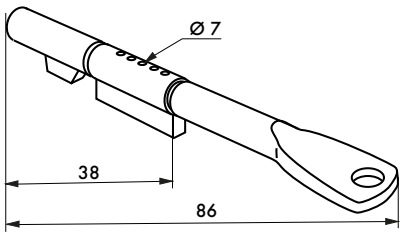

GARANTIE 2 ANS

Description/*Description/Descripción*
Cylindre à goupilles laiton chromé. Clé acier. Ø 7 mm pour serrure à encastrer axe à 55 mm. Pêne dormant 1/2 tour. Blocage de l'accès de la clé dans la serrure : en tournant la clé 1/4 de tour le cylindre reste dans la serrure. 2 clés.
Chrome plated brass pin cylinder - Steel key. Ø 7 mm for mortise lock with dead bolt 55 mm backset. Locking key entrance in the lock : Turning the key for a quater turn lets the cylinder in the lock - 2 keys.
Cilindro de pasadores de latón cromado - Llave de acero - Ø 7 mm para cerradura a empotrar, eje a 55 mm Pestillo durmiente de media vuelta Bloqueo del acceso de la llave en la cerradura: girando la llave un cuarto de vuelta, el cilindro permanece en la cerradura - 2 llaves.

Finition/*Finish/Acabado*
Nickelé
Nickel plated
Niquelado

Utilisation/*Use/Utilización*
Empêche lintroduction de la clé. Protection contre le crochetage.
Prevent from the use of the key. Antipicking system.
Impide la introducción de la llave. Protección contre el forzamiento.

							Brochable						
Designation	Boite	Colis.	Prix	Sachet	Colis.	Prix	France	Euro 1	Euro 2	Euro 3	Euro 4	Colis.	Prix
Clé de blocage pour serrure à encastrer	00096770	10	-	-	-	-	00196770	-	-	-	-	10	-

Accessoires / CLE MULTIFONCTIONS

ECO

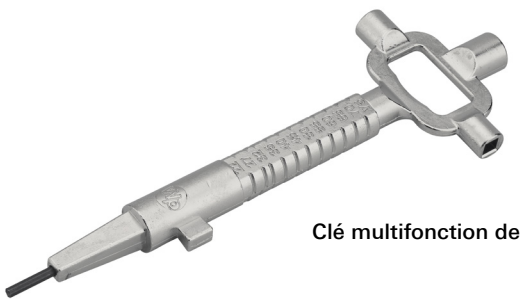

Clé multifonction de chantier

GARANTIE 2 ANS

Description/*Description/Descripción*
Clé multifonction alliage. Permet de mesurer le cylindre de 22 à 75mm. Fonction panneton de cylindre DIN. Carré conique de 7 à 10mm. Embout 6 pans Alen 3mm. Carré femelle de 6/7/8mm. Décapsuleur.
Multifunction alloy key. Used to measure cylinders from 22 to 75mm. DIN cam cylinder function. Conical shape square from 7 to 10 mm. 3mm Allen fitting with 6 faces. Square socket of 6/7/8mm. Cap lifter.
Llave multifunción de aleación. Permite medir un cilindro desde 22 a 75mm. Función leva de cilindro DIN. Cuadrado conicó de 7 a 10mm. Punto con 6 lados Allen 3mm. Cuadradillo de 6/7/8mm. Destaponador

Finition/*Finish/Acabado*
Zingué
Zinc coated
Cincado

							Brochable						
Designation	Boite	Colis.	Prix	Sachet	Colis.	Prix	France	Euro 1	Euro 2	Euro 3	Euro 4	Colis.	Prix
Clé multifonction	00098006	1	-	-	-	-	-	-	-	-	-	-	-

NS Non stocké/Non-stored/Producto no estocado - Sur stock Europe Zone 1 et Zone 2, nous consulter pour délai d'approvisionnement - E Epuisement/Stock depletion/Agotamiento del stock

Adaptateur / POUR SERRURE À ENCASTRER

ECO

Adaptateur permettant de faire fonctionner un coffre de serrure à profil européen en fonction «à condamnation»





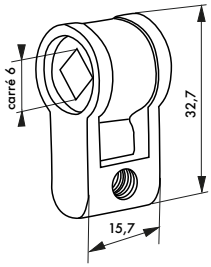

GARANTIE 2 ANS

Description/*Description/Descripción*
Corps alliage moulé. Carré 6 mm. Livré avec vis.
Moulded alloy body. Square 6 mm.Supplied with screws
Cuerpo de aleación. Cuadrado 6 mm.Entregada con tornillos

Finition/*Finish/Acabado*
Zingué
Zinc plated
Cincado

Version/*Option/Versión*
A clé (1 variure).
With key (1key differ).
Con llave (1 perfil de llave).

Designation	Boite	Colis.	Prix	Sachet	Colis.	Prix	Brochable France	Euro 1	Euro 2	Euro 3	Euro 4	Colis.	Prix
Adaptateur à condamnation	-	-	-	00996771	10	-	-	-	-	-	-	-	-

Adaptateur / POUR SERRURE À ENCASTRER

ECO

Adaptateur permettant de faire fonctionner un coffre de serrure à profil européen en fonction «à clé»



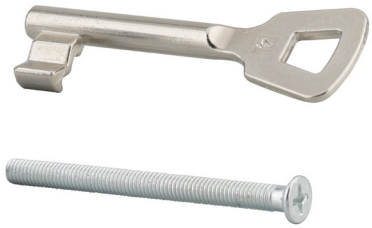

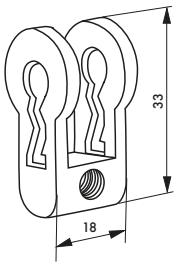

GARANTIE 2 ANS

Description/*Description/Descripción*
Corps alliage moulé. Livré avec vis.
Moulded alloy body. Supplied with screws
Cuerpo de aleación. Entregada con tornillos

Finition/*Finish/Acabado*
Zingué
Zinc plated
Cincado

Version/*Option/Versión*
A clé (1 variure).
With key (1key differ).
Con llave (1 perfil de llave).

Designation	Boite	Colis.	Prix	Sachet	Colis.	Prix	Brochable France	Euro 1	Euro 2	Euro 3	Euro 4	Colis.	Prix
Adaptateur à clé - 1 clé	-	-	-	00996772	10	-	-	-	-	-	-	-	-

NS Non stocké/Non-stored/Producto no estocado - ● Sur stock Europe Zone 1 et Zone 2, nous consulter pour délai d'approvisionnement - E Epuisement/Stock depletion/Agotamiento del stock

Axe à 40 / 50 mm / FERRURES DE DÉPANNAGE

ECO

Permet la fermeture provisoire de votre porte d'entrée





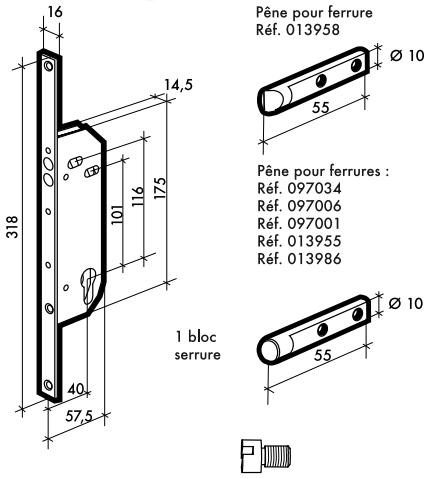

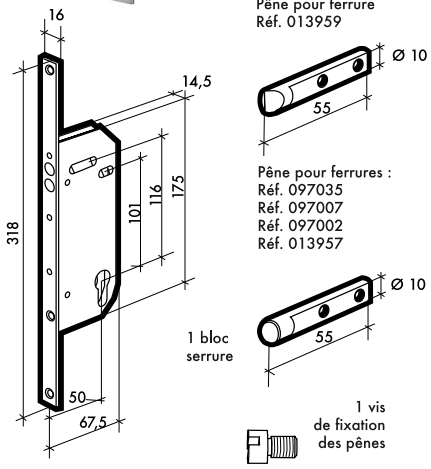

Description

Coffre en acier épaisseur 14.5 mm. 2 pênes rond rectiligne en acier. Réversible. Pour cylindre profilé européen. Pas de fouillot, manoeuvre de la serrure uniquement par la clé. Existe en axe 40 et 50 mm. Têtière acier galvanisé. Livré sans gâche.

Utilisation

Axe à 40 mm compatible avec les ferrures :Réf. 097034 / 097006 / 097001 / 013958 / 013955 / 013986Axe à 50 mm compatible avec les ferrures :Réf. 097035 / 097007 / 097002 / 013959 / 013957

							Brochable						
Designation	Boite	Colis.	Prix	Sachet	Colis.	Prix	France	Euro 1	Euro 2	Euro 3	Euro 4	Colis.	Prix
Ferrure de dépannage ferrure axe 40 mm	-	-	-	00913994	10	-	00413994 E	-	-	-	-	10	-
Ferrure de dépannage ferrure axe 50 mm	-	-	-	00913995	10	-	00413995 E	-	-	-	-	10	-

NS Non stocké/Non-stored/Producto no estocado - ● Sur stock Europe Zone 1 et Zone 2, nous consulter pour délai d'approvisionnement - E Epuisement/Stock depletion/Agotamiento del stock

CHOISISSEZ VOTRE MODÈLE

POUR PORTE D'ENTRÉE

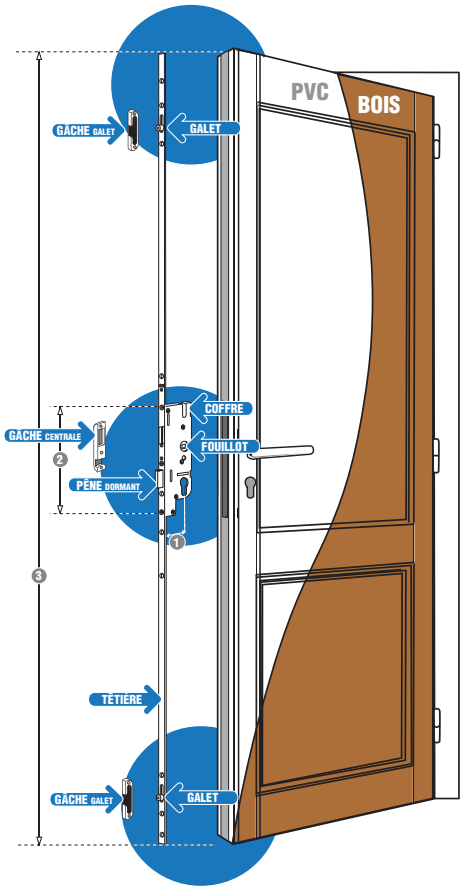



097035 DECENA | 097006 TRIMATIC | 097001 EUROPA | 013959 FERCOMATIC | 013955 SECURY

	DECENA	TRIMATIC	EUROPA	FERCOMATIC	SECURY
Référence	097034 • 097035	097006 • 097007	013954 • 097001 • 097002 097026	013958 • 013959 097044 • 097045	013955 • 013957 • 013986 013987 • 013989 • 013996 013997
Type de porte	Bois	Bois	Bois et Pvc	Bois et Pvc	Bois et Pvc
Type de fermeture	Relevage de la poignée	Automatique par déclencheur + relevage de poignée	Relevage de la poignée	Automatique par déclencheur + relevage de poignée	Sans relevage de la poignée pour porte équipé de poignée palière
Largeur de la tétière	18 mm	18 mm	16 mm - 18 mm	16 mm - 18 mm	16 mm - 18 mm
Axe du fouillot (1)	Axe 40 • Axe 50	Axe 40 • Axe 50	Axe 35 • Axe 40 • Axe 50	Axe 40 • Axe 50	Axe 35 • Axe 40 Axe 50 • Axe 55
Hauteur de coffre (2)	173 mm	222 mm	215 mm	183 mm	185 mm
Longueur de crémone (3)	1522 mm + 2 prolongateurs de 423 mm	1522 mm + 2 prolongateurs de 423 mm	2150 mm - 2285 mm		2150 mm - 2285 mm
Hauteur réglable	Oui	Oui	Non	Oui	Oui
Nbre de point de fermeture	2	2	2 • 4	2 • 4	2 • 4
Pêne dormant	Non	Oui	Oui	Oui	Oui

NS Non stocké/Non-stored/Producto no estocado - ⦿ Sur stock Europe Zone 1 et Zone 2, nous consulter pour délai d'approvisionnement - E Epuisement/Stock depletion/Agotamiento del stock

CHOISISSEZ VOTRE MODÈLE

FERCO by THIRARD

POUR PORTE FENÊTRE et FENÊTRE

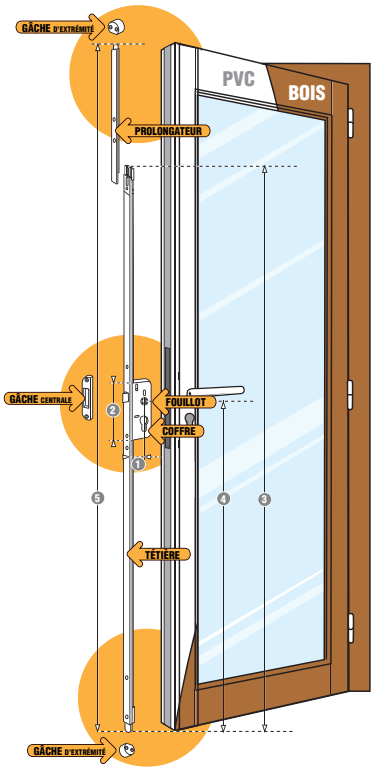



097013 FENSTER

097014 FENSTER

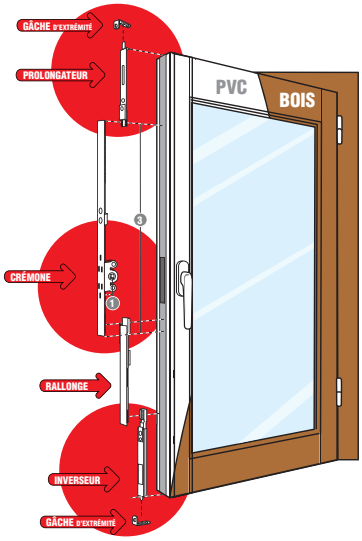



013960 UNIJET



013978 UNIJET



013940

013979 UNIJET

013977 UNIJET

	FENSTER H. 980 mm	FENSTER H. 1028 mm	UNIJET H. 400 mm	UNIJET H. 1280 mm	Crémone à panneton
Référence	013990 • 097013 097003 • 013991	097004 • 097014	013978 • 013960	013977 • 013979	013940
Type de fenêtre porte fenêtre	Bois et Pvc				Bois
Type de fermeture	Relevage de la poignée	Relevage de la poignée	-	-	-
Largeur de la tétière	16 mm	16 mm	16 mm	16 mm	15 mm
Axe du fouillot (1)	Axe 25 • Axe 28 Axe 35 • Axe 40	Axe 28 • Axe 35	Axe 7,5 • Axe 15	Axe 7,5 • Axe 15	Axe 15
Hauteur de coffre (2)	-	-	-	-	-
Longueur de crémone (3)	1522 mm	1522 mm	400 - 1280 mm	400 - 1280 mm	270 mm
Hauteur réglable	Oui	Oui	Oui	Oui	Oui
Nbre de verrouillage	2	2	2 - 3	2 - 3	3
Pêne dormant	Non	Non	Non	Non	Non
Réf. gâche centrale	077018 (Réversible) 077015 (Droite) 077016 (Gauche) 077017 (gâche galet)	077042 (droite) 077742 (gauche) 077638 (gâche galet)	Pour Réf. 097001 / 097002 077011 (droite) 077013 (gauche)	-	-

NS Non stocké/Non-stored/Producto no estocado - ● Sur stock Europe Zone 1 et Zone 2, nous consulter pour délai d'approvisionnement - E Epuisement/Stock depletion/Agotamiento del stock

Serrure 2 points - DECENA

Pour porte d'entrée bois

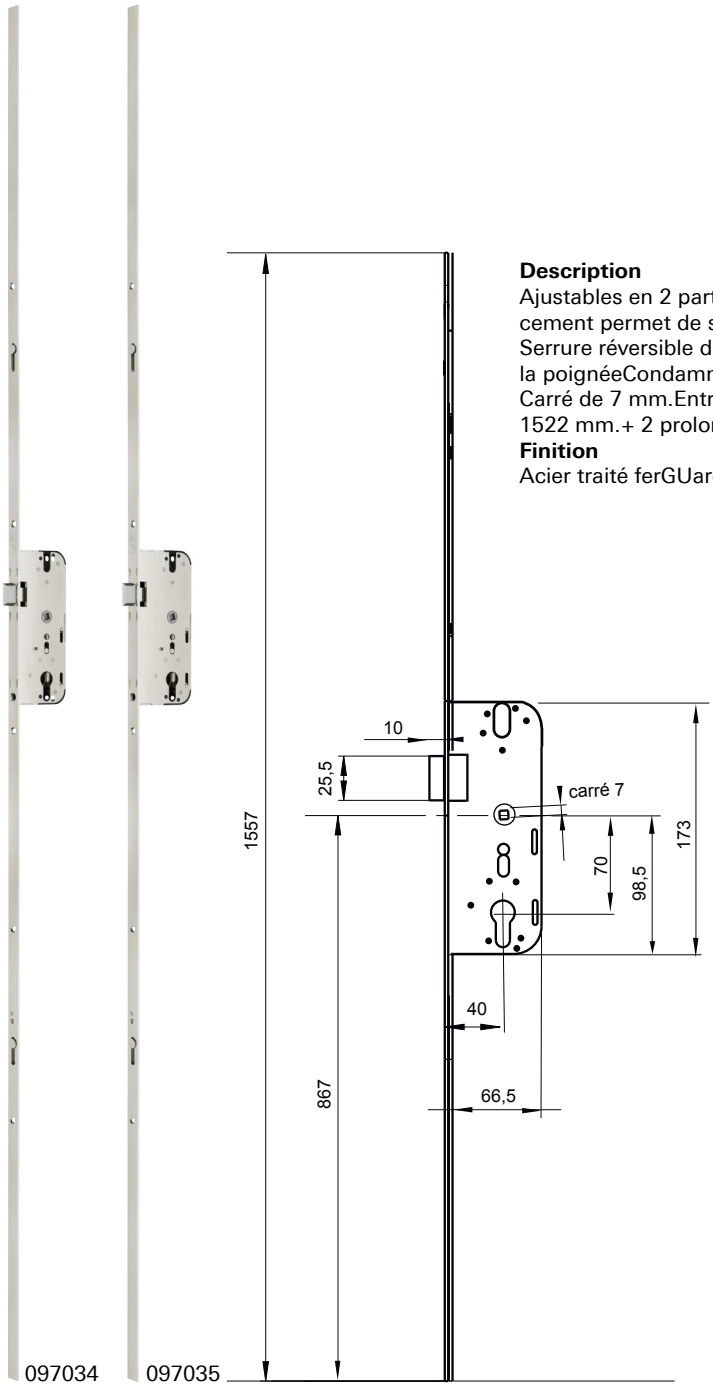

Description
Ajustables en 2 parties. Cette crémone prévue pour le remplacement permet de s'adapter aux entraxes de galets existants. Serrure réversible droite ou gaucheVerrouillage par relevage de la poignéeCondamnation par cylindre à profil européenFouillot Carré de 7 mm.Entraxe : 70 mm. Tétière de 18 mm. Longueur 1522 mm.+ 2 prolongateurs avec 1 galet de 423 mm

Finition
Acier traité ferGUard argent®



Points de verrouillage


Reversible


Type de verrouillage


Type de porte

Réf. THIRARD	Réf. FERCO	Designation	Axe	Hauteur	Colis	Prix
00097034	G-18294-00-0-1	Serrure à encastrer DECENA + 2 prolongateurs 423 mm avec 1 galet Tétière 18 mm	40	1522	1	-
00097035	G-18295-00-0-1	Serrure à encastrer DECENA + 2 prolongateurs 423 mm avec 1 galet - Tétière 18 mm	50	1522	1	-

NS Non stocké/Non-stored/Producto no estocado - ◉ Sur stock Europe Zone 1 et Zone 2, nous consulter pour délai d'approvisionnement - E Epuisement/Stock depletion/Agotamiento del stock

Serrure 3 points - TRIMATIC

Pour porte d'entrée bois



097006 097007

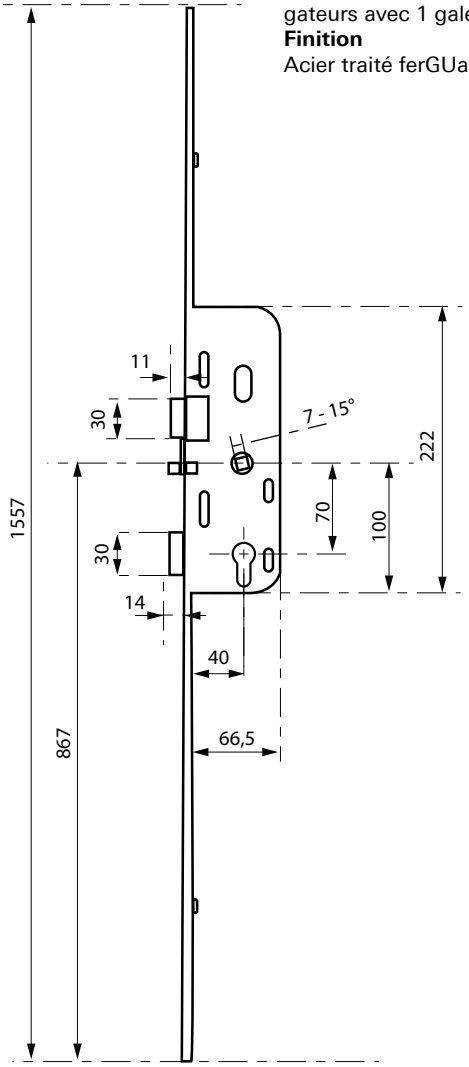

Description
Crémone prévue pour le remplacement permet de s'adapter aux entraxes de galets existants. Serrure réversible droite ou gaucheVerrouillage automatique par déclancheurCondamnation par cylindre à profil européenet relevage de poignéeFouillot Carré de 7 mm. Entraxe : 70 mm.Tétière de 18 mm. + 2 prolongateurs avec 1 galet de longueur 423 mm.

Finition
Acier traité ferGUard argent®


Points de verrouillage

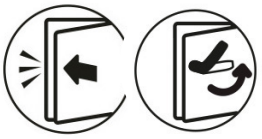
Type de verrouillage


Reversible


Type de porte

Réf. THIRARD	Réf. FERCO	Designation	Axe	Hauteur	Colis	Prix
00097006	G-18296-00-0-1	Serrure à encastrer TRIMATIC + 2 prolongateurs 423 mm avec 1 galet - Tétière 18 mm	40	1557	1	-
00097007	G-18297-00-0-1	Serrure à encastrer TRIMATIC + 2 prolongateurs 423 mm avec 1 galet - Tétière 18 mm	50	1557	1	-

NS Non stocké/Non-stored/Producto no estocado - ● Sur stock Europe Zone 1 et Zone 2, nous consulter pour délai d'approvisionnement - E Epuisement/Stock depletion/Agotamiento del stock

Serrure 3 points - EUROPA

Pour porte d'entrée bois et pvc



097028 097029

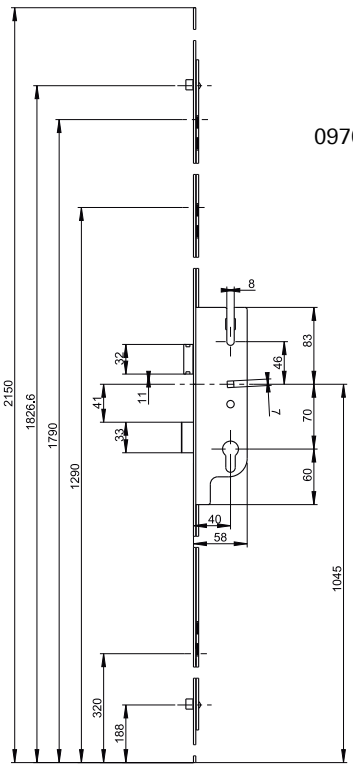

Gâlets en position d'ouverture

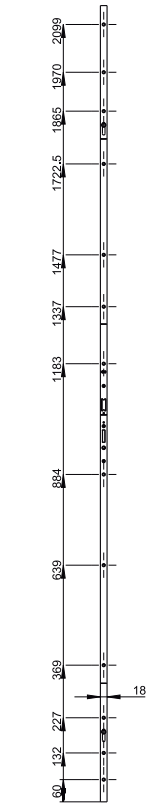

13 trous de vis



Points de verrouillage



Reversible



Type de verrouillage



Type de porte



Type de porte

Description

Spécial rénovation. Serrure réversible droite ou gauche-Verrouillage par relevage de la poigné.Condamnation par cylindre à profil européenFouillot Carré de 7mmEntraxe de 70 mmTétière de 16 ou 18 mm.

Finition

Acier traité ferGUard argent®

Réf. THIRARD	Réf. FERCO	Designation	Axe	Hauteur	Colis	Prix
00097028	6-33166-06-0-1	Serrure à encastrer EUROPA R2 - 3 points - Bois Carré de 7 mm - Têtière : 18 mm - Hauteur poignée : H 1045 mm	40	2150	1	-
00097029	6-33166-07-0-1	Serrure à encastrer EUROPA R2 - 3 points - Bois Carré de 7 mm - Têtière : 18 mm - Hauteur poignée : H 1045 mm	50	2150	1	-
00097001	G-18296-00-0-1	Serrure à encastrer EUROPA R2 - 3 points - Bois et pvc carré 7 mm - Têtière 16 mm - Hauteur poignée 1045 mm	40	2150	1	-
00097002	G-18297-00-0-1	Serrure à encastrer EUROPA R2 - 3 points- Bois et pvc carré 7 mm - Têtière 16 mm - Hauteur poignée 1045 mm	50	2150	1	-

NS Non stocké/Non-stored/Producto no estocado - ⦿ Sur stock Europe Zone 1 et Zone 2, nous consulter pour délai d'approvisionnement - E Epuisement/Stock depletion/Agotamiento del stock

Serrure 5 points - EUROPA

Pour porte d'entrée bois et pvc



013954 097026 097027

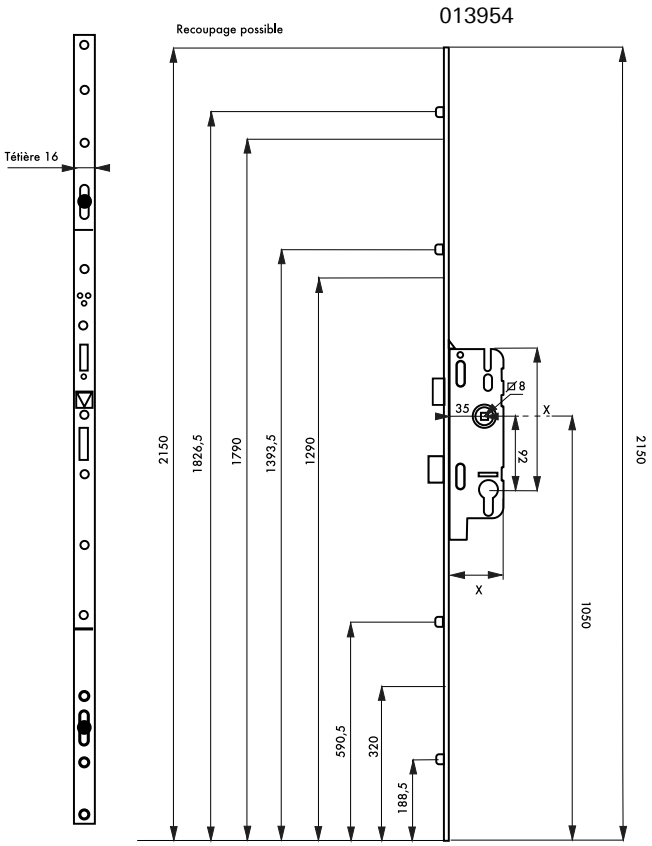


Points de verrouillage


Reversible


Type de verrouillage


Type de porte

Description
Spécial rénovation. Serrure réversible droite ou gauche Verrouillage par relevage de la poignée. Condamnation par cylindre à profil européen Fouillot carré de 7 mm (8mm réf. : 013954) Entraxe de 70 mm (entraxe de 92mm réf. : 013954) Tétière de 16 mm.

Finition
Acier traité ferGUard argent®

Réf. THIRARD	Réf. FERCO	Designation	Axe	Hauteur	Colis	Prix
00013954	6-32580-01-0-1	Serrure à encastrer EUROPA R4 - 5 points carré 8 mm - Tétière 16 mm - Hauteur poignée 1050 mm	35	2285	1	-
00097026	6-33162-01-0-1	Serrure à encastrer EUROPA R4 - 5 points carré 7 mm - Tétière 16 mm - Hauteur poignée 1045 mm	40	2150	1	-
00097027	6-33604-01-0-1	Serrure à encastrer EUROPA R4 - 5 points carré 7 mm - Tétière 16 mm - Hauteur poignée 1045 mm	50	2150	1	-

NS Non stocké/Non-stored/Producto no estocado - ● Sur stock Europe Zone 1 et Zone 2, nous consulter pour délai d'approvisionnement - E Epuisement/Stock depletion/Agotamiento del stock

Serrure 3 points - FERCOMATIC
Pour porte d'entrée bois et pvc



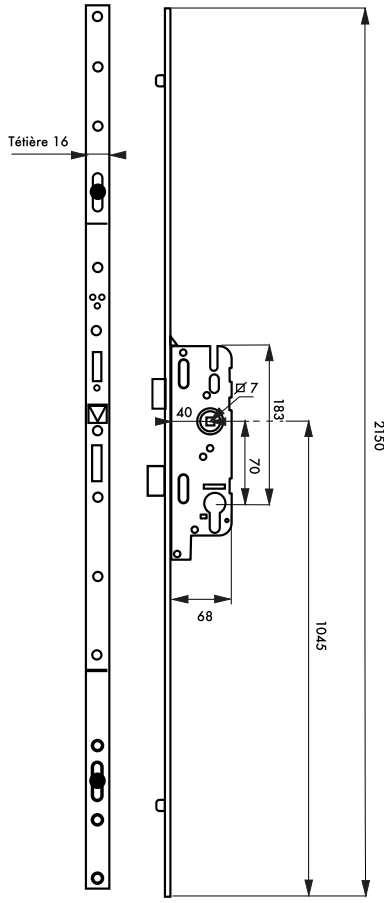

013958 013959

Description
Crémone serrure à déclenchement automatique.Verrouillage par 2 galets, pêne dormant et demi tour.Serrure réversible droite ou gaucheVerrouillage automatique par déclancheur.Condamnation par cylindre à profil européenet relevage de poignéeFouillot Carré de 7 mm.Entraxe : 70 mm Tétière de 16 mm.

Finition
Acier traité ferGUard argent®



Points de verrouillage

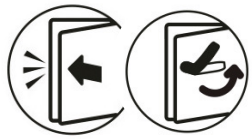
Type de verrouillage


Reversible


Type de porte

Réf. THIRARD	Réf. FERCO	Designation	Axe	Hauteur	Colis	Prix
00013958	6-33164-03-0-1	Serrure à encastrer FERCOMATIC R2 - 3 points Têtière 16 mm - Hauteur poignée 1045 mm	40	2150	1	-
00013959	6-33164-08-0-1	Serrure à encastrer FERCOMATIC R2 - 3 points Têtière 16 mm - Hauteur poignée 1045 mm	50	2150	1	-

NS Non stocké/Non-stored/Producto no estocado - ⦿ Sur stock Europe Zone 1 et Zone 2, nous consulter pour délai d'approvisionnement - E Epuisement/Stock depletion/Agotamiento del stock

Serrure 3 points - FERCOMATIC
Pour porte d'entrée bois



097044 097045

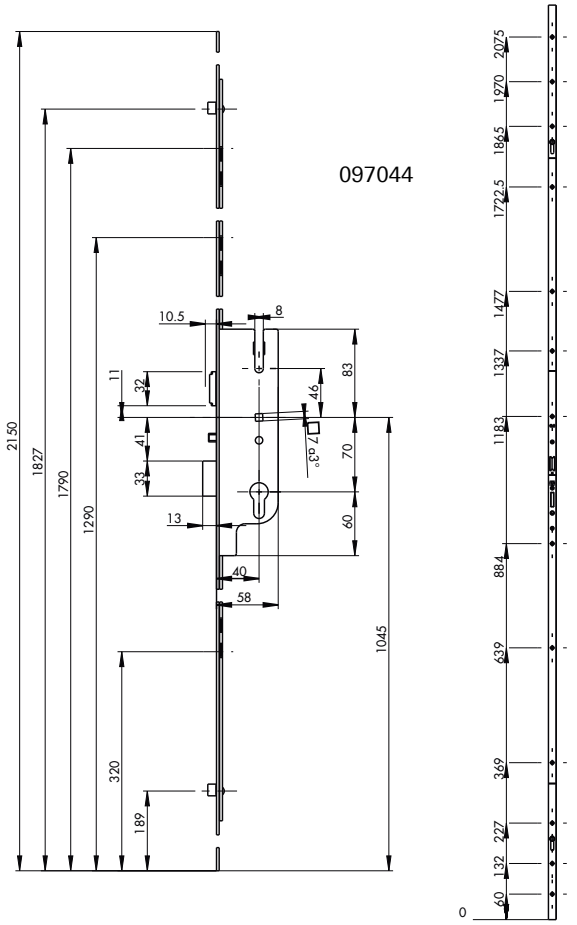

Points de verrouillage

Reversible

Type de verrouillage

Type de porte

Description
Serrure réversible Verrouillage automatique par déclencheurCondamnation par cylindre à profil européenet relevage de poignéeFouillot Carré de 7mmEntraxe de 70 mmTétière de 18 mm.

Finition
Acier traité ferGUard argent®

Réf. THIRARD	Réf. FERCO	Designation	Axe	Hauteur	Colis	Prix
00097044	6-33164-11-0-1	Serrure à encastrer FERCOMATIC R2 - 3 points Carré de 7 mm - Têtière : 18 mm - Hauteur poignée : H 1045 mm	40	2150	1	-
00097045	6-33164-12-0-1	Serrure à encastrer FERCOMATIC R2 - 3 points Carré de 7 mm - Têtière : 18 mm - Hauteur poignée : H 1045 mm	50	2150	1	-

NS Non stocké/Non-stored/Producto no estocado - ● Sur stock Europe Zone 1 et Zone 2, nous consulter pour délai d'approvisionnement - E Epuisement/Stock depletion/Agotamiento del stock



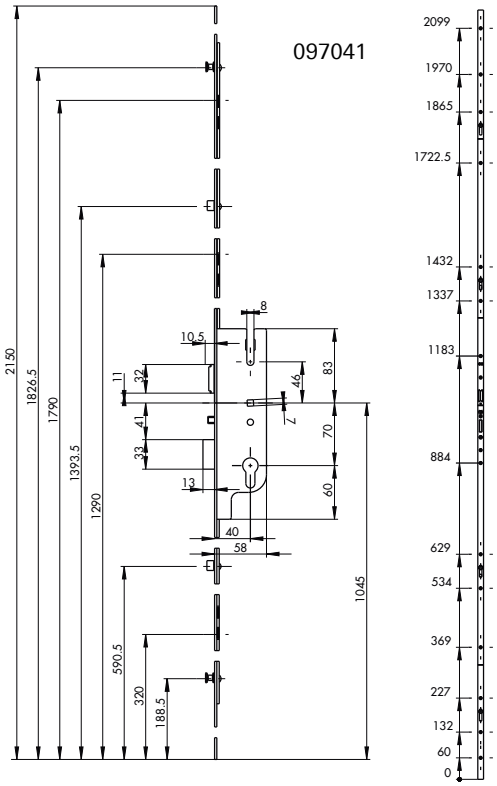



Points de ver-rouillage


Reversible

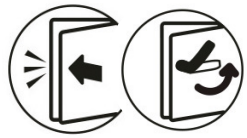
Type de verrouillage


Type de porte

Description

Serrure réversible Verrouillage automatique par déclencheurVerrouillage :

097041 : 2 galets + 2 galets tête champignon
pênes dormat et demi tour

097042 : 4 galets
pênes dormat et demi tour

097043 : 2 galets + 2 crochets
pênes dormat et demi tourCondamnation par cylindre à profil européenet relevage de poignéeFouillot Carré de 7mmEntraxe de 70 mmTétière de 16 mm.

Finition

Acier traité ferGUard argent®

Réf. THIRARD	Réf. FERCO	Designation	Axe	Hauteur	Colis	Prix
00097041	6-33178-01-0-1	Serrure à encastrer FERCOMATIC R4 (2 galets tête champignon) 5 points Carré de 7 mm - Têtière : 16 mm - Hauteur poignée : H 1045 mm	40	2150	1	-
00097042	6-33160-06-0-1	Serrure à encastrer FERCOMATIC R4 - 5 points Carré de 7 mm - Têtière : 16 mm - Hauteur poignée : H 1045 mm	50	2150	1	-
00097043	6-33182-01-0-1	Serrure à encastrer FERCOMATIC R4 (2 crochets) - 5 points Carré de 7 mm - Têtière : 16 mm - Hauteur poignée : H 1045 mm	40	2150	1	-

NS Non stocké/Non-stored/Producto no estocado - ● Sur stock Europe Zone 1 et Zone 2, nous consulter pour délai d'approvisionnement - E Epuisement/Stock depletion/Agotamiento del stock

Serrure 5 points - FERCOMATIC
Pour porte d'entrée bois et pvc



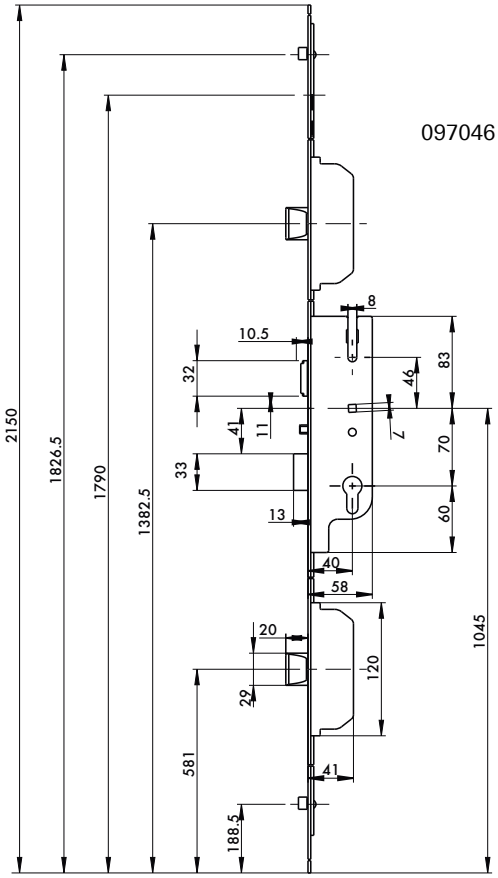

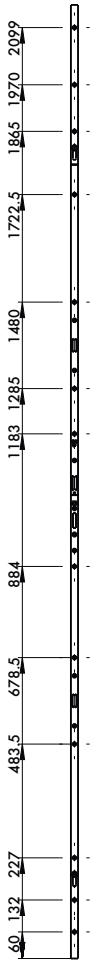



Points de verrouillage


Reversible

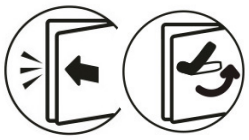
Type de verrouillage


Type de porte

Description
Serrure réversible Verrouillage automatique par déclencheurVerrouillage :097046 : 2 galets + 3 pêne latéraux097047 : 2 galets + 3 pêne latéraxCondamnation par cylindre à profil européenet relevage de poignée-Fouillot Carré de 7mmEntraxe de 70 mmTétière de 16 mm.

Finition
Acier traité ferGUard argent®

Réf. THIRARD	Réf. FERCO	Designation	Axe	Hauteur	Colis	Prix
00097046	6-33174-01-0-1	Serrure à encastrer FERCOMATIC R4 (3 pêne latéraux) - 5 points Carré de 7 mm - Têtière : 16 mm - Hauteur poignée : H 1045 mm	40	2150	1	-
00097047	6-33174-02-0-1	Serrure à encastrer FERCOMATIC R4 (3 pêne latéraux) - 5 points Carré de 7 mm - Têtière : 16 mm - Hauteur poignée : H 1045 mm	50	2150	1	-

NS Non stocké/Non-stored/Producto no estocado - ● Sur stock Europe Zone 1 et Zone 2, nous consulter pour délai d'approvisionnement - E Epuisement/Stock depletion/Agotamiento del stock

Serrure 3 points - SECURY

Pour porte d'entrée bois et pvc



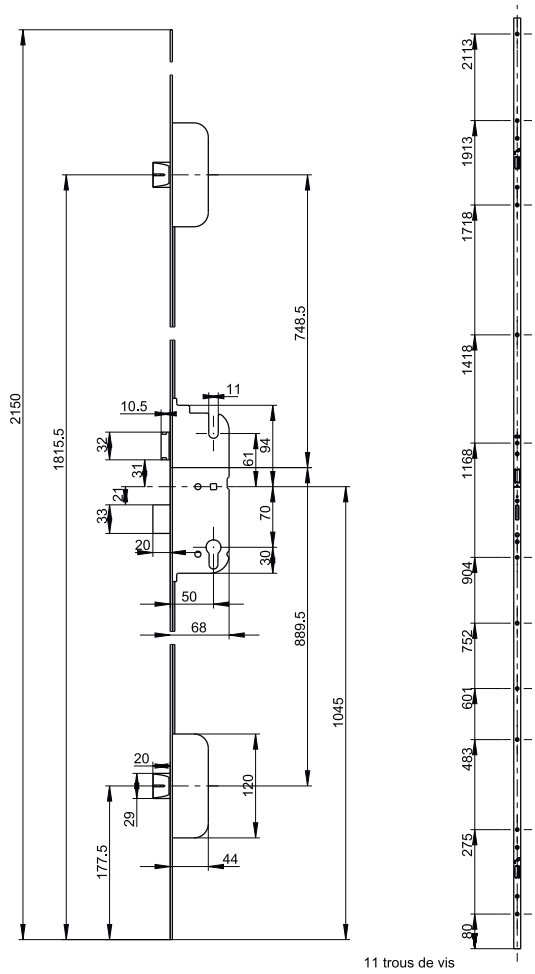

11 trous de vis



Points de verrouillage



Reversible



Type de verrouillage



Type de verrouillage

013996

Description
Serrure réversible droite ou gauche pour porte équipée de poignée de tirage extérieureCondamnation par cylindre à profil européen3 points de verrouillage : Tétière de 16 mm.Convient pour porte équipée de poignée de tirage extérieur

Finition
Acier traité ferGUard argent®

Réf. THIRARD	Réf. FERCO	Designation	Axe	Hauteur	Colis	Prix
00013996	6-29175-01-01	Serrure à encastrer SECURY R2 - 3 points latéraux - Bois et pvc Carré de 7 mm - Têtière : 16 mm - Hauteur poignée : H 1045 mm	50	2150	1	-

NS Non stocké/Non-stored/Producto no estocado - ● Sur stock Europe Zone 1 et Zone 2, nous consulter pour délai d'approvisionnement - E Epuisement/Stock depletion/Agotamiento del stock

Serrure 5 points - SECURY

Pour porte d'entrée bois et pvc



013955 013957 013986 013987

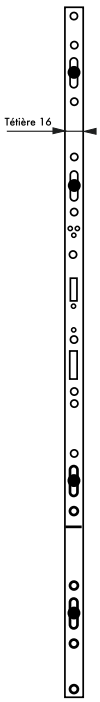

013955

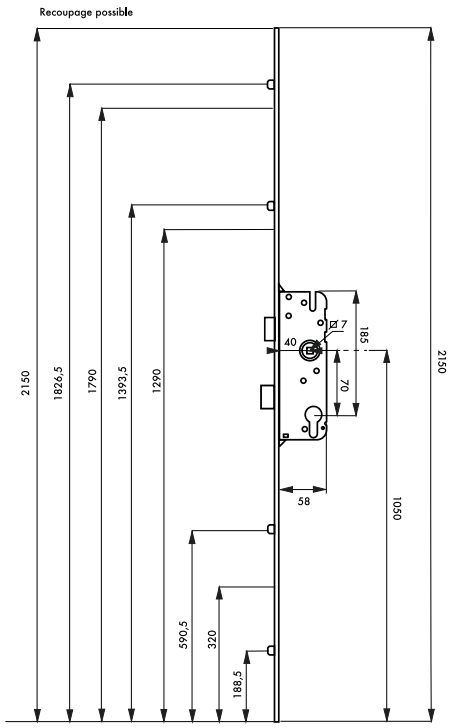



Points de verrouillage



Reversible



Type de verrouillage



Type de verrouillage

Description
Serrure réversible droite ou gauche pour porte équipée de poignée de tirage extérieureCondamnation par cylindre à profil européen5 points de verrouillage : pêne central + 4 galetsTétière de 16 mm.Convient pour porte équipée de poignée de tirage extérieur

Finition
Acier traité ferGUard argent®

Réf. THIRARD	Réf. FERCO	Designation	Axe	Hauteur	Colis	Prix
00013955	G-20770-21-0-1	Serrure à encastrer SECURY R4- 5 points - carré de 7 / EA 70 Tétière 16 mm - Hauteur poignée 1050 mm	40	2150	1	-
00013957	6-31998-17-0-1	Serrure à encastrer SECURY R4- 5 points - carré de 7 / EA 70 Tétière 16 mm - Hauteur poignée 1045 mm	50	2150	1	-
00013986	6-26460-01-0-1	Serrure à encastrer SECURY R4- 5 points - carré de 8 / EA 92 Tétière 16 mm - Hauteur poignée 1050 mm	40	2285	1	-
00013987	6-26463-01-0-1	Serrure à encastrer SECURY R4- 5 points - carré de 8 / EA 92 Tétière 16 mm - Hauteur poignée 1050 mm	55	2285	1	-

NS Non stocké/Non-stored/Producto no estocado - ● Sur stock Europe Zone 1 et Zone 2, nous consulter pour délai d'approvisionnement - E Epuisement/Stock depletion/Agotamiento del stock

Serrure 2 points - FENSTER

Pour porte d'entrée bois et pvc



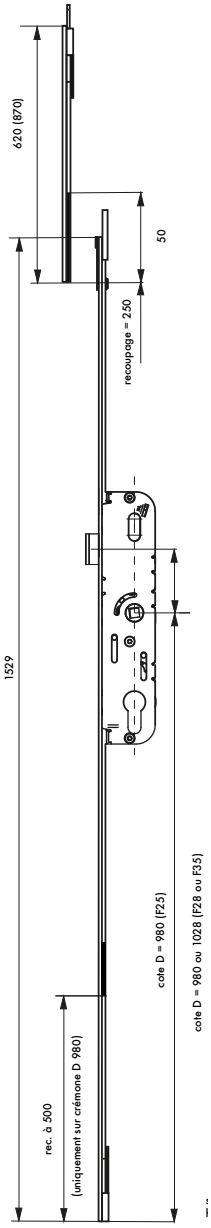

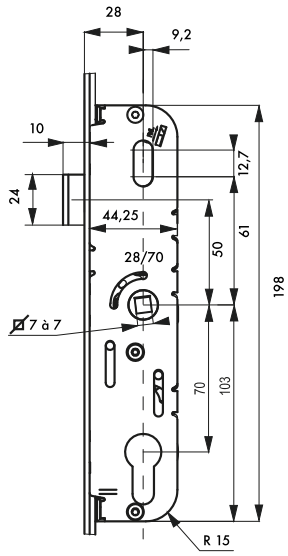

013990 097013 097003



Points de verrouillage



Reversible



Type de verrouillage



Type de porte

Description
Serrure réversible droite ou gaucheVerrouillage par pêne haut et basCondamnation par cylindre à profil européenet relevage de poignéeFouillot Carré de 7 mm.Entraxe : 70 mm Tétière de 16 mm.

Finition
Acier traité ferGUard argent®

Réf. THIRARD	Réf. FERCO	Designation	Axe	Hauteur	Colis	Prix
00013990	G-21266-18-L1	Serrure à encastrer FENSTER Tétière 16 mm - Hauteur poignée 980 mm	25	1530	1	-
00097013	G-22682-15-0-1	Serrure à encastrer FENSTER Tétière 16 mm - Hauteur poignée 980 mm	28	1530	1	-
00097003	G-22782-15-0-1	Serrure à encastrer FENSTER Tétière 16 mm - Hauteur poignée 980 mm	35	1530	1	-
00013991	G-22763-18-L1	Serrure à encastrer FENSTER Tétière 16 mm - Hauteur poignée 980 mm	40	1530	1	-
00097004	G-22682-45-0-1	Serrure à encastrer FENSTER Tétière 16 mm - Hauteur poignée 1028 mm	28	1530	1	-
00097014	G-22782-45-0-1	Serrure à encastrer FENSTER Tétière 16 mm - Hauteur poignée 1028 mm	35	1530	1	-

NS Non stocké/Non-stored/Producto no estocado - ⦿ Sur stock Europe Zone 1 et Zone 2, nous consulter pour délai d'approvisionnement - E Epuisement/Stock depletion/Agotamiento del stock

Pour porte d'entrée bois et pvc



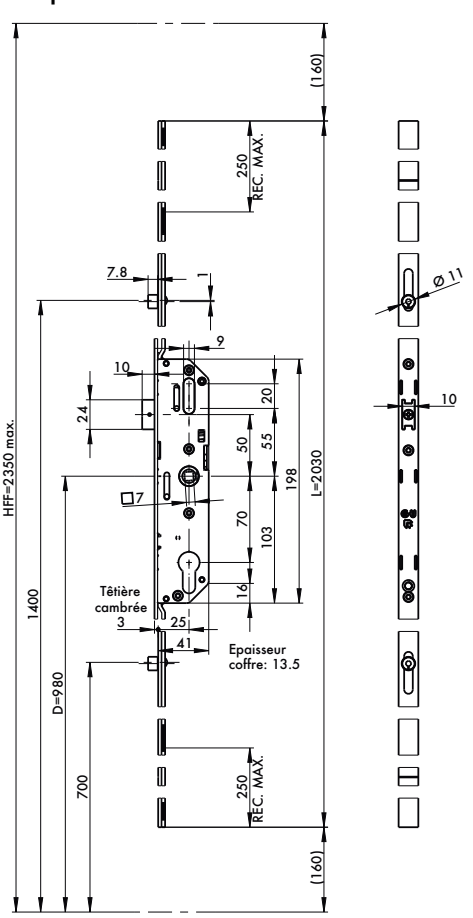



Points de verrouillage


Reversible


Type de verrouillage


Type de porte

Description
Serrure réversible droite ou gaucheVerrouillage par pêne haut et basCondamnation par cylindre à profil européenet relevage de poignéeFouillot Carré de 7 mm.Entraxe : 70 mm Tétière de 16 mm.

Finition
Acier traité ferGUard argent®

Réf. THIRARD	Réf. FERCO	Designation	Axe	Hauteur	Colis	Prix
00097048	G-21266-20-L1	Serrure à encastrer FENSTER Têtière 16 mm - Hauteur poignée 730 à 980 mm*	25	2030	1	-
00097050	6-33160-06-0-1	Serrure à encastrer FENSTER Têtière 16 mm - Hauteur poignée 730 à 980 mm*	28	1529	1	-
00097049	G-22777-18-L1	Serrure à encastrer FENSTER Têtière 16 mm - Hauteur poignée 730 à 980 mm*	35	1780	1	-

NS Non stocké/Non-stored/Producto no estocado - ● Sur stock Europe Zone 1 et Zone 2, nous consulter pour délai d'approvisionnement - E Epuisement/Stock depletion/Agotamiento del stock

Crémone multipoints - UNIJET

Pour fenêtre bois - pvc ouvrant à la française



013979 013977 013978 013960

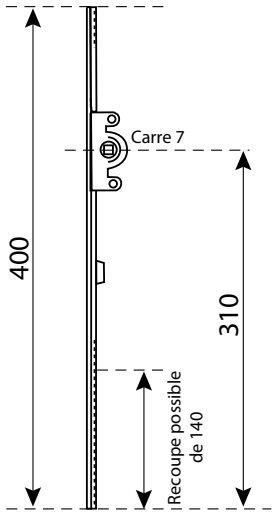



Points de verrouillage



Reversible



Type de verrouillage

Description
Crémone pour fenêtre ouvrant à la française Crémone réversible droite ou gaucheFouillot Carré de 7 mm.Tétière de 16 mm.

Finition
Acier traité ferGUard argent®

Réf. THIRARD	Réf. FERCO	Designation	Axe	Hauteur	Colis	Prix
00013978	G-2204C-00-0-1	UNIJET CREMONE Ouvrant à la française Dimensions : H 400 mm - Pour têtière : 16 mm	15	-	1	-
00013979	G-22044-00-0-1	UNIJET CREMONE Ouvrant à la française Dimensions : Long. 1280 mm - Pour têtière : 16 mm Recoupe bas : 150 mm - Recoupe haut : 250 mm	15	-	1	-
00013960	G-22060-00-0-1	UNIJET CREMONE Ouvrant à la française Dimensions : H 400 mm - Pour têtière : 16 mm	7.5	-	1	-
00013977	G-22064-00-0-1	UNIJET CREMONE Ouvrant à la française Dimensions : Long. 1280 mm - Pour têtière : 16 mm Recoupe bas : 150 mm - Recoupe haut : 250 mm	7.5	-	1	-

NS Non stocké/Non-stored/Producto no estocado - ◉ Sur stock Europe Zone 1 et Zone 2, nous consulter pour délai d'approvisionnement - E Epuisement/Stock depletion/Agotamiento del stock

Crémone à panneton - UNIJET

Pour fenêtre bois

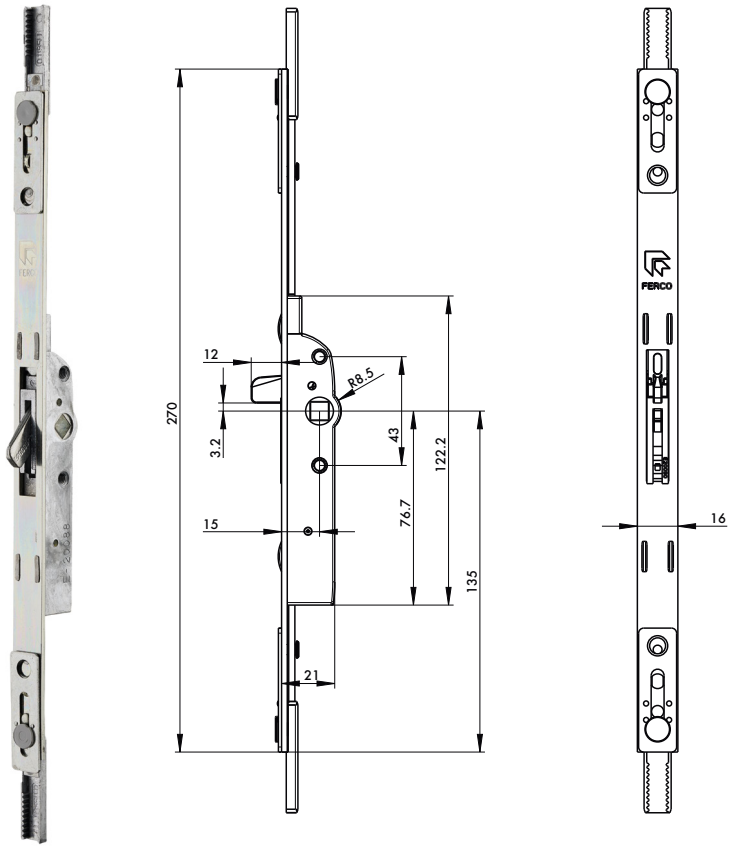

Points de verrouillage

Reversible

Type de verrouillage

Description
Crémone pour fenêtre ouvrant à la française Crémone réversible droite ou gaucheFouillot Carré de 7 mm.Tétière de 16 mm.
Finition
Acier traité ferGUard argent®

Réf. THIRARD	Réf. FERCO	Designation	Axe	Hauteur	Colis	Prix
00013940	G-20396-00-0-1	UNIJET CREMONE à panneton - Ouvrant à la française Dimensions : H 270 mm - Pour têtière : 16 mm	15	-	1	-

NS Non stocké/Non-stored/Producto no estocado - ● Sur stock Europe Zone 1 et Zone 2, nous consulter pour délai d'approvisionnement - E Epuisement/Stock depletion/Agotamiento del stock

Pour fenêtre bois



097009



097019



097020



077024



097033

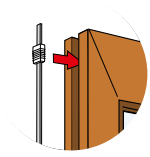

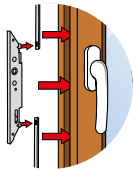

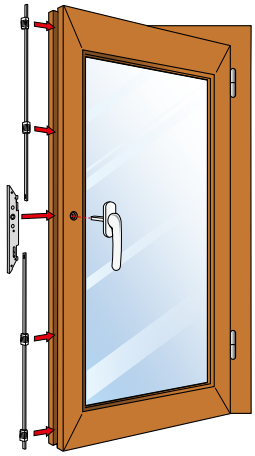



Points de verrouillage



Reversible



Type de verrouillage

Description
Crémone pour fenêtre ouvrant à la française Crémone réversible droite ou gaucheFouillot Carré de 7 mm.Tétière de 16 mm.
Finition
Acier traité ferGUard argent®

Réf. THIRARD	Réf. FERCO	Designation	Axe	Hauteur	Colis	Prix
00077024	0-6180-00-0-0	Guide tringle x 2 - pour crémone	-	-	15	-
00097033	0-6137-18-0-11	Tringle à lumière Dimensions : H 1850 mm	-	-	1	-
00097009	A-00776-00-0-1	Crémone à encastrer Axe : 10 mm - Carré : 7 mm Dimensions : 150 x 27 mm - Tétière : H 180 x 10 mm	-	-	10	-
00097019	A-06120-00-0-1	Crémone à encastrer Axe : 10 mm - Carré : 7 mm Dimensions : H 203 x 30 mm	-	-	10	-
00097020	A-06140-00-0-1	Crémone à encastrer avec panneton Axe : 10 mm - Carré : 7 mm Dimensions : H 203 x 30 mm	-	-	10	-

NS Non stocké/Non-stored/Producto no estocado - ◉ Sur stock Europe Zone 1 et Zone 2, nous consulter pour délai d'approvisionnement - E Epuisement/Stock depletion/Agotamiento del stock

Pour porte d'entrée bois

	Réf. THIRARD	Réf. FERCO	Designation	Axe	Hauteur	Colis	Prix
	00013968	G-22893-00-R-1	Gâche centrale à encastrer Droite - Bois Compatible avec la serrure : FERCOMATIC Dimensions : 188 x 14 x 15 mm	-	-	10	-
	00013969	G-22893-00-L-1	Gâche centrale à encastrer Gauche - Bois Compatible avec la serrure : FERCOMATIC Dimensions : 188 x 14 x 15 mm	-	-	10	-
	00013973	G-22826-01-R-1	Gâche centrale à encastrer Droite - Bois Compatible avec la serrure : FERCOMATIC Dimensions : 190 x 18 x 14 mm	-	-	10	-
	00013974	G-22826-01-L-1	Gâche centrale à encastrer Gauche - Bois Compatible avec la serrure : FERCOMATIC Dimensions : 190 x 18 x 14 mm	-	-	10	-
	00013970	E-22870-00-R-1	Gâche centrale à encastrer Droite - Bois Compatible avec les serrures : SECURY - EUROPA Dimensions : 190 x 18 x 14 mm	-	-	10	-
	00013971	E-22870-00-L-1	Gâche centrale à encastrer Gauche - Bois Compatible avec les serrures : SECURY - EUROPA Dimensions : 190 x 18 x 14 mm	-	-	10	-
	00013975	E-22867-00-R-1	Gâche centrale en applique (à toupiller) Droite - Bois Compatible avec la serrure : SECURY - EUROPA Dimensions : 188 x 16 x 14 mm	-	-	10	-
	00013976	E-22867-00-L-1	Gâche centrale en applique (à toupiller) Gauche - Bois Compatible avec la serrure : SECURY - EUROPA Dimensions : 188 x 16 x 14 mm	-	-	10	-
	00077032	0-2545-00-01	Gâche centrale à encastrer Réversible - Bois Compatible avec les serrures : DECENA Dimensions : 114 x 18 x 9 mm	-	-	10	-
	00077033	E-11640-00-01	Gâche centrale à encastrer Réversible - A 1 pêne ½ tour - Bois Compatible avec les serrures : DECENA - TRIMATIC Dimensions : 85 x 18 x 9 mm	-	-	10	-
	00077015	E-13065-00-R-1	Gâche centrale à encastrer Droite - Bois Compatible avec la serrure : DECENA Dimensions : 85 x 18 x 9 mm	-	-	10	-
	00077016	E-13065-00-L-1	Gâche centrale à encastrer Gauche - Bois Compatible avec la serrure : DECENA Dimensions : 85 x 18 x 9 mm	-	-	10	-
	00077018	E-11352-00-0-1	Gâche centrale à encastrer Réversible - Bois Compatible avec la serrure : DECENA Dimensions : 90 x 18 x 9 mm	-	-	10	-
	00077022	0-2747-00-R-1	Gâche équerre centrale à encastrer Droite - Bois Compatible avec les serrures : DECENA Dimensions : 212 x 18 x 18 mm	-	-	10	-

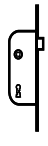

NS Non stocké/Non-stored/Producto no estocado - ● Sur stock Europe Zone 1 et Zone 2, nous consulter pour délai d'approvisionnement - E Epuisement/Stock depletion/Agotamiento del stock

Accessoires FERCO by THIRARD

Pour porte d'entrée bois

	Réf. THIRARD	Réf. FERCO	Designation	Axe	Hauteur	Colis	Prix
	00077023	0-2746-00-L-1	Gâche équerre centrale à encastrer Gauche - Bois Compatible avec les serrures : DECENA Dimensions : 212 x 18 x 18 mm	-	-	10	-
	00077042	E-13742-00-R-1	Gâche centrale à encastrer Droite - Bois Compatible avec les serrures : TRIMATIC Dimensions : 190 x 18 x 13 mm	-	-	10	-
	00077034	9-34136-18-0-1	Gâche auxiliaire haut et bas Réversible - A défoncer - Bois Compatible avec la serrure : SECURY Auto Dimensions : 81 x 18 x 8,5 mm	-	-	10	-
	00077742	E-13742-00-L-1	Gâche centrale à encastrer Gauche - Bois Compatible avec la serrure : TRIMATIC Dimensions : 190 x 18 x 13 mm	-	-	10	-
	00077638	E-11638-00-0-1	Gâche gâlet à encastrer Réversible - Bois Compatible : DECENA • TRIMATIC • FERCOMATIC • EUROPA • SECURY Dimensions : 85 x 18 x 9 mm	-	-	10	-
	00077035	E-16922-00-01	Gâche auxiliaire haut et bas Réversible - A défoncer - Bois Compatible avec la serrure : FERCOMATIC Dimensions : 81 x 18 x 9 mm	-	-	10	-

Pour porte d'entrée bois - pvc

	Réf. THIRARD	Réf. FERCO	Designation	Axe	Hauteur	Colis	Prix
	00077010	G-22864-00-0-1	Gâche centrale à encastrer Réversible - Bois et pvc Compatible avec la serrure : EUROPA Dimensions : 208 x 17 x 7 mm	-	-	10	-
	00077011	G-22898-00-R-1	Gâche centrale en applique DROITE - Bois et pvc Compatible avec la serrure : EUROPA - FERCOMATIC Dimensions : 208 x 17 x 8 mm	-	-	10	-
	00077028	G-18254-31-R-1	Gâche centrale à encastrer Droite - Bois et pvc Compatible avec les serrures : EUROPA - FERCOMATIC Dimensions : 208 x 17 x 8,5 mm	-	-	10	-
	00077029	G-18254-31-L-1	Gâche centrale à encastrer Gauche - Bois et pvc Compatible avec les serrures : EUROPA - FERCOMATIC Dimensions : 208 x 17 x 8,5 mm	-	-	10	-
	00077013	G-22898-00-L-1	Gâche centrale en applique Gauche- Bois et pvc Compatible avec la serrure : EUROPA - FERCOMATIC Dimensions : 208 x 17 x 8 mm	-	-	10	-
	00013967	0-0318-00-0-1	Gâche galet à encastrer Réversible - Bois et pvc Compatible avec les serrures : DECENA - TRIMATIC - UNIJET - SECURY - EUROPA - FERCOMATIC Dimensions : 90 x 16 x 11 mm	-	-	10	-
	00013972	8-00872-00-0-1	Gâche galet à encastrer - Bois et pvc Réversible Compatible avec les serrures : DECENA - TRIMATIC UNIJET - SECURY - EUROPA - FERCOMATIC Dimensions : 85 x 17 x 10 mm	-	-	10	-
	00077014	8-00873-00-0-1	Gâche galet en applique Réversible- Bois et pvc Compatible avec la serrure : EUROPA - SECURY - FERCOMATIC Dimensions : 80 x 17 x 8 mm	-	-	10	-
	00077017	E-11351-00-0-1	Gâche galet à encastrer Réversible - Bois Compatible avec les serrures : EUROPA - DECENA - FERCOMATIC Dimensions : 98 x 18 x 9 mm	-	-	10	-
	00077037	E-13065-00-L-1	Gâche auxiliaire à verrouillage automatique Réversible - Bois Compatible avec la serrure : SECURY Auto Dimensions : 136 x 18 x 6 mm	-	-	10	-
	00077025	8-00975-00-0-1	«Gâche galet latéral - Bois et pvc Compatible avec les serrures CREMONE PE - FENSTER - UNIJET Dimensions : 42 x 14,5 x 8 mm»	-	-	10	-
	00077026	9-33921-01-0-1	«GGâche galet latéral - PVC Compatible avec les serrures CREMONE PE - FENSTER - UNIJET Dimensions : 45 x 15,5 x 8 mm»	-	-	10	-



NS Non stocké/Non-stored/Producto no estocado - ● Sur stock Europe Zone 1 et Zone 2, nous consulter pour délai d'approvisionnement - E Epuisement/Stock depletion/Agotamiento del stock

Pour porte-fenêtre et fenêtre bois - pvc

	Réf. THIRARD	Réf. FERCO	Designation	Axe	Hauteur	Colis	Prix
	00013949	G-21001-16-0-1	Verrou à bascule Pêne rond coulissant 160 mm - pour porte fenêtre (bois)	-	-	10	-
	00013948	B-01008-01-0-1	Verrou à tétière Dimensions : 200 x 16 mm - pour porte fenêtre (bois)	-	-	10	-
	00013953	G-16890-01-0-1	Verrou à levier avec sortie de tringle - pour fenêtre PVC	-	-	10	-
	00077012	A-R0112-00-0-1	Loquet à encastrer avec pêne et gâche Axe : 28 mm - Carré : 7 mm Dimensions : 60 x 38 mm - Têtière : H 120 x 16 mm	-	-	10	-
	00077074	A-A0740-00-0-1	Loquet à encastrer avec pêne et gâche Axe : 10 mm - Carré : 7 mmDimensions : 60 x 18 mm - Têtière H 100 x 14 mm	-	-	10	-
	00077021	A-G0109-00-01	Loquet à encastrer avec pêne et gâche Axe : 17 mm - Carré : 7 mm Dimensions : 70 x 28 mm - Têtière H 110 x 16 mm	-	-	10	-
	00002485	-	Béquille de crémone fenêtre - Blanc Ral 9010 Carré de 7 x 35 mm	-	-	10	-
	00002486	-	Béquille de crémone fenêtre à clé - Blanc Ral 9010 Carré de 7 x 35 - 2 clés	-	-	10	-

Pour porte-fenêtre et fenêtre bois - pvc

	Réf. THIRARD	Réf. FERCO	Designation	Axe	Hauteur	Colis	Prix
	00097008	G-14744-00-0-1	Crémone à tétière avec panneton - gâche Axe : 17 mm - Carré : 7 mm - Compatible avec la serrure : FENSTER Dimensions : 130 x 29 mm - Tétière : H 278 x 16 mm	-	-	1	-
	00077027	0-00321-00-01	Gâche de tringle à toupiller double pour fenêtre 2 vantaux Dimensions : 90 x 16 x 11 mm	-	-	10	-
	00077324	0-0324-00-0-1	Gâche centrale à encastrer Réversible Compatible avec la serrure : FENSTER Dimensions : 90 x 16 x 11 mm	-	-	10	-
	00077639	E-11639-00-0-1	Gâche centrale à encastrer Réversible Compatible avec la serrure : FENSTER Dimensions : 85 x 16 x 9 mm	-	-	10	-
	00077862	0-0295R-00-0-1	Gâche d'extrémité plate à encastrer Compatible avec la serrure : FENSTER - UNIJET Dimensions : 50 x 14 x 2 mm	-	-	10	-
	00077863	0-0395C-00-0-1	Gâche équerre de tringle d'extrémité Compatible avec la serrure : FENSTER - UNIJET Dimensions : 34 x 20 x 19 x 2 mm	-	-	10	-
	00077019	0-0309-00-0-1	Gâche de tringle d'extrémité à encastrer Compatible avec la serrure : FENSTER Dimensions : Ø 25 x 15 mm	-	-	10	-
	00013951	G-19821-01-R-1	Anti-fausse manœuvre de fenêtre - pose en feuillure Droite Pour fenêtre PVC Dimensions : 88 x 17 mm	-	-	10	-
	00077043	K-16467-09-R-1	Anti-fausse manœuvre de fenêtre Pour fenêtre oscillo-battante Droite - Bois et pvc Dimensions : 46 x 16 mm - Axe 9	-	-	10	-
	00077045	K-16467-13-R-1	Anti-fausse manœuvre de fenêtre Pour fenêtre oscillo-battante Droite - Bois et pvc Dimensions : 46 x 16 mm - Axe 13	-	-	10	-
	00013952	G-19821-01-L-1	Anti-fausse manœuvre de fenêtre - pose en feuillure Gauche Pour fenêtre PVC Dimensions : 88 x 17 mm	-	-	10	-
	00077044	K-16467-09-L-1	Anti-fausse manœuvre de fenêtre Pour fenêtre oscillo-battante Gauche - Bois et pvc Dimensions : 46 x 16 mm - Axe 9	-	-	10	-
	00077046	K-16467-13-L-1	Anti-fausse manœuvre de fenêtre Pour fenêtre oscillo-battante Gauche - Bois et pvc Dimensions : 46 x 16 mm - Axe 13	-	-	10	-
	00077047	6-29987-00-0-1	Releveur anti-fausse manœuvre de fenêtre Pour fenêtre oscillo-battante - Bois PVC Dimensions : 62 x 16 mm - Axe 13	-	-	10	-
	00013963	8-00670-02-0-1	Inverseur avec sortie de tringle Compatible avec les serrures : UNIJET Dimensions : 160 x 16 mm	-	-	10	-

Pour porte-fenêtre et fenêtre bois - pvc

	Réf. THIRARD	Réf. FERCO	Designation	Axe	Hauteur	Colis	Prix
	00013964	G-14661-00-0-1	Verrouillage haut avec sortie de tringle Compatible avec les serrures : UNIJET Dimensions :160 x 16 mm	-	-	10	-
	00013981	E-19551-32-0-1	Gâche de tringle double pour fenêtre 2 vantaux Compatible avec la serrure : UNIJET Dimensions : 55 x 20 mm	-	-	10	-
	00013982	E-19550-32-0-1	Gâche galet latéral Compatible avec les serrures : Crémone PE - FENSTER - UNIJET Dimensions :	-	-	10	-
	00013983	E-19551-32-0-1	Gâche de tringle double pour fenêtre 2 vantaux Compatible avec la serrure : UNIJET Dimensions : 94 x 18 mm	-	-	10	-

Pour porte, porte-fenêtre et fenêtre bois - pvc


00097005


00097015


00097016


00097017


00097018


00013984


00013985


00013965


00013966


00013961


00013962

Réf. THIRARD	Réf. FERCO	Designation	Axe	Hauteur	Colis	Prix
00097005	G-18240-00-0-1	RALLONGE SUPPLÉMENTAIRE Compatible avec les serrures : DECENA - TRIMATIC Dimensions : H 250 mm - Pour têtière :18 mm	-	-	10	-
00097015	A-01197-04-0-1	Prolongateur de serrure à encastrer Prolongateur de serrure à encastrer Dimensions : H 370 mm - Pour têtière : 16 mm	-	-	1	-
00097016	A-01197-06-0-1	Prolongateur de serrure à encastrer Compatible avec les serrures : FENSTER Dimensions : H 620 mm - Pour têtière : 16 mm	-	-	1	-
00097017	A-01197-08-0-1	Prolongateur de serrure à encastrer Compatible avec les serrures : FENSTER Dimensions : H 870 mm - Pour têtière : 16 mm	-	-	1	-
00097018	A-01197-11-0-1	Prolongateur de serrure à encastrer Compatible avec les serrures : FENSTER Dimensions : H 1120 mm - Pour têtière : 16 mm	-	-	1	-
00013965	A-01197-36-0-1	PROLONGATEUR POUR CRÉMONE AJUSTABLE - avec 1 galet Compatible avec les serrures : FENSTER Dimensions : H 620 mm - Pour têtière : 16 mm	-	-	1	-
00013966	A-01197-39-0-1	PROLONGATEUR POUR CRÉMONE AJUSTABLE - avec 1 galet Compatible avec les serrures : FENSTER Dimensions : H 870 mm - Pour têtière : 16 mm	-	-	1	-
00013961	8-00625-00-0-1	RALLONGE SUPPLÉMENTAIRE Compatible avec la serrures : UNIJET Dimensions : H 250 mm - Pour têtière : 16 mm	-	-	10	-
00013962	6-32142-00-0-1	RALLONGE SUPPLÉMENTAIRE Compatible avec la serrures : UNIJET Dimensions : H 500 mm - Pour têtière : 16 mm	-	-	10	-
00013984	9-42301-18-0-1	Gâche galet latéral pour pose en applique Compatible avec les serrures : Crémone PE -UNIJET Dimensions : 54 x 17 mm	-	-	10	-
00013985	E-19551-32-0-1	Gâche de tringle simple pour fenêtre simple vantail Compatible avec les serrures : UNIJET Dimensions : 80 x 18 mm	-	-	10	-

NS Non stocké/Non-stored/Producto no estocado - ● Sur stock Europe Zone 1 et Zone 2, nous consulter pour délai d'approvisionnement - E Epuisement/Stock depletion/Agotamiento del stock

Suppléments pour serrure à encastrer

Designation	Boite	Colis.	Prix	Sachet	Colis.	Prix	Brochable France	Brochable Euro 1	Brochable Euro 2	Brochable Euro 3	Brochable Euro 4	Colis.	Prix
Supplément pour conditionnement de serrures à encastrer variées (pêne dormant ½ tour) Prix net	00001099	-	-	-	-	-	-	-	-	-	-	-	-
Jeu de gâches plates 20 mm bouts carrés (3 pênes rectangulaires)	00090619	10	-	-	-	-	00490619	-	-	-	-	10	-
Jeu de gâches plates 20 mm bouts ronds (3 pênes rectangulaires)	00091619	10	-	-	-	-	00491619	-	-	-	-	10	-
Jeu de gâches plates 20 mm bouts carrés (double pênes ronds Ø 10)	00089619	10	-	-	-	-	00489619	-	-	-	-	10	-
Jeu de gâches plates 20 mm bouts ronds (double pênes ronds Ø 10)	00088619	10	-	-	-	-	00088619	-	-	-	-	10	-
Jeu de gâches équerre 20 x 20 mm bouts ronds	00096619	10	-	-	-	-	00496619	-	-	-	-	10	-

Notes





Serrures à appliquer

PORTE D'ENTREE  792

PORTE INTERIEURE  857

PORTE VITREE  863

PORTE DE CAVE  865

PORTE DE GARAGE  871

PORTAIL 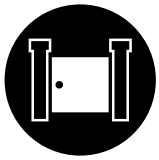 876

RIDEAU METALLIQUE  900

INDUSTRIE  902

ACCESSOIRES 913

Sommaire détaillé par produit
page suivante

Chapitre SERRURE de MEUBLE
page 916

Serrures à appliquer

PORTE D'ENTREE

Horizontale 4 gorges 792

Vertciale 4 gorges 793

Horizontale 6 gorges 794

Verticale 6 gorges 795

Horizontale à cylindre 796

Verticale à cylindre 800-801

Horizontale à cylindre 803

Horinzontale à cylindre et bouton à tirage 804

Horinzontale à cylindre profilé 805

Verticale à cylindre profilé 806

Horizontale pour cylindre profilé 807

Verticale pour cylindre profilé 807

Horizontale pour cylindre profilé 808

Verticale pour cylindre profilé 809

Verticale «Alasace» pour cylindre profilé 810

Horizontale pour CP axe réglable 811

Horizontale pour cylindre profilé 812

Verticale pour cylindre profilé 813

Horizontale cylindre RIM 814

Serrure tubulaire à cylindre 814

Serrure 3 points HORGA CR 815-817

Serrure 3 points TARGA CR 818-819

Serrure 3 points BELUGA CR 820-823

Serrure 3 points HORGA CP 824-825

Serrure 3 points CARENE 826-827

Serrure 3 points TARGA CP 828-829

Serrure 3 points MELISSA 830-831

Serrure 3 points BELUGA CP 832-835

Serrure 3 points TARGA CR A2P* 836-837

Serrure 3 points / BELUGA CR A2P* 838-839

Serrure 3 points HORGA CP A2P* 840-842

Serrure 3 points TARGA CP A2P* 843-844

Serrure 3 points BELUGA CP A2P* 845-846

Serrure 3 points BELUGA A2P** 847-848

Serrure 3 points 849

Serrure 3 points 850

Serrure 3 points TRIBANDO 851-854

Serrure 3 points / TRIBANDO A2P* 855-856

PORTE INTERIEURE

Horizontale bec de cane 857

Horizontale pêne dormant 1/2 tour 858

Verticale pêne dormant 1/2 tour 859

Verticale «Alsace» pêne dormant 1/2 tour 860

Horizontale cylindre RIM 861

Serrure tubulaire bec de cane et condamnation 862

PORTE VITREE

Serrure porte en verre 863

ECO
PROTECT
RESIST

PORTE DE CAVE

Horizontale pêne dormant 865
Horizontale 6 gorges - PDT seul 867
Verticale 6 gorges - PDT seul 868
Horizontale pour CP - PDT seul 869
Verticale pour CP - PDT seul 870

PORTE DE GARAGE

Serrure à cylindre et bouton poussoir 871
Serrure à cylindre et bouton - à tirage 872
Serrure pour cylindre profilé 873
Serrure pour porte basculante 874

PORTAIL

Horizontale pêne dormant 1/2 tour 876
Verticale pêne dormant 1/2 tour 877
Horizontale 4 gorges 878
Horizontale 4 gorges - à crochet 879
Horizontale 4 gorges 880
Verticale 4 gorges 882
Horizontale 6 gorges 883
Verticale 6 gorges 884
Horizontale pour cylindre profilé 885
Horizontale pour CP - à crochet 886
Horizontale pour cylindre profilé 887
Verticale pour cylindre profilé 889
Verticale pour cylindre profilé, pêne réglable 890
Verticale pour cylindre profilé, pêne levant 891
Verticale pêne rentrant 892
Verticale à souder 893
Gâche butée 895
Verticale à visser pêne réglable 895
Verticale pour cylindre profilé 897
Verticale à combinaison 899

RIDEAU METALLIQUE

Fermeture pour rideau métallique 900
Serrure pour cylindre rond 901
Serrure pour cylindre profilé 901

INDUSTRIE

Serrure à plastron 902
Antipanique D-CROSS 903-904
Antipanique S-PUSH 905-906
Antipanique U-CROSS 907-908
Crémone SLIM 909-910
Crémone SLIM CF 911
Boitier de serrure applique CP - pêne dormant 912
Boitier de serrure applique CP - pêne dormant 912

ACCESSOIRES

Entrées, Rosaces 913
Entrées, Rosaces 913



Serrures de meubles

ECO
PROTECT
RESIST

SERRURE POUR MEUBLE

Serrure de vitrine coulissante	916
Serrure en applique	916
Serrure à cylindre	917
Serrure à pattes	918
Serrure en applique	918
Serrure «Façon Paris»	919
Boîtier de serrure universelle	920
Loqueteau à bille	920
Loqueteau magnétique	921
Loqueteau à crochet	921

Serrure applique horizontale / 4 GORGES

PROTECT









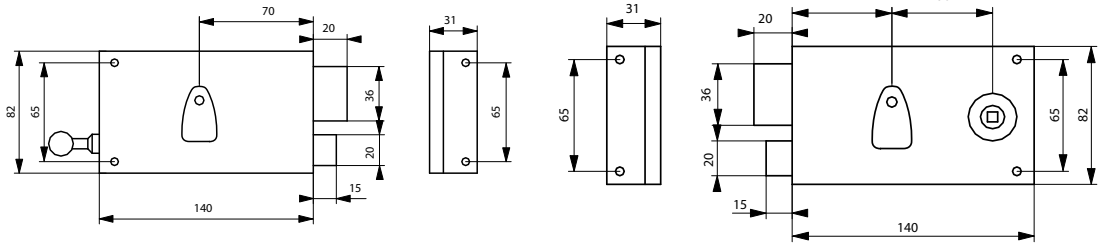

Description/*Description/Descripción*

Coffre et gâche acier cambré. Pêne acier. Demi-tour acier. Canon alliage long. 40 mm. Mécanisme à 4 gorges 2 tours avec tirage ou à fouillot. Pêne 1/ 2 tour réversible pour porte ouvrant à l'extérieur. Carré 6 mm. 2 clés nickelées. 12 variures. Entrée de clé et de fouillot acier.A TIRAGE : Rappel du demi-tour par la clé

Cambered steel case and striker. Steel bolt - Steel latch. Alloy bush 40 mm length. 4 lever mechanism double latch with drawback pull and follower. Drawback of the latch by key. Latch bolt reversible for outside opening door. Square 6 mm. 2 nickel plated keys. 12 key differs. Steel key hole and follower plate.

Caja y cerradero de acero curvado. Pestillo de acero. Media vuelta de acero. Cañón de aleación, long. 40 mm. Mecanismo de 4 canalillos 2 vueltas con tirador o de nuez. Reposición de la media vuelta con la llave. Pestillo de media vuelta reversible para puertas con apertura hacia el exterior. Cuadrado 6 mm. 2 llaves niqueladas. 12 perfiles de llave. Entrada de la llave y de la nuez de acero.

Finition/*Finish/Acabado*

Epoxy noir granité

Granited black epoxy

Epoxi negro granitado

Version/*Option/Versión*

A TIRAGE. Droite et gauche.

Drawback pull. Right and left hand.

Con tirador. Derecha e izquierda.

							Brochable						
Designation	Boite	Colis.	Prix	Sachet	Colis.	Prix	France	Euro 1	Euro 2	Euro 3	Euro 4	Colis.	Prix
Serrure 4 gorges à tirage 140x82 mm droite	00000112	1	-	00900112	10	-	00500112 E	-	-	-	-	5	-
Serrure 4 gorges à tirage 140x82 mm gauche	00000122	1	-	00900122	10	-	00500122 E	-	-	-	-	5	-
Serrure 4 gorges à fouillot 140x82 mm droite	00000113	1	-	00900113	10	-	00500113	-	-	-	-	5	-
Serrure 4 gorges à fouillot 140x82 mm gauche	00000123	1	-	00900123	10	-	00500123	-	-	-	-	5	-
Serrure 4 gorges PDT seul 140x82 mm droite	00004113	1	-	-	-	-	-	-	-	-	-	-	-
Serrure 4 gorges PDT seul 140x82 mm gauche	00004123	1	-	-	-	-	-	-	-	-	-	-	-

NS Non stocké/Non-stored/Producto no estocado - ⦿ Sur stock Europe Zone 1 et Zone 2, nous consulter pour délai d'approvisionnement - E Epuisement/Stock depletion/Agotamiento del stock

Serrure applique verticale / 4 GORGES

PROTECT



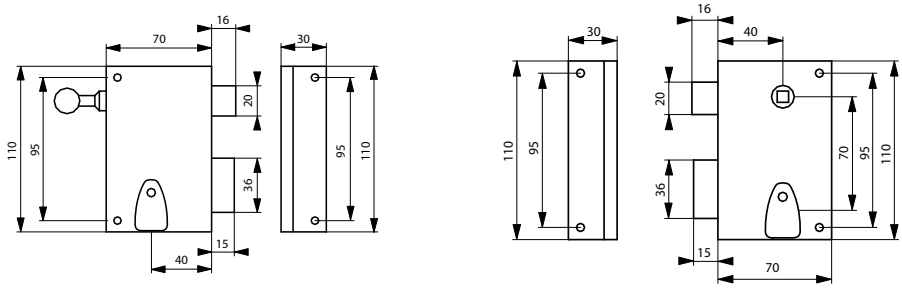

Description/*Description/Descripción*

Coffre et gâche acier cambré. Pêne acier. Demi-tour acier. Canon alliage long. 40 mm. Mécanisme à 4 gorges 2 tours avec tirage ou à fouillot. Pêne 1/ 2 tour réversible pour porte ouvrant à l'extérieur. Carré 7 mm. 2 clés nickelées. 12 variures. Entrée de clé et de fouillot acier.A TIRAGE : Rappel du demi-tour par la clé

Cambered steel case and striker. Steel bolt - Steel latch. Alloy bush 40 mm length. 4 lever mechanism double latch with drawback pull and follower. Drawback of the latch by key. Latch bolt reversible for outside opening door. Square 7 mm. 2 nickel plated keys. 12 key differs. Steel key hole and follower plate.

Caja y cerradero de acero curvado. Pestillo de acero. Media vuelta de acero. Cañón de aleación, long. 40 mm. Mecanismo de 4 canalillos 2 vueltas con tirador o de nuez. Reposición de la media vuelta con la llave. Pestillo de media vuelta reversible para puertas con apertura hacia el exterior. Cuadrado 7 mm. 2 llaves niqueladas. 12 perfiles de llave. Entrada de la llave y de la nuez de acero.

Finition/*Finish/Acabado*

Epoxy noir granité

Granited black epoxy

Epoxi negro granitado

Version/*Option/Versión*

A TIRAGE. Droite et gauche.

Drawback pull. Right and left hand.

Con tirador. Derecha e izquierda.

Designation	Boite	Colis.	Prix	Sachet	Colis.	Prix	Brochable France	Euro 1	Euro 2	Euro 3	Euro 4	Colis.	Prix
Serrure 4 gorges à tirage 70 x 110 mm droite	00000132	1	-	00900132	10	-	00300132 E	-	-	-	-	5	-
Serrure 4 gorges à tirage 70 x 110 mm gauche	00000142	1	-	00900142	10	-	00300142 E	-	-	-	-	5	-
Serrure 4 gorges à fouillot 70 x 110 mm droite	00000133	1	-	00900133	10	-	00300133	-	-	-	-	5	-
Serrure 4 gorges à fouillot 70 x 110 mm gauche	00000143	1	-	00900143	10	-	00300143	-	-	-	-	5	-

NS Non stocké/Non-stored/Producto no estocado - ● Sur stock Europe Zone 1 et Zone 2, nous consulter pour délai d'approvisionnement - E Epuisement/Stock depletion/Agotamiento del stock

Serrure applique horizontale / 6 GORGES

PROTECT





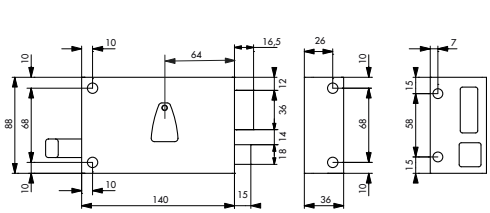

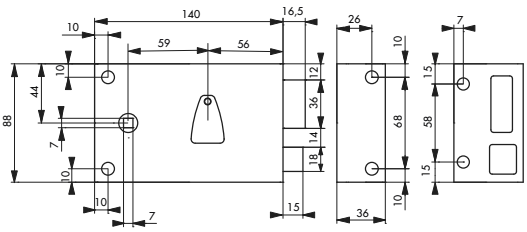

Description/*Description/Descripción*

Coffre et gâche acier cambré. Pêne acier. Demi-tour acier. Canon alliage long. 45 mm. Mécanisme à 6 gorges 2 tours avec tirage ou à fouillot. Carré 7 mm. 2 clés nickelées. 2 variures. Entrée de clé acier. A TIRAGE : Rappel du demi-tour par la clé

Cambered steel case and striker. Steel bolt. Steel latch. Alloy bush 45 mm length. 6 lever mechanism double latch with drawback pull and follower. Drawback of the latch by key. Square 7 mm. 2 nickel plated keys. 20 key differs. Steel key hole.

Caja y cerradero de acero curvado. Pestillo de acero. Media vuelta de acero. Cañón de aleación, long. 45 mm. Mecanismo de 6 canalillos 2 vueltas con tirador o de nuez. Reposición de la media vuelta con la llave. Cuadrado 7 mm. 2 llaves niqueladas. 20 perfiles de llave. Entrada de la llave de acero.

Finition/*Finish/Acabado*

Epoxy noir granité

Granited black epoxy

Epoxi negro granitado

Version/*Option/Versión*

A TIRAGE. Droite et gauche.

Drawback pull. Right and left hand.

Con tirador. Derecha e izquierda.

Designation	Boite	Colis.	Prix	Sachet	Colis.	Prix	Brochable France	Euro 1	Euro 2	Euro 3	Euro 4	Colis.	Prix
Serrure 6 gorges à tirage 140x88 mm droite	00032010	1	-	-	-	-	-	-	-	-	-	-	-
Serrure 6 gorges à tirage 140x88 mm gauche	00032020	1	-	-	-	-	-	-	-	-	-	-	-
Serrure 6 gorges à fouillot 140x88 mm droite	00032110	1	-	-	-	-	-	-	-	-	-	-	-
Serrure 6 gorges à fouillot 140x88 mm gauche	00032120	1	-	-	-	-	-	-	-	-	-	-	-
Conditionnement en boîte fourreau													
Serrure 6 gorges à tirage 140x88 mm droite	00732010	1	-	-	-	-	-	-	-	-	-	-	-
Serrure 6 gorges à tirage 140x88 mm gauche	00732020	1	-	-	-	-	-	-	-	-	-	-	-
Serrure 6 gorges à fouillot 140x88 mm droite	00732110	1	-	-	-	-	-	-	-	-	-	-	-
Serrure 6 gorges à fouillot 140x88 mm gauche	00732120	1	-	-	-	-	-	-	-	-	-	-	-

NS Non stocké/Non-stored/Producto no estocado - ● Sur stock Europe Zone 1 et Zone 2, nous consulter pour délai d'approvisionnement - E Epuisement/Stock depletion/Agotamiento del stock

Serrure applique verticale / 6 GORGES

PROTECT





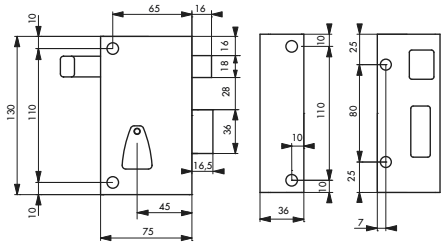

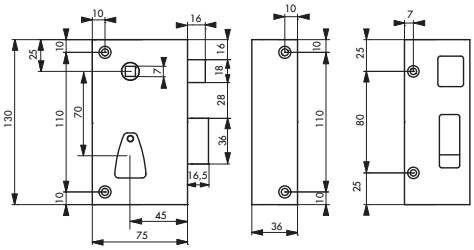

Description/*Description/Descripción*

Coffre et gâche acier cambré. Pêne acier. Demi-tour acier. Canon alliage long. 45 mm. Mécanisme à 6 gorges 2 tours avec tirage ou à fouillot. Carré 7 mm. 2 clés nickelées. 2 variures. Entrée de clé acier. A TIRAGE : Rappel du demi-tour par la clé

Cambered steel case and striker. Steel bolt - Steel latch. Alloy bush 45 mm length. 6 lever mechanism double latch with drawback pull and follower. Drawback of the latch by key. Square 7 mm. 2 nickel plated keys. 20 key differs. Steel key hole.

Caja y cerradero de acero curvado. Pestillo de acero. Media vuelta de acero. Cañón de aleación, long. 45 mm. Mecanismo de 6 canalillos 2 vueltas con tirador o de nuez. Reposición de la media vuelta con la llave. Cuadrado 7 mm. 2 llaves niqueladas. 20 perfiles de llave. Entrada de la llave de acero.

Finition/*Finish/Acabado*

Epoxy noir granité

Granited black epoxy

Epoxi negro granitado

Version/*Option/Versión*

A TIRAGE. Droite et gauche.

Drawback pull. Right and left hand.

Con tirador. Derecha e izquierda.

Designation	Boite	Colis.	Prix	Sachet	Colis.	Prix	Brochable France	Brochable Euro 1	Brochable Euro 2	Brochable Euro 3	Brochable Euro 4	Colis.	Prix
Serrure 6 gorges à tirage 75 x 130 mm droite	00034010	1	-	-	-	-	-	-	-	-	-	-	-
Serrure 6 gorges à tirage 75 x 130 mm gauche	00034020	1	-	-	-	-	-	-	-	-	-	-	-
Serrure 6 gorges à fouillot 75 x 130 mm droite	00034110	1	-	-	-	-	-	-	-	-	-	-	-
Serrure 6 gorges à fouillot 75 x 130 mm gauche	00034120	1	-	-	-	-	-	-	-	-	-	-	-
Conditionnement en boîte fourreau													
Serrure 6 gorges à fouillot 75 x 130 mm droite	00734110	1	-	-	-	-	-	-	-	-	-	-	-
Serrure 6 gorges à fouillot 75 x 130 mm gauche	00734120	1	-	-	-	-	-	-	-	-	-	-	-

NS Non stocké/Non-stored/Producto no estocado - ● Sur stock Europe Zone 1 et Zone 2, nous consulter pour délai d'approvisionnement - E Epuisement/Stock depletion/Agotamiento del stock

Serrure applique horizontale / A CYLINDRE

ECO



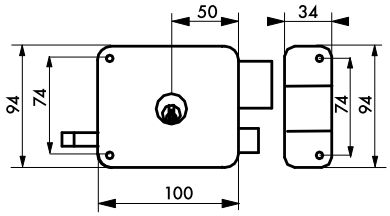



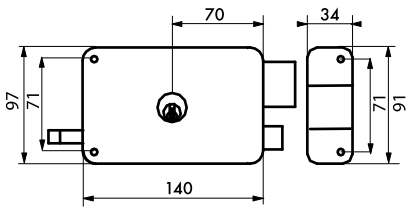

Description/*Description/Descripción*
Coffre et gâche acier embouti. Pêne laiton, demi-tour laiton. Mécanisme à 3 tours. Rappel du demi-tour par la clé. Double cylindre laiton 5 goupilles long. 45 mm. 3 clés nickelées. Ref 00094339 et 00094338 : pêne et demi tour en zamak, mécanisme à 2 tours
Pressed steel case and striker. Brass bolt. Brass latch. 3 latch mechanism. Drawback of the latch by key. Double brass cylinder 5 pins lenght 45 mm. 3 nickel plated keys. Ref 00094339 and 00094338: zamak latch and half turn, 2 turn mechanism
Caja y cerradero de acero embutido. Pestillo de latón. Media vuelta de latón. Mecanismo de 3 vueltas. Reposición de la media vuelta con la llave. Doble cilindro de latón 5 pasadores long. 45 mm. 3 llaves niqueladas. Ref 00094339 y 00094338: pestillo de zamak y mecanismo de media vuelta, 2 vueltas

Finition/*Finish/Acabado*
Epoxy marron
Brown epoxy
Epoxi marrón
Version/*Option/Versión*
Droite et gauche
Right and left hand
Derecha e izquierda

							Brochable						
Designation	Boite	Colis.	Prix	Sachet	Colis.	Prix	France	Euro 1	Euro 2	Euro 3	Euro 4	Colis.	Prix
Serrure à DC à tirage 100 x 94 mm droite	00094334	1	-	-	-	-	-	-	-	00594334 ◉	-	5	-
Serrure à DC à tirage 100 x 94 mm gauche	00094333	1	-	-	-	-	-	-	-	00594333 ◉	-	5	-
Serrure à DC à tirage 140 x 94 mm droite	00094339	1	-	-	-	-	-	-	-	00594339 ◉	-	5	-
Serrure à DC à tirage 140 x 94 mm gauche	00094338	1	-	-	-	-	-	-	-	00594338 ◉	-	5	-

NS Non stocké/Non-stored/Producto no estocado - ◉ Sur stock Europe Zone 1 et Zone 2, nous consulter pour délai d'approvisionnement - E Epuisement/Stock depletion/Agotamiento del stock

Serrure applique horizontale / A CYLINDRE

ECO





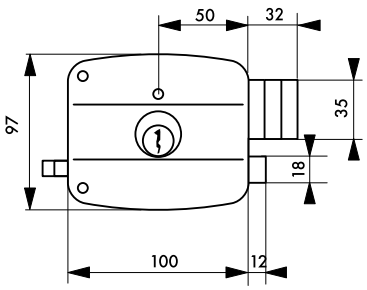

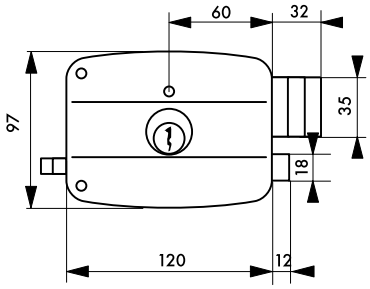

Description/*Description/Descripción*
Coffre et gâche acier embouti. Pêne laiton, demi-tour laiton. Mécanisme à 3 tours. Double cylindre laiton long. 45 mm. Entrée de cylindre et de fouillot acier. 3 clés.
Pressed steel case and striker. Brass bolt. Brass latch. 3 latch mechanism. Double brass cylinder lenght 45 mm. Steel cylinder hole and follower plate. 3 keys.
Caja y cerradero de acero embutido. Pestillo de latón. Media vuelta de latón. Mecanismo de 3 vueltas. Doble cilindro de latón long. 45 mm. Entrada de cilindro y de la nuez acero. 3 llaves.

Finition/*Finish/Acabado*
Epoxy noir granité
Granited black epoxy
Epoxi negro granitado
Version/*Option/Versión*
Droite et gauche
Right and left hand
Derecha e izquierda

Designation	Boite	Colis.	Prix	Sachet	Colis.	Prix	Brochable France	Euro 1	Euro 2	Euro 3	Euro 4	Colis.	Prix
Serrure à DC à tirage 100x97 mm droite	00094695	1	-	00994695	10	-	-	-	-	00594695 ◉	-	5	-
Serrure à DC à tirage 100x97 mm gauche	00094696	1	-	00994696	10	-	-	-	-	00594696 ◉	-	5	-
Serrure à DC à tirage 120x97 mm droite	00094697	1	-	00994697	10	-	-	-	-	00594697 ◉	-	5	-
Serrure à DC à tirage 120x97 mm gauche	00094698	1	-	00994698	10	-	-	-	-	00594698 ◉	-	5	-

NS Non stocké/Non-stored/Producto no estocado - ◉ Sur stock Europe Zone 1 et Zone 2, nous consulter pour délai d'approvisionnement - E Epuisement/Stock depletion/Agotamiento del stock

Serrure applique horizontale / A CYLINDRE

ECO



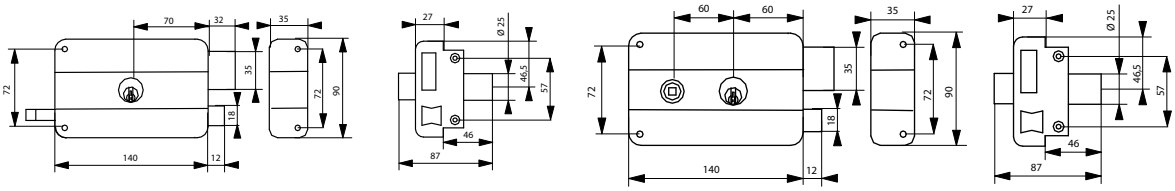

Description/*Description/Descripción*
Coffre et gâche acier embouti. Pêne laiton, demi-tour laiton. Mécanisme à 3 tours. Rappel du demi-tour par la clé. Double cylindre laiton 5 goupilles long. 45 mm. Carré 6 mm. Entrée de cylindre et de fouillot acier. 3 clés nickelées.
Pressed steel case and striker. Brass bolt. Brass latch. 3 latch mechanism. Drawback of the latch by key. Double brass cylinder 5 pins lenght 45 mm. Square 6 mm. Steel cylinder hole and follower plate. 3 nickel plated keys.
Caja y cerradero de acero embutido. Pestillo de latón. Media vuelta de latón. Mecanismo de 3 vueltas. Reposición de la media vuelta con la llave. Doble cilindro de latón 5 pasadores long. 45 mm. Cuadrado 6 mm. Entrada de cilindro y de la nuez acero. 3 llaves niqueladas.

Finition/*Finish/Acabado*
Epoxy noir granité
Granited black epoxy
Epoxi negro granitado

Version/*Option/Versión*
A TIRAGE. Droite et gauche. Cylindre HG5, TRANSIT2. Possibilité d'organigramme compatible avec système HG5 et Transit 2.
Drawback pull. Right and left hand. Cylinder HG5, TRANSIT2. Master keyed system available HG5 and TRANSIT2.
Con tirador. Derecha e izquierda. Cilindro HG5, TRANSIT2. Posibilidad de organigrama HG5 y TRANSIT2.

							Brochable						
Designation	Boite	Colis.	Prix	Sachet	Colis.	Prix	France	Euro 1	Euro 2	Euro 3	Euro 4	Colis.	Prix
Serrure à DC 45mm 5 goup. à tirage droite	00008115	1	-	00908115	10	-	00508115	-	-	00594652 ◉	-	2	-
Serrure à DC 45mm 5 goup. à tirage gauche	00008125	1	-	00908125	10	-	00508125	-	-	00594653 ◉	-	2	-
Serrure à DC 45mm 5 goup. à fouillot droite	00008116	1	-	00908116	10	-	00508116	-	-	00594650 ◉	-	2	-
Serrure à DC 45mm 5 goup. à fouillot gauche	00008126	1	-	00908126	10	-	00508126	-	-	00594651 ◉	-	2	-
Serrure à DC 45mm HG5 à tirage droite	00088115 NS	1	-	-	-	-	-	-	-	-	-	-	-

NS Non stocké/Non-stored/Producto no estocado - ◉ Sur stock Europe Zone 1 et Zone 2, nous consulter pour délai d'approvisionnement - E Epuisement/Stock depletion/Agotamiento del stock

Serrure applique horizontale / A CYLINDRE

ECO



Designation	Boite	Colis.	Prix	Sachet	Colis.	Prix	Brochable					Colis.	Prix
							France	Euro 1	Euro 2	Euro 3	Euro 4		
Serrure à DC 45mm HG5 à tirage gauche	00088125 NS	1	-	-	-	-	-	-	-	-	-	-	-
Serrure à DC 45mm HG5 à fouillot droite	00088116 NS	1	-	-	-	-	-	-	-	-	-	-	-
Serrure à DC 45mm HG5 à fouillot gauche	00088126 NS	1	-	-	-	-	-	-	-	-	-	-	-
Serrure à DC 60mm HG5 à tirage droite	00088215 NS	1	-	-	-	-	-	-	-	-	-	-	-
Serrure à DC 60mm HG5 à tirage gauche	00088225 NS	1	-	-	-	-	-	-	-	-	-	-	-
Serrure à DC 60mm HG5 à fouillot droite	00088216 NS	1	-	-	-	-	-	-	-	-	-	-	-
Serrure à DC 60mm HG5 à fouillot gauche	00088226 NS	1	-	-	-	-	-	-	-	-	-	-	-
Serrure à DC 45mm TRANSIT2 à tirage droite	00089115 NS	1	-	-	-	-	-	-	-	-	-	-	-
Serrure à DC 45mm TRANSIT2 à tirage gauche	00089125 NS	1	-	-	-	-	-	-	-	-	-	-	-
Serrure à DC 45mm TRANSIT2 à fouillot droite	00089116 NS	1	-	-	-	-	-	-	-	-	-	-	-
Serrure à DC 45mm TRANSIT2 à fouillot gauche	00089126 NS	1	-	-	-	-	-	-	-	-	-	-	-
Serrure à DC 60mm TRANSIT2 à tirage droite	00089215 NS	1	-	-	-	-	-	-	-	-	-	-	-
Serrure à DC 60mm TRANSIT2 à tirage gauche	00089225 NS	1	-	-	-	-	-	-	-	-	-	-	-
Serrure à DC 60mm TRANSIT2 à fouillot droite	00089216 NS	1	-	-	-	-	-	-	-	-	-	-	-
Serrure à DC 60mm TRANSIT2 à fouillot gauche	00089226 NS	1	-	-	-	-	-	-	-	-	-	-	-
Conditionnement en boîte fourreau													
Serrure à DC 45mm 5 goup. à tirage droite	00078115	1	-	-	-	-	-	-	-	-	-	-	-
Serrure à DC 45mm 5 goup. à tirage gauche	00078125	1	-	-	-	-	-	-	-	-	-	-	-
Serrure à DC 45mm 5 goup. à fouillot droite	00078116	1	-	-	-	-	-	-	-	-	-	-	-
Serrure à DC 45mm 5 goup. à fouillot gauche	00078126	1	-	-	-	-	-	-	-	-	-	-	-
Tarif conditionnement non décolisable													
Serrure A APPLIQUER 140x90 mm double cylindre à tirage droite, epoxy noir granité - par 30 pièces	00038115	30	-	-	-	-	-	-	-	-	-	-	-
Serrure A APPLIQUER 140x90 mm double cylindre à tirage gauche, epoxy noir granité- par 30 pièces	00038125	30	-	-	-	-	-	-	-	-	-	-	-
Serrure A APPLIQUER 140x90 mm double cylindre à fouillot droite, epoxy noir granité- par 30 pièces	00038116	30	-	-	-	-	-	-	-	-	-	-	-
Serrure A APPLIQUER 140x90 mm double cylindre à fouillot gauche, epoxy noir granité- par 30 pièces	00038126	30	-	-	-	-	-	-	-	-	-	-	-

NS Non stocké/Non-stored/Producto no estocado - ◉ Sur stock Europe Zone 1 et Zone 2, nous consulter pour délai d'approvisionnement - E Epuisement/Stock depletion/Agotamiento del stock

Serrure applique verticale / A CYLINDRE

ECO





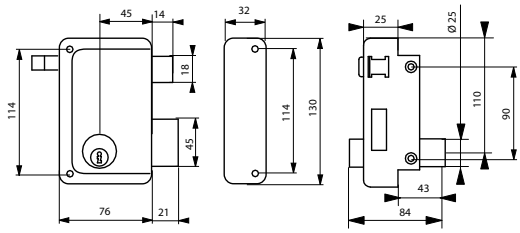

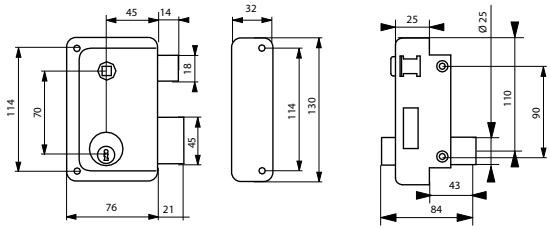

Description/*Description/Descripción*

Coffre et gâche acier embouti. Pêne laiton. Demi-tour laiton. Mécanisme à 2 tours. Rappel du demi-tour par la clé. Double cylindre laiton 5 goupilles. long. 45 mm. Carré 7 mm. Entrée de cylindre et de fouillot acier. 3 clés nickelées.

Pressed steel case and striker. Brass bolt. Brass latch. Double latch mechanism. Drawback of the latch by key. Double brass cylinder 5 pins lenght 45 mm. Square 7 mm. Steel cylinder hole and follower plate. 3 nickel plated keys.

Caja y cerradero de acero embutido. Pestillo y de latón. Media vuelta de latón. Mecanismo de 2 vueltas. Reposición de la media vuelta con la llave. Doble cilindro de latón 5 pasadores long. 45 mm. Cuadrado 7 mm. Entrada de cilindro y de la nuez acero. 3 llaves niqueladas.

Finition/*Finish/Acabado*

Epoxy noir granité

Granited black epoxy

Epoxi negro granitado

Version/*Option/Versión*

A TIRAGE. Droite et gauche. Cylindre HG5, TRANSIT2. Possibilité d'organigramme compatible avec système HG5 et Transit 2.

Drawback pull. Right and left hand. Cylinder HG5, TRANSIT2. Master keyed system available HG5 and TRANSIT2.

Con tirador. Derecha e izquierda. Cilindro HG5, TRANSIT2. Posibilidad de organigrama HG5 y TRANSIT2.

Designation	Boite	Colis.	Prix	Sachet	Colis.	Prix	Brochable					Colis.	Prix
							France	Euro 1	Euro 2	Euro 3	Euro 4		
Serrure à DC 45mm 5 goup. à tirage 76 x 130mm droite	00008135	1	-	00908135	10	-	00308135	-	-	00394508 ◉	-	2	-
Serrure à DC 45mm 5 goup. à tirage 76 x 130mm gauche	00008145	1	-	00908145	10	-	00308145	-	-	00394507 ◉	-	2	-

NS Non stocké/Non-stored/Producto no estocado - ◉ Sur stock Europe Zone 1 et Zone 2, nous consulter pour délai d'approvisionnement - E Epuisement/Stock depletion/Agotamiento del stock

Serrure applique verticale / A CYLINDRE

ECO

Designation	Boite	Colis.	Prix	Sachet	Colis.	Prix	Brochable France	Brochable Euro 1	Brochable Euro 2	Brochable Euro 3	Brochable Euro 4	Colis.	Prix
Serrure à DC 45mm 5 goup. à fouillot 76 x 130mm droite	00008136	1	-	00908136	10	-	00308136	-	-	00394654 ◉	-	2	-
Serrure à DC 45mm 5 goup. à fouillot 76 x 130mm gauche	00008146	1	-	00908146	10	-	00308146	-	-	00394655 ◉	-	2	-
Serrure à DC 45mm HG5 à tirage droite	00088135 NS	1	-	-	-	-	-	-	-	-	-	-	-
Serrure à DC 45mm HG5 à tirage gauche	00088145 NS	1	-	-	-	-	-	-	-	-	-	-	-
Serrure à DC 45mm HG5 à fouillot droite	00088136 NS	1	-	-	-	-	-	-	-	-	-	-	-
Serrure à DC 45mm HG5 à fouillot gauche	00088146 NS	1	-	-	-	-	-	-	-	-	-	-	-
Serrure à DC 60mm HG5 à tirage droite	00088235 NS	1	-	-	-	-	-	-	-	-	-	-	-
Serrure à DC 60mm HG5 à tirage gauche	00088245 NS	1	-	-	-	-	-	-	-	-	-	-	-
Serrure à DC 60mm HG5 à fouillot droite	00088236 NS	1	-	-	-	-	-	-	-	-	-	-	-
Serrure à DC 60mm HG5 à fouillot gauche	00088246 NS	1	-	-	-	-	-	-	-	-	-	-	-
Serrure à DC 45mm TRANSIT2 à tirage droite	00089135 NS	1	-	-	-	-	-	-	-	-	-	-	-
Serrure à DC 45mm TRANSIT2 à tirage gauche	00089145 NS	1	-	-	-	-	-	-	-	-	-	-	-
Serrure à DC 45mm TRANSIT2 à fouillot droite	00089136 NS	1	-	-	-	-	-	-	-	-	-	-	-
Serrure à DC 45mm TRANSIT2 à fouillot gauche	00089146 NS	1	-	-	-	-	-	-	-	-	-	-	-
Serrure à DC 60mm TRANSIT2 à tirage droite	00089235 NS	1	-	-	-	-	-	-	-	-	-	-	-
Serrure à DC 60mm TRANSIT2 à tirage gauche	00089245 NS	1	-	-	-	-	-	-	-	-	-	-	-
Serrure à DC 60mm TRANSIT2 à fouillot droite	00089236 NS	1	-	-	-	-	-	-	-	-	-	-	-
Serrure à DC 60mm TRANSIT2 à fouillot gauche	00089246 NS	1	-	-	-	-	-	-	-	-	-	-	-
Conditionnement en boîte fourreau													
Serrure à DC 45mm 5 goup. à fouillot 76 x 130mm droite	00078136	1	-	-	-	-	-	-	-	-	-	-	-
Serrure à DC 45mm 5 goup. à fouillot 76 x 130mm gauche	00078146	1	-	-	-	-	-	-	-	-	-	-	-
Tarif conditionnement non décolisable													
Serrure A APPLIQUER 76x130 mm double cylindre à tirage droite, epoxy noir granité - par 30 pieces	00038135	30	-	-	-	-	-	-	-	-	-	-	-
Serrure A APPLIQUER 76x130 mm double cylindre à tirage gauche, epoxy noir granité- par 30 pieces	00038145	30	-	-	-	-	-	-	-	-	-	-	-

NS Non stocké/Non-stored/Producto no estocado - ◉ Sur stock Europe Zone 1 et Zone 2, nous consulter pour délai d'approvisionnement - E Epuisement/Stock depletion/Agotamiento del stock

Serrure applique verticale / A CYLINDRE

ECO

DISPONIBLE JUSQU'À ÉPUISEMENT DES STOCKS

GARANTIE 2 ANS

X 3



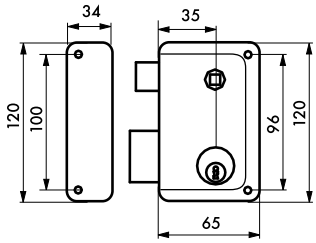

Description/*Description/Descripción*
Coffre et gâche acier embouti. Pêne alliage nickelé. Demi-tour alliage nickelé. Mécanisme à 1 tour. Double cylindre laiton 5 goupilles. long. 50 mm. Carré 8Entrée de cylindre et de fouillot acier laitonné. 3 clés laiton nickelé
Pressed steel case and striker. Nickel plated alloy dead bolt. Nickel plated alloy latch. One latch mechanism. Double brass cylinder 5 pins lenght 50 mm. Square 8 mm. Brass plated steel cylinder hole and follower plate. 3 brass nickel plated keys.
Caja y cerradero de acero embutido. Pestillo de aleación niquelada. Media vuelta de aleación niquelada. Mecanismo de 1 vuelta. Doble cilindro de latón 5 pasadores long. 50 mm. Cuadrado 8 mm. Entrada de cilindro y de la nuez acero latonado. 3 llaves de latón niqueladas.

Finition/*Finish/Acabado*
Epoxy marron
Brown epoxy
Epoxi marrón

Version/*Option/Versión*
Droite et gauche
Right and left hand
Derecha e izquierda

Designation	Boite	Colis.	Prix	Sachet	Colis.	Prix	Brochable					Colis.	Prix
							France	Euro 1	Euro 2	Euro 3	Euro 4		
Serrure à DC à fouillot 65 x 120 mm gauche	00094340 E	1	-	-	-	-	-	-	-	-	-	5	-

NS Non stocké/Non-stored/Producto no estocado - ◉ Sur stock Europe Zone 1 et Zone 2, nous consulter pour délai d'approvisionnement - E Epuisement/Stock depletion/Agotamiento del stock

Serrure applique horizontale / A CYLINDRE

RESIST

GARANTIE 10 ANS

X 3



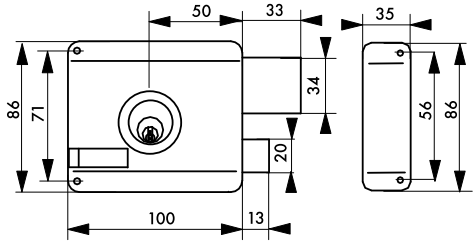

Description/*Description/Descripción*

Coffre et gâche acier embouti. Pêne laiton, demi-tour laiton. Mécanisme à 3 tours. Rappel du demi-tour par la clé. Double cylindre laiton 5 goupilles long. 45 mm. 3 clés laiton nickelé. Droite.

Pressed steel case and striker. Brass bolt. Brass latch. 3 latch mechanism. Drawback of the latch by key. Double brass cylinder 5 pins lenght 45 mm. 3 brass nickel plated keys. Right.

Caja y cerradero de acero embutido. Pestillo de latón. Media vuelta de latón. Mecanismo de 3 vueltas. Reposición de la media vuelta con la llave. Doble cilindro de latón 5 pasadores long. 45 mm. 3 llaves de latón niqueladas. Derecha.

Finition/*Finish/Acabado*

Epoxy marron

Brown epoxy

Epoxi marrón

Designation	Boite	Colis.	Prix	Sachet	Colis.	Prix	Brochable					Colis.	Prix
							France	Euro 1	Euro 2	Euro 3	Euro 4		
Serrure à DC à tirage 100 x 86 mm droite	00094347 E	1	-	-	-	-	-	-	-	-	-	5	-

NS Non stocké/Non-stored/Producto no estocado - ● Sur stock Europe Zone 1 et Zone 2, nous consulter pour délai d'approvisionnement - E Epuisement/Stock depletion/Agotamiento del stock

Serrure applique horizontale / A CYLINDRE ET BOUTON A TIRAGE

RESIST



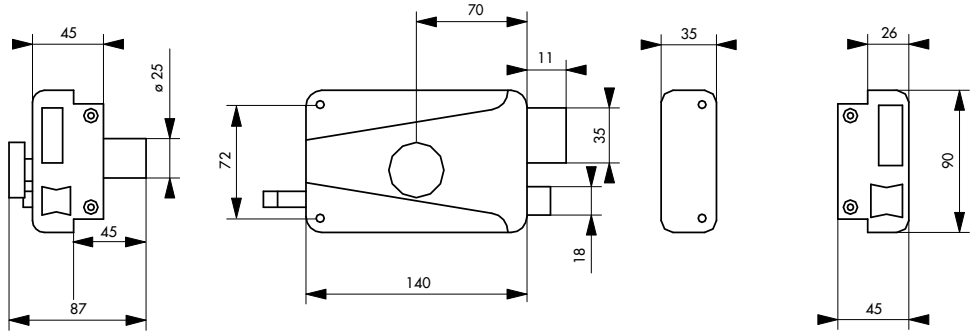

Description/*Description/Descripción*

Coffre et gâche acier embouti. Pêne et demi-tour acier zingué. Bouton intérieur laiton. Cylindre laiton à 5 goupilles longueur 45 mm. Mécanisme à 3 tours. Rappel du demi-tour par la clé. 3 clés nickelées. Entrée de cylindre laiton.

Pressed steel case and striker. Steel bolt and latch. Brass inside knob. Brass 5 pin cylinder 45 mm length. 3 latch mechanism. Drawback of the latch by key. 3 nickel plated keys. Brass cylinder hole plate.

Caja y cerradero de acero embutido. Pestillo y media vuelta de acero. Botón interior de latón. Cilindro de latón con 5 pasadores, long. 45 mm. Mecanismo de 3 vueltas. Reposición de la media vuelta con la llave. 3 llaves niqueladas. Entrada de cilindro de latón.

Finition/*Finish/Acabado*

Noir.

Black.

Negro.

Version/*Option/Versión*

Droite et gauche Pêne et demi-tour laiton sous conditionnement en boite

Right and left hand

Derecha e izquierda

Designation	Boite	Colis.	Prix	Sachet	Colis.	Prix	Brochable France	Euro 1	Euro 2	Euro 3	Euro 4	Colis.	Prix
Serrure à cylindre et bouton à tirage 140 x 90 mm droite	00000114	1	-	-	-	-	00500114 E	-	-	-	-	2	-
Serrure à cylindre et bouton à tirage 140 x 90 mm gauche	00000124	1	-	-	-	-	00500124 E	-	-	-	-	2	-

NS Non stocké/Non-stored/Producto no estocado - ● Sur stock Europe Zone 1 et Zone 2, nous consulter pour délai d'approvisionnement - E Epuisement/Stock depletion/Agotamiento del stock

Serrure applique horizontale / A CYLINDRE

RESIST

GARANTIE 10 ANS

X 3





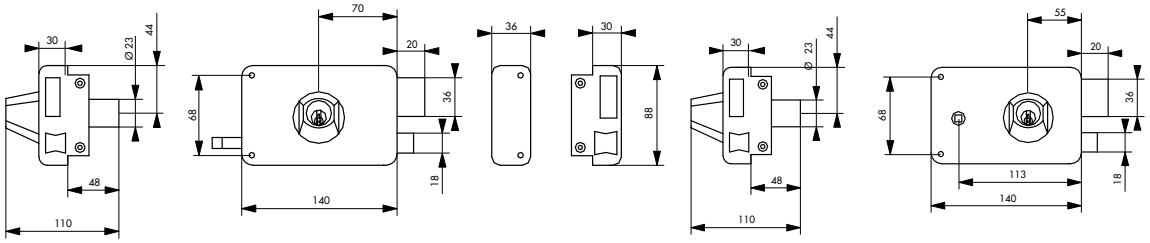

Description/*Description/Descripción*
Coffre et gâche acier embouti. Pêne et demi-tour acier zingué. Mécanisme à 2 tours. Rappel du demi-tour par la clé. Double cylindre laiton 5 goupilles long. 45 mm. Carré 6 mm. Entrée de cylindre et de fouillot laiton. 3 clés acier nickelé.
Pressed steel case and striker. Steel bolt and latch. Double latch mechanism. Drawback of the latch by key. Double brass cylinder 5 pins lenght 45 mm. Square 6 mm. Brass cylinder hole and follower plate. 3 nickel plated keys.
Caja y cerradero de acero embutido. Pestillo y media vuelta de acero. Mecanismo de 2 vueltas. Reposición de la media vuelta con la llave. Doble cilindro de latón 5 pasadores long. 45 mm. Cuadrado6 mm. Entrada de cilindro y de la nuez de latón. 3 llaves niqueladas.

Finition/*Finish/Acabado*
Epoxy noir granité
Granited black epoxy
Epoxi negro granitado

Version/*Option/Versión*
A TIRAGE. Droite et gauche. Pêne et demi-tour laiton sous conditionnement en boite. Protection contre l'arrachement du cylindre sous conditionnement coque.
Drawback pull. Right and left hand.
Con tirador. Derecha e izquierda

Designation	Boite	Colis.	Prix	Sachet	Colis.	Prix	Brochable France	Euro 1	Euro 2	Euro 3	Euro 4	Colis.	Prix
Serrure à DC à tirage 140 x 88 mm droite	00000115	1	-	00900115	8	-	00500115	-	-	-	-	2	-
Serrure à DC à tirage 140 x 88 mm gauche	00000125	1	-	00900125	8	-	00500125	-	-	-	-	2	-
Serrure à DC à fouillot 140 x 88 mm droite	00000116	1	-	00900116	8	-	00500116	-	-	-	-	2	-
Serrure à DC à fouillot 140 x 88 mm gauche	00000126	1	-	00900126	8	-	00500126	-	-	-	-	2	-

NS Non stocké/Non-stored/Producto no estocado - ● Sur stock Europe Zone 1 et Zone 2, nous consulter pour délai d'approvisionnement - E Epuisement/Stock depletion/Agotamiento del stock

Serrure applique verticale / A CYLINDRE

RESIST





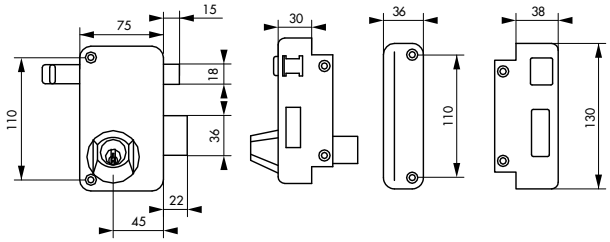

Description/*Description/Descripción*
Coffre et gâche acier embouti. Pêne et demi-tour acier zingué. Mécanisme à 2 tours. Rappel du demi-tour par la clé. Carré 7 mm. Entrée de cylindre laiton. Double cylindre laiton à 5 goupilles. Ø 2 mm long. 45 mm. 3 clés nickelées.Possibilité : Montage avec cylindre Transit 2
Pressed steel case and striker. Steel bolt and latch. Double latch mechanism. Drawback of the latch by key. Square 7 mm. Brass cylinder hole plate. Brass 5 pin double cylinder. Ø 23 mm - 45 mm length. 3 keys.
Caja y cerradero de acero embutido. Pestillo y media vuelta de acero. Mecanismo de 2 vueltas. Reposición de la media vuelta con la llave. Cuadrado 7 mm. Entrada de cilindro de latón. Doble cilindro de latón con 5 pasadores. Ø 23 mm, long. 45 mm. 3 llaves niqueladas.

Finition/*Finish/Acabado*
Epoxy noir granité
Granited black epoxy
Epoxi negro granitado
Version/*Option/Versión*
A TIRAGE. Pêne et demi-tour laiton sous conditionnement en boite. Protection contre l'arrachement du cylindre sous conditionnement coque.
Drawback pull. Right and left hand
Con tirador. Derecha e izquierda

							Brochable						
Designation	Boite	Colis.	Prix	Sachet	Colis.	Prix	France	Euro 1	Euro 2	Euro 3	Euro 4	Colis.	Prix
Serrure à DC à tirage 75 x 130 mm droite	00000135	1	-	00900135	8	-	00300135 E	-	-	-	-	2	-
Serrure à DC à tirage 75 x 130 mm gauche	00000145	1	-	00900145	8	-	00300145 E	-	-	-	-	2	-
Serrure à DC à fouillot 75 x 130 mm droite	00000136	1	-	00900136	8	-	00300136 E	-	-	-	-	2	-
Serrure à DC à fouillot 75 x 130 mm gauche	00000146	1	-	00900146	8	-	00300146 E	-	-	-	-	2	-

NS Non stocké/Non-stored/Producto no estocado - ● Sur stock Europe Zone 1 et Zone 2, nous consulter pour délai d'approvisionnement - E Epuisement/Stock depletion/Agotamiento del stock

Serrure applique horizontale / POUR CYLINDRE PROFILE

ECO



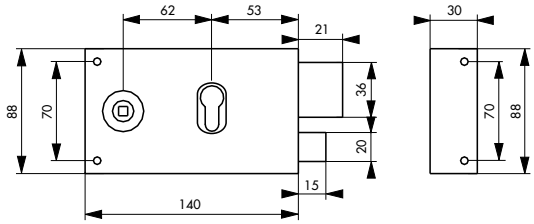

Description/*Description/Descripción*
Coffre et gâche acier cambré. Pêne acier. Demi-tour acier. Mécanisme à 2 tours. Carré 6 mm.
Cambered steel case and striker. Steel bolt. Steel latch. Double latch mechanism. Square 6 mm.
Caja y cerradero de acero curvado. Pestillo de acero. Media vuelta de acero. Mecanismo de 2 vueltas. Cuadrado 6 mm.

Finition/*Finish/Acabado*
Epoxy noir granité
Granited black epoxy
Epoxi negro granitado
Version/*Option/Versión*
Droite et gauche
Right and left hand
Derecha e izquierda

Designation	Boite	Colis.	Prix	Sachet	Colis.	Prix	Brochable France	Euro 1	Euro 2	Euro 3	Euro 4	Colis.	Prix
Boitier CP à fouillot 140 x 88 mm droite	-	-	-	00908766	10	-	00508766	-	-	-	-	2	-
Boitier CP à fouillot 140 x 88 mm gauche	-	-	-	00908776	10	-	00508776	-	-	-	-	2	-

Serrure applique verticale / POUR CYLINDRE PROFILE

ECO



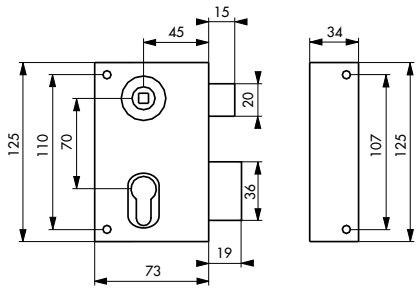

Description/*Description/Descripción*
Coffre et gâche acier cambré. Pêne acier. Demi-tour acier. Mécanisme à 2 tours. Carré 7 mm.
Cambered steel case and striker. Steel bolt. Steel latch. Double latch mechanism. Square7 mm. Cambered steel case and striker. Steel bolt. Steel latch. Double latch mechanism. Square 7 mm.
Caja y cerradero de acero. curvado. Pestillo de acero. Media vuelta de acero. Mecanismo de 2 vueltas. Cuadrado 7 mm.

Finition/*Finish/Acabado*
Epoxy noir granité
Granited black epoxy
Epoxi negro granitado
Version/*Option/Versión*
Droite et gauche
Right and left hand
Derecha e izquierda

Designation	Boite	Colis.	Prix	Sachet	Colis.	Prix	Brochable France	Euro 1	Euro 2	Euro 3	Euro 4	Colis.	Prix
Boitier CP 73 x 125 mm droite	-	-	-	00908816	10	-	00308816	-	-	-	-	2	-
Boitier CP 73 x 125 mm gauche	-	-	-	00908826	10	-	00308826	-	-	-	-	2	-

NS Non stocké/Non-stored/Producto no estocado - ● Sur stock Europe Zone 1 et Zone 2, nous consulter pour délai d'approvisionnement - E Epuisement/Stock depletion/Agotamiento del stock

Serrure applique horizontale / POUR CYLINDRE PORFILE

PROTECT





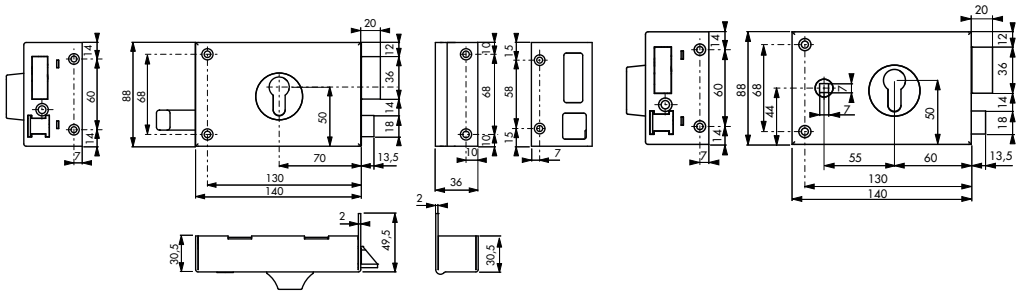

Description/*Description/Descripción*
Coffre et gâche acier cambré. Pêne acier zingué. Demi-tour acier zingué. Mécanisme à 2 tours. Rappel du demi-tour par la clé. Carré 7 mm.
Cambered steel case and striker. Zinc plated steel bolt. Zinc plated steel latch. Double latch mechanism. Drawback of the latch by key. Square 7 mm.
Caja y cerradero de acero curvado. Pestillo de acero cincado. Media vuelta de acero cincado. Mecanismo de 2 vueltas. Reposición de la media vuelta con la llave. Cuadrado 7 mm.

Finition/*Finish/Acabado*
Epoxy noir granité
Granited black epoxy
Epoxi negro granitado
Version/*Option/Versión*
Tirage. Droite et gauche.
Drawback pull. Right and left hand.
Con tirador. Derecha e izquierda.

							Brochable						
Designation	Boite	Colis.	Prix	Sachet	Colis.	Prix	France	Euro 1	Euro 2	Euro 3	Euro 4	Colis.	Prix
Boitier CP à tirage 140 x 88 mm droite	00086010	1	-	-	-	-	-	-	-	-	-	-	-
Boitier CP à tirage 140 x 88 mm gauche	00086020	1	-	-	-	-	-	-	-	-	-	-	-
Boitier CP à fouillot 140 x 88 mm droite	00086110	1	-	-	-	-	-	-	-	-	-	-	-
Boitier CP à fouillot 140 x 88 mm gauche	00086120	1	-	-	-	-	-	-	-	-	-	-	-
Boitier CP à tirage 140 x 88 mm droite «poussant»	PS086010 NS	1	-	-	-	-	-	-	-	-	-	-	-
Boitier CP à tirage 140 x 88 mm gauche «poussant»	PS086020 NS	1	-	-	-	-	-	-	-	-	-	-	-
Boitier CP à fouillot 140 x 88 mm droite «poussant»	PS086110 NS	1	-	-	-	-	-	-	-	-	-	-	-
Boitier CP à fouillot 140 x 88 mm gauche «poussant»	PS086120 NS	1	-	-	-	-	-	-	-	-	-	-	-
Conditionnement en boîte fourreau													
Boitier CP à tirage 140 x 88 mm droite	00786010	1	-	-	-	-	-	-	-	-	-	-	-
Boitier CP à tirage 140 x 88 mm gauche	00786020	1	-	-	-	-	-	-	-	-	-	-	-
Boitier CP à fouillot 140 x 88 mm droite	00786110	1	-	-	-	-	-	-	-	-	-	-	-
Boitier CP à fouillot 140 x 88 mm gauche	00786120	1	-	-	-	-	-	-	-	-	-	-	-

NS Non stocké/Non-stored/Producto no estocado - ● Sur stock Europe Zone 1 et Zone 2, nous consulter pour délai d'approvisionnement - E Epuisement/Stock depletion/Agotamiento del stock

Serrure applique verticale / POUR CYLINDRE PROFILE

PROTECT





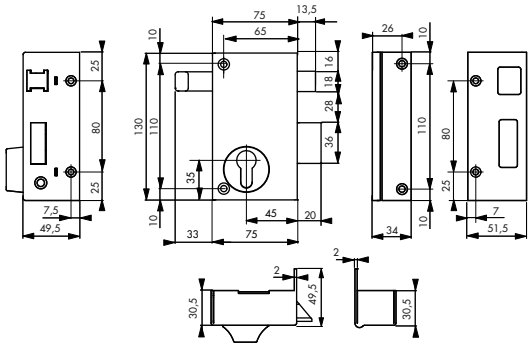

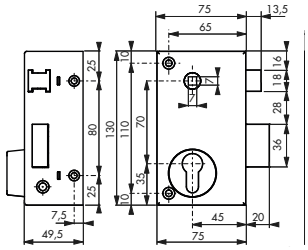

Description/*Description/Descripción*

Coffre et gâche acier cambré. Pêne acier zingué. Demi-tour acier zingué. Mécanisme à 2 tours. Carré 7 mm.

Cambered steel case and striker. Zinc plated steel bolt. Zinc plated steel latch. Double latch mechanism. Square 7 mm.

Caja y cerradero de acero curvado. Pestillo de acero cincado. Media vuelta de acero cincado. Mecanismo de 2 vueltas. Cuadrado 7 mm.

Finition/*Finish/Acabado*

Epoxy noir granité

Granited black epoxy

Epoxi negro granitado

Version/*Option/Versión*

Tirage. Droite et gauche.

Drawback pull. Right and left hand.

Con tirador. Derecha e izquierda.

Designation	Boite	Colis.	Prix	Sachet	Colis.	Prix	Brochable France	Brochable Euro 1	Brochable Euro 2	Brochable Euro 3	Brochable Euro 4	Colis.	Prix
Boitier CP à tirage 75 x 130 mm droite	00089010	1	-	-	-	-	-	-	-	-	-	-	-
Boitier CP à tirage 75 x 130 mm gauche	00089020	1	-	-	-	-	-	-	-	-	-	-	-
Boitier CP à fouillot 75 x 130 mm droite	00089110	1	-	-	-	-	-	-	-	-	-	-	-
Boitier CP à fouillot 75 x 130 mm gauche	00089120	1	-	-	-	-	-	-	-	-	-	-	-
Boitier CP à tirage 75 x 130 mm droite «poussant»	PS089010 NS	1	-	-	-	-	-	-	-	-	-	-	-
Boitier CP à tirage 75 x 130 mm gauche «poussant»	PS089020 NS	1	-	-	-	-	-	-	-	-	-	-	-
Boitier CP à fouillot 75 x 130 mm droite «poussant»	PS089110 NS	1	-	-	-	-	-	-	-	-	-	-	-
Boitier CP à fouillot 75 x 130 mm gauche «poussant»	PS089120 NS	1	-	-	-	-	-	-	-	-	-	-	-
Conditionnement en boîte fourreau													
Boitier CP à fouillot 75 x 130 mm droite	00789110	1	-	-	-	-	-	-	-	-	-	-	-
Boitier CP à fouillot 75 x 130 mm gauche	00789120	1	-	-	-	-	-	-	-	-	-	-	-

NS Non stocké/Non-stored/Producto no estocado - ● Sur stock Europe Zone 1 et Zone 2, nous consulter pour délai d'approvisionnement - E Epuisement/Stock depletion/Agotamiento del stock

Serrure applique verticale / «ALSACE» POUR CYLINDRE

PROTECT

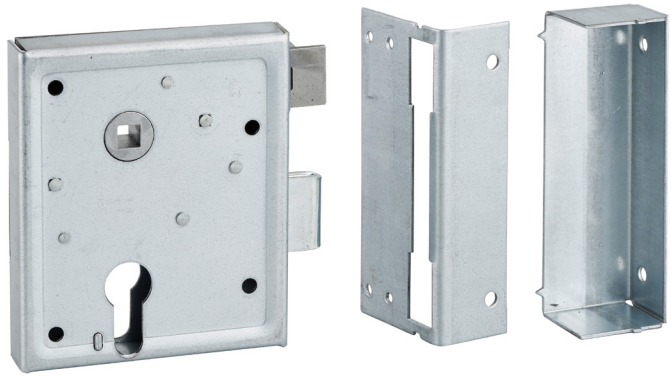

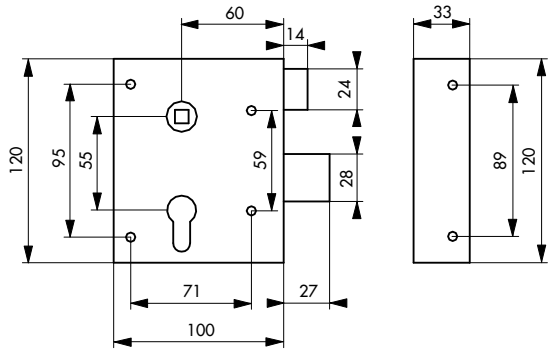

Description/*Description/Descripción*

Coffre et gâche acier cambré. Pêne et demi-tour acier. Réversible tirant ou poussant. Mécanisme à 2 tours. Carré?8 mm. Pour cylindre profilé européen. 30 x 60 mm, pour porte de 45 mm.

Cambered steel case and striker. Steel bolt and latch. Double latching mechanism. Square 8 mm. For european profile cylinder. 30 x 60 mm for 45 mm. thickness door.

Caja y cerradero de acero curvado. Pestillo y media vuelta de acero. Mecanismo de 2 vueltas. Cuadrado 8 mm. Para cilindro perfilado europeo. 30 x 60 mm, para puerta de 45 mm.

Finition/*Finish/Acabado*

Zingué

Zinc coated

Cincado

Designation	Boite	Colis.	Prix	Sachet	Colis.	Prix	Brochable France	Euro 1	Euro 2	Euro 3	Euro 4	Colis.	Prix
Boitier CP à fouillot 100 x 117 mm axe 60mm réversible tirant ou poussant	00010503	1	-	00910503	10	-	00310503 E	00393235 E NS ●	00392235 E NS ●	00394235 E ●	-	5	-

NS Non stocké/Non-stored/Producto no estocado - ● Sur stock Europe Zone 1 et Zone 2, nous consulter pour délai d'approvisionnement - E Epuisement/Stock depletion/Agotamiento del stock

Serrure applique horizontale / POUR CYLINDRE PROFILE

RESIST

GARANTIE 10 ANS



Axe réglable de 50 à 60mm et entraxe réglable de 108 à 120 mm

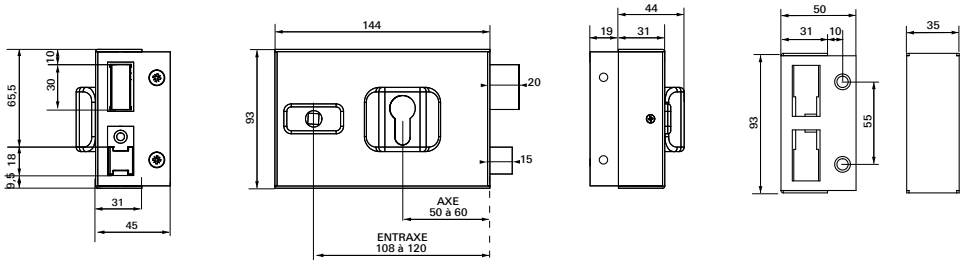

Description/*Description/Descripción*

Coffre de 144 x 93mm en acier cambré. Peinture époxy noir granité. Pêne dormant en acier nickelé, Pêne demi tour en zamak nickelé. Fouillot carré 7mm en zamak. Axe réglable de 50 à 60 mm. Entraxe réglable de 108 à 120mm. Cabochon CP et fouillot en polyamide noir. Plaque Support de fixation en acier galvanisé. Cette serrure s\rquote adapte au sens de porte (Droite / Gauche / Tirant / Poussant).

Cambered steel case 144x93 mm. Black epoxy. Deadbolt out of nickel-plated steel, latch bolt out of nickel-plated zinc die-cast. Square nut 7 mm out of zinc die-cast. Adjustable axis 50 to 60 mm. Ajustable distance in between 108 to 120 mm. Cabochon out of CP and nut out of black polyamide coating. Mounting plaque in galvanized steel. This lock adapts itself to the direction of the door opening (Right/Left/Pulling/Pushing).

Caja de 144x93 en acero moldeado .pintura epoxy negra , pasador en acero niqulado , pasador de media vuleta en zamak niquelado .Cuadradillo de 7mm en zamak . Eje regulable de 50 a 60mm .Entreejes de 108 a 120mm Tapa de CP y manilla de poliamida negro .Placa soporte de fijacion en acero galvanizado . Esta cerrura se adapta al sentido de la puerta (derecha izquierda de tirar o de empujar).

Finition/*Finish/Acabado*

Epoxy noir granité

Black epoxy

Epoxi negro granitado

							Brochable						
Designation	**Boite**	**Colis.**	**Prix**	**Sachet**	**Colis.**	**Prix**	**France**	**Euro 1**	**Euro 2**	**Euro 3**	**Euro 4**	**Colis.**	**Prix**
Boitier de serrure UNIVERSELLE 144 x 93mm axe et entraxe réglable réversible	00084110	1	-	-	-	-	00584110	-	-	-	-	5	-
Conditionnement en boîte fourreau													
Boitier de serrure UNIVERSELLE 144 x 93mm axe et entraxe réglable réversible	00784110	1	-	-	-	-	-	-	-	-	-	-	-

NS Non stocké/Non-stored/Producto no estocado - ● Sur stock Europe Zone 1 et Zone 2, nous consulter pour délai d'approvisionnement - E Epuisement/Stock depletion/Agotamiento del stock

Serrure applique horizontale / POUR CYLINDRE PROFILE

RESIST

GARANTIE 10 ANS





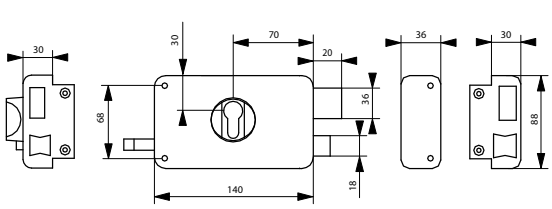

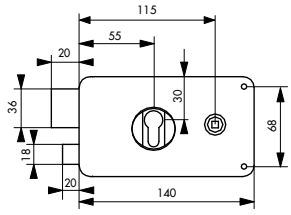

Description/*Description/Descripción*

Coffre et gâche acier embouti. Pêne et demi-tour acier zingué. Mécanisme à 2 tours. Rappel du demi-tour par la clé. Carré 6 mm. Entrée de cylindre et de fouillot laiton. Pour cylindre profilé européen. 30 x 60 mm, pour porte de 45 mm.

Pressed steel case and striker. Steel bolt and latch. Double latch mechanism. Drawback of the latch by key. Square 6 mm. Brass cylinder hole and follower plate. For european profile cylinder 30 x 60 mm, for 45 mm thickness door.

Caja y cerradero de acero embutido. Pestillo y media vuelta de acero. Mecanismo de 2 vueltas. Reposición de la media vuelta con la llave. Cuadrado 6 mm. Entrada de cilindro y de la nuez de latón. Para cilindro perfilado europeo. 30 x 60 mm, para puerta de 45 mm.

Finition/*Finish/Acabado*

Epoxy noir granité

Granited black epoxy

Epoxi negro granitado

Version/*Option/Versión*

A TIRAGE. Serrure en poussant. Droite et gauche. Droite et gauche poussant. Pêne et demi-tour laiton sous conditionnement en boite. Axe 60 mm pour remplacement LAP sans pêne et demi-tour en saillie de 5 mm.

Drawback pull. Push lock. Right and left hand. Push right and left hand. Axis 60 mm.

Con tirador. Cerradura empujando. Derecha e izquierda. Empujaando derecha e izquierda. Eje 60 mm.

							Brochable						
Designation	Boite	Colis.	Prix	Sachet	Colis.	Prix	France	Euro 1	Euro 2	Euro 3	Euro 4	Colis.	Prix
Boitier CP à tirage 140 x 88 mm droite	00019766	1	-	00919766	10	-	00519766 E	-	-	-	-	2	-
Boitier CP à tirage 140 x 88 mm gauche	00019776	1	-	00919776	10	-	00519776 E	-	-	-	-	2	-
Boitier CP à fouillot 140 x 88 mm droite axe 55mm	00009766	1	-	00909766	10	-	00509766	-	-	-	-	2	-
Boitier CP à fouillot 140 x 88 mm gauche axe 55mm	00009776	1	-	00909776	10	-	00509776	-	-	-	-	2	-
Boitier CP à fouillot 140 x 88 mm droite "poussant"	00099766	1	-	-	-	-	-	-	-	-	-	-	-
Boitier CP à fouillot 140 x 88 mm gauche "poussant"	00099776	1	-	-	-	-	-	-	-	-	-	-	-
Boitier CP à fouillot 140 x 88 mm droite axe 60mm	00009666	1	-	00909666	-	-	-	-	-	-	-	-	-
Boitier CP à fouillot 140 x 88 mm gauche axe 60mm	00009676	1	-	00909676	-	-	-	-	-	-	-	-	-
Boitier CP à fouillot 140 x 88 mm droite "poussant" axe 60mm	00009966	1	-	-	-	-	-	-	-	-	-	-	-
Boitier CP à fouillot 140 x 88 mm gauche "poussant" axe 60mm	00009976	1	-	-	-	-	-	-	-	-	-	-	-

NS Non stocké/Non-stored/Producto no estocado - ● Sur stock Europe Zone 1 et Zone 2, nous consulter pour délai d'approvisionnement - E Epuisement/Stock depletion/Agotamiento del stock

Serrure applique verticale / POUR CYLINDRE PROFILE

RESIST





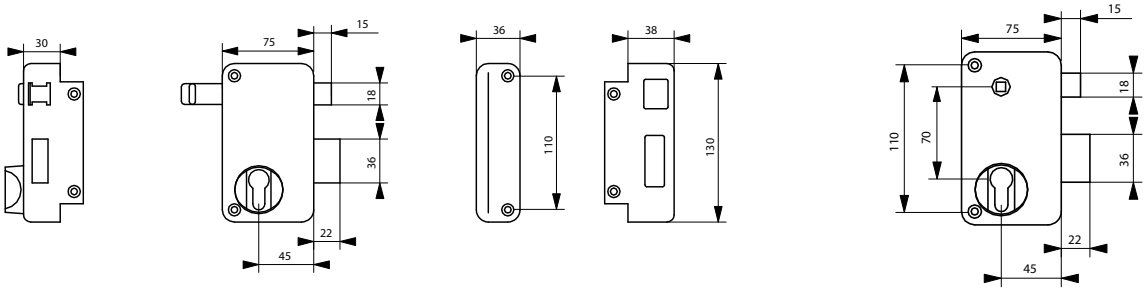

Description/*Description/Descripción*
Coffre et gâche acier embouti. Pêne et demi-tour acier zingué. Mécanisme à 2 tours. Rappel du demi-tour par la clé. Carré 7 mm. Entrée de cylindre laiton. Pour cylindre profilé européen 30 x 60 mm, pour porte de 45 mm.
Pressed steel case and striker. Steel bolt and latch. Double latch mechanism. Drawback of the latch by key. Square 7 mm. Brass cylinder hole plate. For european profile cylinder 30 x 60 mm for 45 mm thickness door.
Caja y cerradero de acero embutido. Pestillo y media vuelta de acero. Mecanismo de 2 vueltas. Reposición de la media vuelta con la llave.Cuadrado 7 mm. Entrada de cilindro de latón. Para cilindro perfilado europeo. 30 x 60 mm, para puerta de 45 mm.

Finition/*Finish/Acabado*
Epoxy noir granité, epoxy or
Granited black epoxy, gold epoxy
Epoxi negro granitado, epoxi dorado

Version/*Option/Versión*
A TIRAGE. Serrure en "poussant". Droite et gauche. Pêne et demi-tour laiton sous conditionnement en boite
Drawback pull. Push lock. Right and left hand.
Con tirador. Derecha e izquierda. Cerradura "empujando".

Designation	Boite	Colis.	Prix	Sachet	Colis.	Prix	Brochable France	Brochable Euro 1	Brochable Euro 2	Brochable Euro 3	Brochable Euro 4	Colis.	Prix
Boitier CP à tirage 75 x 130 mm droite	00009813	1	-	00909813	10	-	-	-	-	-	-	-	-
Boitier CP à tirage 75 x 130 mm gauche	00009823	1	-	00909823	10	-	-	-	-	-	-	-	-
Boitier CP à fouillot 75 x 130 mm droite	00009816	1	-	00909816	10	-	00309816 E	-	-	-	-	2	-
Boitier CP à fouillot 75 x 130 mm gauche	00009826	1	-	00909826	10	-	00309826 E	-	-	-	-	2	-
Boitier CP à fouillot 75 x 130 mm droite - finition or	00008816	1	-	-	-	-	-	-	-	-	-	2	-
Boitier CP à fouillot 75 x 130 mm gauche - finition or	00008826	1	-	-	-	-	-	-	-	-	-	2	-
Boitier CP à fouillot 75 x 130 mm drte «poussant»	00099816	1	-	-	-	-	-	-	-	-	-	-	-
Boitier CP à fouillot 75 x 130 mm gche «poussant»	00099826	1	-	-	-	-	-	-	-	-	-	-	-

NS Non stocké/Non-stored/Producto no estocado - ● Sur stock Europe Zone 1 et Zone 2, nous consulter pour délai d'approvisionnement - E Epuisement/Stock depletion/Agotamiento del stock

Serrure applique horizontale / CYLINDRE RIM

RESIST



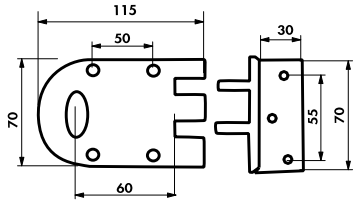

GARANTIE 10 ANS

X 3

Description/*Description/Descripción*
Coffre et gâche acier cambré. Pêne acier. Réversible. 3 clés.
Cambered steel case and striker. Steel bolt. reversible. 3 keys.
Caja y cerradero de acero curvado. Pestillo de acero. Reversible. 3 llaves.

Finition/*Finish/Acabado*
Doré
Gold
Dorado

Designation	Boite	Colis.	Prix	Sachet	Colis.	Prix	Brochable France	Brochable Euro 1	Brochable Euro 2	Brochable Euro 3	Brochable Euro 4	Colis.	Prix
SERRURE 115 x 70 mm 3 clés	-	-	-	-	-	-	-	00593248 ●	00592248 NS ●	-	-	5	-

Serrure tubulaire / A CYLINDRE

PROTECT

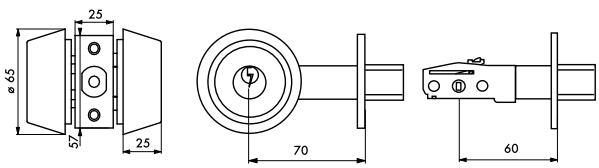



GARANTIE 5 ANS

X 3

Description/*Description/Descripción*
Boîtier extérieur avec cylindre de sûreté à goupilles. Boîtier intérieur avec bouton de condamnation. Pêne avec dispositif antisciage et têtière rectangulaire. Gâche plate. Axe réglable 60/70mm. 3 clés en acier nickelé.
Outside case with safety pin cylinder. Inside case with locking knob. Bolt with antisawing device and rectangular forend. Flat striker. Backset 60/70mm. 3 nickel plated steel keys.
Caja exterior con cilindro de seguridad de pasadores. Caja interior con botón de condenación. Pestillo con dispositivo antiaserrado y cabeza rectangular. Cerradero plano. Eje 60/70mm. 3 llaves de acero niquelado.

Finition/*Finish/Acabado*
Chromé mat. Laiton poli.
Dull chrome plated. Polished brass.
Cromado mate. Latón pulido.
Version/*Option/Versión*
Boîtier axe à 60 mm
60 mm backset latch bolt
Caja eje a 60 mm
Utilisation/*Use/Utilización*
Porte extérieure ép. 35 à 45 mm
Entrance door 35 to 45 mm thickness
Puertas exteriores de 35 a 45 mm de espesor

Designation	Boite	Colis.	Prix	Sachet	Colis.	Prix	Brochable France	Brochable Euro 1	Brochable Euro 2	Brochable Euro 3	Brochable Euro 4	Colis.	Prix
VERROU bouton et cylindre chromé mat 3 clés-axe réglable 60/70mm	-	-	-	00900516	5	-	00500516 E	-	00592432 E NS ●	-	-	5	-
VERROU bouton et cylindre doré 3 clés - axe réglable 60/70mm	-	-	-	00901516	5	-	00501516 E	-	00592433 E NS ●	-	-	5	-
VERROU double entrée doré 3 clés 70 - axe réglable 60/70mm	-	-	-	00901517 E	5	-	00501517 E	-	-	-	-	5	-

NS Non stocké/Non-stored/Producto no estocado - ● Sur stock Europe Zone 1 et Zone 2, nous consulter pour délai d'approvisionnement - E Epuisement/Stock depletion/Agotamiento del stock

Serrure tubulaire / A CYLINDRE

PROTECT



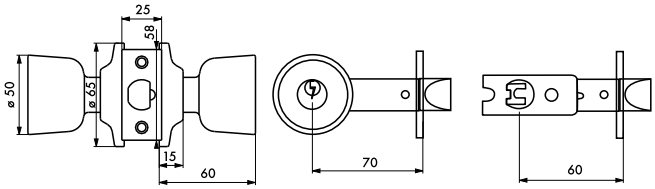

Description/*Description/Descripción*
Pommeau extérieur en acier embouti avec cylindre de sûreté à goupilles. Pommeau intérieur en acier embouti avec bouton de condamnation. Pêne 1/ 2 tour réversible avec dispositif de sécurité et têtière rectangulaire. Gâche plate. Axe réglable 60/70mm. 3 clés en acier nickelé.
Stamped steel outside knob with safety pin cylinder. Stamped steel inside knob with locking knob. Reversible bolt with security device and rectangular forend. Flat striker. Backset 60/70mm. 3 nickel plated steel keys.
Pomo exterior de acero embutido con cilindro de seguridad de pasadores. Pomo interior de acero embutido con botón de condenación. Pestillo media vuelta reversible con dispositivo de seguridad y cabeza rectangular. Cerradero plano. Eje 60/70mm. 3 llaves de acero niquelado.

Finition/*Finish/Acabado*
Chromé mat. Laiton poli.
Dull chrome plated. Polished brass.
Cromado mate. Latón pulido
Version/*Option/Versión*
Boîtier axe à 60 mm
60 mm backset latch bolt
Caja eje a 60 mm
Utilisation/*Use/Utilización*
Porte extérieure ép. 35 à 50 mm
Entrance door 35 to 50 mm thickness
Puertas exteriores de 35 a 50 mm de espesor

Designation	Boite	Colis.	Prix	Sachet	Colis.	Prix	Brochable France	Euro 1	Euro 2	Euro 3	Euro 4	Colis.	Prix
SERRURE à clé et condamnation chromé mat 3 clés axe réglable 60/70 mm	-	-	-	00900560	5	-	00500560	-	00592430 NS ●	-	-	5	-
SERRURE à clé et condamnation doré 3 clés axe réglable 60/70 mm	-	-	-	00901560	5	-	00501560	-	00592431 NS ●	-	-	5	-
SERRURE double entrée chromé mat 3 clés axe réglable 60/70 mm	-	-	-	00900567	5	-	00500567	-	-	-	-	5	-
SERRURE double entrée doré 3 clés axe réglable 60/70 mm	-	-	-	00901567	5	-	00501567	-	-	-	-	5	-

NS Non stocké/Non-stored/Producto no estocado - ● Sur stock Europe Zone 1 et Zone 2, nous consulter pour délai d'approvisionnement - E Epuisement/Stock depletion/Agotamiento del stock

Serrure 3 points / HORGA CR

PROTECT

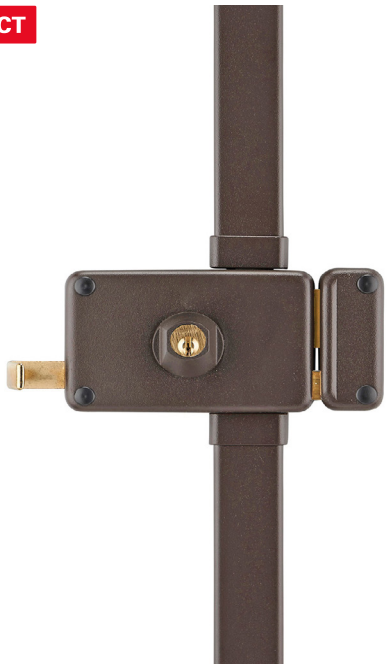

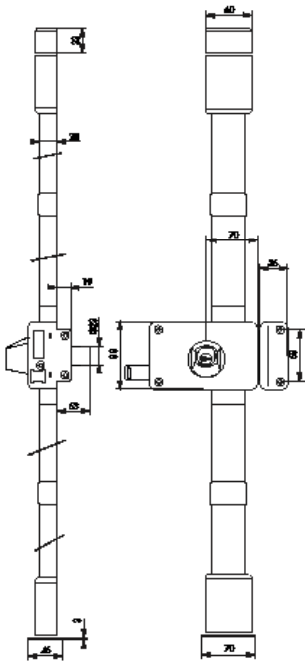







Description/*Description/Descripción*

Boîtier en acier embouti ép. 2 /10ème. Coffre de 140 x 88 mm. Tringles standard permettant une condamnation de porte de 1,65 m à 2,20m. Mécanisme intérieur type équerre permettant la manœuvre du 1/ 2 tour avec la clé, de l'intérieur comme de l'extérieur. Pêne dormant et 1/ 2 tour en laiton massif. Pêne haut et bas en acier Ø 16 mm sur tringles plates en acier permettant un ajustement très précis à la longueur désirée et ne nécessitant aucune recoupe. Gâche avec têtière de haute résistance. Cache-tringles, guides et gâches de pênes haut et bas en acier ne laissant apparaître aucune vis de fixation. Enjoliveur de cylindre côté intérieur. Carré 6 mm. Le montage des serrures ne nécessite pas d'entaillage spécifique de la porte. Double cylindre HG5 laiton Ø 23mm, longueur 60 mm. Mécanisme à 5 goupilles. 4 clés en acier nickelé. Double cylindre TRANSIT2 laiton Ø 23mm, longueur 60 mm. Mécanisme à 8 goupilles protégé contre le crochetage. Protection contre le perçage par 1ère goupille + poussoir en acier trempé. 4 clés plates réversibles en laiton nickelé avec carte de propriété. Options : Jeu de tringles grande hauteur permettant un verrouillage jusqu'à 3,00 m. Bouton double.

Stamped steel case (20/10 th). 140 x 88 mm. Standard rods for bolting a door from 1,65 m to 2,25 m. Internal square mechanism allowing the use of 1/2 turn with the key from inside as well as from outside. Brass dead bolt and latch bolt. Steel up and down bolts. Ø 16 mm with steel rods which can be adjusted at the good. height without cutting rods. High resistant square striker. Hardened rods protection, guide and strikers for up and down bolts in steel. Hub cap of inside cylinder. Square 6 mm. Lock assembling without cutting the door.Accessories :Rods kit for a maximum 3 m high door. Finger plate outside handle. Double knob. Hinge protection. Round cylinder HG5Brass cylinder Ø 23 mm, long. 60 mm. 5 pin mechanism. 4 nickel plated keys. Round cylinder TRANSIT 2Brass cylinder Ø 23 mm, long. 60 mm. 8 pin mechanism protected against picking. Protection against drilling by hardened steel pins. 4 reversible brass nickel plated keys with a personal security card for key copie.

aja de acero embutido de 20/10 de espesor. Caja de 140 x 88 mm. Trancas estándar que permiten la condenación de una puerta de 1,65 a 2,25 m. Mecanismo interior de tipo. escuadra que permite maniobrar la media vuelta con la llave, tanto desde el interior como desde el exterior. Pestillo durmiente y media vuelta de latón macizo. Pestillo alto y bajo de acero,. Ø 16 mm, en trancas de acero que permiten un ajuste muy preciso con la longitud. deseada y no necesitan ningún corte. Cerradero de escuadra de alta resistencia. Cubretrancas, guías y cerraderos de pestillos alto y bajo de acero que ocultan los tornillos de fijación. Embellecedor de cilindro por el lado interior. Cuadrado 6 mm. El montaje de las cerraduras no precisa una entalladura específica de la puerta.Accesorios:Juego de trancas de gran altura que permiten un cierre de hasta 3 m. Botón doble. Protector de goznes. Cilindro redondo HG5Cilindro de latón Ø 23 mm, long. 60 mm. Mecanismo de 5 pistones. 4 llaves de acero niquelado. Cilindro redondo TRANSIT 2Cilindro de latón Ø 23 mm, long. 60 mm. Mecanismo de 8 pistones contra la recogiendo. Protección contra el taladrado por medio de un pasador de acero templado. 4 llaves planas reversibles de latón niquelado con título de propiedad que permite su reproducción en fábrica.

Finition/*Finish/Acabado*

Epoxy marron ou blanc

Brown or white epoxy

Epoxi marrón o blanco

Version/*Option/Versión*

Droite ou gauche. A tirage ou à fouillot. Avec ou sans cylindre.

Right or left hand. Drawback pull or follwer type. With or without cylinder.

Derecha o izquierda. De tirador o de nuez. Con o sin cilindro.

NS Non stocké/Non-stored/Producto no estocado - ● Sur stock Europe Zone 1 et Zone 2, nous consulter pour délai d'approvisionnement - E Epuisement/Stock depletion/Agotamiento del stock

Serrure 3 points / HORGA CR

PROTECT

Designation	Boite	Colis.	Prix	Sachet	Colis.	Prix	Brochable France	Brochable Euro 1	Brochable Euro 2	Brochable Euro 3	Brochable Euro 4	Colis.	Prix
Serrure HORGA marron CR HG5 à tirage 140 x 88 mm drte 4 clés	00037315	1	-	-	-	-	-	-	-	-	-	-	-
Serrure HORGA marron CR HG5 à tirage 140 x 88 mm gche 4 clés	00037325	1	-	-	-	-	-	-	-	-	-	-	-
Serrure HORGA blanche CR HG5 à tirage 140 x 88 mm drte 4 clés	00038315 NS	1	-	-	-	-	-	-	-	-	-	-	-
Serrure HORGA blanche CR HG5 à tirage 140 x 88 mm gche 4 clés	00038325 NS	1	-	-	-	-	-	-	-	-	-	-	-
Serrure HORGA marron CR HG5 à fouillot 140 x 88 mm drte 4 clés	00037316	1	-	-	-	-	-	-	-	-	-	-	-
Serrure HORGA marron CR HG5 à fouillot 140 x 88 mm gche 4 clés	00037326	1	-	-	-	-	-	-	-	-	-	-	-
Serrure HORGA blanche CR HG5 à fouillot 140 x 88 mm drte 4 clés	00038316	1	-	-	-	-	-	-	-	-	-	-	-
Serrure HORGA blanche CR HG5 à fouillot 140 x 88 mm gche 4 clés	00038326	1	-	-	-	-	-	-	-	-	-	-	-
Serrure HORGA marron CR TRANSIT 2 à tirage 140 x 88 mm drte 4 clés	00057315 NS	1	-	-	-	-	-	-	-	-	-	-	-
Serrure HORGA marron CR TRANSIT 2 à tirage 140 x 88 mm gche 4 clés	00057325	1	-	-	-	-	-	-	-	-	-	-	-
Serrure HORGA blanche CR TRANSIT 2 à tirage 140 x 88 mm drte 4 clés	00058315	1	-	-	-	-	-	-	-	-	-	-	-
Serrure HORGA blanche CR TRANSIT 2 à tirage 140 x 88 mm gche 4 clés	00058325	1	-	-	-	-	-	-	-	-	-	-	-
Serrure HORGA marron CR TRANSIT 2 à fouillot 140 x 88 mm drte 4 clés	00057316 NS	1	-	-	-	-	-	-	-	-	-	-	-
Serrure HORGA marron CR TRANSIT 2 à fouillot 140 x 88 mm gche 4 clés	00057326 NS	1	-	-	-	-	-	-	-	-	-	-	-
Serrure HORGA blanche CR TRANSIT 2 à fouillot 140 x 88 mm drte 4 clés	00058316	1	-	-	-	-	-	-	-	-	-	-	-
Serrure HORGA blanche CR TRANSIT 2 à fouillot 140 x 88 mm gche 4 clés	00058326	1	-	-	-	-	-	-	-	-	-	-	-
BOUTON DOUBLE rond laqué marron 1 portée carré 6 longueur 100 mm	00000492	1	-	-	-	-	-	-	-	-	-	-	-
BOUTON DOUBLE rond laqué blanc 1 portée carré 6 longueur 100 mm	00000493	1	-	-	-	-	-	-	-	-	-	-	-
KIT TRINGLE PLATE marron pour hauteur porte 3,00 m	00032320	1	-	-	-	-	-	-	-	-	-	-	-
KIT TRINGLE PLATE blanc pour hauteur porte 3,00 m	00032321	1	-	-	-	-	-	-	-	-	-	-	-
PROTEGE GONDS la paire	00025000	10	-	-	-	-	00225000	-	-	-	-	10	-

NS Non stocké/Non-stored/Producto no estocado - ● Sur stock Europe Zone 1 et Zone 2, nous consulter pour délai d'approvisionnement - E Epuisement/Stock depletion/Agotamiento del stock

Serrure 3 points / TARGA CR

ECO



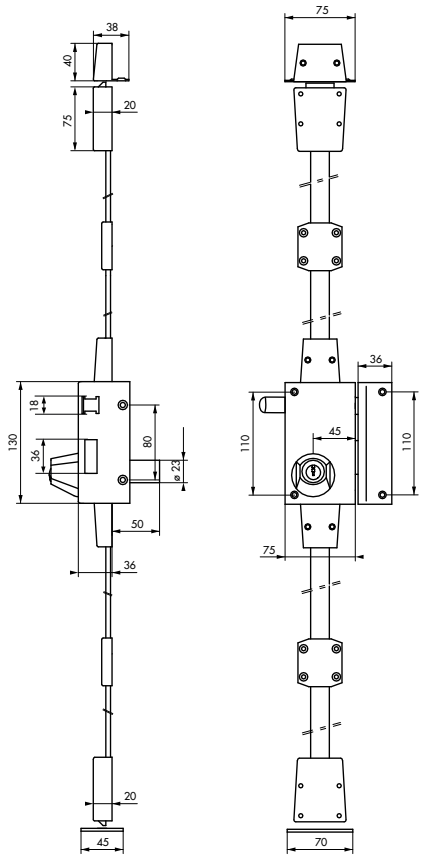

Description/*Description/Descripción*

Boîtier en acier cambré ép. 2 /10ème. Coffre cambré 75 x 130 mm axe à 45 mm. Jeu de tringles pour une hauteur maximum de porte de 2,20 m. Mécanisme intérieur type équerre permettant la manœuvre du 1/ 2 tour de l'intérieur comme de l'extérieur avec la clé. Pêne et 1/ 2 tour en laiton massif. Pênes haut et bas en acier zingué. Gâche avec têtière de haute résistance. Enjoliveur de cylindre côté intérieur. Carré 7 mm. Poignée double anodisé couleur F2 fournie pour serrure à fouillot. Le montage de la serrure ne nécessite pas d'entaillage spécifique de la porte. Options : Kit de tringles pour une hauteur maximum de porte de 3,00m. Points de verrouillage complémentaires. Ensemble porte palière. Poignée simple. Protège-gonds. Cylindre rond Ø 23mm, 6 goupilles permettant 25 000 combinaisons. Pour épaisseur de porte de 45 mm maxi. Protection contre le perçage par première goupille en acier trempé. 4 clés acier nickelé. Possibilité de commandes en s'entrouvrant et organigrammes. Cylindre rond Transit 2 ouble cylindre laiton Ø 2 mm, longueur 45 mm. Mécanisme à 8 goupilles protégé contre le crochetage. Protection contre le perçage par 1ère goupille + poussoir en acier trempé. 4 clés plates réversibles en laiton nickelé avec carte de propriété.

Cambered steel case (thickness 20/10 th) 75 x 130 mm. Axis 45 mm. Rods kit for a door of maximum 2,25 m high. Internal square mechanism allowing the use of latch bolt with the key from inside as well as from outside. Brass dead bolt and latch bolt. Hardened up and down steel zinc bolts. High resistant striker. Hub cap for inside part of cylinder.Square 7 mm. Lock assembling without particulary cutting the door. Supplied with double handle anodized. Accessories : Rods kit for a maximum 3 m high door. Bolting points. Outside finger plate handle. Simple anodized handle. Hinge protection.Round cylinder Ø 23 mm6 pins providing up. 265 000 combinations. Maximum door thickness from 40 to 45 mm. Protected with antidulling pins. Supplied with 4 nickel plated keys. Keyed alike or master key system avaible.Round cylinder Transit 2Brass cylinder Ø 23 mm, long. 45 mm. 8 pin mechanism protected against picking. Protection against drilling by hardened steel pins. 4 reversible brass nickel plated keys with a personal security card for key copie

Caja de acero curvado, esp. 20/10. Caja curvada de 75 x 130 mm, eje a 45 mm. Juego de trancas para una altura máxima de puerta de 2,25 m. Mecanismo interior tipo escuadra que permite maniobrar la media vuelta con la llave, tanto desde el interior como desde el exterior. Pestillo y media vuelta de latón macizo. Pestillos alto

NS Non stocké/Non-stored/Producto no estocado - ● Sur stock Europe Zone 1 et Zone 2, nous consulter pour délai d'approvisionnement - E Epuisement/Stock depletion/Agotamiento del stock

y bajo de acero cincado. Cerradero de alta resistencia. Embellecedor de cilindro por el lado interior. Cuadrado 7 mm. Tirador doble anodizado champán suministrado para la cerradura de nuez. El montaje de la cerradura no precisa una entalladura específica de la puerta. Accesorios:Kit de trancas para una altura máxima de la puerta de 3,00m. Puntos de cierre complementarios. Conjunto de puerta descansillo. Tirador simple. Protector de goznes. Cilindro redondo - Ø 23 mm, 6 pasadores que permiten 265.000 combinaciones. Para puertas con un espesor máximo de 45 mm. Protección contra el taladrado mediante un primer pasador de acero templado. 4 llaves de acero niquelado. Con posibilidad de comandos al. entreabrirse y organigramas. Cilindro redondo Transit 2Cilindro de latón Ø 23 mm, long. 45 mm. Mecanismo de 8 pistones contra la recogiendo. Protección contra el taladrado por medio de un pasador de acero templado. 4 llaves planas reversibles de latón niquelado con título de propiedad que permite su reproducción en fábrica.

Finition/*Finish/Acabado*
Epoxy bronze
Bronze epoxy
Epoxi bronce
Version/*Option/Versión*
Droite ou gauche. A tirage ou à fouillot.
Right or left hand. Drawback pull or follwer type.
Derecha o izquierda. De tirador o de nuez.

							Brochable						
Designation	Boite	Colis.	Prix	Sachet	Colis.	Prix	France	Euro 1	Euro 2	Euro 3	Euro 4	Colis.	Prix
Serrure TARGA bronze CR Ø 23 6 goup. à tirage 75 x 130 mm droite 4 clés	-	-	-	-	-	-	00750010 E	-	-	-	-	1	-
Serrure TARGA bronze CR Ø 23 6 goup. à tirage 75 x 130 mm gauche 4 clés	-	-	-	-	-	-	00750020 E	-	-	-	-	1	-
Serrure TARGA bronze CR Ø 23 6 goup. à fouillot 75 x 130 mm droite 4 clés	-	-	-	-	-	-	00750110 E	-	-	-	-	1	-
Serrure TARGA bronze CR Ø 23 6 goup. à fouillot 75 x 130 mm gauche 4 clés	-	-	-	-	-	-	00750120 E	-	-	-	-	1	-
Serrure TARGA bronze CR TRANSIT 2 à tirage 75 x 130 mm droite 4 clés	00060010	1	-	-	-	-	-	-	-	-	-	-	-
Serrure TARGA bronze CR TRANSIT 2 à tirage 75 x 130 mm gauche 4 clés	00060020	1	-	-	-	-	-	-	-	-	-	-	-
Serrure TARGA bronze CR TRANSIT 2 à fouillot 75 x 130 mm droite 4 clés	00060110	1	-	-	-	-	00760110 E	-	-	-	-	1	-
Serrure TARGA bronze CR TRANSIT 2 à fouillot 75 x 130 mm gauche 4 clés	00060120	1	-	-	-	-	00760120 E	-	-	-	-	1	-
KIT TRINGLE plate bronze pour serrure haut. porte 3 m, epoxy or	00032316	1	-	-	-	-	-	-	-	-	-	-	-
BEQUILLE DOUBLE anodisé 1 portée 7 long. 100 mm	00004479	1	-	-	-	-	-	-	-	-	-	-	-
BEQUILLE SIMPLE anodisé sans portée 7 avec arrêt long. 50 mm	00014479	1	-	-	-	-	-	-	-	-	-	-	-
POIGNEE porte palière TARGA CR Ø 23 époxy bronze droite	00001372	1	-	-	-	-	00201372 E	-	-	-	-	10	-
POIGNEE porte palière TARGA CR Ø 23 époxy bronze gauche	00001382	1	-	-	-	-	00201382 E	-	-	-	-	10	-
PROTEGE GONDS la paire	00025000	10	-	-	-	-	00225000	-	-	-	-	10	-

NS Non stocké/Non-stored/Producto no estocado - ● Sur stock Europe Zone 1 et Zone 2, nous consulter pour délai d'approvisionnement - E Epuisement/Stock depletion/Agotamiento del stock

Serrure 3 points / BELUGA CR

PROTECT

GARANTIE 5 ANS

X 4





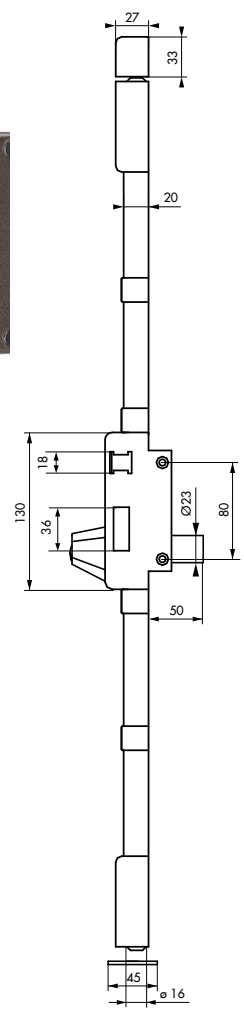

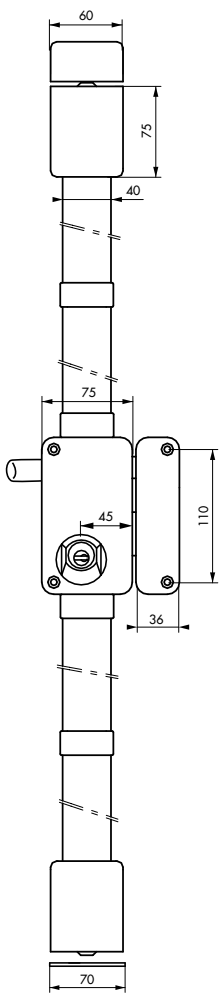

NS Non stocké/Non-stored/Producto no estocado - ● Sur stock Europe Zone 1 et Zone 2, nous consulter pour délai d'approvisionnement - E Epuisement/Stock depletion/Agotamiento del stock

Serrure 3 points / BELUGA CR

PROTECT

Description/*Description/Descripción*

Boîtier en acier embouti ép. 2 /10ème. Coffre de 75x130mm, axe à 45 mm. Tringles standard permettant une condamnation de porte de 1,65 m à 2,20 m. Mécanisme intérieur type équerre permettant la manœuvre du 1/ 2 tour avec la clé, de l'intérieur comme de l'extérieur. Pêne dormant et 1/ 2 tour en laiton massif. Pênes haut et bas en acier ø 16 mm sur tringles plates en acier permettant un ajustement très précis à la longueur désirée et ne nécessitant aucune recoupe. Gâche équerre de haute résistance. Cache-tringles, guides et gâches de pênes haut et bas en acier ne laissant apparaître aucune vis de fixation. Carré 7mm - Poignée double fournie pour serrure à fouillot. Le montage de la serrure ne nécessite pas d'entaillage spécifique de la porte. Cylindre rond HG5 Double cylindre laiton Ø 2 mm, longueur 60 mm. Mécanisme à 5 goupilles. 4 clés en acier nickelé. Cylindre rond Transit 2 double cylindre laiton Ø 2 mm, longueur 60 mm. Mécanisme à 8 goupilles protégé contre le crochetage. Protection contre le perçage par 1ère goupille + poussoir en acier trempé. 4 clés plates réversibles en laiton nickelé avec carte de propriété. Options : Jeu de tringles grande hauteur permettant un verrouillage jusqu'à 3,00m. Poignée de tirage extérieure - Poignée simple laqué blanc ou marron - Protège-gonds. Kit gâche pour huisserie métallique, pour porte à recouvrement.

Stamped steel case (thickness 20/10 th) 75 x 130 mm. Axis 45 mm. Standard rods for bolting door from 1,65 m to 2,25 m. Internal square mechanism. allowing the use of 1/2 turn with the key from inside as. well as from outside. Steel up and down bolts Ø 16 mm with steel rods which can be adjusted at the good height without cutting rods. High resistant square striker. Rods guides and strikers up and down steel protections. Hub cap of inside cylinder. Square 7 mm. Lock assembling without cutting the door. Supplied with double handle.Accessories :Rods kit for a maximum 3 m high door. Finger plate outside handle. Single handle white or brown lacquered. Hinge protection. Striker kit for metal door frame. Striker kit for overlapping door. Round cylinder HG5Brass cylinder Ø 23 mm, long. 60 mm5 pin mechanism4 nickel plated keysRound cylinder TRANSIT 2Brass cylinder Ø 23 mm, long. 60 mm. 8 pin mechanism protected against picking. Protection against drilling by hardened steel pins. 4 reversible brass nickel plated keys with a personal security card for key copie.

Caja de acero embutido de 20/10 de espesor. Caja de 75 x 130 mm, eje a 45 mm. Trancas estándar que permiten la condenación de una puerta de 1,65 a 2,25 m. Mecanismo interior de tipo escuadra que permite maniobrar la media vuelta con la llave, tanto desde el interior como desde el exterior. Pestillo durmiente y media vuelta de latón macizo. Pestillos alto y bajo de acero, Ø 16 mm, en trancas de acero que permiten un ajuste muy preciso a la longitud deseada y no precisan ningún corte. Cerradero de escuadra de alta resistencia. Cubretrancas, guías y cerraderos de pestillos alto y bajo de acero que ocultan los tornillos de fijación. Embellecedor de cilindro por el lado interior. Cuadrado?7?mm. Tirador doble que suministrado para la cerradura de nuez. El montaje de la cerradura no precisa una entalladura específica de la puerta. Accesorios: Juego de trancas de gran altura que permiten un cierre de hasta 3 m. Tirador exterior. Tirador simple lacado blanco o marrón. Protector de goznes. Kit de cerradero para marco metálico. Kit de cerradero para puerta que recubre el marco.Cilindro redondo HG5Cilindro de latón Ø 23 mm, long. 60 mm. Mecanismo de 5 pistones. 4 llaves de acero niquelado.Cilindro redondo TRANSIT 2Cilindro de latón Ø 23 mm, long. 60 mm. Mecanismo de 8 pistones contra la recogiendo. Protección contra el taladrado por medio de un pasador de acero templado. 4 llaves planas reversibles de latón niquelado con título de propiedad que permite su reproducción en fábrica.

Finition/*Finish/Acabado*

Epoxy marron ou blanc

Brown or white epoxy

Epoxi marrón o blanco

Version/*Option/Versión*

Droite ou gauche. A tirage ou à fouillot. Avec ou sans cylindre.

Right or left hand. Drawback pull or follwer type. With or without cylinder.

Derecha o izquierda. De tirador o de nuez. Con o sin cilindro.

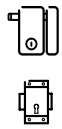

NS Non stocké/Non-stored/Producto no estocado - ● Sur stock Europe Zone 1 et Zone 2, nous consulter pour délai d'approvisionnement - E Epuisement/Stock depletion/Agotamiento del stock

Serrure 3 points / BELUGA CR

PROTECT

GARANTIE 5 ANS

Designation	Boite	Colis.	Prix	Sachet	Colis.	Prix	Brochable France	Brochable Euro 1	Brochable Euro 2	Brochable Euro 3	Brochable Euro 4	Colis.	Prix
Serrure BELUGA marron CR HG5 à tirage 75 x 130 drte 4 clés	00079410	1	-	-	-	-	-	-	-	-	-	-	-
Serrure BELUGA marron CR HG5 à tirage 75 x 130 gche 4 clés	00079420	1	-	-	-	-	-	-	-	-	-	-	-
Serrure BELUGA blanche CR HG5 à tirage 75 x 130 drte 4 clés	00079411	1	-	-	-	-	-	-	-	-	-	-	-
Serrure BELUGA blanche CR HG5 à tirage 75 x 130 gche 4 clés	00079421	1	-	-	-	-	-	-	-	-	-	-	-
Serrure BELUGA marron CR HG5 à fouillot 75 x 130 drte 4 clés	00079510	1	-	-	-	-	-	-	-	-	-	-	-
Serrure BELUGA marron CR HG5 à fouillot 75 x 130 gche 4 clés	00079520	1	-	-	-	-	-	-	-	-	-	-	-
Serrure BELUGA blanche CR HG5 à fouillot 75 x 130 drte 4 clés	00079511	1	-	-	-	-	-	-	-	-	-	-	-
Serrure BELUGA blanche CR HG5 à fouillot 75 x 130 gche 4 clés	00079521	1	-	-	-	-	-	-	-	-	-	-	-
Serrure BELUGA marron CR TRANSIT 2 à tirage 75 x 130 drte 4 clés	00069410	1	-	-	-	-	-	-	-	-	-	-	-
Serrure BELUGA marron CR TRANSIT 2 à tirage 75 x 130 gche 4 clés	00069420	1	-	-	-	-	-	-	-	-	-	-	-
Serrure BELUGA blanche CR TRANSIT 2 à tirage 75 x 130 drte 4 clés	00069411	1	-	-	-	-	-	-	-	-	-	-	-
Serrure BELUGA blanche CR TRANSIT 2 à tirage 75 x 130 gche 4 clés	00069421	1	-	-	-	-	-	-	-	-	-	-	-
Serrure BELUGA marron CR TRANSIT 2 à fouillot 75 x 130 drte 4 clés	00069510	1	-	-	-	-	-	-	-	-	-	-	-
Serrure BELUGA marron CR TRANSIT 2 à fouillot 75 x 130 gche 4 clés	00069520	1	-	-	-	-	-	-	-	-	-	-	-
Serrure BELUGA blanche CR TRANSIT 2 à fouillot 75 x 130 drte 4 clés	00069511	1	-	-	-	-	00769511 E NS	-	-	-	-	1	-

NS Non stocké/Non-stored/Producto no estocado - ● Sur stock Europe Zone 1 et Zone 2, nous consulter pour délai d'approvisionnement - E Epuisement/Stock depletion/Agotamiento del stock

Serrure 3 points / BELUGA CR

PROTECT

Designation	Boite	Colis.	Prix	Sachet	Colis.	Prix	Brochable France	Brochable Euro 1	Brochable Euro 2	Brochable Euro 3	Brochable Euro 4	Colis.	Prix
Serrure BELUGA blanche CR TRANSIT 2 à fouillot 75 x 130 gche 4 clés	00069521	1	-	-	-	-	00769521 E NS	-	-	-	-	1	-
KIT TRINGLE PLATE blanc pour hauteur porte 3,00 m	00032321	1	-	-	-	-	-	-	-	-	-	-	-
KIT TRINGLE PLATE marron pour hauteur porte 3,00 m	00032320	1	-	-	-	-	-	-	-	-	-	-	-
BEQUILLE double marron - 1 portée	00000490	1	-	-	-	-	-	-	-	-	-	-	-
BEQUILLE double blanc - 1 portée	00000491	1	-	-	-	-	-	-	-	-	-	-	-
BEQUILLE simple marron sans portée carré 7 long. 50mm avec arrêt	00012490	1	-	-	-	-	-	-	-	-	-	-	-
BEQUILLE simple blanc sans portée carré 7 long. 50mm avec arrêt	00012491	1	-	-	-	-	-	-	-	-	-	-	-
1/2 BEQUILLE marron - 1 portée carré 7 x 100mm	-	-	-	-	-	-	00200494	-	-	-	-	10	-
KIT D'ADAPTATION pour huisserie métallique droite blanc	-	-	-	-	-	-	00230322 E	-	-	-	-	1	-
KIT D'ADAPTATION pour huisserie métallique gauche blanc	-	-	-	-	-	-	00230323 E	-	-	-	-	1	-
KIT D'ADAPTATION pour huisserie métallique droite marron	-	-	-	-	-	-	00230324 E	-	-	-	-	1	-
KIT D'ADAPTATION pour huisserie métallique gauche marron	-	-	-	-	-	-	00230325 E	-	-	-	-	1	-
KIT D'ADAPTATION pour porte à recouvrement droite blanc	-	-	-	-	-	-	00230328 E	-	-	-	-	1	-
KIT D'ADAPTATION pour porte à recouvrement gauche blanc	-	-	-	-	-	-	00230329 E	-	-	-	-	1	-
KIT D'ADAPTATION pour porte à recouvrement droite marron	-	-	-	-	-	-	00230326 E	-	-	-	-	1	-
KIT D'ADAPTATION pour porte à recouvrement gauche marron	-	-	-	-	-	-	00230327 E	-	-	-	-	1	-
PROTEGE GONDS la paire	00025000	10	-	-	-	-	00225000	-	-	-	-	10	-

NS Non stocké/Non-stored/Producto no estocado - ● Sur stock Europe Zone 1 et Zone 2, nous consulter pour délai d'approvisionnement - E Epuisement/Stock depletion/Agotamiento del stock

Serrure 3 points / HORGA CP

PROTECT

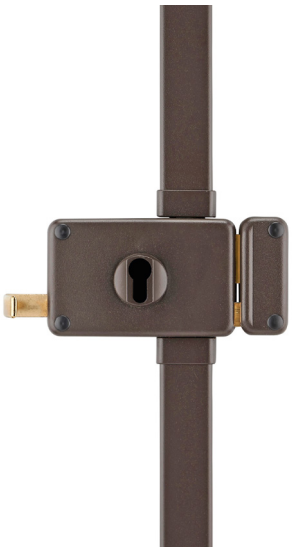



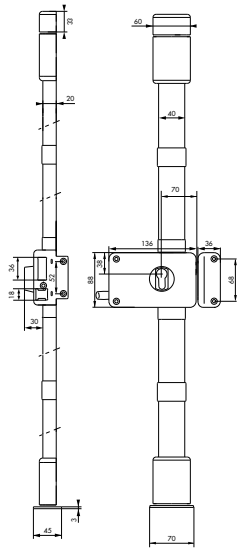

Description/*Description/Descripción*

Boîtier en acier embouti ép. 2 /10ème. Coffre de 140 x 88 mm. Tringles standard permettant une condamnation de porte de 1,65 m à 2,20 m. Mécanisme intérieur type équerre permettant la manœuvre du 1/ 2 tour avec la clé, de l'intérieur comme de l'extérieur. Pêne dormant et 1/ 2 tour en laiton massif. Pêne haut et bas en acier Ø 16 mm sur tringles plates en acier permettant un ajustement très précis à la longueur désirée et ne nécessitant aucune recoupe. Gâche avec têtière de haute résistance. Cache-tringles, guides et gâches de pênes haut et bas en acier ne laissant apparaître aucune vis de fixation. Enjoliveur de cylindre côté intérieur. Carré 6 mm. Le montage des serrures ne nécessite pas d'entaillage spécifique de la porte. Options : Jeu de tringles grande hauteur permettant un verrouillage jusqu'à 3,00 m. Bouton double. Cylindre profilé TRANSIT 2 ylindre à profil européen normalisé en laiton poli 30 x 65 mm pour porte de 45 mm. Mécanisme à 8 goupilles protégé contre le crochetage permettant 410 000 combinaisons. Protection contre l'effraction de la partie saillante du cylindre (anti-snap). Panneton en acier fritté anti-arrachement. 4 clés plates réversibles en laiton nickelé avec carte de propriété. Possibilité de s'entrouvrant et organigramme.

Stamped steel case (20/10 th). 140 x 88 mm. Standard rods for bolting a door from 1,65 m to 2,25 m. Internal square mechanism allowing the use of 1/2 turn. with the key from inside as well as from outside. Brass dead bolt and latch bolt. Steel up and down bolts. Ø 16 mm with steel rods which can be adjusted at the good height without cutting rods. High resistant square striker. Hardened rods protection, guide and strikers for up and down bolts in steel. Hub cap of inside cylinder. Square 6 mm. Lock assembling without cutting the doorAccessories :Rods kit for a maximum 3 m high door. Finger plate outside handle. Double knob. Hinge protection. Profile cylinder TRANSIT 2Brass european profile cylinder. 30 x 65 mm for 45 mm door thickness. 8 pin mechanism against picking providing up to 410 000 combinations. Protection against the destruction of the projecting portion of the cylinder (anti-snap). Driver cam made of powered metal. Supplied with 4 reversible nickel plated brass keys with property title allowing exclusive reproduction of keys in the factory. Keyed alike and master key system available.

Caja de acero embutido de 20/10 de espesor. Caja de 140 x 88 mm. Trancas estándar que permiten la condenación de una puerta de 1,65 a 2,25 m. Mecanismo interior de tipo. escuadra que permite maniobrar la media vuelta con la llave, tanto desde el interior como desde el exterior. Pestillo durmiente y media vuelta de latón macizo. Pestillo alto y bajo de acero,. Ø 16 mm, en trancas de acero que permiten un ajuste muy preciso con la longitud. deseada y no necesitan ningún corte. Cerradero de escuadra de alta resistencia. Cubretrancas, guías y cerraderos de pestillos alto y bajo de acero que ocultan los tornillos de fijación. Embellecedor de cilindro por el lado interior. Cuadrado 6 mm. El montaje de las cerraduras no precisa una entalladura específica de la puerta. Accesorios:Juego de trancas de gran altura que permiten un cierre de hasta 3 m. Botón doble. Protector de goznes. Cilindro Cilindro perfilado TRANSIT 2Cilindro de perfil europeo normalizado de latón de 30 x 65 mm para puerta de 45 mm. Mecanismo de 8 pasadores anti-forzamiento, que permite 410.000 combinaciones. Protección contra la manipulación de la parte saliente de cilindro. Pivote de acero sinterizado antiarrancamiento. 4 llaves planas reversibles de latón niquelado con título de propiedad que perite la reproducción de las llaves. exclusivamente en fábrica. Posibilidad de entreabrirse y organigrama.

Finition/*Finish/Acabado*

Epoxy marron ou blanc

Brown or white epoxy

Epoxi marrón o blanco

Version/*Option/Versión*

Droite ou gauche. A tirage ou à fouillot. Avec ou sans cylindre.

Right or left hand. Drawback pull or follwer type. With or without cylinder.

Derecha o izquierda. De tirador o de nuez. Con o sin cilindro.

NS Non stocké/Non-stored/Producto no estocado - ● Sur stock Europe Zone 1 et Zone 2, nous consulter pour délai d'approvisionnement - E Epuisement/Stock depletion/Agotamiento del stock

Serrure 3 points / HORGA CP

PROTECT

Designation	Boite	Colis.	Prix	Sachet	Colis.	Prix	Brochable France	Brochable Euro 1	Brochable Euro 2	Brochable Euro 3	Brochable Euro 4	Colis.	Prix
BOITIER DE SERRURE HORGA marron à tirage 140 x 88 mm droite	00047315	1	-	-	-	-	-	-	-	-	-	-	-
BOITIER DE SERRURE HORGA marron à tirage 140 x 88 mm gauche	00047325	1	-	-	-	-	-	-	-	-	-	-	-
BOITIER DE SERRURE HORGA blanc à tirage 140 x 88 mm droite	00048315	1	-	-	-	-	-	-	-	-	-	-	-
BOITIER DE SERRURE HORGA blanc à tirage 140 x 88 mm gauche	00048325	1	-	-	-	-	-	-	-	-	-	-	-
BOITIER DE SERRURE HORGA marron à fouillot 140 x 88 mm droite	00047316	1	-	-	-	-	-	-	-	-	-	-	-
BOITIER DE SERRURE HORGA marron à fouillot 140 x 88 mm gauche	00047326	1	-	-	-	-	-	-	-	-	-	-	-
BOITIER DE SERRURE HORGA blanc à fouillot 140 x 88 mm droite	00048316	1	-	-	-	-	-	-	-	-	-	-	-
BOITIER DE SERRURE HORGA blanc à fouillot 140 x 88 mm gauche	00048326	1	-	-	-	-	-	-	-	-	-	-	-
Serrure HORGA marron CP TRANSIT 2 à tirage 140 x 88 mm droite 4 clés réversibles	-	-	-	-	-	-	00757315 E	-	-	-	-	1	-
Serrure HORGA marron CP TRANSIT 2 à tirage 140 x 88 mm gauche 4 clés réversibles	-	-	-	-	-	-	00757325 E	-	-	-	-	1	-
Serrure HORGA blanche CP TRANSIT 2 à tirage 140 x 88 mm droite 4 clés réversibles	-	-	-	-	-	-	00758315 E NS	-	-	-	-	1	-
Serrure HORGA blanche CP TRANSIT 2 à tirage 140 x 88 mm gauche 4 clés réversibles	-	-	-	-	-	-	00758325 E NS	-	-	-	-	1	-
Serrure HORGA marron CP TRANSIT 2 à fouillot 140 x 88 mm droite 4 clés réversibles	-	-	-	-	-	-	00757316 E NS	-	-	-	-	1	-
Serrure HORGA marron CP TRANSIT 2 à fouillot 140 x 88 mm gauche 4 clés réversibles	-	-	-	-	-	-	00757326 E NS	-	-	-	-	1	-
Serrure HORGA blanche CP TRANSIT 2 à fouillot 140 x 88 mm droite 4 clés réversibles	-	-	-	-	-	-	00758316 E NS	-	-	-	-	1	-
Serrure HORGA blanche CP TRANSIT 2 à fouillot 140 x 88 mm gauche 4 clés réversibles	-	-	-	-	-	-	00758326 E NS	-	-	-	-	1	-
BOUTON DOUBLE rond laqué marron 1 portée carré 6mm longueur 100 mm	00000492	1	-	-	-	-	-	-	-	-	-	-	-
BOUTON DOUBLE rond laqué blanc 1 portée carré 6mm longueur 100 mm	00000493	1	-	-	-	-	-	-	-	-	-	-	-
KIT TRINGLE PLATE marron pour hauteur porte 3,00 m	00032320	1	-	-	-	-	-	-	-	-	-	-	-
KIT TRINGLE PLATE blanc pour hauteur porte 3,00 m	00032321	1	-	-	-	-	-	-	-	-	-	-	-
PROTEGE GONDS la paire	00025000	10	-	-	-	-	00225000	-	-	-	-	10	-

NS Non stocké/Non-stored/Producto no estocado - ● Sur stock Europe Zone 1 et Zone 2, nous consulter pour délai d'approvisionnement - E Epuisement/Stock depletion/Agotamiento del stock

Serrure 3 points / CARENE

ECO

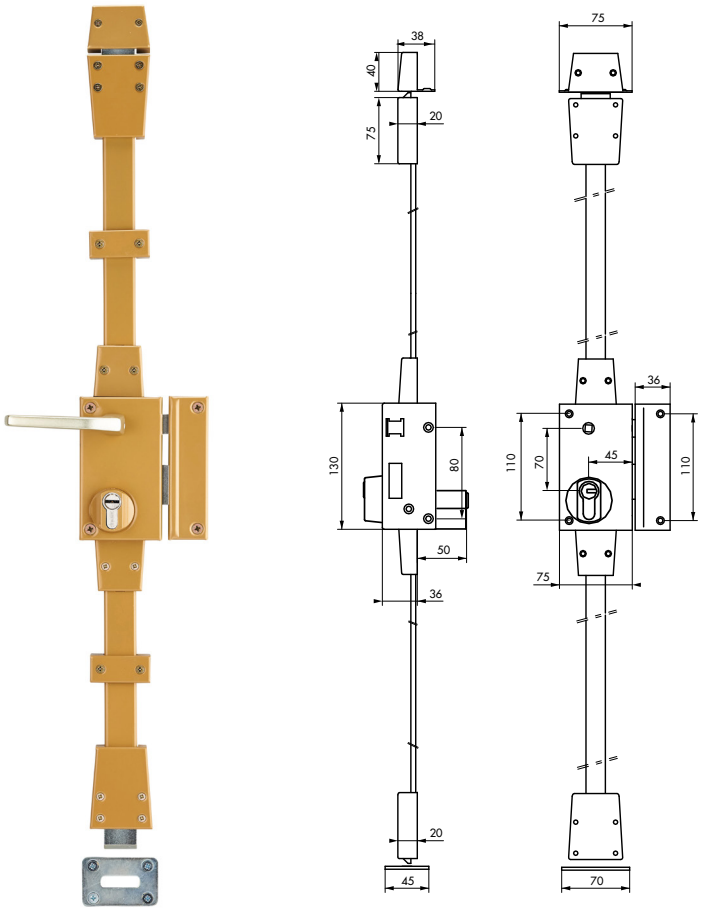

Description/*Description/Descripción*

Boîtier en acier cambré ép. 2 /10ème. Coffre de 75 x 130 mm, axe à 45 mm. Tringles standard permettant une condamnation de porte de 1,65 m à 2,20 m. Mécanisme intérieur type équerre permettant la manœuvre du 1/ 2 tour avec la clé, de l'intérieur comme de l'extérieur. Pêne dormant et demi-tour en acier zingué. Pêne haut et bas en acier permettant un ajustement à la longueur désirée. Gâche avec têtière de haute résistance. Cache-tringles, guides et gâches de pênes haut et bas en acier. Enjoliveur de cylindre côté intérieur. Carré 7 mm. Poignée double fournie pour serrure à fouillot. Le montage des serrures ne nécessite pas d'entaillage spécifique de la porte. Options : Jeu de tringles grande hauteur permettant un verrouillage jusqu'à 3,00 m. Poignée de tirage extérieure. Poignée simple aluminium anodisé. Protège-gonds. Cylindre profilé SHG6Cylindre à profil européen normalisé en laiton nickelé 30 x 65 mm pour porte de 45 mm. Mécanisme 6 goupilles permettant 16 000 combinaisons. Panneton en acier fritté anti-arrachement. Protection contre le perçage par aiguille en acier trempé. 4 clés plates réversibles en laiton nickelé avec carte personnelle. Possibilité de s'entrouvrant et organigramme.

Cambered steel case of 20/10 thickness 75 x 130 mm. Axis 45 mm. Internal square mechanism allowing the use of 1/2 turn with the key from inside as well as from outside zinc plated steel dead bolt and latch bolt. Up and down round bolts with telescopic steel rods which can be adjusted at the good height without cutting rods. High resistant striker. Rod protection, guide and strikers for up and down bolts in steel. Standard rods for bolting a door from 1,65 m to 2,25 m. Hub cap of inside cylinder. Square 7 mm. Supplied with double handle. Lacquered brown or white locks available. Lock assembling without cutting the doorAccessories :Rods kit for a maximum 3 m high door. Finger plate outside handle. Single or double anodized handle. Hinge protectionProfile cylinders SHG6Standardized European nickel-plated brass profile cylinder 30 x 65 mm for 45-mm door. 6-pin mechanism providing 16,000 combinations. Sintered steel bit against pull out. Protection against drilling through hardened steel needle

NS Non stocké/Non-stored/Producto no estocado - ● Sur stock Europe Zone 1 et Zone 2, nous consulter pour délai d'approvisionnement - E Epuisement/Stock depletion/Agotamiento del stock

Serrure 3 points / CARENE

ECO



Caja de acero curvado de 20/10 de espesor. Caja de 75 x 130 mm, eje a 45 mm. Trancas estándar que permiten la condenación de una puerta de 1,65 a 2,25 m. Mecanismo interior de tipo escuadra que permite maniobrar la media vuelta con la llave, tanto desde el interior como desde el exterior. Pestillo durmiente y media vuelta de acero cincado. Pestillo alto y bajo redondo en trancas telescópicas de acero que permiten un ajuste muy preciso con la longitud deseada y que no precisan ningún corte. Cerradero de alta resistencia. Cubretrancas, guías y cerraderos de pestillos alto y bajo de acero que ocultan los tornillos de fijación, embellecedor de cilindro por el lado interior.Cuadrado 7 mm. Tirador doble suministrado para la cerradura de nuez. El montaje de las cerraduras no precisa una entalladura específica de la puerta. Accesorios: Juego de trancas de gran altura que permiten un cierre de hasta 3 m. Tirador exterior. Tirador simple de aluminio anodizado. Protector de goznes. Cilindro perfilado SHG6Cilindro de perfil europeo normalizado de latón niquelado. 30 x 65 mm para puerta de 45 mm. Mecanismo de 6 pasadores que permiten 16 000 combinaciones. Paletón de acero sinterizado anti-desgarramientos. Protección contra la perforación por aguja de acero templado. 4 llaves planas reversible de latón niquelado con tarjeta personal. Posibilidad de entreabrirse y organigrama.

Finition/*Finish/Acabado*
Epoxy bronze
Bronze epoxy
Epoxi bronce

Version/*Option/Versión*
Droite ou gauche. A tirage ou à fouillot. Avec ou sans cylindre.
Right or left hand. Drawback pull or follwer type. With or without cylinder.
Derecha o izquierda. De tirador o de nuez. Con o sin cilindro.

							Brochable						
Designation	**Boite**	**Colis.**	**Prix**	**Sachet**	**Colis.**	**Prix**	**France**	**Euro 1**	**Euro 2**	**Euro 3**	**Euro 4**	**Colis.**	**Prix**
SERR. CARENE bronze CP SHG 6 à fouillot 75 x 130 mm droite 4 clés	-	-	-	-	-	-	00750740 E	-	-	-	-	1	-
SERR. CARENE bronze CP SHG 6 à fouillot 75 x 130 mm gauche 4 clés	-	-	-	-	-	-	00750741 E	-	-	-	-	1	-
KIT TRINGLE bronze pour CARENE haut. porte 3,00 m	00030317 E NS	1	-	-	-	-	-	-	-	-	-	-	-
POIGNEE porte palière TARGA bronze droite	00003372	1	-	-	-	-	00203372 E	-	-	-	-	10	-
POIGNEE porte palière TARGA bronze gauche	00003382	1	-	-	-	-	00203382 E	-	-	-	-	10	-
BEQUILLE DOUBLE anodisé F2 1 portée carré 7mm long. 100 mm	00004479	1	-	-	-	-	-	-	-	-	-	-	-
BEQUILLE SIMPLE anodisé F2 sans portée carré 7mm avec arrêt long. 50 mm	00014479	1	-	-	-	-	-	-	-	-	-	-	-
PROTEGE GONDS la paire	00025000	10	-	-	-	-	00225000	-	-	-	-	10	-

NS Non stocké/Non-stored/Producto no estocado - ● Sur stock Europe Zone 1 et Zone 2, nous consulter pour délai d'approvisionnement - E Epuisement/Stock depletion/Agotamiento del stock

Serrure 3 points / TARGA CP

ECO



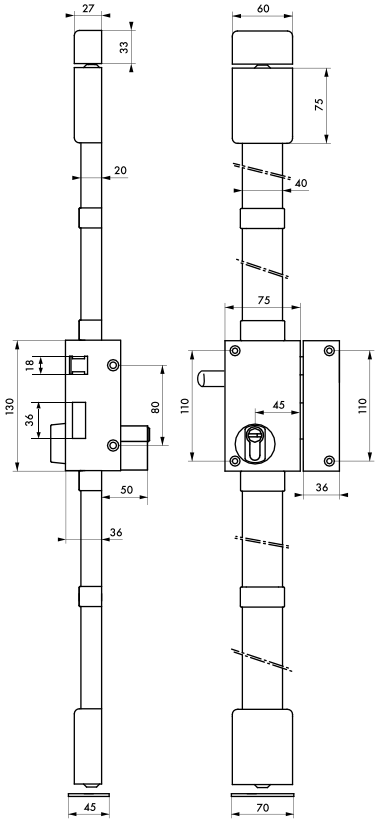

Description/*Description/Descripción*

Boîtier en acier cambré ép. 2 /10ème. Coffre cambré 75 x 130 mm axe à 45 mm. Jeu de tringles pour une hauteur maximum de porte de 2,20 m. Mécanisme intérieur type équerre permettant la manœuvre du 1/ 2 tour de l'intérieur comme de l'extérieur avec la clé. Pêne et 1/ 2 tour en acier zingué. Pênes haut et bas en acier zingué. Gâche avec têtière de haute résistance. Enjoliveur de cylindre côté intérieur. Carré 7 mm - Poignée double anodisé couleur F 2 ou laqué blanc selon modèle fournie pour serrure à fouillot. Le montage de la serrure ne nécessite pas d'entaillage spécifique de la porte.Options : Kit de tringles pour une hauteur maximum de porte de 3,00m. Points de verrouillage complémentaires. Cylindre profilé SA à profil européen normalisé en laiton. 30 x 65 mm pour porte de 45 mm maxi. Mécanisme à 5 goupilles. Panneton en acier fritté anti-arrachement. 4 clés laiton nickelé.

Cambered steel case (thickness 20/10 th) 75 x 130 mm. Axis 45 mm. Rods kit for a door of maximum 2,25 m high. Internal square mechanism allowing the use of latch bolt with the key from inside as well as from outside. Zinc plated steel dead bolt and latch bolt. Hardened up and down steel zinc bolts. High resistant striker. Hub cap for inside part of cylinder. Square 7 mm. Lock assembling without particulary cutting the door. Supplied with double handle anodized or white lackered. Accessories: Rods kit for a maximum 3 m high door. Bolting points. Outside finger plate handle. Simple anodized handle. Hinge protection. Profile cylinders SA Brass european profile cylinder. 30 x 65 mm for 45 mm thickness door. 5 pin mechanism. Driver came made of powered metal. Supplied with 4 nickel plated keys.

Caja de acero curvado de 20/10 de espesor. Caja curvada de 75 x 130 mm, eje a 45mm. Juego de trancas para una altura máxima de puerta de 2,25 m. Mecanismo interior de tipo escuadra que permite maniobrar la media vuelta con la llave, tanto desde el interior como desde el exterior. Pestillo y media vuelta de acero cincado. Pestillos alto y bajo de acero cincado. Cerradero de alta resistencia. Embellecedor de cilindro por el lado interior. Cuadrado? 7 mm. Tirador doble anodizado champán o epoxy blanco suministrado para la cerradura de nuez. El montaje de la cerradura no. precisa una entalladura específica de la puerta.Accesorios:Kit de trancas para una altura máxima de la puerta de 3 m. Puntos de cierre complementarios. Conjunto de puerta descansillo. Tirador simple. Protector de goznes. Cilindro perfilado SA. Cilindro de perfil europeo. normalizado de latón, 30 x 65 mm, para una puerta de 45 mm como máximo. Mecanismo de 5 pasadores. Pivote de acero sinterizado antiarrancamiento. 4 llaves de acero niquelado.

Finition/*Finish/Acabado*

Epoxy bronze ou blanc

Brown or bronze epoxy

Epoxi marrón o bronce

Version/*Option/Versión*

Droite ou gauche. A tirage ou à fouillot. Avec ou sans cylindre.

Right or left hand. Drawback pull or follwer type. With or without cylinder.

Derecha o izquierda. De tirador o de nuez. Con o sin cilindro.

NS Non stocké/Non-stored/Producto no estocado - ● Sur stock Europe Zone 1 et Zone 2, nous consulter pour délai d'approvisionnement - E Epuisement/Stock depletion/Agotamiento del stock

Serrure 3 points / TARGA CP

ECO

Designation	Boite	Colis.	Prix	Sachet	Colis.	Prix	Brochable France	Euro 1	Euro 2	Euro 3	Euro 4	Colis.	Prix
BOITIER DE SERR. TARGA CP blanche à tirage 75 x 130 mm droite	00051612	1	-	-	-	-	-	-	-	-	-	-	-
BOITIER DE SERR. TARGA CP blanche à tirage 75 x 130 mm gauche	00051622	1	-	-	-	-	-	-	-	-	-	-	-
BOITIER DE SERR. TARGA CP bronze à tirage 75 x 130 mm droite	00051610	1	-	-	-	-	-	-	-	-	-	-	-
BOITIER DE SERR. TARGA CP bronze à tirage 75 x 130 mm gauche	00051620	1	-	-	-	-	-	-	-	-	-	-	-
BOITIER DE SERR. TARGA CP blanche à fouillot 75 x 130 mm droite	00051712	1	-	-	-	-	-	-	-	-	-	-	-
BOITIER DE SERR. TARGA CP blanche à fouillot 75 x 130 mm gauche	00051722	1	-	-	-	-	-	-	-	-	-	-	-
BOITIER DE SERR. TARGA CP bronze à fouillot 75 x 130 mm droite	00051710	1	-	-	-	-	00752318 E	-	-	-	-	-	-
BOITIER DE SERR. TARGA CP bronze à fouillot 75 x 130 mm gauche	00051720	1	-	-	-	-	00752329 E	-	-	-	-	-	-
SERRURE TARGA bronze CP à tirage 75 x 130 mm droite 4 clés	-	-	-	-	-	-	00750610 E NS	-	-	-	-	1	-
SERRURE TARGA bronze CP à tirage 75 x 130 mm gauche 4 clés	-	-	-	-	-	-	00750620 E NS	-	-	-	-	1	-
SERRURE TARGA blanche CP à fouillot 75 x 130 mm droite 4 clés	-	-	-	-	-	-	00750712 E	-	-	-	-	1	-
SERRURE TARGA blanche CP à fouillot 75 x 130 mm gauche 4 clés	-	-	-	-	-	-	00750722 E	-	-	-	-	1	-
SERRURE TARGA bronze CP à fouillot 75 x 130 mm droite 4 clés	-	-	-	-	-	-	00750710 E	-	-	-	-	1	-
SERRURE TARGA or CP TRANSIT 2 à tirage 75 x 130 mm droite 4 clés	-	-	-	-	-	-	00752210 NS	-	-	-	-	1	-
SERRURE TARGA or CP TRANSIT 2 à tirage 75 x 130 mm gauche 4 clés	-	-	-	-	-	-	00752220	-	-	-	-	1	-
SERRURE TARGA or CP TRANSIT 2 à fouillot 75 x 130 mm droite 4 clés	-	-	-	-	-	-	00752310	-	-	-	-	1	-
SERRURE TARGA or CP TRANSIT 2 à fouillot 75 x 130 mm gauche 4 clés	-	-	-	-	-	-	00752320	-	-	-	-	1	-
KIT TRINGLE pour TARGA haut. porte 3,00 m, epoxy blanc	00032321	1	-	-	-	-	-	-	-	-	-	-	-
KIT TRINGLE pour TARGA haut. porte 3,00 m, epoxy or	00032316	1	-	-	-	-	-	-	-	-	-	-	-
BEQUILLE DOUBLE laquée blanc 1 portée carré 7mm longueur 100 mm	00004478	1	-	-	-	-	-	-	-	-	-	-	-
BEQUILLE DOUBLE anodisé 1 portée carré7mm long. 100 mm	00004479	1	-	-	-	-	-	-	-	-	-	-	-
BEQUILLE SIMPLE laquée blanc sans portée carré 7mm avec arrêt long. 50 mm	00014478	1	-	-	-	-	-	-	-	-	-	-	-
BEQUILLE SIMPLE anodisé sans portée carré 7mm avec arrêt long. 50 mm	00014479	1	-	-	-	-	-	-	-	-	-	-	-
PROTEGE GONDS la paire	00025000	10	-	-	-	-	00225000	-	-	-	-	10	-
POIGNEE porte palière TARGA bronze droite	00003372	1	-	-	-	-	00203372 E	-	-	-	-	10	-
POIGNEE porte palière TARGA bronze gauche	00003382	1	-	-	-	-	00203382 E	-	-	-	-	10	-

NS Non stocké/Non-stored/Producto no estocado - ● Sur stock Europe Zone 1 et Zone 2, nous consulter pour délai d'approvisionnement - E Epuisement/Stock depletion/Agotamiento del stock

Serrure 3 points / MELISSA

PROTECT

GARANTIE 5 ANS





NOUVELLE VERSION



Serrure 3 points / MELISSA

PROTECT

Description/*Description/Descripción*

Boîtier peint époxy en acier embouti, têtière cambrée ép. 2 /10ème. Coffre de 85 x 174 mm, axe à 50 mm, entraxe 70 mm. Tringles standard permettant une condamnation de porte de 1,95 m à 2,20m. Mécanisme permettant la manoeuvre du 1/ 2 tour avec la clé, de l'intérieur comme de l'extérieur. 3 pênes dormant Ø 16 mm et 1 pêne 1/ 2 tour Ø 18 mm en acier nickelé. Pênes haut et bas en acier nickelé Ø 14 mm sur tringles télescopiques en acier permettant un ajustement très précis à la longueur désirée. Gâche basse en acier zingué ép.3 mm. Carré 7 mm. Béquille double fournie. Installation des tringles et cache-tringles, sans recoupe. Utiliser un cylindre 30 x 65 mm pour une porte d'épaisseur 45 mm.

Steel pressed case, epoxy painted. With cambered forend, thickness 20/10th. Case 85 x 174 mm, axis 50mm, center distance 70mm. Standard rods to lock a door from 1,95 m to 2,20 m. Mechanism allowing the use of the latch bolt with the key, from inside as well as from outside. 3 deadbolts Ø 16 mm and 1 latchbolt Ø 18 mm in nickel plated steel. Up and down nickel plated steel bolts Ø 14 mm on telescopic steel rods allowing an adjustment at the good height. Low striker in zinc plated steel, thickness 3mm. Square 7mm. Supplied with double handle. Installation of rods and rods protections without cutting. To use with a cylinder 30 x 65mm for a door thickness of 45mm.

Caja pintada epoxi de acero embutido, cabeza curvada, 20/10 de espesor. Caja de 85 x 174 mm, eje a 50 mm, entre eje 70 mm. Trancas estándar que permiten condenación / enclavemiento de puerta de 1,95 m a 2,20 m. Mecanismo que permite maniobrar la media vuelta con la llave, tanto desde el interior como desde el exterior. 3 pestillos durmientes Ø 16 mm y 1 pestillo durmiente con media vuelta Ø 18 mm de acero niquelado. Pestillos alto y bajo de acero, Ø 14 mm en trancas de acero que permiten un ajuste muy preciso a la longitud deseada. Cerradero bajo de acero cincado, con espesor de 3 mm. Cuadrado 7 mm. Reversible derecha / izquierda. Instalación de trancas y cubretrancas regulable. Se utiliza un cilindro de 30 x 65 mm para una puerta de espesor 45 mm.

Finition/*Finish/Acabado*

Epoxy or ou blanc.

Gold or white epoxy.

Epoxi dorado o blanco.

Version/*Option/Versión*

Droite ou gauche.

Right or left hand.

Derecha o izquierda.

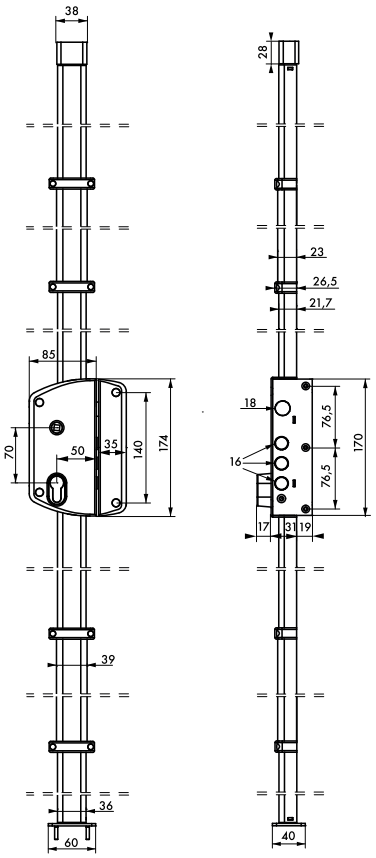

Designation	Boite	Colis.	Prix	Sachet	Colis.	Prix	Brochable France	Euro 1	Euro 2	Euro 3	Euro 4	Colis.	Prix
BOITIER de serrure MELISSA bronze à fouillot 85 x 174 mm droite	00050840	1	-	-	-	-	00750840 E	-	-	-	-	1	-
BOITIER de serrure MELISSA bronze à fouillot 85 x 174 mm gauche	00050841	1	-	-	-	-	00750841 E	-	-	-	-	1	-
BOITIER de serrure MELISSA blanche à fouillot 85 x 174 mm droite	00050830	1	-	-	-	-	00750830 E	-	-	-	-	1	-
BOITIER de serrure MELISSA blanche à fouillot 85 x 174 mm gauche	00050831	1	-	-	-	-	00750831 E	-	-	-	-	1	-
BOITIER de serrure MELISSA anthracite à fouillot 85 x 174 mm droite	00050852	1	-	-	-	-	-	-	-	-	-	-	-
BOITIER de serrure MELISSA anthracite à fouillot 85 x 174 mm gauche	00050853	1	-	-	-	-	-	-	-	-	-	-	-

NS Non stocké/Non-stored/Producto no estocado - ● Sur stock Europe Zone 1 et Zone 2, nous consulter pour délai d'approvisionnement - E Epuisement/Stock depletion/Agotamiento del stock

Serrure 3 points / BELUGA CP

PROTECT

GARANTIE 5 ANS

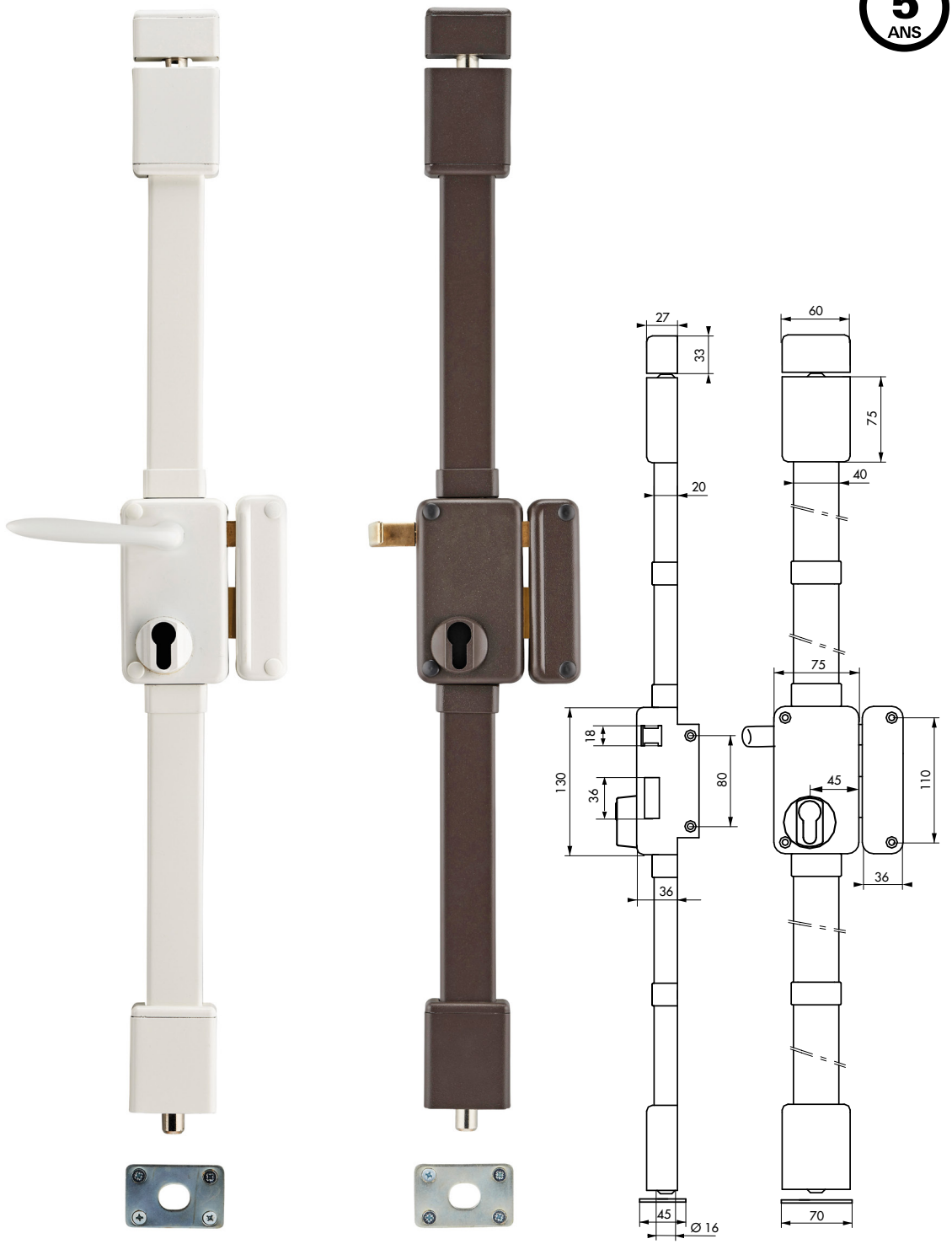

NS Non stocké/Non-stored/Producto no estocado - ● Sur stock Europe Zone 1 et Zone 2, nous consulter pour délai d'approvisionnement - E Epuisement/Stock depletion/Agotamiento del stock

Serrure 3 points / BELUGA CP

PROTECT

Description/*Description/Descripción*

Boîtier en acier embouti ép. 2 /10ème. Coffre de 75 x 130 mm, axe à 45 mm. Tringles standard permettant une condamnation de porte de 1,65 m à 2,20 m. Mécanisme intérieur type équerre permettant la manœuvre du 1/ 2 tour avec la clé, de l'intérieur comme de l'extérieur. Pêne dormant et 1/ 2 tour en laiton massif. Pênes haut et bas en acier ø 16 mm sur tringles plates en acier permettant un ajustement très précis à la longueur désirée et ne nécessitant aucune recoupe. Gâche équerre de haute résistance. Cache-tringles, guides et gâches de pênes haut et bas en acier ne laissant apparaître aucune vis de fixation. Carré 7 mm - Poignée double fournie pour serrure à fouillot. Le montage de la serrure ne nécessite pas d'entaillage spécifique de la porte. Options : Jeu de tringles grande hauteur permettant un verrouillage jusqu'à 3,00m. Poignée de tirage extérieure - Poignée simple laqué blanc ou marron - Protège-gonds. Kit gâche pour huisserie métallique, pour porte à recouvrement. Cylindre profilé TRANSIT 2 à profil européen normalisé en laiton poli 30 x 65 mm pour porte de 45 mm. Mécanisme à 8 goupilles protégé contre le crochetage. Protection contre l'effraction de la partie saillante du cylindre (anti-snap). Panneton en acier fritté protégé contre l'arrachement. 4 clés plates révesibles en laiton nickelé avec carte de propriété. Possibilité de s'entrouvrant et organigramme.

Stamped steel case (thickness 20/10 th) 75 x 130 mm. Axis 45 mm. Standard rods for bolting door from 1,65 m to 2,25 m. Internal square mechanism. allowing the use of 1/2 turn with the key from inside as. well as from outside. Steel up and down bolts Ø 16 mm with steel rods which can be adjusted at the good height without cutting rods. High resistant square striker. Rods guides and strikers up. and down steel protections. Hub cap of inside cylinder. Square 7 mm. Lock assembling without cutting the door. Supplied with double handle. Accessories : Rods kit for a maximum 3 m high door. Finger plate outside handle. Single handle . white or brown lacquered. Hinge protection. Striker kit for metal door frame. Striker kit for overlapping doorProfile cylinder TRANSIT 2Brass european profile cylinder 30 x 65 mm for 45 mm door thickness. 8 pin mechanism against picking, providing up to 410 000 combinations. Protection against the destruction of the projecting portion of the cylinder (anti-snap). Driver cam made of powered metal. Supplied with 4 reversible nickel plated steel keys with property title allowing exclusive reproduction of keys in the factory. Keyed alike and master key system available.

Caja de acero curvado de 20/10 de espesor. Caja de 75 x 130 mm, eje a 45 mm. Trancas estándar que permiten la condenación de una puerta de 1,65 a 2,25 m. Mecanismo interior de tipo escuadra que permite maniobrar la media vuelta con la llave, tanto desde el. interior como desde el exterior. Pestillo durmiente y media vuelta de acero cincado bicromatado. Pestillo alto y bajo redondo en trancas de acero que permiten un ajuste muy preciso con la longitud deseada y que no precisan ningún corte. Cerradero de alta resistencia. Cubretrancas, guías y cerraderos de pestillos alto y bajo de acero que ocultan los tornillos de fijación, embellecedor de cilindro por el lado interior. Cuadrado 7 mm. Tirador doble suministrado para la cerradura de nuez. El montaje de las cerraduras no precisa una entalladura específica de la puerta. Juego de trancas de gran altura que permiten un cierre de hasta 3 m. Tirador exterior. Tirador simple de aluminio anodizado. Protector de goznes. Cilindro perfilado TRANSIT 2Cilindro de perfil europeo normalizado de latón , de 30, 65 mm, para puerta de 45 mm. Mecanismo de 8 pasadores anti-forzamiento que permite 410.000 combinaciones. Protección contra la manipulación de la parte saliente de cilindro. Pivote de acero sinterizado antiarrancamiento. 4 llaves planas reversibles de latón. niquelado con título de propiedad que permite su reproducción en fábrica. Posibilidad de entreabrirse y. organigrama.

Finition/*Finish/Acabado*

Epoxy marron

Brown epoxy

Brown epoxy

Version/*Option/Versión*

Droite ou gauche. A tirage ou à fouillot. Avec ou sans cylindre.

Right or left hand. Drawback pull or follwer type. With or without cylinder.

Derecha o izquierda. De tirador o de nuez. Con o sin cilindro.

Serrure 3 points / BELUGA CP

PROTECT

GARANTIE 5 ANS

Designation	Boite	Colis.	Prix	Sachet	Colis.	Prix	Brochable France	Brochable Euro 1	Brochable Euro 2	Brochable Euro 3	Brochable Euro 4	Colis.	Prix
BOITIER de serrure BELUGA CP marron à tirage 75 x 130 mm droite	00049410	1	-	-	-	-	-	-	-	-	-	-	-
BOITIER de serrure BELUGA CP marron à tirage 75 x 130 mm gche	00049420	1	-	-	-	-	-	-	-	-	-	-	-
BOITIER de serrure BELUGA CP blanche à tirage 75 x 130 mm droite	00049411	1	-	-	-	-	-	-	-	-	-	-	-
BOITIER de serrure BELUGA CP blanche à tirage 75 x 130 mm gche	00049421	1	-	-	-	-	-	-	-	-	-	-	-
BOITIER de serrure BELUGA CP marron à fouillot 75 x 130 mm drte	00049510	1	-	-	-	-	-	-	-	-	-	-	-
BOITIER de serrure BELUGA CP marron à fouillot 75 x 130 mm gche	00049520	1	-	-	-	-	-	-	-	-	-	-	-
BOITIER de serrure BELUGA CP blanche à fouillot 75 x 130 mm drte	00049511	1	-	-	-	-	-	-	-	-	-	-	-
BOITIER de serrure BELUGA CP blanche à fouillot 75 x 130 mm gche	00049521	1	-	-	-	-	-	-	-	-	-	-	-
Serrure BELUGA marron CP TRANSIT 2 à tirage 75 x 130 drte 4 clés	-	-	-	-	-	-	00759410 [E]	-	-	-	-	1	-
Serrure BELUGA marron CP TRANSIT 2 à tirage 75 x 130 gche 4 clés	-	-	-	-	-	-	00759420 [E]	-	-	-	-	1	-
Serrure BELUGA blanche CP TRANSIT 2 à tirage 75 x 130 drte 4 clés	-	-	-	-	-	-	00759411 [E]	-	-	-	-	1	-
Serrure BELUGA blanche CP TRANSIT 2 à tirage 75 x 130 gche 4 clés	-	-	-	-	-	-	00759421 [E]	-	-	-	-	1	-
Serrure BELUGA marron CP TRANSIT 2 à fouillot 75 x 130 drte 4 clés	-	-	-	-	-	-	00759510 [E]	-	00792438 [E] [NS] [●]	-	-	1	-
Serrure BELUGA marron CP TRANSIT 2 à fouillot 75 x 130 gche 4 clés	-	-	-	-	-	-	00759520 [E]	-	00792439 [E] [NS] [●]	-	-	1	-
Serrure BELUGA blanche CP TRANSIT 2 à fouillot 75 x 130 drte 4 clés	-	-	-	-	-	-	00759511 [E]	-	00792440 [E] [NS] [●]	-	-	1	-
Serrure BELUGA blanche CP TRANSIT 2 à fouillot 75 x 130 gche 4 clés	-	-	-	-	-	-	00759521 [E]	-	00792441 [E] [NS] [●]	-	-	1	-
KIT TRINGLE PLATE blanc pour hauteur porte 3,00 m	00032321	1	-	-	-	-	-	-	-	-	-	-	-

[NS] Non stocké/Non-stored/Producto no estocado - [●] Sur stock Europe Zone 1 et Zone 2, nous consulter pour délai d'approvisionnement - [E] Epuisement/Stock depletion/Agotamiento del stock

Serrure 3 points / BELUGA CP

PROTECT



Designation	Boite	Colis.	Prix	Sachet	Colis.	Prix	Brochable France	Brochable Euro 1	Brochable Euro 2	Brochable Euro 3	Brochable Euro 4	Colis.	Prix
KIT TRINGLE PLATE marron pour hauteur porte 3,00 m	00032320	1	-	-	-	-	-	-	-	-	-	-	-
POIGNEE porte palière BELUGA CP époxy blanc CP droite	00007372	1	-	-	-	-	00207372 E	-	-	-	-	10	-
POIGNEE porte palière BELUGA CP époxy blanc CP gauche	00007382	1	-	-	-	-	00207382 E	-	-	-	-	10	-
POIGNEE porte palière BELUGA CP époxy marron CP droite	00006372	1	-	-	-	-	00206372 E	-	-	-	-	10	-
POIGNEE porte palière BELUGA CP époxy marron CP gauche	00006382	1	-	-	-	-	00206382 E	-	-	-	-	10	-
BEQUILLE double marron - 1 portée	00000490	1	-	-	-	-	-	-	-	-	-	-	-
BEQUILLE double blanc - 1 portée	00000491	1	-	-	-	-	-	-	-	-	-	-	-
BEQUILLE simple marron sans portée carré 7 long. 50mm avec arrêt	00012490	1	-	-	-	-	-	-	-	-	-	-	-
BEQUILLE simple blanc sans portée carré 7 long. 50mm avec arrêt	00012491	1	-	-	-	-	-	-	-	-	-	-	-
KIT D'ADAPTATION pour huisserie métallique droite blanc	-	-	-	-	-	-	00230322 E	-	-	-	-	1	-
KIT D'ADAPTATION pour huisserie métallique gauche blanc	-	-	-	-	-	-	00230323 E	-	-	-	-	1	-
KIT D'ADAPTATION pour huisserie métallique droite marron	-	-	-	-	-	-	00230324 E	-	-	-	-	1	-
KIT D'ADAPTATION pour huisserie métallique gauche marron	-	-	-	-	-	-	00230325 E	-	-	-	-	1	-
KIT D'ADAPTATION pour porte à recouvrement droite blanc	-	-	-	-	-	-	00230328 E	-	-	-	-	1	-
KIT D'ADAPTATION pour porte à recouvrement gauche blanc	-	-	-	-	-	-	00230329 E	-	-	-	-	1	-
KIT D'ADAPTATION pour porte à recouvrement droite marron	-	-	-	-	-	-	00230326 E	-	-	-	-	1	-
KIT D'ADAPTATION pour porte à recouvrement gauche marron	-	-	-	-	-	-	00230327 E	-	-	-	-	1	-
PROTEGE GONDS la paire	00025000	10	-	-	-	-	00225000	-	-	-	-	10	-

NS Non stocké/Non-stored/Producto no estocado - ● Sur stock Europe Zone 1 et Zone 2, nous consulter pour délai d'approvisionnement - E Epuisement/Stock depletion/Agotamiento del stock

Serrure 3 points / TARGA CR A2P*

RESIST

Serrure reconnue par les sociétés d'assurances

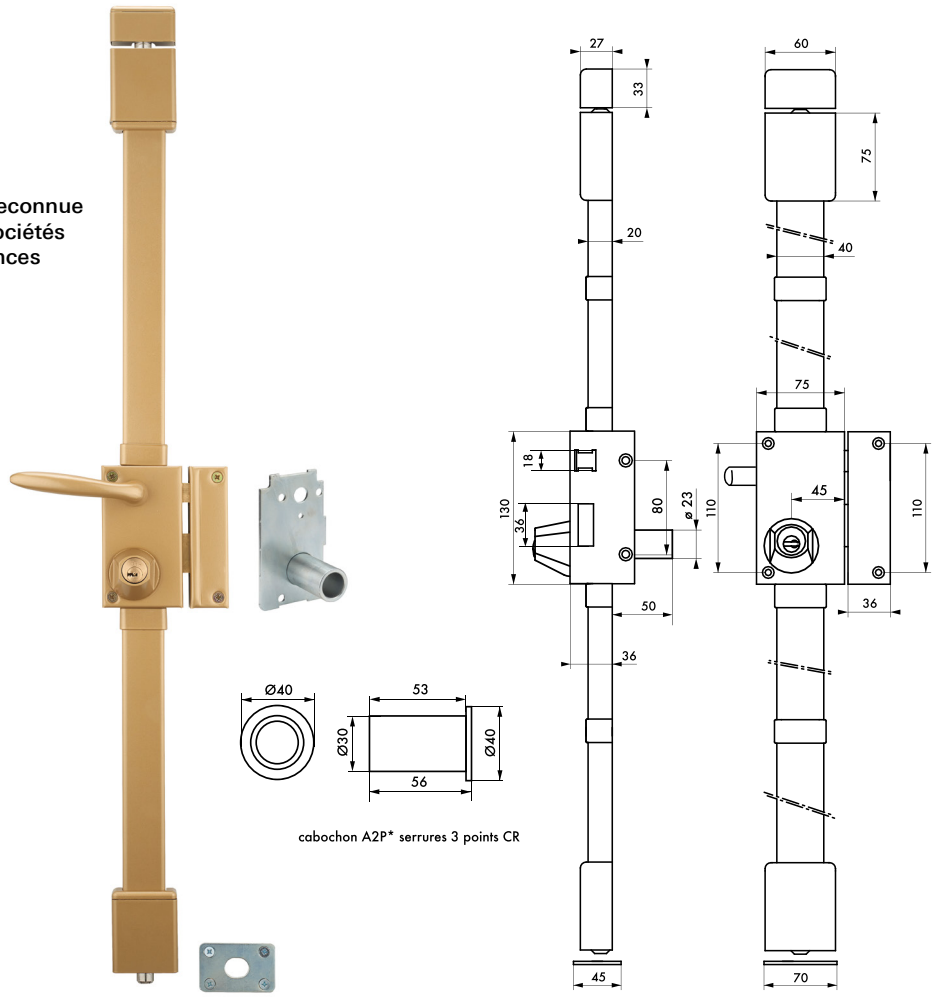

Description/*Description/Descripción*

Boîtier en acier cambré ép. 2 /10 ème. Coffre cambré 75 x 130 mm, axe à 45 mm. Jeu de tringles pour une hauteur de porte de 2,20m maxi. Mécanisme intérieur type équerre permettant la manœuvre du 1/ 2 tour de l'intérieur comme de l'extérieur avec la clé. Pêne et 1/ 2 tour en laiton massif. Pêne haut et bas en acier zingué. Gâche avec têtière de haute résistance. Enjoliveur de cylindre côté intérieur. Carré 7 mm. Manœuvre de l'extérieur possible, même si une clé est restée dans la serrure à l'intérieur. Le montage de la serrure ne nécessite pas d'entaillage spécifique de la porte. Fourni avec béquille simple aluminium anodisé. Options : Kit de tringles pour une hauteur maximum. de porte de 3,00m. Ensemble porte palière. Béquille double aluminium anodisé. Protège-gonds. Equipements spécifiques de protection. Plaque de renfort de la serrure. 2 goupilles en acier trempé dans le pêne dormant pour la protection contre le sciage. Cabochon de protection en acier contre l'arrachement du cylindre. 6 goupilles de protection contre le perçage du cylindre (stator / rotor) et 6 goupilles contre le crochetage en acier trempé. Cylindre rond Ø 23mm. Mécanisme à 8 goupilles maillechort protégé contre le crochetage. Pour épaisseur de porte de 45 mm maxi. 4 clés plates réversibles en laiton nickelé avec carte de propriété. Possibilité de s'entrouvrant sur demande.

Cambered steel case (thickness 20/10 th) 75 x 130 mm. Axis 45 mm. Rods kit for a door of maximum 2,25 m. Internal square mechanism allowing the use of latch bolt with the key from inside as well as from outside. Brass dead bolt and latch bolt. Up and down chrome plated steel bolts. High resistant striker. Hub cap for inside part of cylinder. Square 7 mm. Lock stays in use from outside even if a key is staying in the inside cylinder. Lock assembling without cutting the door. Supplied with anodized aluminium single handle.Accessories : Rods kit for a maximum 3 m high door. Finger plate outside handle. Anodized aluminium double handle. Hinge protection.Special fittings for protection. 2 anti-sawing pins in the dead bolt. Hardened steel turning cylinder guard. Anti-drilling pins in the cylinder. Hardened steel plate for the lock. Round cylinder Ø 23 mm.8 pins mechanism against picking. Maximum door thickness 45 mm. Supplied with 4 reversible brass nickel plated keys with registration security card. Keyed alike.

NS Non stocké/Non-stored/Producto no estocado - ● Sur stock Europe Zone 1 et Zone 2, nous consulter pour délai d'approvisionnement - E Epuisement/Stock depletion/Agotamiento del stock

Serrure 3 points / TARGA CR A2P *

RESIST

Caja de acero curvado de 20/10 de espesor. Caja curvada de 75 x 130 mm, eje a 45 mm. Juego de trancas para una puerta con una altura máxima de 2,25 m. Mecanismo interior de tipo escuadra que permite maniobrar la media vuelta con la llave, tanto desde el interior como desde el exterior. Pestillo y media vuelta de latón macizo. Pestillo alto y bajo de acero cromado. Cerradero de alta resistencia. Embellecedor de cilindro por el lado interior. Cuadrado 7 mm. Posibilidad de maniobrar desde el exterior, aunque en el interior haya una llave en la cerradura. El montaje de la cerradura no precisa una entalladura específica de la puerta. Suministrada con un brazo simple de aluminio anodizado.Accesorios:Kit de trancas para una puerta con una altura máxima de 3 m. Conjunto de puerta descansillo. Brazo doble de aluminio anodizado. Protector de goznes. Equipamientos específicos de protecciónPlaca de refuerzo de la cerradura 2 pasadores de acero templado en el pestillo durmiente para la protección contra el aserrado. Cabujón de protección de acero contra el arrancamiento del cilindro. 2 pasadores de protección contra el taladrado del cilindro (stator / rotor) y 3 primeros pasadores de acero templadoCilindro redondo - Ø 23 mmMecanismo de 8 pasadores anti-forzamiento. Para una puerta con un espesor máximo de 45 mm. 4 llaves reversibles de latón niquelado con tarjeta de seguridad. Con posibilidad de entreabrirse.

Finition/*Finish/Acabado*

Epoxy bronze

Bronze epoxy

Epoxi bronce

Version/*Option/Versión*

Droite ou gauche. A tirage ou à fouillot.

Right or left hand. Drawback pull or follwer type.

Derecha o izquierda. De tirador o de nuez.

							Brochable						
Designation	**Boite**	**Colis.**	**Prix**	**Sachet**	**Colis.**	**Prix**	**France**	**Euro 1**	**Euro 2**	**Euro 3**	**Euro 4**	**Colis.**	**Prix**
Serrure TARGA A2P* bronze CR Ø 23 Transit 2 à tirage 75 x 130 drte 4 clés	00050210	1	-	-	-	-	00750210 E NS	-	-	-	-	1	-
Serrure TARGA A2P* bronze CR Ø 23 Transit 2 à tirage 75 x 130 gche 4 clés	00050220	1	-	-	-	-	00750220 E NS	-	-	-	-	1	-
Serrure TARGA A2P* bronze CR Ø 23 à Transit 2 à fouillot 75 x 130 drte 4 clés	00050310 NS	1	-	-	-	-	00750310 E	-	-	-	-	1	-
Serrure TARGA A2P* bronze CR Ø 23 Transit 2 à fouillot 75 x 130 gche 4 clés	00050320 NS	1	-	-	-	-	00750320 E	-	-	-	-	1	-
KIT TRINGLE pour serrure haut. porte 3 m, epoxy or	00032316	1	-	-	-	-	-	-	-	-	-	-	-
POIGNEE porte palière pour TARGA A2P* bronze Ø 30 mm droite	00002372	1	-	-	-	-	00202372 E NS	-	-	-	-	10	-
POIGNEE porte palière pour TARGA A2P* bronze Ø 30 mm gauche	00002382	1	-	-	-	-	00202382 E NS	-	-	-	-	10	-
BEQUILLE DOUBLE anodisé couleur F2 1 portée 7 long. 100 mm	00004479	1	-	-	-	-	-	-	-	-	-	-	-
PROTEGE GONDS la paire	00025000	10	-	-	-	-	00225000	-	-	-	-	10	-

NS Non stocké/Non-stored/Producto no estocado - ◉ Sur stock Europe Zone 1 et Zone 2, nous consulter pour délai d'approvisionnement - E Epuisement/Stock depletion/Agotamiento del stock

Serrure 3 points / BELUGA CR A2P *

RESIST



Serrure reconnue par les sociétés d'assurances

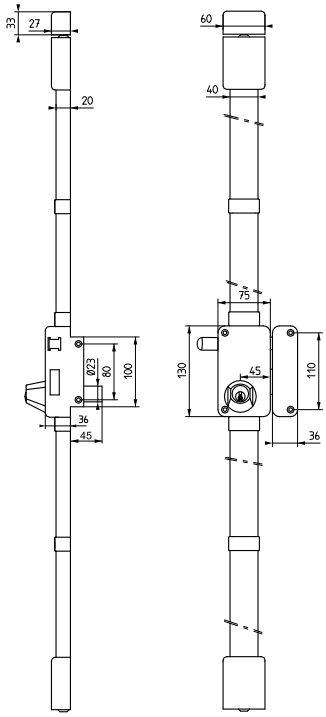

Description/*Description/Descripción*

Boîtier en acier embouti ép. 2 /10 ème. Coffre de 75 x 130 mm, axe à 45 mm. Tringles standard permettant une condamnation de porte de 1,65 m à 2,20 m. Mécanisme intérieur type équerre permettant la manœuvre du 1/ 2 tour avec la clé, de l'intérieur comme de l'extérieur. Pêne dormant et 1/ 2 tour en laiton. Pênes haut et bas ronds sur tringles en acier permettant un ajustement très précis à la longueur désirée et ne nécessitant aucune recoupe. Gâche équerre de haute résistance. Cache-tringles, guides et gâches de pênes haut et bas en acier ne laissant apparaître aucune vis de fixation. Enjoliveur de cylindre côté intérieur. Carré 7 mm. Poignée simple fournie pour serrure à fouillot. Le montage de la serrure ne nécessite pas d'entaillage spécifique de la porte. Options : Jeu de tringles grande hauteur permettant un verrouillage jusqu'à 3,00m. Poignée de tirage extérieure - Béquille double . Protège-gonds. Equipements spécifiques de protection : Plaque de renfort de la serrure. 2 goupilles en acier trempé dans le pêne dormant pour la protection contre le sciage. Cabochon de protection en acier contre l'arrachement du cylindre. 6 goupilles de protection contre le perçage du cylindre (stator / rotor) et 6 goupilles contre le crochetage en acier trempé. Cylindre rond Ø 23mm. Mécanisme à 8 goupilles maillechort protégé contre le crochetage. Pour épaisseur de porte de 45mm maxi. 4 clés plates réversibles en laiton nickelé avec carte de propriété. Possibilité de s'entrouvrant sur demande.

Stamped steel case of 20/10 th. 75 x 130 mm - Axis 45 mm. Internal square mechanism allowing the use of 1/2 turn. with the key from inside as well as from outside. Brass dead bolt and latch bolt. Up and down round bolts with steel rods which can be adjusted at the good height without cutting rods. High resistant square striker. Rod protection, guide and strikers for up and down bolts in steel. Standard rods for bolting a door from 1,65 m to 2,25 m. Hub cap of inside cylinder. Square 7 mm. Lacquered brown, bronze or white locks available. Lock assembling without cutting the door. Single handle supplied for locks with follower. Accessories : Rods kit for a maximum 3 m high door. Finger plate outside handle. Double handle . Hinge protection. Special fittings for protection2 anti-sawing pins in the dead bolt. Hardened steel turning cylinder guard. Anti-drilling pins in the cylinder. Hardened steel plate for the lock. Round cylinder Ø 23 mm8 pins

Serrure 3 points / BELUGA CR A2P *

RESIST



mechanism mechanism against picking. Maximum door thickness 45 mm. Supplied with 4 reversible brass nickel plated keys with registration security card. Keyed alike
Caja de acero embutido de 20/10 de espesor. Caja de 75 x 130 mm, eje a 45 mm. Trancas estándar que permiten la condenación de una puerta de 1,65 a 2,25 m. Mecanismo interior de tipo escuadra que permite maniobrar la media vuelta con la llave, tanto desde el interior como desde el exterior. Pestillo durmiente y media vuelta de latón. Pestillo alto y bajo redondo en trancas de acero que permiten un ajuste muy preciso con la longitud deseada y no necesita ningún corte. Cerradero de escuadra de alta resistencia. Cubretrancas, guías y cerraderos de pestillo alto y bajo de acero que ocultan los tornillos de fijación. Embellecedor de cilindro por el lado interior. Cuadrado 7 mm. Tirador simple suministrado para la cerradura de nuez. El montaje de la cerradura no precisa una entalladura específica de la puerta. Accesorios:Juego de trancas de gran altura. que permiten un cierre de hasta 3 m. Tirador exterior. Brazo doble . Protector de goznes. Equipamientos específicos de protecciónPlaca de refuerzo de la cerradura. 2 pasadores de acero templado en el pestillo durmiente para la protección contra el aserrado. Cabujón de protección de acero contra el arrancamiento del cilindro. 2 pasadores de protección contra el taladrado del cilindro (stator / rotor) y 3 primeros pasadores de acero templado.Cilindro redondo - Ø 23 mmMecanismo de 8 pasadores anti-forzamiento. Para una puerta con un espesor máximo de 45 mm. 4 llaves reversibles de latón niquelado con tarjeta de seguridad. Con posibilidad de entreabrirse.

Finition/*Finish/Acabado*
Epoxy marron, bronze ou blanc
Bronze, brown or white epoxy
Epoxi bronce, blanco o marrón

Version/*Option/Versión*
Droite ou gauche. A tirage ou à fouillot.
Right or left hand. Drawback pull or follwer type.
Derecha o izquierda. De tirador o de nuez.

							Brochable						
Designation	**Boite**	**Colis.**	**Prix**	**Sachet**	**Colis.**	**Prix**	**France**	**Euro 1**	**Euro 2**	**Euro 3**	**Euro 4**	**Colis.**	**Prix**
Serrure BELUGA A2P* marron CR Ø 23 Transit 2 à tirage 75 x 130 drte 4 clés	-	-	-	-	-	-	00751812 E	-	-	-	-	1	-
Serrure BELUGA A2P* marron CR Ø 23 Transit 2 à tirage 75 x 130 gche 4 clés	-	-	-	-	-	-	00751822 E NS	-	-	-	-	1	-
Serrure BELUGA A2P* marron CR Ø 23 Transit 2 à fouillot 75 x 130 drte 4 clés	-	-	-	-	-	-	00751912 E	-	-	-	-	1	-
Serrure BELUGA A2P* marron CR Ø 23 Transit 2 à fouillot 75 x 130 gche 4 clés	-	-	-	-	-	-	00751922 E NS	-	-	-	-	1	-
KIT TRINGLE PLATE marron pour hauteur porte 3,00 m	00032320	1	-	-	-	-	-	-	-	-	-	-	-
POIGNEE porte palière pour BELUGA A2P* marron Ø 30 mm droite	00008372	1	-	-	-	-	00208372 E	-	-	-	-	10	-
POIGNEE porte palière pour BELUGA A2P* marron Ø 30 mm gauche	00008382	1	-	-	-	-	00208382 E	-	-	-	-	10	-
BEQUILLE double marron - 1 portée	00000490	1	-	-	-	-	-	-	-	-	-	-	-
BEQUILLE double blanc - 1 portée	00000491	1	-	-	-	-	-	-	-	-	-	-	-
BEQUILLE simple marron sans portée carré 7 long. 50mm avec arrêt	00012490	1	-	-	-	-	-	-	-	-	-	-	-
BEQUILLE simple blanc sans portée carré 7 long. 50mm avec arrêt	00012491	1	-	-	-	-	-	-	-	-	-	-	-
1/2 BEQUILLE marron - 1 portée carré 7 x 100mm	-	-	-	-	-	-	00200494	-	-	-	-	10	-
PROTEGE GONDS la paire	00025000	10	-	-	-	-	00225000	-	-	-	-	10	-

NS Non stocké/Non-stored/Producto no estocado - ● Sur stock Europe Zone 1 et Zone 2, nous consulter pour délai d'approvisionnement - E Epuisement/Stock depletion/Agotamiento del stock

Serrure 3 points / HORGA CP A2P *

RESIST



Serrure reconnue par les sociétés d'assurances



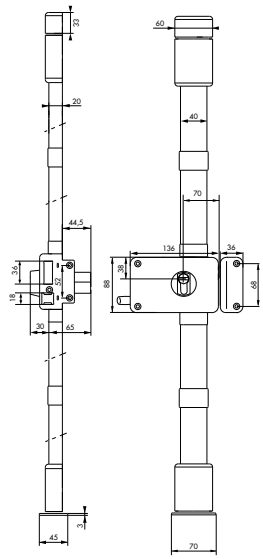

GARANTIE 10 ANS

X 4

Description/*Description/Descripción*

Boîtier en acier embouti ép. 2 /10 ème. Coffre de 88 x 140 mm. Tringles standard permettant une condamnation de porte de 1,65 m à 2,20m. Mécanisme intérieur type équerre permettant la manœuvre du 1/ 2 tour avec la clé, de l'intérieur comme de l'extérieur. Pêne dormant et 1/ 2 tour en laiton massif. Pênes haut et bas en acier Ø 16 mm sur tringles plates en acier permettant un ajustement très précis à la longueur désirée et ne nécessitant aucune recoupe. Gâche équerre de haute résistance. Cache-tringles, guides et gâches de pênes haut et bas en acier ne laissant apparaître aucune vis de fixation. Enjoliveur de cylindre côté intérieur. Carré 6 mm. Bouton simple fournie pour serrure à fouillot. Le montage de la serrure ne nécessite pas d'entaillage spécifique de la porte. Options : Jeu de tringles grande hauteur permettant un verrouillage jusqu'à 3,00m. Bouton double couleur du boitier. Kit tringle.Equipements spécifiques de protection : Plaque de renfort de la serrure. 2 goupilles en acier trempé dans le pêne dormant pour la protection contre le sciage. Cabochon de protection en acier contre l'arrachement du cylindre. 2 goupilles de protection contre le perçage du cylindre (stator / rotor) et 3 premières goupilles en acier trempé.Cylindre profilé TRANSIT 2 à profil européen normalisé en laiton 30 x 65 mm pour porte de 45 mm maxi. Mécanisme à 8 goupilles protégé contre le crochetage. Panneton en acier fritté anti-arrachement. Protection contre le perçage par aiguille et goupille en acier trempé. 4 clés plates réversibles en laiton nickelé avec carte de propriété. Possibilité de s'entrouvrant sur demande.

Stamped steel case (thickness 20/10 th) 88 x 140 mm. Standard rods for bolting a door from 1,65 m to 2,25 m. Internal square mechanism allowing the use of 1/2 turn with the key from inside as well as from outside. Brass dead bolt and latch bolt. Steel up and down bolts Ø 16 mm with steel rods which can be adjusted at the good height without cutting rods. High resistant square striker. Rod protection, guide and strikers for up and down bolts in steel. Hub cap of inside cylinder. Square 6 mm. Lock assembling without cutting the door. Rods kit for a maximum 3 m high door. Single handle white or brown lacquered delivered.Accessories : Hinge protectionSpecial fittings for protection:1 anti-sawing pin in the dead bolt. Hardened steel turning cylinder guard. Anti-drilling pins in the cylinder. Hardened steel plate for the lock. Profile cylinder TRANSIT 2: Brass european profile cylinder. 30 x 65 mm for 45 mm door thickness. 8 pin mechanism against picking. Driver cam made of powered metal. Protected with anti-drilling pins. Supplied with 4 reversible nickel. plated steel keys with property title allowing exclusive reproduction of keys in the factory. Keyed alike.

Caja de acero embutido de 20/10 de espesor. Caja de 88 x 140 mm. Trancas estándar que permiten la condenación de una puerta de 1,65 a 2,25 m. Mecanismo interior de tipo escuadra que permite maniobrar la media vuelta con la llave, tanto desde el interior como desde el exterior. Pestillo durmiente y media vuelta de latón macizo. Pestillo alto y bajo de acero, Ø 16 mm, en trancas de acero que permiten un ajuste muy preciso con la longitud deseada y que no necesita ningún corte. Cerradero de escuadra de alta resistencia. Cubretrancas, guías y cerraderos de pestillos alto y bajo de acero que ocultan los tornillos de fijación. Embellecedor de cilindro por el lado interior. Cuadrado 6 mm. Tirador simple suministrado para la cerradura de nuez. El montaje de la cerradura no precisa una entalladura específica de la puerta. Accesorios: Juego de trancas de gran altura que permiten un cierre de hasta 3 m. Brazo doble . Protector de goznes - Kit. Equipamientos específicos de protección: Placa de refuerzo de la cerradura. 2 pasadores de acero templado en el pestillo durmiente para la protección contra el aserrado. Cabujón de protección de acero contra el arrancamiento del cilindro. 2 pasadores de protección contra el taladrado del cilindro (stator / rotor) y 3 primeros pasadores de acero templado. Cilindro perfilado TRANSIT 2: Cilindro de perfil europeo normalizado de latón de 30 x 65 mm para puertas de 45 mm. Mecanismo de 8 pasadores anti-forzamiento. Pivote de acero sinterizado antiarrancamiento. Protección contra el taladrado con una aguja y un pasador de acero

templado. 4 llaves planas reversibles de latón niquelado con título de propiedad que perite la reproducción de las llaves exclusivamente en fábrica. Posibilidad de entreabrirse.

Finition/*Finish/Acabado*

Epoxy marron ou blanc

Brown or white epoxy

Epoxi marrón o blanco

Version/*Option/Versión*

Droite ou gauche. A tirage ou à fouillot. Cylindre à profil européen normalisé en laiton 30 x 70 mm pour porte de 50 mm maxi.

Right or left hand. Drawback pull or follower type. Brass european profile cylinder 30 x 70 mm for 50 mm door thickness.

Derecha o izquierda - De tirador o de nuez. Cilindro de perfil europeo normalizado de latón de 30 x 70 mm para puertas de 50 mm.

							Brochable						
Designation	Boite	Colis.	Prix	Sachet	Colis.	Prix	France	Euro 1	Euro 2	Euro 3	Euro 4	Colis.	Prix
Serrure HORGA A2P* marron CP TRANSIT 2 à tirage 88 x 140 mm droite 4 clés pour porte de 45 mm maxi	00065015	1	-	-	-	-	00765015 E	-	-	-	-	1	-
Serrure HORGA A2P* marron CP TRANSIT 2 à tirage 88 x 140 mm gauche 4 clés pour porte de 45 mm maxi	00065025	1	-	-	-	-	00765025 E	-	-	-	-	1	-
Serrure HORGA A2P* blanche CP TRANSIT 2 à tirage 88 x 140 mm droite 4 clés pour porte de 45 mm maxi	00065016	1	-	-	-	-	-	-	-	-	-	-	-
Serrure HORGA A2P* blanche CP TRANSIT 2 à tirage 88 x 140 mm gauche 4 clés pour porte de 45 mm maxi	00065026	1	-	-	-	-	-	-	-	-	-	-	-
Serrure HORGA A2P* marron CP TRANSIT 2 à fouillot 88 x 140 mm droite 4 clés pour porte de 45 mm maxi	00065115	1	-	-	-	-	00765115 E	-	-	-	-	1	-
Serrure HORGA A2P* marron CP TRANSIT 2 à fouillot 88 x 140 mm gauche 4 clés pour porte de 45 mm maxi	00065125	1	-	-	-	-	00765125 E	-	-	-	-	1	-
Serrure HORGA A2P* blanche CP TRANSIT 2 à fouillot 88 x 140 mm droite 4 clés pour porte de 45 mm maxi	00065116	1	-	-	-	-	00765116 E	-	-	-	-	1	-
Serrure HORGA A2P* blanche CP TRANSIT 2 à fouillot 88 x 140 mm gauche 4 clés pour porte de 45 mm maxi	00065126	1	-	-	-	-	00765126 E	-	-	-	-	1	-
Serrure HORGA A2P* marron CP TRANSIT 2 à fouillot 88 x 140 mm droite 4 clés pour porte de 50 mm maxi	00065117	1	-	-	-	-	00765117 E	-	-	-	-	1	-
Serrure HORGA A2P* marron CP TRANSIT 2 à fouillot 88 x 140 mm gauche 4 clés pour porte de 50 mm maxi	00065127	1	-	-	-	-	00765127 E	-	-	-	-	1	-
Serrure HORGA A2P* blanche CP TRANSIT 2 à fouillot 88 x 140 mm droite 4 clés pour porte de 50 mm maxi	00065118	1	-	-	-	-	00765118 E	-	-	-	-	1	-
Serrure HORGA A2P* blanche CP TRANSIT 2 à fouillot 88 x 140 mm gauche 4 clés pour porte de 50 mm maxi	00065128	1	-	-	-	-	00765128 E	-	-	-	-	1	-

NS Non stocké/Non-stored/Producto no estocado - ● Sur stock Europe Zone 1 et Zone 2, nous consulter pour délai d'approvisionnement - E Epuisement/Stock depletion/Agotamiento del stock

Serrure 3 points / HORGA CP A2P*

RESIST

Designation	Boite	Colis.	Prix	Sachet	Colis.	Prix	Brochable France	Brochable Euro 1	Brochable Euro 2	Brochable Euro 3	Brochable Euro 4	Colis.	Prix
Serrure HORGA A2P* marron CP HG5+ à tirage 140 x 88 mm droite 4 clés pour porte de 45 mm maxi	00065415	1	-	-	-	-	-	-	-	-	-	-	-
Serrure HORGA A2P* marron CP HG5+ à tirage 140 x 88 mm gauche 4 clés pour porte de 45 mm maxi	00065425	1	-	-	-	-	-	-	-	-	-	-	-
Serrure HORGA A2P* blanche CP HG5+ à tirage 140 x 88 mm droite 4 clés pour porte de 45 mm maxi	00065416	1	-	-	-	-	-	-	-	-	-	-	-
Serrure HORGA A2P* blanche CP HG5+ à tirage 140 x 88 mm gauche 4 clés pour porte de 45 mm maxi	00065426	1	-	-	-	-	-	-	-	-	-	-	-
Serrure HORGA A2P* marron CP HG5+ à fouillot 140 x 88 mm droite 4 clés pour porte de 45 mm maxi	00065615	1	-	-	-	-	-	-	-	-	-	-	-
Serrure HORGA A2P* marron CP HG5+ à fouillot 140 x 88 mm gauche 4 clés pour porte de 45 mm maxi	00065625	1	-	-	-	-	-	-	-	-	-	-	-
Serrure HORGA A2P* blanche CP HG5+ à fouillot 140 x 88 mm droite 4 clés pour porte de 45 mm maxi	00065616	1	-	-	-	-	-	-	-	-	-	-	-
Serrure HORGA A2P* blanche CP HG5+ à fouillot 140 x 88 mm gauche 4 clés pour porte de 45 mm maxi	00065626	1	-	-	-	-	-	-	-	-	-	-	-
Serrure HORGA A2P* marron CP HG5+ à fouillot 140 x 88 mm droite 4 clés pour porte de 50 mm maxi	00065617	1	-	-	-	-	-	-	-	-	-	-	-
Serrure HORGA A2P* marron CP HG5+ à fouillot 140 x 88 mm gauche 4 clés pour porte de 50 mm maxi	00065627	1	-	-	-	-	-	-	-	-	-	-	-
Serrure HORGA A2P* blanche CP HG5+ à fouillot 140 x 88 mm droite 4 clés pour porte de 50 mm maxi	00065618	1	-	-	-	-	-	-	-	-	-	-	-
Serrure HORGA A2P* blanche CP HG5+ à fouillot 140 x 88 mm gauche 4 clés pour porte de 50 mm maxi	00065628	1	-	-	-	-	-	-	-	-	-	-	-
POIGNEE porte palière pour HORGA CP A2P* marron réversible	00012512	1	-	-	-	-	00212512 E	-	-	-	-	10	-
POIGNEE porte palière pour HORGA CP A2P* blanc réversible	00012513	1	-	-	-	-	00212513 E	-	-	-	-	10	-

NS Non stocké/Non-stored/Producto no estocado - ● Sur stock Europe Zone 1 et Zone 2, nous consulter pour délai d'approvisionnement - E Epuisement/Stock depletion/Agotamiento del stock

Serrure 3 points / TARGA CP A2P*

RESIST

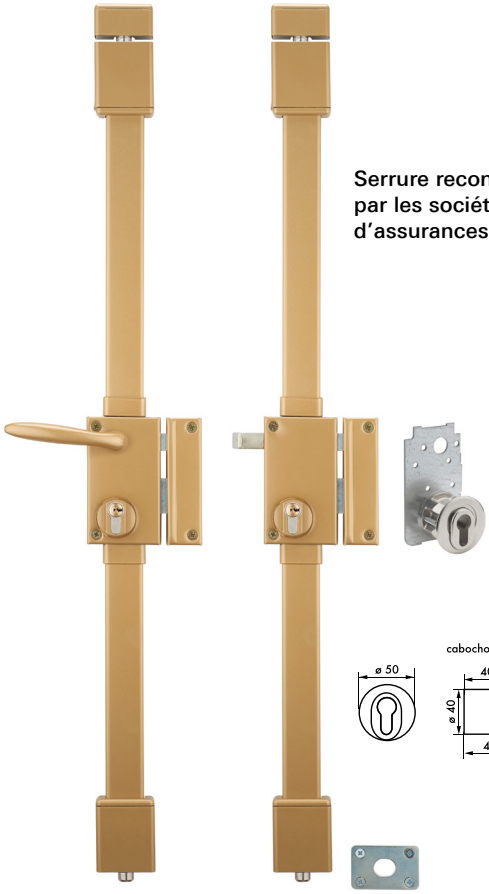

Serrure reconnue par les sociétés d'assurances

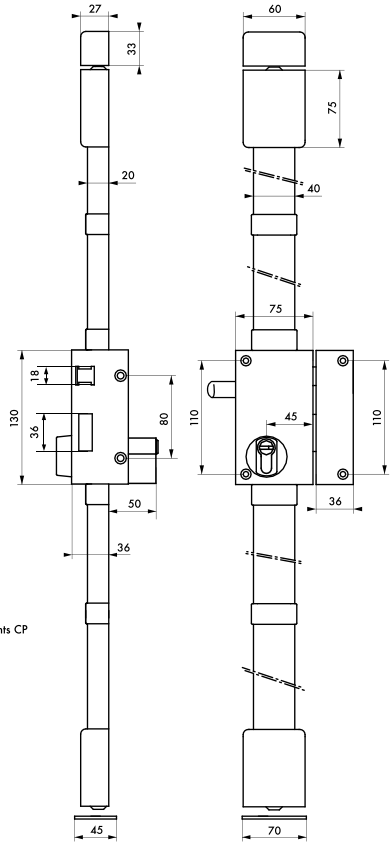

GARANTIE 10 ANS

X 4

Description/*Description/Descripción*

Boîtier en acier cambré ép. 2 /10 ème. Coffre de 75 x 130 mm, axe à 45 mm. Tringles standard permettant une condamnation de porte de 1,65 m à 2,20 m. Mécanisme intérieur type équerre permettant la manœuvre du 1/ 2 tour avec la clé, de l'intérieur comme de l'extérieur. Pêne dormant et 1/ 2 tour en laiton massif. Pêne haut et bas rond en acier Ø 16 mm sur tringles plates permettant un ajustement très précis à. la longueur désirée et ne nécessitant aucune recoupe. Gâche avec têtière de haute résistance. Cache-tringles, guides et gâches de pênes haut et bas. en acier ne laissant apparaître aucune vis de fixation. Enjoliveur de cylindre côté intérieur. Carré 7 mm. Fourni avec béquille simple anodisé couleur F2 Le montage de la serrure ne nécessite pas d'entaillage spécifique de la porte. Options : Jeu de tringles grande hauteur permettant un verrouillage jusqu'à 3,00m. Béquille double anodizé couleur F2 Protège-gonds. Equipements spécifiques de protection : Plaque de renfort de la serrure. 2 goupilles en acier trempé dans le pêne dormant pour la protection contre le sciage. Cabochon de protection en acier contre l'arrachement du cylindre. 2 goupilles de protection contre le perçage du cylindre (stator / rotor) et 3 premières goupilles en acier trempé. Cylindre profilé TRANSIT 2 à profil européen normalisé en laiton 30 x 65 mm pour porte de 45 mm. Mécanisme à 8 goupilles protégé contre le crochetage. Panneton en acier fritté anti-arrachement. Protection contre le perçage par aiguille et goupille en acier trempé. 4 clés plates réversibles en laiton nickelé avec carte de propriété. Possibilité de s'entrouvrant sur demande.

Cambered steel case of 20/10 th. 75 x 130 m - Axis 45 mmInternal square mechanism allowing the use of 1/2 turn with the key from inside as well as from outside. Brass dead bolt and latch bolt. Up and down Ø 16 mm steel bolts with steel rods which can be adjusted at the good height without cutting rods. High resistant striker. Rod protection, guide and strikers for up and down bolts in steel. Hub cap of inside cylinder. Square 7 mm. Lock assembling without particulary cutting the door. Supplied with anodized single handleAccessories :Rods kit for a maximum 3 m high door. double handle. Hinge protection. Special fittings for protection.2 anti-sawing pins in the dead bolt. Hardened steel turning cylinder guard. Anti-drilling pins in the cylinder. Hardened steel plate for the lock. Profile cylinder TRANSIT 2Brass european profile cylinder. 30 x 65 mm for 45 mm door thickness. 8 pin mechanism against picking. Driver cam made of powered metal. Protected with anti-drilling pins. Supplied with 4 reversible nickel plated steel keys with property title allowing exclusive reproduction of keys in the factory. Keyed alike.

Caja de 75 x 130 mm, eje a 45 mm. Trancas estándar que permiten la condenación de una puerta de 1,65 a 2,25?m. Mecanismo interior de tipo escuadra que permite maniobrar la media vuelta con la llave, tanto

NS Non stocké/Non-stored/Producto no estocado - ● Sur stock Europe Zone 1 et Zone 2, nous consulter pour délai d'approvisionnement - E Epuisement/Stock depletion/Agotamiento del stock

Serrure 3 points / TARGA CP A2P*

RESIST

desde el interior como desde el exterior. Pestillo durmiente y media vuelta de latón macizo. Pestillo alto y bajo redondo de acero, Ø 16 mm, en trancas que permiten un ajuste muy preciso con la longitud deseada y que no necesita ningún corte. Cerradero de alta resistencia. Cubretrancas, guías y cerraderos de pestillos alto y bajo de acero que ocultan los tornillos de fijación. Embellecedor de cilindro por el lado interior. Cuadrado?7?mm. Posibilidad de maniobrar desde el interior, aunque por dentro haya una llave en el cilindro. El montaje de la cerradura no precisa una entalladura específica de la puerta. Suministrado con brazo simple anodizado champán. Accesorios:Juego de trancas de gran altura que permiten un cierre de hasta 3 m. Brazo doble anodizado champán. Protector de goznes. Equipamientos específicos de protecciónPlaca de refuerzo de la cerradura. 2 pasadores de acero templado en el pestillo durmiente para la protección contra el aserrado. Cabujón de protección de acero contra el arrancamiento del cilindro. 2 pasadores de protección contra el taladrado del cilindro (stator / rotor) y 3 primeros pasadores de acero templado. Cilindro perfilado TRANSIT 2Cilindro de perfil europeo normalizado de latón, de 30 x 65 mm para puertas de 45 mm. Mecanismo de 8 pasadores anti-forzamiento. Pivote de acero sinterizado antiarrancamiento. Protección contra el taladrado mediante una aguja y un pasador de acero templado. 4 llaves planas reversibles de latón niquelado con título de propiedad que permite la reproducción de las llaves. exclusivamente en fábrica. Posibilidad de entreabrirse.

Finition/*Finish/Acabado*

Epoxy bronze

Bronze epoxy

Epoxi bronce

Version/*Option/Versión*

Droite ou gauche. A tirage ou à fouillotCylindre à profil européen normalisé en laiton 30 x 70 mm pour porte de 50 mm maxi.

Right or left hand. Drawback pull or follower type. Brass european profile cylinder 30 x 70 mm for 50 mm door thickness.

Derecha o izquierda - De tirador o de nuez. Cilindro de perfil europeo normalizado de latón, de 30 x 70 mm para puertas de 50 mm.

							Brochable						
Designation	Boite	Colis.	Prix	Sachet	Colis.	Prix	France	Euro 1	Euro 2	Euro 3	Euro 4	Colis.	Prix
Serrure TARGA A2P* bronze CP TRANSIT 2 à tirage 75 x 130 mm droite 4 clés pour porte de 45 mm maxi	00053012	1	-	-	-	-	-	-	-	-	-	-	-
Serrure TARGA A2P* bronze CP TRANSIT 2 à tirage 75 x 130 mm gauche 4 clés pour porte de 45 mm maxi	00053020	1	-	-	-	-	-	-	-	-	-	-	-
Serrure TARGA A2P* bronze CP TRANSIT 2 à fouillot 75 x 130 mm droite 4 clés pour porte de 45 mm maxi	00053110	1	-	-	-	-	00753110 E	-	-	-	-	1	-
Serrure TARGA A2P* bronze CP TRANSIT 2 à fouillot 75 x 130 mm gauche 4 clés pour porte de 45 mm maxi	00053120	1	-	-	-	-	00753120 E	-	-	-	-	1	-
Serrure TARGA A2P* bronze CP TRANSIT 2 à fouillot 75 x 130 mm droite 4 clés pour porte de 50 mm maxi	00053111	1	-	-	-	-	-	-	-	-	-	-	-
Serrure TARGA A2P* bronze CP TRANSIT 2 à fouillot 75 x 130 mm gauche 4 clés pour porte de 50 mm maxi	00053121	1	-	-	-	-	-	-	-	-	-	-	-
Serrure TARGA A2P* bronze CP HG5+ à tirage 75 x 130 mm droite 4 clés pour porte de 45 mm maxi	00053412	1	-	-	-	-	-	-	-	-	-	-	-
Serrure TARGA A2P* bronze CP HG5+ à tirage 75 x 130 mm gauche 4 clés pour porte de 45 mm maxi	00053422	1	-	-	-	-	-	-	-	-	-	-	-
Serrure TARGA A2P* bronze CP HG5+ à fouillot 75 x 130 mm droite 4 clés pour porte de 45 mm maxi	00053610	1	-	-	-	-	-	-	-	-	-	-	-
Serrure TARGA A2P* bronze CP HG5+ à fouillot 75 x 130 mm gauche 4 clés pour porte de 45 mm maxi	00053620	1	-	-	-	-	-	-	-	-	-	-	-
Serrure TARGA A2P* bronze CP HG5+ à fouillot 75 x 130 mm droite 4 clés pour porte de 50 mm maxi	00053611	1	-	-	-	-	-	-	-	-	-	-	-
Serrure TARGA A2P* bronze CP HG5+ à fouillot 75 x 130 mm gauche 4 clés pour porte de 50 mm maxi	00053621	1	-	-	-	-	-	-	-	-	-	-	-
KIT TRINGLE PLATE pour hauteur porte 3,00 m, epoxy or	00032316	1	-	-	-	-	-	-	-	-	-	-	-
POIGNEE porte palière pour TARGA A2P* bronze réversible	00014188	1	-	-	-	-	00214188 E	-	-	-	-	10	-
PROTEGE GONDS la paire	00025000	10	-	-	-	-	00225000	-	-	-	-	10	-

NS Non stocké/Non-stored/Producto no estocado - ● Sur stock Europe Zone 1 et Zone 2, nous consulter pour délai d'approvisionnement - E Epuisement/Stock depletion/Agotamiento del stock

Serrure 3 points / BELUGA CP A2P *

RESIST



Serrure reconnue par les sociétés d assurances

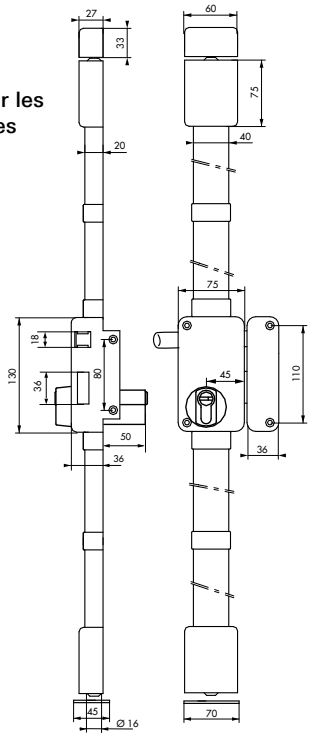

GARANTIE 10 ANS

X 4

Description/*Description/Descripción*

Boîtier en acier embouti ép. 2 /10 ème. Coffre de 75 x 130 mm, axe à 45 mm. Tringles standard permettant une condamnation de porte de 1,65 m à 2,20m. Mécanisme intérieur type équerre permettant la manœuvre du 1/ 2 tour avec la clé, de l'intérieur comme de l'extérieur. Pêne dormant et 1/ 2 tour en laiton massif. Pênes haut et bas en acier Ø 16 mm sur tringles plates en acier permettant un ajustement très précis à la longueur désirée et ne nécessitant aucune recoupe. Gâche équerre de haute résistance. Cache-tringles, guides et gâches de pênes haut et bas en acier ne laissant apparaître aucune vis de fixation. Enjoliveur de cylindre côté intérieur. Carré 7 mm. Poignée simple fournie pour serrure à fouillot. Le montage de la serrure ne nécessite pas d'entaillage spécifique de la porte. Options : Jeu de tringles grande hauteur permettant un verrouillage jusqu'à 3,00m. Béquille double. Protège-gonds. Kit tringle. Equipements spécifiques de protection: Plaque de renfort de la serrure. 2 goupilles en acier trempé dans le pêne dormant pour la protection contre le sciage. Cabochon de protection en acier contre l'arrachement du cylindre. 2 goupilles de protection contre le perçage du cylindre (stator / rotor) et 3 premières goupilles en acier trempé. Cylindre profilé TRANSIT 2 à profil européen normalisé en laiton 30 x 65 mm pour porte de 45 mm maxi. Mécanisme à 8 goupilles protégé contre le crochetage. Panneton en acier fritté anti-arrachement. Protection contre le perçage par aiguille et goupille en acier trempé. 4 clés plates réversibles en laiton nickelé avec carte de propriété. Possibilité de s'entrouvrant sur demande.

Stamped steel case (thickness 20/10 th) 75 x 130 mm. Axis 45 mm. Standard rods for bolting a door from 1,65 m to 2,25 m. Internal square mechanism allowing the use of 1/2 turn with the key from inside as well as from outside. Brass dead bolt and latch bolt. Steel up and down bolts Ø 16 mm with steel rods which can be adjusted at the good height without cutting rods. High resistant square striker. Rod protection, guide and strikers for up and down bolts in steel. Hub cap of inside cylinder. Square 7 mm. Lock assembling without cutting the door. Rods kit for a maximum 3 m high door. Single handle white or brown lacquered delivered.Accessories : Hinge protectionSpecial fittings for protection. 1 anti-sawing pin in the dead bolt. Hardened steel turning cylinder guard. Anti-drilling pins in the cylinder. Hardened steel plate for the lock. Profile cylinder TRANSIT 2Brass european profile cylinder 30 x 65 mm for 45 mm door thickness. 8 pin mechanism against picking. Driver cam made of powered metal. Protected with anti-drilling pins. Supplied with 4 reversible nickel plated steel keys with property title allowing exclusive reproduction of keys in the factory. Keyed alike.

Caja de acero embutido de 20/10 de espesor. Caja de 75 x 130 mm, eje a 45 mm. Trancas estándar que permiten la condenación de una puerta de 1,65 a 2,25 m. Mecanismo interior de tipo escuadra que permite maniobrar la media vuelta con la llave, tanto desde el interior como desde el exterior. Pestillo durmiente y media vuelta de latón macizo. Pestillo alto y bajo de acero, Ø 16 mm, en trancas de acero que permiten un ajuste muy preciso con la longitud deseada y que no necesita ningún corte. Cerradero de escuadra de alta resistencia. Cubretrancas, guías y cerraderos de pestillos alto y bajo de acero que ocultan los tornillos de fijación. Embellecedor de cilindro por el lado interior. Cuadrado 7 mm. Tirador simple suministrado para la cerradura de nuez. El montaje de la cerradura no precisa una entalladura específica de la puerta. Accesorios: Juego de trancas de gran altura que permiten un cierre de hasta 3 m. Brazo doble . Protector de goznes - KitEquipamientos específicos de protección Placa de refuerzo de la cerradura. 2 pasadores de acero templado en el pestillo durmiente para la protección contra el aserrado. Cabujón de protección de acero contra el arrancamiento del

NS Non stocké/Non-stored/Producto no estocado - ● Sur stock Europe Zone 1 et Zone 2, nous consulter pour délai d'approvisionnement - E Epuisement/Stock depletion/Agotamiento del stock

cilindro. 2 pasadores de protección contra el taladrado del cilindro (stator / rotor) y 3 primeros pasadores de acero templado. Cilindro perfilado TRANSIT 2Cilindro de perfil europeo normalizado de latón de 30 x 65 mm para puertas de 45 mm. Mecanismo de 8 pasadores anti-forzamiento. Pivote de acero sinterizado antiarrancamiento. Protección contra el taladrado con una aguja y un pasador de acero templado. 4 llaves planas reversibles de latón niquelado con título de propiedad que permite la reproducción de las llaves exclusivamente en fábrica. Posibilidad de entreabrirse.

Finition/*Finish/Acabado*
Epoxy marron ou blanc
Brown or white epoxy
Epoxi marrón o blanco
Version/*Option/Versión*
Droite ou gauche. A tirage ou à fouillot.
Right or left hand. Drawback pull or follwer type.
Derecha o izquierda. De tirador o de nuez.

							Brochable						
Designation	Boite	Colis.	Prix	Sachet	Colis.	Prix	France	Euro 1	Euro 2	Euro 3	Euro 4	Colis.	Prix
Serrure BELUGA A2P* marron CP TRANSIT 2 à tirage 75 x 130 mm droite 4 clés réversibles	00055030	1	-	-	-	-	00755010 E	-	-	-	-	1	-
Serrure BELUGA A2P* marron CP TRANSIT 2 à tirage 75 x 130 mm gauche 4 clés réversibles	00055020	1	-	-	-	-	00755020 E	-	-	-	-	1	-
Serrure BELUGA A2P* blanche CP TRANSIT 2 à tirage 75 x 130 mm droite 4 clés réversibles	00055031	1	-	-	-	-	00755011 E	-	-	-	-	1	-
Serrure BELUGA A2P* blanche CP TRANSIT 2 à tirage 75 x 130 mm gauche 4 clés réversibles	00055021	1	-	-	-	-	00755021 E	-	-	-	-	1	-
Serrure BELUGA A2P* marron CP TRANSIT 2 à fouillot 75 x 130 mm droite 4 clés réversibles	00055110	1	-	-	-	-	00755110 E	-	-	-	-	1	-
Serrure BELUGA A2P* marron CP TRANSIT 2 à fouillot 75 x 130 mm gauche 4 clés réversibles	00055120	1	-	-	-	-	00755120 E	-	-	-	-	1	-
Serrure BELUGA A2P* blanche CP TRANSIT 2 à fouillot 75 x 130 mm droite 4 clés réversibles	00055111	1	-	-	-	-	00755111 E	-	-	-	-	1	-
Serrure BELUGA A2P* blanche CP TRANSIT 2 à fouillot 75 x 130 mm gauche 4 clés réversibles	00055121	1	-	-	-	-	00755121 E	-	-	-	-	1	-
Serrure BELUGA A2P* marron CP HG5+ à tirage 75 x 130 mm droite 4 clés	00055420	1	-	-	-	-	-	-	-	-	-	1	-
Serrure BELUGA A2P* marron CP HG5+ à tirage 75 x 130 mm gauche 4 clés	00055430	1	-	-	-	-	-	-	-	-	-	1	-
Serrure BELUGA A2P* blanche CP HG5+ à tirage 75 x 130 mm droite 4 clés	00055421	1	-	-	-	-	-	-	-	-	-	1	-
Serrure BELUGA A2P* blanche CP HG5+ à tirage 75 x 130 mm gauche 4 clés	00055431	1	-	-	-	-	-	-	-	-	-	1	-
Serrure BELUGA A2P* marron CP HG5+ à fouillot 75 x 130 mm droite 4 clés	00055610	1	-	-	-	-	-	-	-	-	-	1	-
Serrure BELUGA A2P* marron CP HG5+ à fouillot 75 x 130 mm gauche 4 clés	00055620	1	-	-	-	-	-	-	-	-	-	1	-
Serrure BELUGA A2P* blanche CP HG5+ à fouillot 75 x 130 mm droite 4 clés	00055611	1	-	-	-	-	-	-	-	-	-	1	-
Serrure BELUGA A2P* blanche CP HG5+ à fouillot 75 x 130 mm gauche 4 clés	00055621	1	-	-	-	-	-	-	-	-	-	1	-
KIT TRINGLE PLATE blanc pour hauteur porte 3,00 m	00032321	1	-	-	-	-	-	-	-	-	-	-	-
KIT TRINGLE PLATE marron pour hauteur porte 3,00 m	00032320	1	-	-	-	-	-	-	-	-	-	-	-
POIGNEE porte-palière pour TRIBANDO A2P* blanc réversible	00014189 E	1	-	-	-	-	-	-	-	-	-	10	-
BEQUILLE double marron - 1 portée	00000490	1	-	-	-	-	-	-	-	-	-	-	-
BEQUILLE double blanc - 1 portée	00000491	1	-	-	-	-	-	-	-	-	-	-	-
BEQUILLE simple marron sans portée carré 7 long. 50mm avec arrêt	00012490	1	-	-	-	-	-	-	-	-	-	-	-
BEQUILLE simple blanc sans portée carré 7 long. 50mm avec arrêt	00012491	1	-	-	-	-	-	-	-	-	-	-	-
1/2 BEQUILLE marron - 1 portée carré 7 x 100mm	-	-	-	-	-	-	00200494	-	-	-	-	10	-
PROTEGE GONDS la paire	00025000	10	-	-	-	-	00225000	-	-	-	-	10	-

NS Non stocké/Non-stored/Producto no estocado - ⦿ Sur stock Europe Zone 1 et Zone 2, nous consulter pour délai d'approvisionnement - E Epuisement/Stock depletion/Agotamiento del stock

Serrure 3 points / BELUGA A2P **

RESIST



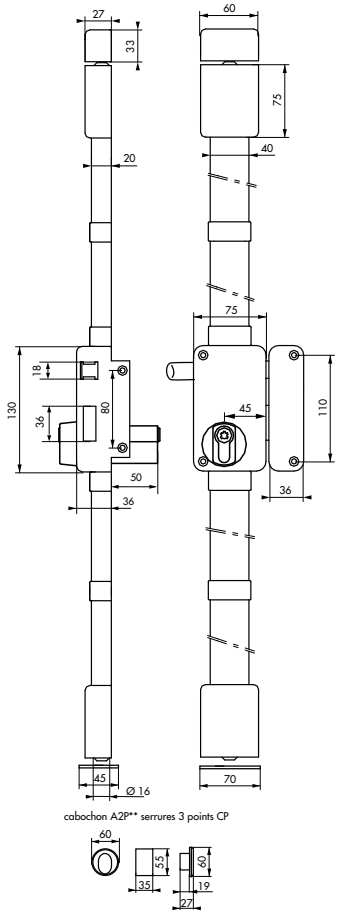

GARANTIE 10 ANS

X 4

Description/*Description/Descripción*

Boîtier en acier embouti ép. 2 /10 ème. Coffre de 75 x 130 mm, axe à 45 mm. Tringles standard permettant une condamnation de porte de 1,65 m à 2 2 m. Mécanisme intérieur type équerre permettant la manœuvre du 1/ 2 tour avec la clé, de l'intérieur comme de l'extérieur. Pêne dormant et 1/ 2 tour en laiton massif. Pênes haut et bas en acier Ø 16 mm sur tringles plates en acier permettant un ajustement très précis à la longueur désirée et ne nécessitant aucune recoupe. Gâche équerre de haute résistance. Cache-tringles, guides et gâches de pênes haut et bas en acier ne laissant apparaître aucune vis de fixation. Enjoliveur de cylindre côté intérieur. Carré 7 mm. Fourni avec poignée palière. Options : Jeu de tringles grande hauteur permettant un verrouillage jusqu'à 3 m. Protège-gonds.Equipements spécifiques de protectionGoupilles en acier trempé dans les pênes haut, bas et pêne dormant contre le sciage. Cabochon de protection du cylindre en acier contre l'arrachement et tube contre l'introduction d'outils. Plaque acier avec pastilles en acier trempé contre le perçage du coffre. 2 pastilles acier trempé contre le perçage du cylindre. Gâche avec pilier guide pêne en appui sur une câle de renfort.Cylindre profilé PACIFICProfil européen normalisé en laiton nickelé. 31 x 56 mm pour porte de 45 mm maxi. Mécanisme de haute sûreté à 5 pompes axiales anticrochetage. Dispositif pompe - contre-pompe de sécurité radiale. Protection contre le perçage par aiguille et goupille en acier trempé. Panneton en acier fritté anti-arrachement. Système anti-éjection de la clé. 4 clés ergonomiques brevetées avec carte de propriété assurant la reproduction des clés en usine. Possibilité de s'entrouvrant sur demande

Stamped steel case of 20/10 th. 75 x 130 mm - Axis 45 mm. Strenghened striker. Standard rods for bolting a door from 1,65 m to 2,25 m. Internal square mechanism allowing the use of 1/2 turn with the key from inside as well as from outside. Brass dead bolt and latch bolt. Up and down round bolts Ø 16 mm with steel rods which can be adjusted at the good height without cutting rods. High resistant square striker. Hardened rods protection, guide and strikers for up and down bolts in steel. Hub cap of inside cylinder. Square 7 mm. Supplied with finger plate outside handle. Accessories :Rods kit for a maximum 3 m high door. Hinge protectionSpecial fittings for protectionHardened pins in up and down bolts and dead bolt against sawing. Hardened steel turning cylinder guard. Strong plate with anti-drilling pins for the lock. Profile cylinder PACIFICEuropean nickel plated brass profile with pump mechanism 31 x 56 mm for 45 mm door thickness. High security mechanism 5 axial tumblers with anti-picking tumbler device and against radial security tumbler. Anti-ejection system for the key. Supplied with 4 patentd ergonomic keys with a personal security card for key copies. Keyed alike.

NS Non stocké/Non-stored/Producto no estocado - ● Sur stock Europe Zone 1 et Zone 2, nous consulter pour délai d'approvisionnement - E Epuisement/Stock depletion/Agotamiento del stock

Serrure 3 points / BELUGA A2P **

RESIST



Caja de acero embutido de 20/10 de espesor. Caja de 75 x 130 mm, eje a 45 mm. Trancas estándar que permiten la condenación de una puerta de 1,65 a 2,25 m. Mecanismo interior de tipo escuadra que permite maniobrar la media vuelta con la llave, tanto desde el interior como desde el exterior. Pestillo durmiente y media vuelta de latón macizo. Pestillo alto y bajo de acero, Ø 16 mm, en trancas de acero que permiten un ajuste muy preciso con la longitud deseada y no necesita ningún corte. Cerradero de escuadra de alta resistencia. Cubretrancas, guías y cerraderos de pestillo alto y bajo de acero que ocultan los tornillos de fijación. Embellecedor de cilindro por el lado interior. Cuadrado 7 mm. Suministrado con tirador de descansillo. Accesorios:Juego de trancas de gran altura que permiten un cierre de hasta 3 m. Protector de goznes. Equipamientos específicos de protecciónPasadores de acero templado en los pestillos alto, bajo y el pestillo durmiente contra el aserrado. Cabujón de protección del cilindro de acero contra el arrancamiento y tubo contra la introducción de una herramienta. Placa de acero con pastillas de acero templado contra el taladrado de la caja. 2 pastillas de acero templado contra el taladrado del cilindro. Cerradero con pilar guía de pestillo apoyado en un calce de refuerzo. Cilindro perfilado PACIFICPerfil europeo normalizado de latón niquelado. Mecanismo inviolable de alta. seguridad de 5 bombas axiales. 31 x 56 mm para puertas de 45 mm. Dispositivo de bomba - contrabomba de seguridad radial. Protección contra el taladrado con una aguja y un pasador de acero templado. Pivote de acero sinterizado antiarrancamiento. Sistema antieyección de la llave. 4 llaves ergonómicas patentadas con título de propiedad que garantizan su reproducción en la fábrica. Con posibilidad de entreabrirse.

Finition/*Finish/Acabado*

Epoxy marron ou blanc

Brown or white epoxy

Epoxi marrón o blanco

Version/*Option/Versión*

Droite ou gauche. A TIRAGE ou à fouillot.

Right or left hand. Drawback pull or follwer type.

Right or left hand. Drawback pull or follwer type.

							Brochable						
Designation	Boite	Colis.	Prix	Sachet	Colis.	Prix	France	Euro 1	Euro 2	Euro 3	Euro 4	Colis.	Prix
Serrure BELUGA A2P** marron CP à tirage 75 x 130 mm drte 4 clés	00052810 NS	1	-	-	-	-	00752810 E NS	-	-	-	-	1	-
Serrure BELUGA A2P** marron CP à tirage 75 x 130 mm gche 4 clés	00052820 NS	1	-	-	-	-	00752820	-	-	-	-	1	-
Serrure BELUGA A2P** blanche CP à tirage 75 x 130 mm drte 4 clés	00052811 NS	1	-	-	-	-	00752811 E NS	-	-	-	-	1	-
Serrure BELUGA A2P** blanche CP à tirage 75 x 130 mm gche 4 clés	00052821 NS	1	-	-	-	-	00752821 E NS	-	-	-	-	1	-
Serrure BELUGA A2P** marron CP à fouillot 75 x 130 mm drte 4 clés	00052910 NS	1	-	-	-	-	00752910 E NS	-	-	-	-	1	-
Serrure BELUGA A2P** marron CP à fouillot 75 x 130 mm gche 4 clés	00052920 NS	1	-	-	-	-	00752920 E NS	-	-	-	-	1	-
Serrure BELUGA A2P** blanche CP à fouillot 75 x 130 mm drte 4 clés	00052911 NS	1	-	-	-	-	00752911 E NS	-	-	-	-	1	-
Serrure BELUGA A2P** blanche CP à fouillot 75 x 130 mm gche 4 clés	00052921 NS	1	-	-	-	-	00752921 E NS	-	-	-	-	1	-
KIT TRINGLE PLATE blanc pour hauteur porte 3,00 m	00032321	1	-	-	-	-	-	-	-	-	-	-	-
KIT TRINGLE PLATE marron pour hauteur porte 3,00 m	00032320	1	-	-	-	-	-	-	-	-	-	-	-
PROTEGE GONDS la paire	00025000	10	-	-	-	-	00225000	-	-	-	-	10	-

NS Non stocké/Non-stored/Producto no estocado - ⦿ Sur stock Europe Zone 1 et Zone 2, nous consulter pour délai d'approvisionnement - E Epuisement/Stock depletion/Agotamiento del stock

Serrure 3 points / A CLE DOUBLE PANNETON

PROTECT



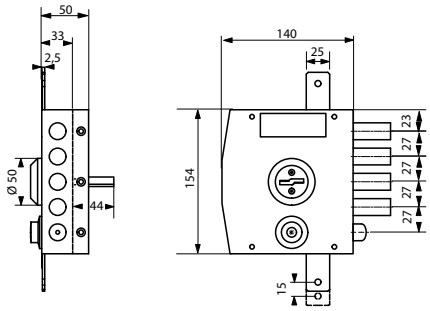

GARANTIE 5 ANS

X 3

Description/*Description/Descripción*
Coffre et gâche acier. Fermeture à 2 tours. Rappel du 1/ 2 tour par la clé. Pênes diam. 18mm. 3 clés.
Steel case and striker. Double latch mechanism. Drawback of the latch by key. 18mm steel bolts.3 keys.
Caja y cerradero de acero. Mecanismo de 2 vueltas. Reposicion de la media vuelta con la llave. Pestillos de acero diam.18mm. 3 llaves

Finition/*Finish/Acabado*
Epoxy / *Epoxy* / Epoxi
Version/*Option/Versión*
Droite ou gauche.
Right or left hand.
Derecha o izquierda.

Designation	Boite	Colis.	Prix	Brochable France	Euro 1	Euro 2	Euro 3	Colis.	Prix
Serrure 3 points à clé double panneton 1/2 tour droite 3 clés	00063940	1	-	-	-	-	-	-	-
Serrure 3 points à clé double panneton 1/2 tour gauche 3 clés	00063941	1	-	-	-	-	-	-	-
Jeu de barres haut et bas pour porte jusqu'à 2800mm	00063948	1	-	-	-	-	-	-	-

Serrure 3 points / A BOUTON ET CYLINDRE ROND

PROTECT



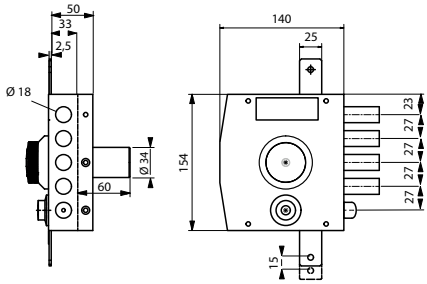

GARANTIE 5 ANS

X 5

Description/*Description/Descripción*
Coffre et gâche acier. Fermeture à 2 tours. Rappel du 1/ 2 tour par la clé. Pênes diam. 18mm. Protection du cylindre par cabochon acier. 5 clés.
Steel case and striker. Double latch mechanism. Drawback of the latch by key. 18mm steel bolts. Steel turning cylinder guard. 5 keys.
Caja y cerradero de acero. Mecanismo de 2 vueltas. Reposicion de la media vuelta con la llave. Pestillos de acero diam.18mm. Cabujon de proteccion de acero del cilindro. 5 llaves

Finition/*Finish/Acabado*
Epoxy / *Epoxy* / Epoxi
Version/*Option/Versión*
Droite ou gauche.
Right or left hand.
Derecha o izquierda.

Designation	Boite	Colis.	Prix	Brochable France	Euro 1	Euro 2	Euro 3	Colis.	Prix
Serrure 3 points à bouton et CR TRANSIT 2 1/2 tour droite 5 clés	00063942	1	-	-	-	-	-	-	-
Serrure 3 points à bouton et CR TRANSIT 2 1/2 tour gauche 5 clés	00063943	1	-	-	-	-	-	-	-
Jeu de barres haut et bas pour porte jusqu'à 2800mm	00063948	1	-	-	-	-	-	-	-

NS Non stocké/Non-stored/Producto no estocado - ● Sur stock Europe Zone 1 et Zone 2, nous consulter pour délai d'approvisionnement - E Epuisement/Stock depletion/Agotamiento del stock

Serrure 3 points / A DOUBLE CYLINDRE ROND

PROTECT

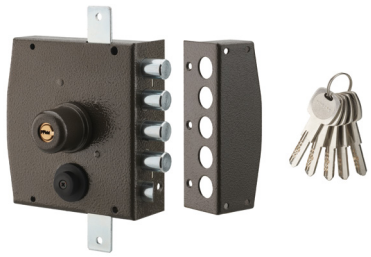

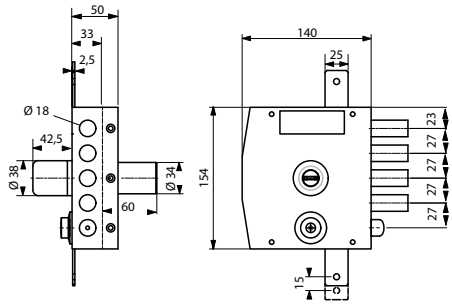

Description/*Description/Descripción*
Coffre et gâche acier. Fermeture à 2 tours. Rappel du 1/ 2 tour par la clé. Pênes diam. 18mm. Protection du cylindre par cabochon acier. 5 clés.
Steel case and striker. Double latch mechanism. Drawback of the latch by key. 18mm steel bolts. Steel turning cylinder guard. 5 keys.
Caja y cerradero de acero. Mecanismo de 2 vueltas. Reposicion de la media vuelta con la llave. Pestillos de acero diam.18mm. Cabujon de proteccion de acero del cilindro. 5 llaves

Finition/*Finish/Acabado*
Epoxy / *Epoxy /* Epoxi
Version/*Option/Versión*
Droite ou gauche.
Right or left hand.
Derecha o izquierda.

Designation	Boite	Colis.	Prix	Brochable France	Brochable Euro 1	Brochable Euro 2	Brochable Euro 3	Colis.	Prix
Serrure 3 points à double CR TRANSIT 2 1/2 tour droite 5 clés	00063944	1	-	-	-	-	-	-	-
Serrure 3 points à double CR TRANSIT 2 1/2 tour gauche 5 clés	00063945	1	-	-	-	-	-	-	-
Jeu de barres haut et bas pour porte jusqu'à 2800mm	00063948	1	-	-	-	-	-	-	-

Serrure 3 points / BOITIER POUR CYLINDRE PROFILÉ

PROTECT

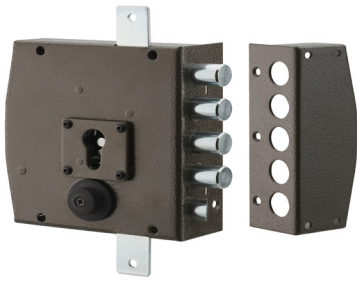

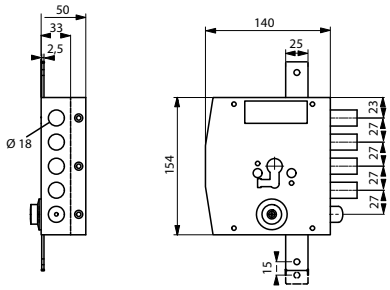

Description/*Description/Descripción*
Coffre et gâche acier. Fermeture à 2 tours. Rappel du 1/ 2 tour par la clé. Pênes diam. 18mm. Pour cylindre profilé.
Steel case and striker. Double latch mechanism. Drawback of the latch by key. 18mm steel bolts. For european procylinder.
Caja y cerradero de acero. Mecanismo de 2 vueltas. Reposicion de la media vuelta con la llave. Pestillos de acero diam.18mm. Para cilindro pereuropeo.

Finition/*Finish/Acabado*
Epoxy / *Epoxy /* Epoxi
Version/*Option/Versión*
Droite ou gauche.
Right or left hand.
Derecha o izquierda.

Designation	Boite	Colis.	Prix	Brochable France	Brochable Euro 1	Brochable Euro 2	Brochable Euro 3	Colis.	Prix
Boitier de serrure 3 points CP 1/2 tour droite	00063946	1	-	-	-	-	-	-	-
Boitier de serrure 3 points CP 1/2 tour gauche	00063947	1	-	-	-	-	-	-	-
Jeu de barres haut et bas pour porte jusqu'à 2800mm	00063948	1	-	-	-	-	-	-	-

NS Non stocké/Non-stored/Producto no estocado - ◉ Sur stock Europe Zone 1 et Zone 2, nous consulter pour délai d'approvisionnement - E Epuisement/Stock depletion/Agotamiento del stock

Serrure en applique 3 points / TRIBANDO

PROTECT



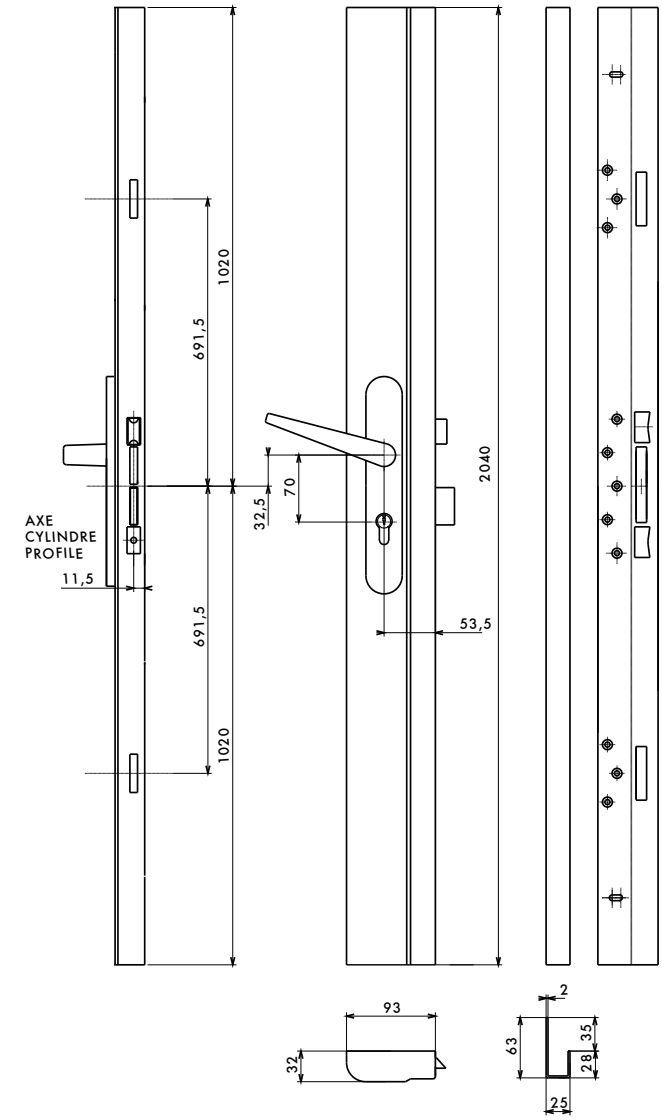

Serrure en applique 3 points / TRIBANDO

PROTECT

Description/*Description/Descripción*
Verrouillage par 3 points latéraux de condamnation. Boîtier principal acier 15/10 ème axe à 50 mm, entraxe 70 mm - Carré 7 mm. 1/ 2 tour bipente laiton réversible sans démontage du coffre, équerre au 1/ 2 tour. Pênes dormant 2 tours acier zingué bichromaté. Boîtier asservis acier 15/10 ème avec pênes zingués rectangulaires. Gâche acier profilé 2/10ème. Nous vous recommandons d'utiliser un cylindre profilé 30 x 65 mm pour porte d'épaisseur maxi 45 mm. Cylindre profilé ADRIATIC à profil européen laiton finition nickel velours 30 x 65 mm pour porte de 45 mm. Mécanisme de 6 à 2 goupilles sur 5 rangées. Cylindre équipé de goupilles épaulées trempées anti-crochetage et protégé contre le perçage par 3 aiguilles trempées. Panneton anti arrachement. 4 clés plates laiton nickelé avec insert ABS et titre de propriété permettant la reproduction des clés exclusivement en usine. Pièce mobile anti-crochetage interne au cylindre interdisant toute reproduction hors usine.
Locking through 3 side button locking points. Main steel lock case 15/10th spindle at 50 mm, centerline 70 mm. Square 7 mm. Reversible brass double gradient 1/2 turn without removal of lock case, 1/2 turn lever. 2 turns dipped zinc-plated steel lock bolt. Steel locked lock case 15/10th with rectangular bichromate dipped zinc-plated lock bolts. Shaped steel strike plate 20/10th. Profile cylinder ADRIATICEuropean velvet nickel finish brass. profile cylinder, 30 x 65 mm for 45-mm door thickness. Mechanism with 6 to 22 pins on 5 rows. Cylinder equipped with anti-picking hardened shouldered pins and protected against drilling through 3 hardened needles. Anti-wrenching bit. 4 Nickel-plated brass reversible cylinder keys with ABS insert and property title allowing exclusive reproduction of keys in the factory.
Encerrojamiento por 3 puntos laterales de bloqueo. Caja principal de acero 15/10 eje a 50 mm, entreeje 70 mm. Cuadrado 7 mm. 1/2 vuelta bipendiente de latón reversible sin desmontaje de la caja, escuadra a 1/2 vuelta. Pestillo de acero cincado 2 vueltas. Caja servocontrolada de acero 15/10 con pestillos cincados bicromatados rectangulares. Gachetas de acero perfilado 20/10. Cilindro perfilado ADRIATIC Perfil europeo de latón acabado níquel terciopelo, 30 x 65 mm para puerta de 45 mm. Mecanismo de 6 a 22 pasadores sobre 5 hileras. Cilindro equipado de pasadores reforzados templados anti-forzado y protegido contra la perforación por 3 agujas templadas. Paletón anti-desgarramiento. 4 llaves planas de latón niquelado con inserto ABS y título de propiedad que perite la reproducción de las llaves exclusivamente en fábrica.

Finition/*Finish/Acabado*
Epoxy marron ou blanc (Autres coloris sur demande)
Brown, white epoxy. Other complexions on inquiry
Epoxi marrón, blanco. Otros coloridos a petición
Version/*Option/Versión*
Pour porte hauteur maximum 2040mm. Pour porte hauteur maximum 2250mm. Autres dimensions, nous consulter.
Height 2,040 mm and 2,500 mm. Other dimensions to consult us. For covering door frame. Use Entrance door.
Altura 2040mm y 2500mm. Otras dimensiones, consultarnos. Para puerta que recubre el marco. Utilización Puertas de entrada.

Serrure en applique 3 points / TRIBANDO

PROTECT

GARANTIE 5 ANS

Designation	Boite	Colis.	Prix	Sachet	Colis.	Prix	Brochable France	Brochable Euro 1	Brochable Euro 2	Brochable Euro 3	Brochable Euro 4	Colis.	Prix
Serrure TRIBANDO CP ADRIATIC 2 pour porte haut. 2040 mm maxi, marron 4 clés	00073162	1	-	-	-	-	-	-	-	-	-	-	-
Serrure TRIBANDO CP ADRIATIC 2 pour porte haut. 2040 mm maxi, blanc 4 clés	00073163	1	-	-	-	-	-	-	-	-	-	-	-
Boitier serrure TRIBANDO avec gâche standard pour porte haut. 2250 mm maxi, marron	00073072	1	-	-	-	-	-	-	-	-	-	-	-
Boitier serrure TRIBANDO avec gâche standard pour porte haut 2250 mm maxi, blanc	00073073	1	-	-	-	-	-	-	-	-	-	-	-
Boitier serrure TRIBANDO avec gâche standard rasée pour porte haut 2250 mm maxi, marron	00078072	1	-	-	-	-	-	-	-	-	-	-	-
Boitier serrure TRIBANDO avec gâche standard rasée pour porte haut 2250 mm maxi, blanc	00078073 NS	1	-	-	-	-	-	-	-	-	-	-	-
Boitier serrure TRIBANDO avec gâche têtière 90 mm pour porte haut 2040 mm maxi, marron	00079072	1	-	-	-	-	-	-	-	-	-	-	-
Boitier serrure TRIBANDO avec gâche têtière 90 mm pour porte haut 2040 mm maxi, blanc	00079073	1	-	-	-	-	-	-	-	-	-	-	-
Boitier serrure TRIBANDO avec gâche pour porte à recouvrement haut 2250 mm maxi, marron	00072072 NS	1	-	-	-	-	-	-	-	-	-	-	-
Boitier serrure TRIBANDO avec gâche pour porte à recouvrement haut 2250 mm maxi, blanc	00072073	1	-	-	-	-	-	-	-	-	-	-	-
Boitier serrure TRIBANDO avec gâche rasée pour porte à recouvrement haut. 2250 mm maxi, marron	00071072 NS	1	-	-	-	-	-	-	-	-	-	-	-
Boitier serrure TRIBANDO avec gâche rasée pour porte à recouvrement haut.2250 mm maxi, blanc	00071073 NS	1	-	-	-	-	-	-	-	-	-	-	-
Gâche serrure TRIBANDO pour porte hauteur 2250 mm maxi, réversible, marron	00073077 NS	1	-	-	-	-	-	-	-	-	-	-	-

NS Non stocké/Non-stored/Producto no estocado - ● Sur stock Europe Zone 1 et Zone 2, nous consulter pour délai d'approvisionnement - E Epuisement/Stock depletion/Agotamiento del stock

Serrure en applique 3 points / TRIBANDO

PROTECT

Designation	Boite	Colis.	Prix	Sachet	Colis.	Prix	Brochable France	Brochable Euro 1	Brochable Euro 2	Brochable Euro 3	Brochable Euro 4	Colis.	Prix
Gâche serrure TRIBANDO pour porte hauteur 2250 mm maxi, réversible, blanc	00073078 NS	1	-	-	-	-	-	-	-	-	-	-	-
Gâche serrure TRIBANDO têtière rasée pour porte hauteur 2250 mm maxi, réversible, marron	00073083	1	-	-	-	-	-	-	-	-	-	-	-
Gâche serrure TRIBANDO têtière rasée pour porte hauteur 2250 mm maxi, réversible, blanc	00073084	1	-	-	-	-	-	-	-	-	-	-	-
Gâche serrure TRIBANDO têtière 90 mm pour porte hauteur 2040 mm maxi, réversible, marron	00073075	1	-	-	-	-	-	-	-	-	-	-	-
Gâche serrure TRIBANDO têtière 90 mm pour porte hauteur 2040 mm maxi, réversible, blanc	00073076	1	-	-	-	-	-	-	-	-	-	-	-
Gâche serrure TRIBANDO pour porte à recouvrement hauteur 2250 mm maxi, réversible, marron	00073081	1	-	-	-	-	-	-	-	-	-	-	-
Gâche serrure TRIBANDO pour porte à recouvrement hauteur 2250 mm maxi, réversible, blanc	00073082	1	-	-	-	-	-	-	-	-	-	-	-
Gâche serrure TRIBANDO têtière rasée pour porte à recouvrement hauteur 2250 mm maxi, marron	00073079 NS	1	-	-	-	-	-	-	-	-	-	-	-
Gâche serrure TRIBANDO têtière rasée pour porte à recouvrement hauteur 2250 mm maxi, blanc	00073080	1	-	-	-	-	-	-	-	-	-	-	-
GARNITURE extérieure CHANTILLY carré 7mm x125 mm serrure TRIBANDO marron	00014083	1	-	-	-	-	-	-	-	-	-	-	-
GARNITURE extérieure CHANTILLY carré 7mm x125 mm serrure TRIBANDO blanc	00014088	1	-	-	-	-	-	-	-	-	-	-	-
POIGNEE porte-palière CHANTILLY serrure TRIBANDO marron (1/2 ensemble)	00014084	1	-	-	-	-	-	-	-	-	-	-	-
POIGNEE porte-palière CHANTILLY serrure TRIBANDO blanc (1/2 ensemble)	00014089	1	-	-	-	-	-	-	-	-	-	-	-

NS Non stocké/Non-stored/Producto no estocado - ◉ Sur stock Europe Zone 1 et Zone 2, nous consulter pour délai d'approvisionnement - E Epuisement/Stock depletion/Agotamiento del stock

Serrure en applique 3 points / TRIBANDO A2P *

RESIST



Description/*Description/Descripción*

Verrouillage par 3 points latéraux de condamnation. Boîtier principal acier 15/10 ème axe à 50 mm, entraxe 70 mm. Carré 7 mm. 1/ 2 tour bipente laiton réversible sans démontage du coffre, équerre au 1/ 2 tour. Pène central 2 tours en acier trempé cémenté zingué. Pêne dormant haut et bas 2 tours acier zingué. Boîtier asservis acier 15/10 ème avec pênes zingués rectangulaires. Gâche acier profilé 2/10 ème. Module anti-arrachement en alliage moulé livré avec une plaque de protection en acier. Cylindre profilé ADRIATIC à profil européen laiton finition nickel mat, 30 x 58 mm pour porte de 45 mm. Mécanisme de 6 à 22 goupilles sur 5 rangées. Cylindre équipé de goupilles épaulées trempées. Anti-crochetage et protégé contre le perçage par 3 aiguilles trempées. Panneton anti arrachement. 4 clés plates laiton nickelé avec insert ABS et titre de propriété permettant la reproduction des clés exclusivement en usine. ‹ Pièce mobile anti-crochetage interne au cylindre. interdisant toute reproduction hors usine. Cylindre profilé ATLANTIC M à profil européen laiton finition nickel mat, 33 x 58 mm pour porte de 45 mm. Mécanisme de 9 à 19 goupilles sur 3 rangées. Cylindre équipé de goupilles épaulées trempées anti-crochetage et protégé contre le perçage par 1 aiguille trempée. Panneton anti arrachement. Protection contre la casse par poutre acier. 4 clés plates maillechort réversibles brevetées avec titre de propriété permettant la reproduction des clés exclusivement en usine. Pièce mobile dans la clé interdisant toute reproduction hors usine cylindre interdisant toute reproduction hors usine demande.

Locking through 3 side button locking points. Main steel lock case 15/10th spindle at 50 mm, centerline 70 mm. Square 7 mm. Reversible brass double gradient 1/2 turn without removal of lock case, 1/2 turn lever. 2 turns dipped zinc-plated steel lock central bolt up and down. 2 turns dipped zinc plated steel lock bolt. Steel locked lock case 15/10th with rectangular dipped. zinc-plated lock bolts. Shaped steel strike plate 20/10th. Anti-wrenching module in molded alloy delivered with a plate of steel protection. European brass profile cylinder ADRIATIC, velvet nickel finish, 30 x 58 mm for 45-mm door. Mechanism with 6 to 22 pins on 5 rows. Cylinder equipped with anti-picking. hardened shouldered pins and protected against drilling through 3 hardened needles. Anti-wrenching bit. 4 Nickel-plated brass reversible cylinder keys with ABS insert and property title. allowing exclusive reproduction of keys in the factory. European brass profile cylinder ATLANTIC M, velvet nickel finish, 33 x 58 mm for 45-mm thickness door. Mechanism with 9 to 19 pins. Protection against drilling through. hardened steel needle and pin. Anti-wrenching bit. Protection against breakage by steel beam. 4 patented reversible nickel silver cylinder keys with property title allowing exclusive reproduction of keys in the factory. Moving part in the key that prohibits any reproduction off factory.

Encerrojamiento por 3 puntos laterales de bloqueo. Caja principal de acero 15/10 eje a 50 mm, entreeje 70 mm. Cuadrado 7 mm. 1/2 vuelta bipendiente de latón. reversible sin desmontaje de la caja,. escuadra a 1/2 vuelta.

Pour conserver la certification, les serrures doivent impérativement recevoir le cylindre de sûreté ADRIATIC 2 réf 049356.

Pestillo central de acero cincado 2 vueltas. Pestillo alto y bajo de acero cincado 2 vueltas. Caja servocontrolada de acero 15/10 con pestillos. cincados rectangulares. Gachetas de acero perfilado 20/10. Módulo anti-desgarramiento en mezcla hecha en molde entregada con una placa de protección de acero. Cilindro perfilado ADRIATIC Perfil europeo de latón acabado níquel terciopelo, 30 x 58 mm para puerta de 45 mm. Mecanismo de 6 a 22 pasadores sobre 5 hileras. Cilindro equipado de pasadores reforzados templados. anti-forzado y protegido contra la perforación por 3 agujas templadas. Paletón anti-desgarramiento. 4 llaves planas de latón niquelado con inserto ABS y título de propiedad que perite la reproducción de las llaves exclusivamente en fábrica. Cilindro perfilado ATLANTIC?M Perfil europeo de latón acabado níquel terciopelo, 33 x 58 mm para puerta de 45 mm. Mecanismo de 9 a 19 pasadores. Protección contra la perforación por aguja y pasador de acero templado. Paletón anti-desgarramiento. Protección contra la ruptura por viga de acero. 4 llaves planas maillechort reversibles patentadas con título de propiedad que permite la reproducción de las llaves exclusivamente en fábrica. - Pieza móvil en la llave que prohíbe cualquier reproducción fuera de fábrica.

Finition/*Finish/Acabado*

Epoxy marron ou blanc (Autres coloris sur demande)
Brown, white epoxy. Other complexions on inquiry.
Epoxi marrón, blanco. Otros coloridos a petición.

Version/*Option/Versión*

Pour porte hauteur maximum 2040mm. Pour porte hauteur maximum 2250mm. Autres dimensions, nous consulter. Gâches pour porte à recouvrement.
Height 2,040 mm and 2,500 mm. Other dimensions to consult us. For covering door frame.
Altura 2040 mm y 2500 mm. Otras dimensiones, consultarnos. Para puerta que recubre el marco

NS Non stocké/Non-stored/Producto no estocado - ● Sur stock Europe Zone 1 et Zone 2, nous consulter pour délai d'approvisionnement - E Epuisement/Stock depletion/Agotamiento del stock

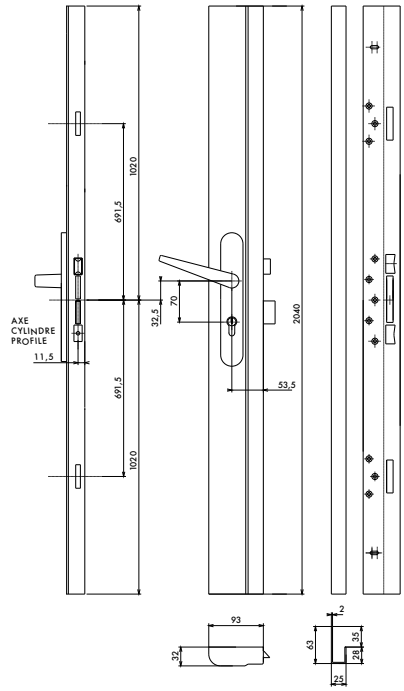

Designation	Boite	Colis.	Prix	Sachet	Colis.	Prix	Brochable France	Brochable Euro 1	Brochable Euro 2	Brochable Euro 3	Brochable Euro 4	Colis.	Prix
Serrure TRIBANDO A2P* pour porte hauteur 2040 mm maxi, marron 4 clés	00074162 E	1	-	-	-	-	-	-	-	-	-	-	-
Serrure TRIBANDO A2P* pour porte hauteur 2040 mm maxi, blanc 4 clés	00074163 E	1	-	-	-	-	-	-	-	-	-	-	-
Boitier serrure TRIBANDO avec gâche standard pour porte haut. 2250 mm maxi, marron	00074072	1	-	-	-	-	-	-	-	-	-	-	-
Boitier serrure TRIBANDO avec gâche standard pour porte haut. 2250 mm maxi, blanc	00074073	1	-	-	-	-	-	-	-	-	-	-	-
Boitier serrure TRIBANDO avec gâche pour porte à recouvrement haut. 2250 mm maxi, marron	00074082	1	-	-	-	-	-	-	-	-	-	-	-
Boitier serrure TRIBANDO avec gâche pour porte à recouvrement haut. 2250 mm maxi, blanc	00074083	1	-	-	-	-	-	-	-	-	-	-	-
Cylindre profilé ADRIATIC 2 31 x 59 mm 4 clés pour porte ép. 45 mm maxi	00049356 E	1	-	-	-	-	-	-	-	-	-	-	-
Gâche serrure TRIBANDO pour porte hauteur 2250 mm maxi, réversible, marron	00073077 NS	1	-	-	-	-	-	-	-	-	-	-	-
Gâche serrure TRIBANDO pour porte hauteur 2250 mm maxi, réversible, blanc	00073078 NS	1	-	-	-	-	-	-	-	-	-	-	-
Gâche serrure TRIBANDO pour porte à recouvrement haut. 2250 mm maxi, réversible, marron	00073081	1	-	-	-	-	-	-	-	-	-	-	-
Gâche serrure TRIBANDO pour porte à recouvrement haut. 2250 mm maxi, réversible, blanc	00073082	1	-	-	-	-	-	-	-	-	-	-	-
POIGNEE porte-palière pour TRIBANDO A2P* blanc réversible	00014189 E	1	-	-	-	-	-	-	-	-	-	10	-

NS Non stocké/Non-stored/Producto no estocado - ⦿ Sur stock Europe Zone 1 et Zone 2, nous consulter pour délai d'approvisionnement - E Epuisement/Stock depletion/Agotamiento del stock

Serrure applique horizontale / BEC DE CANE

ECO



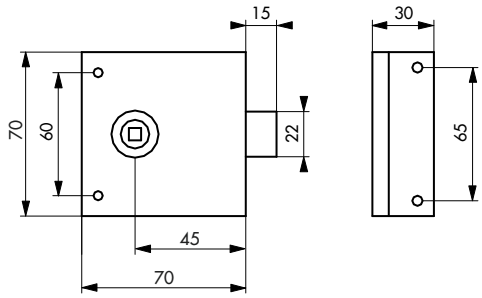

Description/*Description/Descripción*
Coffre et gâche acier cambré. Pêne demi-tour alliage. Réversible, pour pose à droite et à gauche. Carré 6 mm.
Cambered steel case and striker. Alloy latch bolt. Reversible for fitting right and left hand.Square 6 mm.
Caja y cerradero de acero curvado. Pestillo de media vuelta de aleación. Reversible, para montaje a la derecha y a la izquierda.Cuadrado 6 mm.

Finition/*Finish/Acabado*
Epoxy noir granité
Granited black epoxy
Epoxi negro granitado

Designation	Boite	Colis.	Prix	Sachet	Colis.	Prix	Brochable France	Euro 1	Euro 2	Euro 3	Euro 4	Colis.	Prix
SERRURE bec de cane 70 x 70 mm	00000177	1	-	-	-	-	00300177	-	-	-	-	5	-
SERRURE bec de cane 85 x 76 mm	00000108	1	-	-	-	-	00300108	-	-	-	-	5	-
SERRURE bec de cane 85 x 76 mm carré 8 mm	00009108	1	-	-	-	-	-	-	-	-	-	-	-
SERRURE bec de cane 95 x 76 mm	00000109	1	-	00900109	5	-	00300109	-	-	-	-	-	-
SERRURE bec de cane 110 x 80 mm	00000110	1	-	00900110	5	-	00300110 E	-	-	-	-	5	-
Conditionnement en boîte fourreau													
SERRURE bec de cane 70 x 70 mm	00700177	1	-	-	-	-	-	-	-	-	-	-	-
SERRURE bec de cane 85 x 76 mm	00700108	1	-	-	-	-	-	-	-	-	-	-	-
SERRURE bec de cane 95 x 76 mm	00700109	1	-	-	-	-	-	-	-	-	-	-	-

NS Non stocké/Non-stored/Producto no estocado - ● Sur stock Europe Zone 1 et Zone 2, nous consulter pour délai d'approvisionnement - E Epuisement/Stock depletion/Agotamiento del stock

Serrure applique horizontale / PÊNE DORMANT 1/2 TOUR

ECO





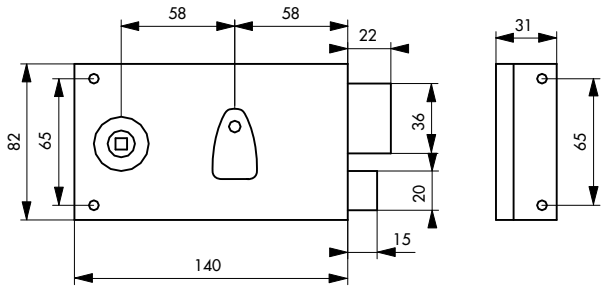

Description/*Description/Descripción*
Coffre et gâche acier cambré. Pêne et demi-tour acier. Canon acier long. 40 mm. Mécanisme à 2 tours. Pêne 1/2 tour réversible pour porte ouvrant à l'extérieur. Carré 6 mm. 1 clé (6 variures). Entrée de clé et de fouillot acier.
Cambered steel case and striker. Steel bolt and latch. 40 mm steel bush. Double latch mechanism. Reversible latch bolt for outside opening door. Square 6 mm. 1 key (6 key differs). Steel key hole and follower plate.
Caja y cerradero de acero curvado. Pestillo y media vuelta de acero. Cañón de acero, long. 40 mm. Mecanismo de 2 vueltas. Pestillo de media vuelta reversible para puerta con apertura hacia el exterior. Cuadrado 6 mm. 1 llave (6 perfiles de llave). Entrada de llave y de nuez de acero.

Finition/*Finish/Acabado*
Epoxy noir granité
Granited black epoxy
Granited black epoxy
Version/*Option/Versión*
Droite et gauche
Right and left hand
Derecha e izquierda

							Brochable						
Designation	**Boite**	**Colis.**	**Prix**	**Sachet**	**Colis.**	**Prix**	**France**	**Euro 1**	**Euro 2**	**Euro 3**	**Euro 4**	**Colis.**	**Prix**
SERRURE PDT 1/2 tour 140 x 82 mm droite 1 clé	00000111	1	-	00900111	10	-	00500111	-	-	-	-	5	-
SERRURE PDT 1/2 tour 140 x 82 mm gauche 1 clé	00000121	1	-	00900121	10	-	00500121	-	-	-	-	5	-
Conditionnement en boîte fourreau													
SERRURE PDT 1/2 tour 140 x 82 mm droite 1 clé	00700111	1	-	-	-	-	-	-	-	-	-	-	-
SERRURE PDT 1/2 tour 140 x 82 mm gauche 1 clé	00700121	1	-	-	-	-	-	-	-	-	-	-	-

NS Non stocké/Non-stored/Producto no estocado - ⦿ Sur stock Europe Zone 1 et Zone 2, nous consulter pour délai d'approvisionnement - E Epuisement/Stock depletion/Agotamiento del stock

Serrure applique verticale / PÊNE DORMANT 1/2 TOUR

ECO





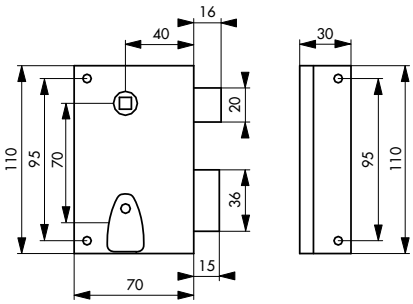

Description/*Description/Descripción*
Coffre et gâche acier cambré. Pêne acier. Demi-tour acier. Canon acier long. 35 mm. Mécanisme à 1 tour. Pêne 1/ 2 tour réversible pour porte ouvrant à l'extérieur. Carré 7 mm. 1 clé (6 variures). Entrée de clé et de fouillot acier.
Cambered steel case. and striker. Steel bolt - Steel latch. Steel bush 35 mm length. Single latch mechanism. Reversible latch bolt for outside opening door. Square 7 mm. 1 key (6 key differs). Steel key hole and follower plate.
Caja y cerradero de acero curvado. Pestillo de acero. Media vuelta de acero. Cañón de acero, long. 35 mm. Mecanismo de 1 vuelta. Pestillo media vuelta reversible para puerta con apertura hacia el exterior. Cuadrado 7 mm. 1 llave (6 perfiles de llave). Entrada de la llave y de la nuez de acero.

Finition/*Finish/Acabado*
Epoxy noir granité
Granited black epoxy
Epoxi negro granitado
Version/*Option/Versión*
Avec têtière rasée sur coffre et gâche pour portail. Droite et gauche.
With forend shaved on case and striker for gate. Right and left hand.
Con cabeza enrasada en caja y cerradero para portal. Derecha e izquierda.

							Brochable						
Designation	Boite	Colis.	Prix	Sachet	Colis.	Prix	France	Euro 1	Euro 2	Euro 3	Euro 4	Colis.	Prix
SERRURE PDT 1/2 tour 70 x 110 mm tétière affleurante droite	00001131	1	-	-	-	-	-	-	-	-	-	-	-
SERRURE PDT 1/2 tour 70 x 110 mm tétière affleurante gauche	00001141	1	-	-	-	-	-	-	-	-	-	-	-
SERRURE PDT 1/2 tour 70 x 110 mm droite 1 clé	00000131	1	-	00900131	10	-	00300131	-	-	-	-	5	-
SERRURE PDT 1/2 tour 70 x 110 mm gauche 1 clé	00000141	1	-	00900141	10	-	00300141	-	-	-	-	5	-
Conditionnement en boîte fourreau													
SERRURE PDT 1/2 tour 70 x 110 mm droite 1 clé	00700131	1	-	-	-	-	-	-	-	-	-	-	-
SERRURE PDT 1/2 tour 70 x 110 mm gauche 1 clé	00700141	1	-	-	-	-	-	-	-	-	-	-	-

NS Non stocké/Non-stored/Producto no estocado - ● Sur stock Europe Zone 1 et Zone 2, nous consulter pour délai d'approvisionnement - E Epuisement/Stock depletion/Agotamiento del stock

Serrure applique verticale / PÊNE DORMANT 1/2 TOUR «ALSACE»

ECO





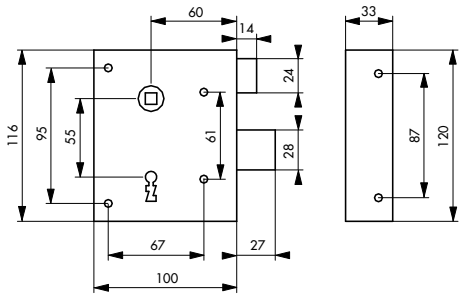

Description/*Description/Descripción*
Coffre et gâche acier cambré. Pêne et demi-tour acier. Mécanisme à 2 tours. Carré 8 mm. 2 clés nickelées. 6 variures.
Cambered steel case. and striker. Steel bolt and latch. Double latching mechanism. Square 8 mm. 2 nickel plated keys.
Caja y cerradero de acero curvado. Pestillo y media vuelta de acero. Mecanismo de 2 vueltas. Cuadrado 8 mm. 2 llaves niqueladas. 6 perfiles de llave.

Finition/*Finish/Acabado*
Zingué
Zinc coated
Cincado

Version/*Option/Versión*
Droite et gauche. Tirant. Poussant.
Right and left hand.
Derecha e izquierda

Designation	Boite	Colis.	Prix	Sachet	Colis.	Prix	Brochable France	Euro 1	Euro 2	Euro 3	Euro 4	Colis.	Prix
SERRURE PDT 1/2 tour axe 60 “tirant”100 x 120 mm droite	00010511	1	-	00910511	10	-	00310511 E	00393231 E NS ●	00392231 E NS ●	00394231 E ●	-	5	-
SERRURE PDT 1/2 tour axe 60 “tirant” 100 x 120 mm gauche	00010521	1	-	00910521	10	-	00310521 E	00393232 E NS ●	00392232 E NS ●	00394232 E ●	-	5	-
SERRURE PDT 1/2 tour axe 60 “poussant” 100 x 120 mm droite	00011511	1	-	00911511	10	-	00311511 E	00393233 E NS ●	00392233 E NS ●	00394233 E ●	-	5	-
SERRURE PDT 1/2 tour axe 60 “poussant” 100 x 120mm gauche	00011521	1	-	00911521	10	-	00311521 E	00393234 E NS ●	00392234 E NS ●	00394234 E ●	-	5	-

NS Non stocké/Non-stored/Producto no estocado - ● Sur stock Europe Zone 1 et Zone 2, nous consulter pour délai d’approvisionnement - E Epuisement/Stock depletion/Agotamiento del stock

Serrure applique horizontale / CYLINDRE RIM

PROTECT





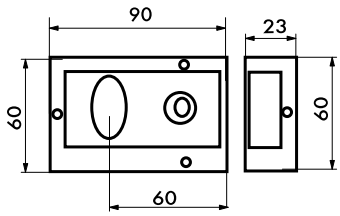

Description/*Description/Descripción*
Coffre et gâche acier cambré. Pêne 1/ 2 tour acier. Réversible. Condamnation et décondamnation intérieure par bouton. 3 clés.
Cambered steel case and striker. Steel bolt. Reversible. Inside locking and unlocking by knob. 3 keys.
Caja y cerradero de acero curvado. Pestillo media vuelta de acero. Reversible. Condenación y descondenación interior por botón. 3 llaves.

Finition/*Finish/Acabado*
Doré
Gold
Dorado

Designation	Boite	Colis.	Prix	Sachet	Colis.	Prix	Brochable France	Brochable Euro 1	Brochable Euro 2	Brochable Euro 3	Brochable Euro 4	Colis.	Prix
SERRURE 90 x 60 mm 3 clés	-	-	-	-	-	-	-	00593246 ●	00592246 NS ●	-	-	5	-

Serrure applique horizontale / CYLINDRE RIM

PROTECT





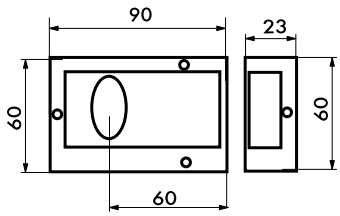

Description/*Description/Descripción*
Coffre et gâche acier cambré. Pêne dormant acier. Réversible. 3 clés.
Cambered steel case and striker. Steel dead bolt. Reversible. 3 keys.
Caja y cerradero de acero curvado. Pestillo durmiente de acero. Reversible. 3 llaves.

Finition/*Finish/Acabado*
Doré
Gold
Dorado

Designation	Boite	Colis.	Prix	Sachet	Colis.	Prix	Brochable France	Brochable Euro 1	Brochable Euro 2	Brochable Euro 3	Brochable Euro 4	Colis.	Prix
SERRURE 90 x 60 mm 3 clés	-	-	-	-	-	-	-	00593247 NS ●	00592247 NS ●	-	-	5	-

NS Non stocké/Non-stored/Producto no estocado - ● Sur stock Europe Zone 1 et Zone 2, nous consulter pour délai d'approvisionnement - E Epuisement/Stock depletion/Agotamiento del stock

Serrure tubulaires / BEC DE CANE - A CONDAMNATION

ECO

GARANTIE 2 ANS





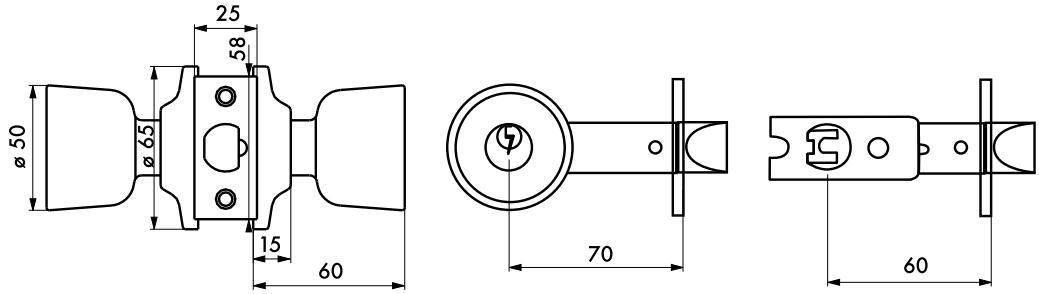

Description/*Description/Descripción*
Pommeau extérieur en acier embouti. Pommeau intérieur en acier embouti avec bouton de condamnation. Pêne 1/2 tour réversible avec têtière rectangulaire. Gâche plate. Axe réglable 60/70mm. Dispositif d'urgence qui permet de décondamner la serrure à l'aide d'un clou.
Stamped steel turning. knobs. Reversible bolt with. rectangular forend. Flat striker. Backset 60/70mm.
Pomos libres por ambos lados de acero embutido. Pestillo media vuelta reversible con cabeza rectangular. Cerradero plano. Eje 60/70mm.

Finition/*Finish/Acabado*
Chromé mat. Doré.
Dull chrome plated. Gold plated
Cromado mate. Dorado
Version/*Option/Versión*
Boîtier axe à 60 mm
60 mm backset latch bolt
Caja eje a 60 mm
Utilisation/*Use/Utilización*
Porte intérieure ép. 35 à 45 mm
Insie door 35 to 45 mm thickness
Puertas interiores de 35 a 45 mm de espesor

Designation	Boite	Colis.	Prix	Sachet	Colis.	Prix	Brochable France	Euro 1	Euro 2	Euro 3	Euro 4	Colis.	Prix
SERRURE bec de cane chromé mat - axe réglable 60/70mm	-	-	-	-	-	-	00500555	-	00592425 NS ●	-	-	5	-
SERRURE bec de cane doré - axe réglable 60/70mm	-	-	-	-	-	-	00501555	-	00592426 NS ●	-	-	5	-
SERRURE bec de cane à condamnation chromé mat - axe réglable 60/70mm	-	-	-	-	-	-	00500553	-	-	-	-	5	-
SERRURE bec de cane à condamnation doré - axe réglable 60/70mm	-	-	-	-	-	-	00501553	-	-	-	-	5	-

NS Non stocké/Non-stored/Producto no estocado - ● Sur stock Europe Zone 1 et Zone 2, nous consulter pour délai d'approvisionnement - E Epuisement/Stock depletion/Agotamiento del stock

Serrure porte en verre / POUR CYLINDRE PROFILE AVEC BEQUILLE

PROTECT

GARANTIE 5 ANS



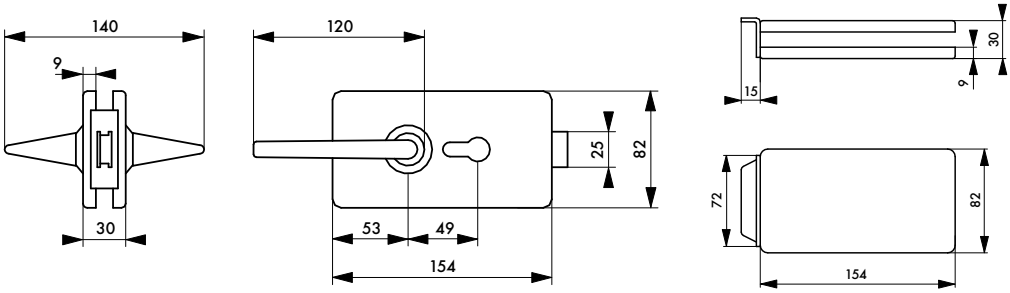

Description/*Description/Descripción*

Coffre laiton embouti avec double béquille.Réversible sans retournement du 1/ 2 tour.Rappel du 1/ 2 tour par la clé.Adaptable sur encoche 64 A. Gâche plate. A utiliser avec un cylindre 30 x 30 mm.

Brass stamped case with double handle.Reversible without changing the latch.Drawback of the latch by key. For doors with a standard slot 64 A.Flat striker.

Caja de latón embutido con doble brazo.Reversible sin inversión de la media vuelta.Reposición de la media vuelta con la llave. Adaptable en ranura 64 A.Cerradero plano.

Finition/*Finish/Acabado*

Chromé, autres finitions sur demande

Chrome plated, other finishes on request

Cromado, otros acabados por encargo

Utilisation/*Use/Utilización*

Porte en verre de 8 à 10 mm d'épaisseur

For glass doors 8 to 10 mm thickness

Puertas de vidrio de 8 a 10 mm de espesor

Encoche numéro 64 A
pour réf 009300 - 003309

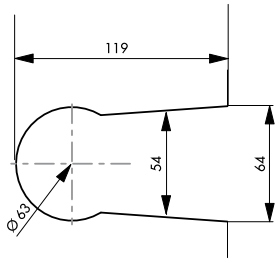

Designation	Boite	Colis.	Prix	Sachet	Colis.	Prix	Brochable France	Euro 1	Euro 2	Euro 3	Euro 4	Colis.	Prix
BOITIER SERRURE DE MILIEU réversible à cylindre avec béquille	00009300	1	-	-	-	-	00509300 E	-	-	-	-	1	-
GACHE A REPETITION pour serrure de milieu chromée	-	-	-	-	-	-	00503309 E	-	-	-	-	1	-

NS Non stocké/Non-stored/Producto no estocado - ● Sur stock Europe Zone 1 et Zone 2, nous consulter pour délai d'approvisionnement - E Epuisement/Stock depletion/Agotamiento del stock

Serrure porte en verre / POUR CYLINDRE

PROTECT

GARANTIE 5 ANS





Encoche numéro 61
pour réf 008358

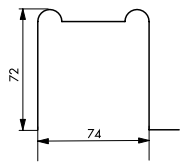

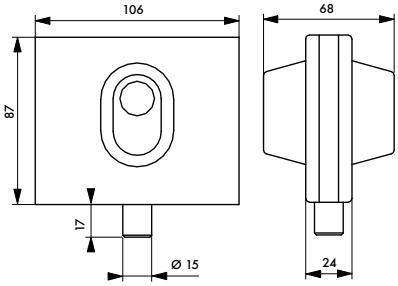

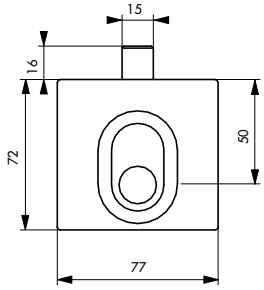

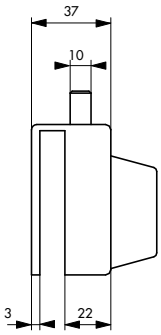

Description/*Description/Descripción*
Coffre laiton embouti. Pêne monobloc avec insert cémenté.Se pose sur le chant de la porte.Ref : 008435 ne nécessite aucune encoche dans la porte. Fixation par 2 vis de serrage. Joint. Gâche plate.Réf 008435 à utiliser avec un cylindre 30 x 10 mm. Réf 008358 à utiliser avec un cylindre 30 x 30 mm
Brass stamped case.Compact bolt with hardened inserted part.To be fixed on the edge of the door.Without any slot in the door.Fixing with 2 screws. Joint.Flat striker.
Caja de latón embutido.Pestillo monobloque con inserción cementada.Se monta en el canto de la puerta. No requiere ninguna ranura en la puerta.Fijación mediante 2 tornillos de apriete.Junta. Cerradero plano.

Finition/*Finish/Acabado*
Chromé, autres finitions sur demande
Chrome plated, other finishes on request
Cromado, otros acabados por encargo

Utilisation/*Use/Utilización*
Porte en verre de 8 à 10 mm d'épaisseur
For glass doors 8 to 10 mm thickness
Puertas de vidrio de 8 a 10 mm de espesor

Designation	Boite	Colis.	Prix	Sachet	Colis.	Prix	Brochable					Colis.	Prix
							France	Euro 1	Euro 2	Euro 3	Euro 4		
BOITIER SERRURE BASSE à cylindre	00008358	1	-	-	-	-	00308358 E	-	-	-	-	1	-
BOITIER VERROU CAVALIER à cylindre	00008435	1	-	-	-	-	00308435 E	-	-	-	-	1	-

NS Non stocké/Non-stored/Producto no estocado - ◉ Sur stock Europe Zone 1 et Zone 2, nous consulter pour délai d'approvisionnement - E Epuisement/Stock depletion/Agotamiento del stock

Serrure applique horizontale / PÊNE DORMANT

ECO

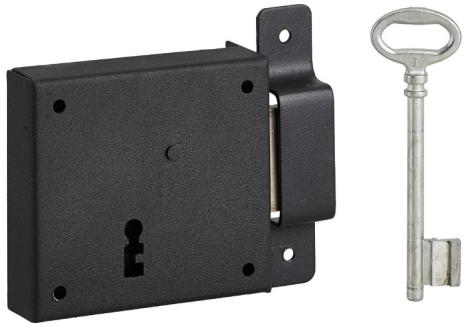

	85x76	95x76	110x80	140x80	160x80
A	85	95	110	140	160
B	67	74	89	120	140
C	50	60	60	80	105
D	76	76	80	80	80

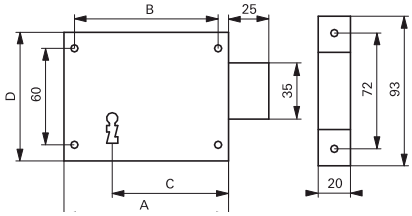

Description/*Description/Descripción*
Coffre en acier cambré. Gâche à pattes acier cambré. Pêne alliage. Canon acier long. 35 mm. 1 clé polie (6 variures).
Cambered steel case. Cambered steel striker. Alloy bolt. 35 mm steel bush. 1 key (6 key differs).
Caja de acero curvado. Cerradero de patillas de acero curvado. Pestillo de aleación. Cañón de acero, long. 35 mm. 1 llave pulida (6 perfiles de llave).

Finition/*Finish/Acabado*
Epoxy noir granité
Granited black epoxy
Epoxi negro granitado
Version/*Option/Versión*
Droite et gauche
Right and left hand
Derecha e izquierda

Designation	Boite	Colis.	Prix	Sachet	Colis.	Prix	Brochable France	Euro 1	Euro 2	Euro 3	Euro 4	Colis.	Prix
SERRURE pêne dormant 85 x 76 mm drte	00003117	1	-	-	-	-	00303117 E	00393980 E NS ●	00392980 E NS ●	00394980 E ●	-	5	-
SERRURE pêne dormant 85 x 76 mm gauche	00003127	1	-	-	-	-	00303127 E	00393981 E NS ●	00392981 E NS ●	00394981 E ●	-	5	-
SERRURE pêne dormant 95 x 76 mm droite	00002117	1	-	00902117	5	-	00302117 E	00393982 E NS ●	00392982 E NS ●	00394982 E ●	-	5	-
SERRURE pêne dormant 95 x 76 mm gauche	00002127	1	-	00902127	5	-	00302127 E	00393983 E NS ●	00392983 E NS ●	00394983 E ●	-	5	-
SERRURE pêne dormant 110 x 80 mm droite	00001117	1	-	00901117	5	-	00301117 E	00393984 E NS ●	00392984 E NS ●	00394984 E ●	-	5	-
SERRURE pêne dormant 110 x 80 mm gauche	00001127	1	-	00901127	5	-	00301127 E	00393985 E NS ●	00392985 E NS ●	00394985 E ●	-	5	-
SERRURE pêne dormant 140 x 80 mm droite	00000117	1	-	00900117	5	-	00300117 E	00393986 E NS ●	00392986 E NS ●	00394986 E ●	-	5	-
SERRURE pêne dormant 140 x 80 mm gauche	00000127	1	-	00900127	5	-	00300127 E	00393987 E NS ●	00392987 E NS ●	00394987 E ●	-	5	-
SERRURE pêne dormant 160 x 80 mm droite	00013901	1	-	-	-	-	00513901 E	00393988 E NS ●	00392988 E NS ●	00394988 E ●	-	5	-
SERRURE pêne dormant 160 x 80 mm gauche	00013902	1	-	-	-	-	00513902 E	00393989 E NS ●	00392989 E NS ●	00394989 E ●	-	5	-
Conditionnement en boîte fourreau													
SERRURE pêne dormant 110 x 80 mm droite	00701117	1	-	-	-	-	-	-	-	-	-	-	-
SERRURE pêne dormant 110 x 80 mm gauche	00701127	1	-	-	-	-	-	-	-	-	-	-	-
SERRURE pêne dormant 140 x 80 mm droite	00700117	1	-	-	-	-	-	-	-	-	-	-	-
SERRURE pêne dormant 140 x 80 mm gauche	00700127	1	-	-	-	-	-	-	-	-	-	-	-

NS Non stocké/Non-stored/Producto no estocado - ● Sur stock Europe Zone 1 et Zone 2, nous consulter pour délai d'approvisionnement - E Epuisement/Stock depletion/Agotamiento del stock

Serrure applique horizontale / PÊNE DORMANT

ECO

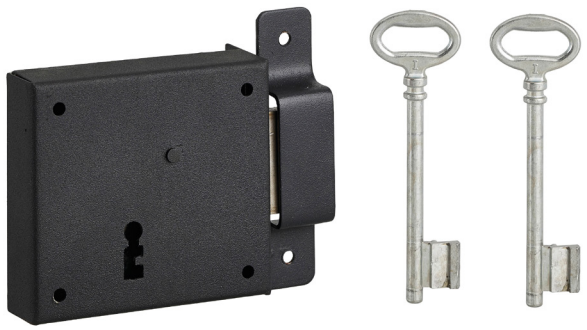

	85x76	95x76	110x80	140x80	160x80
A	85	95	110	140	160
B	67	74	89	120	140
C	50	60	60	80	105
D	76	76	80	80	80

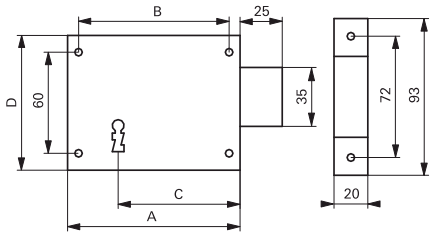

Description/*Description/Descripción*
Coffre en acier cambré. Gâche à pattes acier cambré. Pêne alliage. Canon acier long. 35 mm. 2 clés polies. 6 variures
Cambered steel case. Cambered steel striker. Alloy bolt. 35 mm steel bush. 1 keys. 6 key differs
Caja de acero curvado. Cerradero de patillas de acero curvado. Pestillo de aleación. Cañón de acero, long. 35mm. 2 llaves pulida (6 perfiles de llave).

Finition/*Finish/Acabado*
Epoxy noir granité
Granited black epoxy
Epoxi negro granitado
Version/*Option/Versión*
Droite et gauche
Right and left hand
Derecha e izquierda

Designation	Boite	Colis.	Prix	Sachet	Colis.	Prix	Brochable France	Brochable Euro 1	Brochable Euro 2	Brochable Euro 3	Brochable Euro 4	Colis.	Prix
SERRURE pêne dormant 85 x 76 mm droite	00093917	1	-	-	-	-	-	-	-	-	-	-	-
SERRURE pêne dormant 85 x 76 mm gauche	00093927	1	-	-	-	-	-	-	-	-	-	-	-
SERRURE pêne dormant 95 x 76 mm droite	00092117	1	-	-	-	-	00392117 E	-	-	-	-	5	-
SERRURE pêne dormant 95 x 76 mm gauche	00092127	1	-	-	-	-	00392127 E	-	-	-	-	5	-
SERRURE pêne dormant 110 x 80 mm droite	00091117	1	-	00991117	5	-	00391117 E	-	-	-	-	5	-
SERRURE pêne dormant 110 x 80 mm gauche	00091127	1	-	00991127	5	-	00391127 E	-	-	-	-	5	-
SERRURE pêne dormant 140 x 80 mm droite	00090117	1	-	-	-	-	00390117 E	-	-	-	-	5	-
SERRURE pêne dormant 140 x 80 mm gauche	00090127	1	-	-	-	-	00390127 E	-	-	-	-	5	-

NS Non stocké/Non-stored/Producto no estocado - ⦿ Sur stock Europe Zone 1 et Zone 2, nous consulter pour délai d'approvisionnement - E Epuisement/Stock depletion/Agotamiento del stock

Serrure applique horizontale / 6 GORGES PÊNE DORMANT SEUL

ECO



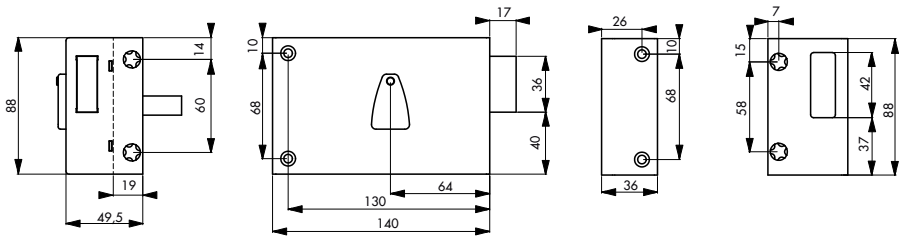

Description/*Description/Descripción*
Coffre et gâche acier cambré. Pêne soudé acier zingué. Canon en alliage long. 45 mm, mécanisme 6 gorges à 2 tours. 2 clés nickelées. 2 variures. Entrée de clé acier zinguée.
Cambered steel case and striker. Welded zinc-plated steel bolt. Alloy bush 45 mm length, 6 lever mechanism double latch. 2 nickel plated keys. 20 key differs. Zinc coated steel key hole.
Caja y cerradero de acero curvado. Pestillo de acero cincado soldada. Cañón de aleación, long. 45 mm, mecanismo de 6 canalillos 2 vueltas. 2 llaves niqueladas. 20 perfiles de llave. Entrada de la llave de acero cincado.

Finition/*Finish/Acabado*
Epoxy noir
Black epoxy
Epoxi negro
Version/*Option/Versión*
Droite et gauche.
Right and left hand.
Derecha e izquierda.

Designation	Boite	Colis.	Prix	Sachet	Colis.	Prix	Brochable France	Brochable Euro 1	Brochable Euro 2	Brochable Euro 3	Brochable Euro 4	Colis.	Prix
SERRURE 6 gorges 140x88 mm droite	00086114	1	-	-	-	-	-	-	-	-	-	-	-
SERRURE 6 gorges 140x88 mm gauche	00086124	1	-	-	-	-	-	-	-	-	-	-	-

NS Non stocké/Non-stored/Producto no estocado - ● Sur stock Europe Zone 1 et Zone 2, nous consulter pour délai d'approvisionnement - E Epuisement/Stock depletion/Agotamiento del stock

Serrure applique verticale / 6 GORGES PÊNE DORMANT SEUL

ECO

GARANTIE 5 ANS

X 2



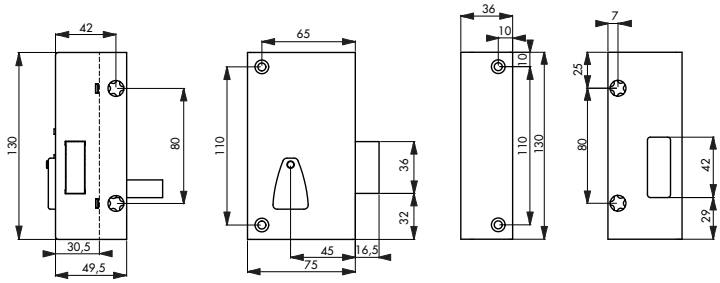

Description/*Description/Descripción*
Coffre et gâche acier cambré. Pêne soudé acier zingué. Canon en alliage long. 45 mm, mécanisme 6 gorges à 2 tours. 2 clés nickelées. 2 variures. Entrée de clé acier zinguée.
Cambered steel case and striker. Welded zinc-plated steel bolt. Alloy bush 45 mm length, 6 lever mechanism double latch. 2 nickel plated keys. 20 key differs. Zinc coated steel key hole.
Caja y cerradero de acero curvado. Pestillo de acero cincado soldada. Cañón de aleación, long. 45 mm, mecanismo de 6 canalillos 2 vueltas. 2 llaves niqueladas. 20 perfiles de llave. Entrada de la llave de acero cincado.

Finition/*Finish/Acabado*
Epoxy noir
Black epoxy
Epoxi negro
Version/*Option/Versión*
Droite et gauche.
Right and left hand.
Derecha e izquierda.

Designation	Boite	Colis.	Prix	Sachet	Colis.	Prix	Brochable France	Euro 1	Euro 2	Euro 3	Euro 4	Colis.	Prix
SERRURE 6 gorges 75 x 130 mm droite	00086117	1	-	-	-	-	-	-	-	-	-	-	-
SERRURE 6 gorges 75 x 130 mm gauche	00086127	1	-	-	-	-	-	-	-	-	-	-	-

NS Non stocké/Non-stored/Producto no estocado - ⦿ Sur stock Europe Zone 1 et Zone 2, nous consulter pour délai d'approvisionnement - E Epuisement/Stock depletion/Agotamiento del stock

Serrure applique horizontale / POUR CP PÊNE DORMANT SEUL

ECO

GARANTIE 5 ANS



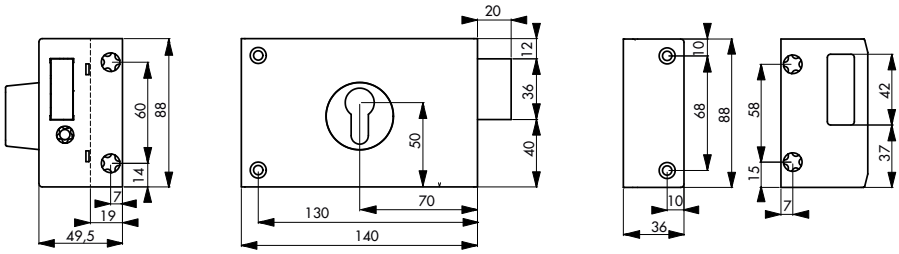

Description/*Description/Descripción*
Coffre et gâche acier cambré. Pêne soudé acier zingué. Mécanisme à 2 tours.
Cambered steel case and striker. Welded zinc-plated steel bolt. Two deadbolt throw.
Caja y cerradero de acero curvado. Pestillo de acero cincado soldada. Mecanismo de 2 vueltas.

Finition/*Finish/Acabado*
Epoxy noir
Black epoxy
Black epoxy

Version/*Option/Versión*
Droite et gauche.
Right and left hand.
Derecha e izquierda.

Designation	Boite	Colis.	Prix	Sachet	Colis.	Prix	Brochable France	Brochable Euro 1	Brochable Euro 2	Brochable Euro 3	Brochable Euro 4	Colis.	Prix
BOITIER CP 140 x 88 mm droite	00086112	1	-	-	-	-	-	-	-	-	-	-	-
BOITIER CP 140 x 88 mm gauche	00086122	1	-	-	-	-	-	-	-	-	-	-	-

NS Non stocké/Non-stored/Producto no estocado - ● Sur stock Europe Zone 1 et Zone 2, nous consulter pour délai d'approvisionnement - E Epuisement/Stock depletion/Agotamiento del stock

Serrure applique verticale / POUR CP PÊNE DORMANT SEUL

ECO

GARANTIE 5 ANS



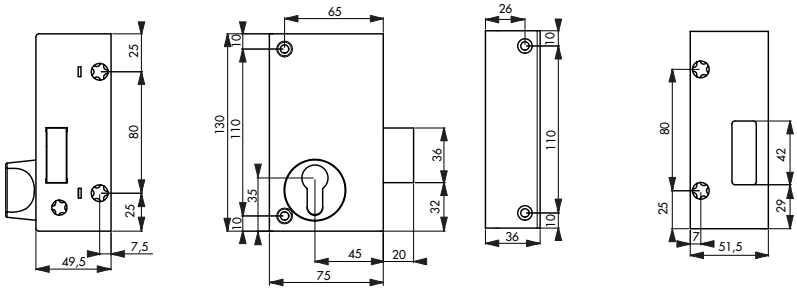

Description/*Description/Descripción*
Coffre et gâche acier cambré. Pêne soudé acier zingué. Mécanisme à 2 tours.
Cambered steel case and striker. Welded zinc-plated steel bolt. Two deadbolt throw.
Caja y cerradero de acero curvado. Pestillo de acero cincado soldada. Mecanismo de 2 vueltas.

Finition/*Finish/Acabado*
Epoxy noir
Black epoxy
Epoxi negro

Version/*Option/Versión*
Droite et gauche.
Right and left hand.
Derecha e izquierda.

Designation	Boite	Colis.	Prix	Sachet	Colis.	Prix	Brochable					Colis.	Prix
							France	Euro 1	Euro 2	Euro 3	Euro 4		
BOITIER CP 75 x 130 mm droite	00086113	1	-	-	-	-	-	-	-	-	-	-	-
BOITIER CP 75 x 130 mm gauche	00086123	1	-	-	-	-	-	-	-	-	-	-	-

NS Non stocké/Non-stored/Producto no estocado - ⦿ Sur stock Europe Zone 1 et Zone 2, nous consulter pour délai d'approvisionnement - E Epuisement/Stock depletion/Agotamiento del stock

Serrure de garage / A CYLINDRE ET BOUTON POUSSOIR

PROTECT





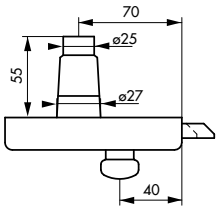

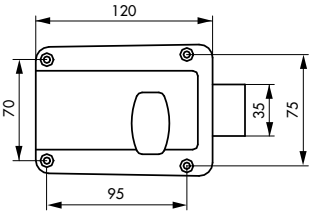

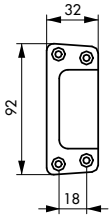



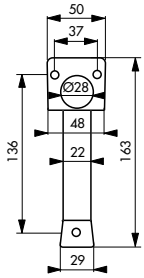

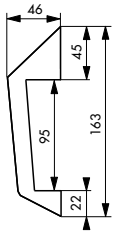

Description/*Description/Descripción*
Coffre et gâche acier embouti. Cylindre à goupilles Ø 25mm pour porte de 30 mm maxi. Cylindre poussoir pour ouverture de la porte. Condamnation intérieure par bouton. Poignée extérieure PVC. 3 clés nickelées.
Stamped steel case and striker. Pushing cylinder Ø 25mm for 30 mm thickness door. Inside locking by knob. PVC outside handle. 3 nickel plated keys.
Caja y cerradero de acero embutido. Cilindro de pasadores Ø 25mm para puerta de 30 mm como máximo. Cilindro empujador para apertura de la puerta. Condenación interior mediante botón. Tirador exterior de PVC. 3 llaves niqueladas.

Finition/*Finish/Acabado*
Laqué gris
Grey lacquered
Lacado gris

Version/*Option/Versión*
Droite et gauche
Right and left hand
Derecha e izquierda

Utilisation/*Use/Utilización*
Porte de garage à déplacement latéral à battant
Lateral sliding swing garage door
Puerta de garaje con desplazamiento lateral de batiente

Designation	Boite	Colis.	Prix	Sachet	Colis.	Prix	Brochable France	Brochable Euro 1	Brochable Euro 2	Brochable Euro 3	Brochable Euro 4	Colis.	Prix
SERRURE DE SURETE à cyl. et bouton poussoir 120 x 90 droite avec poignée	00000017	1	-	-	-	-	00500017	-	-	-	-	2	-
SERRURE DE SURETE à cyl. et bouton poussoir 120 x 90 gauche avec poignée	00000027	1	-	-	-	-	00500027	-	-	-	-	2	-
POIGNEE seule	00009127	1	-	00909127 [E]	10	-	00200127	-	-	-	-	10	-
Conditionnement en boîte fourreau													
SERRURE DE SURETE à cyl. et bouton poussoir 120 x 90 droite avec poignée	00700017	1	-	-	-	-	-	-	-	-	-	-	-
SERRURE DE SURETE à cyl. et bouton poussoir 120 x 90 gauche avec poignée	00700027	1	-	-	-	-	-	-	-	-	-	-	-

[NS] Non stocké/Non-stored/Producto no estocado - [●] Sur stock Europe Zone 1 et Zone 2, nous consulter pour délai d'approvisionnement - [E] Epuisement/Stock depletion/Agotamiento del stock

Serrure de garage / A CYLINDRE ET BOUTON, A TIRAGE

PROTECT



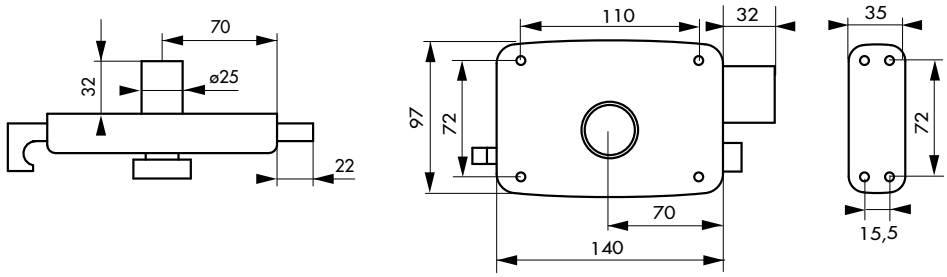

Description/*Description/Descripción*
Coffre et gâche acier embouti. Cylindre de sûreté à goupilles Ø 25, long. 32 mm. Bouton de condamnation intérieure et tirage. Pêne et demi-tour laiton. Rappel du demi-tour par la clé. 3 clés laiton nickelé
Stamped steel case and striker. Safety cylinder Ø 25, 32 mm length. Inside locking knob and drawback. Brass bolt and latch. Drawback of the latch by the key. 3 brass nickel plated keys.
Caja y cerradero de acero embutido. Cilindro de seguridad con pasadores Ø 25 long. 32 mm. Botón de condenación interior y tirador. Pestillo y media vuelta de latón. Reposición de la media vuelta con la llave. 3 llaves de latón niqueladas.

Finition/*Finish/Acabado*
Noir.
Black.
Negro.
Version/*Option/Versión*
Droite et gauche
Right and left hand
Derecha e izquierda
Utilisation/*Use/Utilización*
Porte de garage à battant
Swing garage door
Puertas de garaje de batientes

Designation	Boite	Colis.	Prix	Sachet	Colis.	Prix	Brochable France	Euro 1	Euro 2	Euro 3	Euro 4	Colis.	Prix
SERR. DE SURETE 140 x 90 mm droite	00000047	1	-	00900047	8	-	00500047	-	-	-	-	5	-
SERR. DE SURETE 140 x 90 mm gauche	00000057	1	-	00900057	8	-	00500057	-	-	-	-	5	-
Conditionnement en boîte fourreau													
SERR. DE SURETE 140 x 90 mm droite	00700047	1	-	-	-	-	-	-	-	-	-	-	-
SERR. DE SURETE 140 x 90 mm gauche	00700057	1	-	-	-	-	-	-	-	-	-	-	-

NS Non stocké/Non-stored/Producto no estocado - ◉ Sur stock Europe Zone 1 et Zone 2, nous consulter pour délai d'approvisionnement - E Epuisement/Stock depletion/Agotamiento del stock

Serrure de garage / POUR CYLINDRE PROFILE

PROTECT

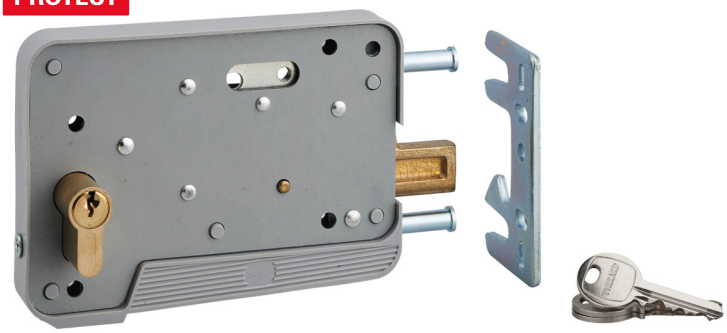



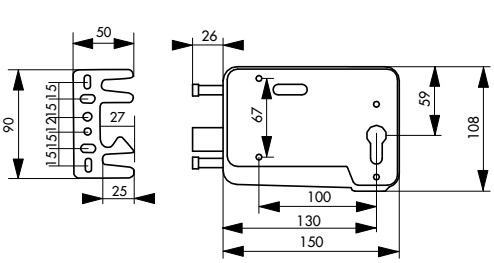

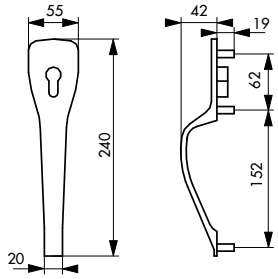

Description/*Description/Descripción*
Couverture acier avec ceinture PVC. Gâche plate acier. Pêne bronze d'aluminium. Condamnation et décondamnation intérieure par bouton. Arrêt de portillon incorporé. Accessoires : poignée extérieure PVC, équerre pour gâche plate.
Steel cover with PVC belt. Steel flat striker. Aluminium bronze bolt. Inside locking and unlocking by knob. Door stop included. Accessories : PVC outside handle, square plate for flat striker.
Cubierta de acero con cinturón de PVC. Cerradero plano de acero. Pestillo de bronce de aluminio. Condenación y descondenación interior por botón. Parada de portillo incorporada. Accesorios: tirador exterior de PVC escuadra para cerradero plano.

Finition/*Finish/Acabado*
Gris
Grey
Gris

Version/*Option/Versión*
Avec demi-cylindre profilé européen 30 x 10 mm, pour porte ép. 25 mm maxi, 3 clés.
With european profile cylinder 30 x 10 mm, for 25 mm thickness door, 3 keys.
Con semicilindro perfilado europeo 30 x 10 mm, para puerta de 25 mm de espesor como máximo, 3 llaves

Utilisation/*Use/Utilización*
Porte de garage à portillon droite ou gauche
Swing garage door right or left hand
Puertas de garaje con portillo derecha o izquierda

Designation	Boite	Colis.	Prix	Sachet	Colis.	Prix	Brochable France	Brochable Euro 1	Brochable Euro 2	Brochable Euro 3	Brochable Euro 4	Colis.	Prix
SERRURE DE SURETE réversible, cyl. 30x10 mm 3 clés pour porte bois ou PVC	00000067	1	-	-	-	-	00500067 E	-	-	-	-	5	-
BOITIER réversible à cylindre profilé pour porte bois ou PVC	00000069	1	-	00900069	10	-	00500069	-	-	-	-	5	-
POIGNEE seule	00000167	10	-	00900167 E	10	-	-	-	-	-	-	-	-
EQUERRE pour gâche plate	00000267	10	-	-	-	-	-	-	-	-	-	-	-
Conditionnement en boîte fourreau													
BOITIER réversible à cylindre profilé pour porte bois ou PVC	00700069	1	-	-	-	-	-	-	-	-	-	-	-
Conditionnement vrac													
POIGNEE seule	00400167	10	-	-	-	-	-	-	-	-	-	-	-

NS Non stocké/Non-stored/Producto no estocado - ● Sur stock Europe Zone 1 et Zone 2, nous consulter pour délai d'approvisionnement - E Epuisement/Stock depletion/Agotamiento del stock

Serrure de garage / PORTE BASCULANTE

PROTECT

GARANTIE 5 ANS





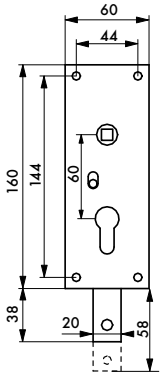





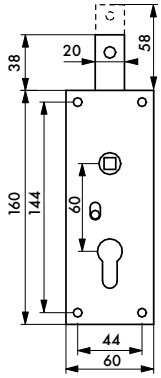

Description/*Description/Descripción*
Coffre acier cambré. 1 point de condamnation. Bouton de décondamnation intérieur. Carré 7 mm. Accessoires : poignée double pour serrure, poignée de tirage pour porte basculante.
Cambered steel case. 1 locking point. . Square 7 mm. Accessories : double handle for lock,pulling handle. for rocking door
Caja de acero curvado. 1 punto de condenación. Botón de descondenación interior. Cuadrado 7 mm. Accesorios: tirador doble para cerradura, tirador para puerta basculante

Finition/*Finish/Acabado*
Zingué / *Zinc plated* / Cincado

Version/*Option/Versión*
1 point haut ou 1 point bas. Avec demi-cylindre profilé européen 30 x 10 mm, pour porte ép. 20 mm, 3 clés.
1 up or down locking point With european profile cylinder 30 x 10 mm, for 20 mm thickness door, 3 keys.
1 punto alto o 1 punto bajo

Utilisation/*Use/Utilización*
Utilisation/
Use/
Utilización

							Brochable						
Designation	Boite	Colis.	Prix	Sachet	Colis.	Prix	France	Euro 1	Euro 2	Euro 3	Euro 4	Colis.	Prix
BOIT. VERT à cyl. prof. carré 7 mm 1 PT bas	00096564	5	-	00996564	10	-	00496564 [E]	00493960 [E] [NS] [●]	-	00494960 [E] [●]	-	5	-
BOIT. VERT à cyl. prof. carré 7 mm 1 PT haut	00096566	5	-	00996566	10	-	00496566 [E]	00493961 [E] [NS] [●]	-	00494961 [E] [●]	-	5	-
POIGNEE T. double carré 7 mm noir pour réf.096568	00000434	10	-	00900434 [E]	10	-	00500434	00593962 [NS] [●]	-	00594962 [●]	-	10	-
POIGNEE tirage pour porte basculante	00000435	10	-	00900435 [E]	10	-	00100435	00193963 [NS] [●]	-	00194963 [●]	-	10	-

[NS] Non stocké/Non-stored/Producto no estocado - [●] Sur stock Europe Zone 1 et Zone 2, nous consulter pour délai d'approvisionnement - [E] Epuisement/Stock depletion/Agotamiento del stock

Serrure de garage / PORTE BASCULANTE

PROTECT



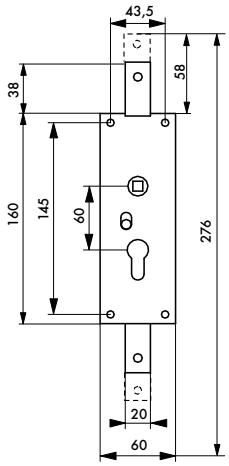



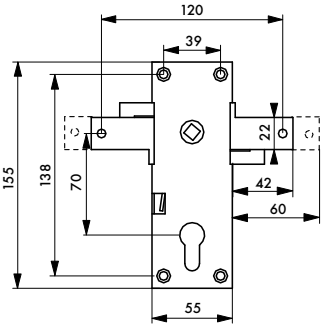





Description/*Description/Descripción*
Coffre acier cambré. 2 points de condamnation. Bouton de décondamnation intérieur. 096568 : Mécanisme bec de cane. Carré 7 mm. 09656 2 : Mécanisme pêne dormant. Carré 8 mm.
Cambered steel case. 2 locking points. Inside unlocking knob. 096568 :Latch mechanism. Square 7 mm. 096562 : Bolt mechanism. Square 8 mm.
Caja de acero curvado. 2 puntos de condenación. Botón de descondenación interior. 096568 : Mecanismo resbalón. Cuadrado 7 mm. 096562 : Mecanismo pestillo durmiente. Cuadrado 8 mm.

Finition/*Finish/Acabado*
Zingué
Zinc plated
Cincado

Utilisation/*Use/Utilización*
Porte de garage basculante
Rocking garage door
Puertas de garaje basculantes

Designation	Boite	Colis.	Prix	Sachet	Colis.	Prix	Brochable France	Brochable Euro 1	Brochable Euro 2	Brochable Euro 3	Brochable Euro 4	Colis.	Prix
BOITIER vertical à cylindre profilé carré 7 mm 2 POINTS haut et bas	00096568	5	-	00996568	10	-	00496568 E	00493964 E NS ●	-	00494964 E ●	-	5	-
BOITIER vertical à cylindre profilé carré 8 mm 2 POINTS latéraux	00096562	5	-	00996562	10	-	00396562 E	00493965 E NS ●	-	00494965 E ●	-	2	-
POIGNEE T. double carré 7 mm noir pour réf.096568	00000434	10	-	00900434 E	10	-	00500434	-	-	-	-	10	-
POIGNEE et plaque de propreté E70 pour serr. porte basculante ? 8 mm pour réf. 096562	00000433	10	-	00900433 E	10	-	00500433	00593966 NS ●	-	00594966 ●	-	2	-
POIGNEE double carré 8 mm pour réf. 096562	00000432	10	-	-	-	-	-	-	-	-	-	-	-
POIGNEE T. double carré 8 mm noir pour réf. 096562	00000443	10	-	-	-	-	-	-	-	-	-	-	-
POIGNEE tirage pour porte basculante	00000435	10	-	00900435 E	10	-	00100435	-	-	-	-	10	-
Plaque de propreté 186 x 62 mm E60 mm pour réf. 096564 / 096566	00000444	10	-	00900444	10	-	-	-	-	-	-	-	-

NS Non stocké/Non-stored/Producto no estocado - ● Sur stock Europe Zone 1 et Zone 2, nous consulter pour délai d'approvisionnement - E Epuisement/Stock depletion/Agotamiento del stock

Serrure de grille et portail / PÊNE DORMANT 1/2 TOUR

ECO





Serrure de grille et portail de sûreté offrant une protection anti corrosion

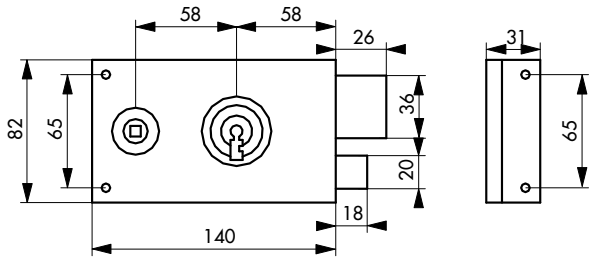

Description/*Description/Descripción*
Coffre et gâche acier cambré. Pêne et demi-tour acier. Canon acier longueur 35 mm. Entrée de clé laiton sur coffre. Mécanisme à 2 tours. Pêne 1/ 2 tour réversible pour porte ouvrant à l'extérieur. Carré 6 mm - 2 clés nickelées - 6 variures. Entrée de clé et de fouillot acier.
Cambered steel case. and striker. Steel bolt and latch 5 mm projection. Steel bush 35 mm length. Brass key hole on case. Double latch mechanism. Reversible latch bolt for outside opening door. Square 6 mm. 2 nickel plated keys. 6 key differs. Steel key hole and follower plate.
Caja y cerradero de acero curvado. Pestillo y media vuelta de acero. en saliente de 5 mm. Cañón de acero, long. 35 mm. Entrada de llave de latón en caja. Mecanismo de 2 vueltas. Pestillo media vuelta reversible para puerta con apertura hacia el exterior. Cuadrado 6 mm. 2 llaves niqueladas. 6 perfiles de llave. Entrada de llave y de nuez de acero.

Finition/*Finish/Acabado*
Zingué
Zinc plated
Cincado
Version/*Option/Versión*
Droite et gauche Ref 000119 - 000129 :Pêne et demi-tour acier en saillie de 5 mm
Right and left hand
Derecha e izquierda

Designation	Boite	Colis.	Prix	Sachet	Colis.	Prix	Brochable France	Euro 1	Euro 2	Euro 3	Euro 4	Colis.	Prix
SERR. PDT 1/2 tour zinguée 140 x 82 mm droite	00000119	1	-	00900119	5	-	00500119	-	-	-	-	5	-
SERR. PDT 1/2 tour zinguée 140 x 82 mm gauche	00000129	1	-	00900129	5	-	00500129	-	-	-	-	5	-
SERR. PDT 1/2 tour SL zinguée 140 x 82 mm droite	00001119	1	-	00901119	10	-	00501119 [E]	-	-	-	-	5	-
SERR. PDT 1/2 tour SL zinguée 140 x 82 mm gauche	00001129	1	-	00901129	10	-	00501129 [E]	-	-	-	-	5	-
Conditionnement en boîte fourreau													
SERR. PDT 1/2 tour zinguée 140 x 82 mm droite	00700119	1	-	-	-	-	-	-	-	-	-	-	-
SERR. PDT 1/2 tour zinguée 140 x 82 mm gauche	00700129	1	-	-	-	-	-	-	-	-	-	-	-

[NS] Non stocké/Non-stored/Producto no estocado - [●] Sur stock Europe Zone 1 et Zone 2, nous consulter pour délai d'approvisionnement - [E] Epuisement/Stock depletion/Agotamiento del stock

Serrure de grille et portail / PÊNE DORMANT 1/2 TOUR

ECO





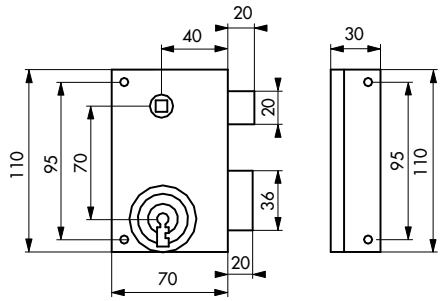

Description/*Description/Descripción*

Coffre et gâche acier cambré. Pêne et demi-tour acier. Canon acier longueur 35 mm. Mécanisme à 1 tour. Pêne 1/ 2 tour réversible pour porte ouvrant à l'extérieur. Carré 7 mm. 2 clés nickelées. 6 variures. Entrée de clé et de fouillot acier

Cambered steel case and striker. Steel bolt and latch 5 mm projection. Steel bush 35 mm length. Single latch mechanism. Reversible latch bolt for outside opening door. Square 7 mm. 2 nickel plated keys. 6 key differs. Steel key hole and follower plate.

Caja y cerradero de acero curvado. Pestillo y media vuelta de acero en saliente de 5 mm. Cañón de acero long. 35 mm. Mecanismo de 1 vuelta. Pestillo media vuelta reversible para puerta con apertura hacia el exterior. Cuadrado 7 mm. 2 llaves niqueladas. 6 perfiles de llave. Entrada de llave y de nuez de acero.

Finition/*Finish/Acabado*

Zingué

Zinc plated

Cincado

Version/*Option/Versión*

Droite et gauche Ref 000130 - 000140 :Pêne et demi-tour acier en saillie de 5 mm

Right and left hand

Derecha e izquierda

Designation	Boite	Colis.	Prix	Sachet	Colis.	Prix	Brochable France	Euro 1	Euro 2	Euro 3	Euro 4	Colis.	Prix
SERR. PDT 1/2 tour zinguée 70 x 110 mm droite	00000130	1	-	00900130	5	-	00300130	-	-	-	-	5	-
SERR. PDT 1/2 tour zinguée 70 x 110 mm gauche	00000140	1	-	00900140	5	-	00300140	-	-	-	-	5	-
SERR. PDT 1/2 tour SL zinguée 70 x 110 mm droite	00001139	1	-	00901139	10	-	00301139 E	-	-	-	-	5	-
SERR. PDT 1/2 tour SL zinguée 70 x 110 mm gauche	00001149	1	-	00901149	10	-	00301149 E	-	-	-	-	5	-
Conditionnement en boîte fourreau													
SERR. PDT 1/2 tour zinguée 70 x 110 mm droite	00700130	1	-	-	-	-	-	-	-	-	-	-	-
SERR. PDT 1/2 tour zinguée 70 x 110 mm gauche	00700140	1	-	-	-	-	-	-	-	-	-	-	-

NS Non stocké/Non-stored/Producto no estocado - ● Sur stock Europe Zone 1 et Zone 2, nous consulter pour délai d'approvisionnement - E Epuisement/Stock depletion/Agotamiento del stock

Serrure de grille et portail / 4 GORGES

PROTECT





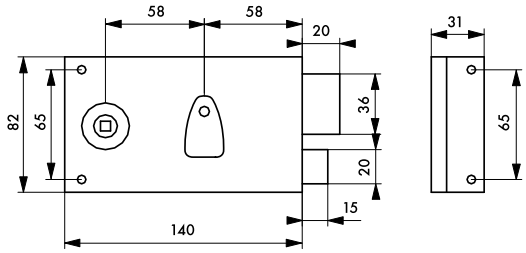

Description/*Description/Descripción*
Coffre et gâche acier cambré. Pêne et demi-tour acier. Revêtement anti-corrosion. Canon alliage long. 40 mm. Mécanisme à 4 gorges laiton 2 tours. 2 clés nickelées. 1 2 variures. Pêne 1/ 2 tour réversible pour porte ouvrant à lextérieur. Carré 6 mm. Entrée de clé et de fouillot acier.
Cambered steel case and striker. Steel bolt and latch. Anticorrosion 40 mm alloy bush. 4 brass lever mechanism double latch mechanism. Latch bolt reversible for outside opening door. Square 6 mm. 2 nickel plated keys - 12 key differs. Steel key hole and follower plate.
Caja y cerradero de acero curvado. Pestillo y media vuelta de acero. Anticorrosión Cañón de aleación, long. 40 mm. Mecanismo de 4 canalillos de latón y 2 vueltas. 2 llaves niqueladas - 12 perfiles de llave. Pestillo de media vuelta reversible para puerta con apertura hacia el exterior. Cuadrado 6 mm. Entrada de llave y de nuez de acero

Finition/*Finish/Acabado*
Epoxy noir granité
Granited black epoxy
Epoxi negro granitado
Version/*Option/Versión*
Droite et gauche.
Right and left hand.
Derecha e izquierda.

Designation	Boite	Colis.	Prix	Sachet	Colis.	Prix	Brochable France	Euro 1	Euro 2	Euro 3	Euro 4	Colis.	Prix
SERR. 4 gorges à fouillot 140x82 mm droite	-	-	-	-	-	-	00509113	-	-	-	-	5	-
SERR. 4 gorges à fouillot 140x82mm gauche	-	-	-	-	-	-	00509123	-	-	-	-	5	-

NS Non stocké/Non-stored/Producto no estocado - ◉ Sur stock Europe Zone 1 et Zone 2, nous consulter pour délai d'approvisionnement - E Epuisement/Stock depletion/Agotamiento del stock

Serrure de grille et portail / 4 GORGES, A CROCHET

PROTECT





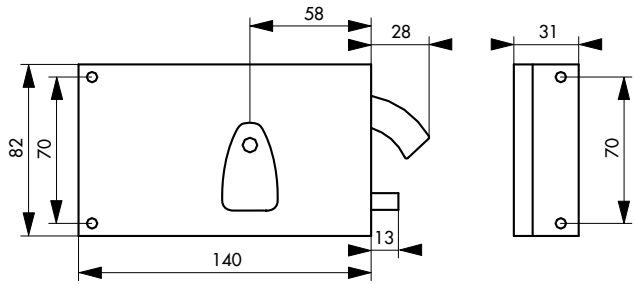

Description/*Description/Descripción*
Coffre et gâche acier cambré. Crochet acier. Canon alliage long. 40 mm. Mécanisme à 4 gorges laiton 1 tour. 2 clés nickelées. 12 variures. Entrée de clé acier.
Cambered steel case and striker. Steel bolt. 40 mm alloy bush. 4 brass levers mechanism. 2 nickel plated keys. 12 key differs. Steel key hole plate.
Caja y cerradero de acero curvado. Pestillo de acero. Cañón de aleación, long. 40 mm. Mecanismo de 4 canalillos de latón. 2 llaves niquelada. 12 perfiles de llave. Entrada de llave de acero.

Finition/*Finish/Acabado*
Epoxy noir granité
Granited black epoxy
Epoxi negro granitado
Utilisation/*Use/Utilización*
Porte coulissante
Use Inside sliding door
Puerta interior corredera

Designation	Boite	Colis.	Prix	Sachet	Colis.	Prix	Brochable					Colis.	Prix
							France	Euro 1	Euro 2	Euro 3	Euro 4		
SERR. 4 gorges à crochet 140 x 82 mm droite	00000118	1	-	-	-	-	00500118	-	-	-	-	5	-
SERR. 4 gorges à croche 140 x 82 mm gauche	00000128	1	-	-	-	-	00500128	-	-	-	-	5	-

NS Non stocké/Non-stored/Producto no estocado - ● Sur stock Europe Zone 1 et Zone 2, nous consulter pour délai d'approvisionnement - E Epuisement/Stock depletion/Agotamiento del stock

Serrure de grille et portail / 4 GORGES

PROTECT

Serrure de grille et portail, de sûreté, offrant une protection anti corrosion.





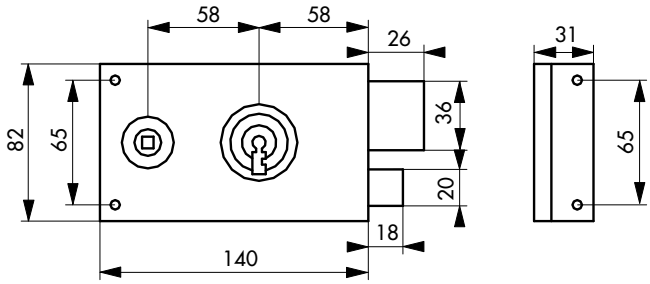

Description/*Description/Descripción*
Coffre et gâche acier cambré. Pêne et demi-tour acier en saillie de 5 mm. Canon alliage longueur 40 mm. Entrée de clé laiton sur coffre. Mécanisme à 4 gorges laiton, 2 tours. Pêne 1/ 2 tour réversible pour porte ouvrant à l'extérieur. Carré 6 mm. 2 clés nickelées. 12 variures. Entrée de clé et de fouillot acier.
Cambered steel case and striker. Steel bolt and latch 5 mm projection. Alloy bush 40 mm length. Brass key hole on case. 4 brass lever mechanism. Double latch. Reversible latch bolt for outside opening door. Square 6 mm - 2 nickel plated keys. 12 key differs. Steel key hole and follower plate.
Caja y cerradero de acero curvado. Pestillo y media vuelta de acero en saliente de 5 mm. Cañón de aleación, long. 40 mm. Entrada de llave de latón en la caja. Mecanismo de 4 canalillos de latón, 2 vueltas. Pestillo media vuelta reversible para puerta con apertura hacia el exterior. Cuadrado 6 mm. 2 llaves niqueladas. 12 perfiles de llave. Entrada de llave y de nuez de acero.

Finition/*Finish/Acabado*
Zingué
Zinc plated
Cincado
Version/*Option/Versión*
Droite et gauche
Right and left hand
Derecha e izquierda

Designation	Boite	Colis.	Prix	Sachet	Colis.	Prix	Brochable France	Euro 1	Euro 2	Euro 3	Euro 4	Colis.	Prix
SERRURE DE GRILLE 140 x 82 mm droite	00002113	1	-	-	-	-	00502113	-	-	-	-	5	-
SERRURE DE GRILLE 140 x 82 mm gauche	00002123	1	-	-	-	-	00502123	-	-	-	-	5	-

NS Non stocké/Non-stored/Producto no estocado - ⦿ Sur stock Europe Zone 1 et Zone 2, nous consulter pour délai d'approvisionnement - E Epuisement/Stock depletion/Agotamiento del stock

Serrure de grille et portail / INOX, 4 GORGES

RESIST



Serrure de grille et portail, de sûreté, offrant une protection contre la corrosion.

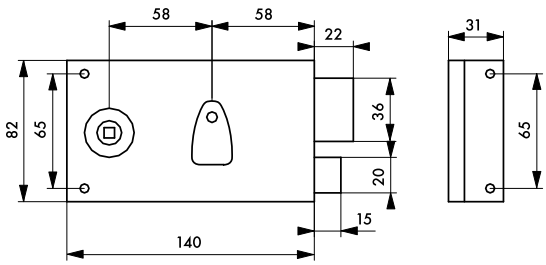

Description/*Description/Descripción*
Coffre et gâche inox 304L poli cambré. Pêne et demi-tour laiton chromé. Canon laiton chromé longueur 40 mm. Cache entrée inox sur coffre. Mécanisme à 4 gorges laiton, 2 tours. Pêne 1/ 2 tour réversible pour porte ouvrant à l'extérieur. Carré 6 mm. 2 clés nickelées. 2 variures. Entrée de clé et de fouillot inox.
Cambered stainless steel 304L case and striker. Brass plated bolt and latch. Brass plated bush 40 mm length. 4 brass lever mechanism. Double latch. Reversible latch bolt for outside opening door. Square 6 mm - 2 nickel plated keys. 24 key differs. Stainless steel key hole and follower plate.
Caja y cerradero de acero inoxidable 304L curvado. Pestillo y media vuelta de latón cromado. Cañón de acero inoxidable, long. 40 mm. Mecanismo de 4 canalillos de latón, 2 vueltas. Pestillo media vuelta reversible para puerta con apertura hacia el exterior. Cuadrado 6 mm. 2 llaves niqueladas. 24 perfiles de llave. Entrada de llave y de nuez de acero inoxidable.

Finition/*Finish/Acabado*
Inox poli
Polished stainless steel
Acero inoxidable pulido
Version/*Option/Versión*
Droite et gauche
Right and left hand
Derecha e izquierda

Designation	Boite	Colis.	Prix	Sachet	Colis.	Prix	Brochable France	Euro 1	Euro 2	Euro 3	Euro 4	Colis.	Prix
SERRURE DE GRILLE 140 x 82 mm droite	-	-	-	-	-	-	00509219 E	-	-	-	-	2	-
SERRURE DE GRILLE 140 x 82 mm gauche	-	-	-	-	-	-	00509229 E	-	-	-	-	2	-

NS Non stocké/Non-stored/Producto no estocado - ● Sur stock Europe Zone 1 et Zone 2, nous consulter pour délai d'approvisionnement - E Epuisement/Stock depletion/Agotamiento del stock

Serrure de grille et portail / 4 GORGES

PROTECT





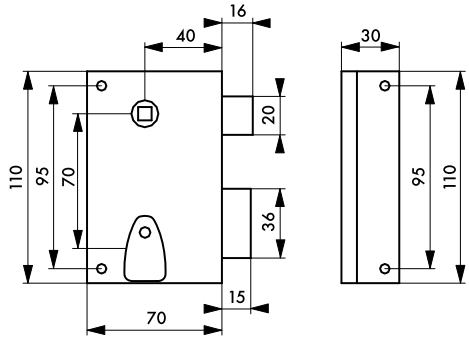

Description/*Description/Descripción*

Coffre et gâche acier cambré. Pêne acier. Demi-tour acier. Canon alliage long. 40 mm. Mécanisme à 4 gorges 2 tours avec tirage ou à fouillot. Pêne 1/ 2 tour réversible pour porte ouvrant à lextérieur. Carré 7 mm. 2 clés nickelées. 12 variures. Entrée de clé et de fouillot acier.A TIRAGE : Rappel du demi-tour par la clé

Cambered steel case and striker. Steel bolt - Steel latch. Alloy bush 40 mm length. 4 lever mechanism double latch with drawback pull and follower. Drawback of the latch by key. Latch bolt reversible for outside opening door. Square 7 mm. 2 nickel plated keys. 12 key differs. Steel key hole and follower plate.

Caja y cerradero de acero curvado. Pestillo de acero. Media vuelta de acero. Cañón de aleación, long. 40 mm. Mecanismo de 4 canalillos 2 vueltas con tirador o de nuez. Reposición de la media vuelta con la llave. Pestillo de media vuelta reversible para puertas con apertura hacia el exterior. Cuadrado 7 mm. 2 llaves niqueladas. 12 perfiles de llave. Entrada de la llave y de la nuez de acero.

Finition/*Finish/Acabado*

Epoxy noir granité

Granited black epoxy

Epoxi negro granitado

Version/*Option/Versión*

Droite et gauche. 309133-309143 : Revêtement anti-corrosion

Right and left hand. 309133-309143 Anticorrosion.

Derecha e izquierda. 309133-309143 Anticorrosión

Designation	Boite	Colis.	Prix	Sachet	Colis.	Prix	Brochable France	Euro 1	Euro 2	Euro 3	Euro 4	Colis.	Prix
SERRURE à fouillot 70 x 110 mm droite	-	-	-	-	-	-	00309133	-	-	-	-	5	-
SERRURE à fouillot 70 x 110 mm gauche	-	-	-	-	-	-	00309143	-	-	-	-	5	-

NS Non stocké/Non-stored/Producto no estocado - ● Sur stock Europe Zone 1 et Zone 2, nous consulter pour délai d'approvisionnement - E Epuisement/Stock depletion/Agotamiento del stock

Serrure de grille et portail / 6 GORGES

RESIST



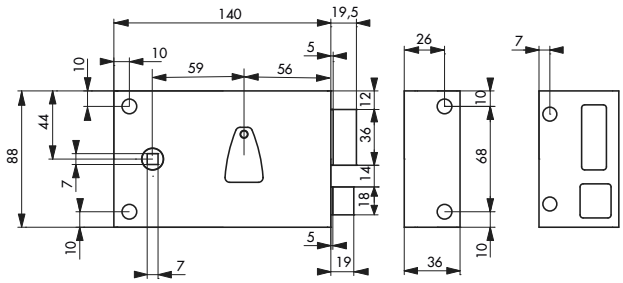

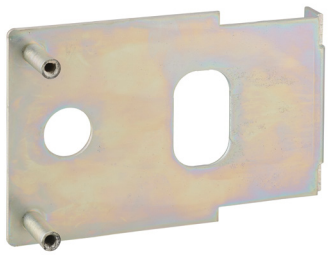

Description/*Description/Descripción*
Coffre et gâche acier cambré. Pêne et demi-tour acier en saillie de 5 mm. Canon alliage longueur 45 mm. Entrée de clé acier sur coffre. Mécanisme à 6 gorges, 2 tours. Carré 7 mm. 2 clés nickelées. 2 variures. Entrée de clé acier. Fouillot laiton.
Cambered steel case and striker. Steel bolt and latch 5 mm projection. Alloy bush 45 mm length. Steel key hole on case. 6 lever mechanism, double latch. Square 7 mm. 2 nickel plated keys. 20 key differs. Steel key hole. Brass follower plate.
Caja y cerradero de acero curvado. Pestillo y media vuelta de acero en saliente de 5 mm. Cañón de aleación, long. 45 mm. Entrada de llave de acero en la caja. Mecanismo de 6 canalillos, 2 vueltas. Cuadrado 7 mm. 2 llaves niqueladas. 20 perfiles de llave. Entrada de llave acero. Nuez de latón.

Finition/*Finish/Acabado*
Epoxy noir granité
Granited black epoxy
Epoxi negro granitado
Version/*Option/Versión*
Droite et gauche
Right and left hand
Derecha e izquierda

Designation	Boite	Colis.	Prix	Sachet	Colis.	Prix	Brochable France	Brochable Euro 1	Brochable Euro 2	Brochable Euro 3	Brochable Euro 4	Colis.	Prix
SERR. DE GRILLE 6 gorges 140 x 88 mm droite	00035110	1	-	-	-	-	-	-	-	-	-	-	-
SERR. DE GRILLE 6 gorges 140 x 88 mm gauche	00035120	1	-	-	-	-	-	-	-	-	-	-	-
PLAQUE DE FIXATION à souder réversible	00007966	1	-	00907966	5	-	-	-	-	-	-	-	-
Conditionnement en boîte fourreau													
SERR. DE GRILLE 6 gorges 140 x 88 mm droite	00735110	1	-	-	-	-	-	-	-	-	-	-	-
SERR. DE GRILLE 6 gorges 140 x 88 mm gauche	00735120	1	-	-	-	-	-	-	-	-	-	-	-

NS Non stocké/Non-stored/Producto no estocado - ● Sur stock Europe Zone 1 et Zone 2, nous consulter pour délai d'approvisionnement - E Epuisement/Stock depletion/Agotamiento del stock

Serrure applique horizontale / 6 GORGES

RESIST





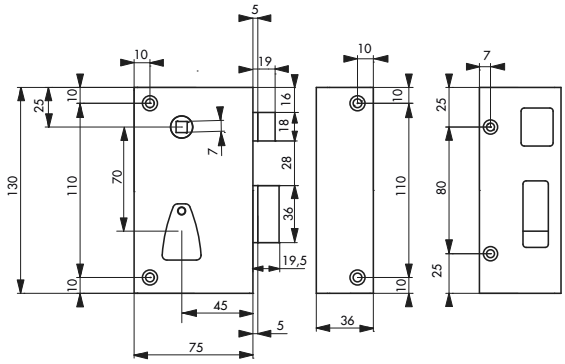



Description/*Description/Descripción*
Coffre et gâche acier cambré. Pêne et demi-tour acier en saillie de 5 mm. Canon alliage longueur 45 mm. Entrée de clé acier sur coffre. Mécanisme à 6 gorges, 2 tours. Carré 7 mm. 2 clés nickelées. 2 variures. Entrée de clé acier. Fouillot laiton.
Cambered steel case and striker. Steel bolt and latch 5 mm projection. Alloy bush 45 mm length. Steel key hole on case. 6 lever mechanism, double latch. Square 7 mm. 2 nickel plated keys. 20 key differs. Steel key hole. Brass follower plate.
Caja y cerradero de acero curvado. Pestillo y media vuelta de acero en saliente de 5 mm. Cañón de aleación, long. 45 mm. Entrada de llave de acero en la caja. Mecanismo de 6 canalillos, 2 vueltas. Cuadrado 7 mm. 2 llaves niqueladas. 20 perfiles de llave. Entrada de llave acero. Nuez de latón.

Finition/*Finish/Acabado*
Epoxy noir granité
Granited black epoxy
Epoxi negro granitado
Version/*Option/Versión*
Droite et gauche
Right and left hand
Derecha e izquierda

Designation	Boite	Colis.	Prix	Sachet	Colis.	Prix	Brochable France	Euro 1	Euro 2	Euro 3	Euro 4	Colis.	Prix
SERR. DE GRILLE 6 gorges 75 x 130 mm droite	00037110	1	-	-	-	-	-	-	-	-	-	-	-
SERR. DE GRILLE 6 gorges 75 x 130 mm gauche	00037120	1	-	-	-	-	-	-	-	-	-	-	-
PLAQUE DE FIXATION à souder réversible	00008966	1	-	00908966	5	-	-	-	-	-	-	-	-
Conditionnement en boîte fourreau													
SERR. DE GRILLE 6 gorges 75 x 130 mm droite	00737110	1	-	-	-	-	-	-	-	-	-	-	-
SERR. DE GRILLE 6 gorges 75 x 130 mm gauche	00737120	1	-	-	-	-	-	-	-	-	-	-	-

NS Non stocké/Non-stored/Producto no estocado - ⦿ Sur stock Europe Zone 1 et Zone 2, nous consulter pour délai d'approvisionnement - E Epuisement/Stock depletion/Agotamiento del stock

Serrure de grille et portail / POUR CYLINDRE PROFILE

PROTECT



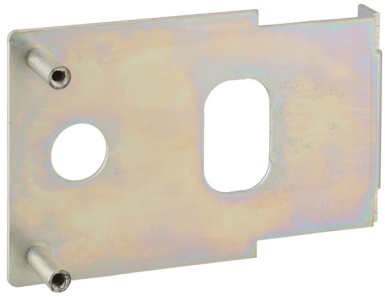

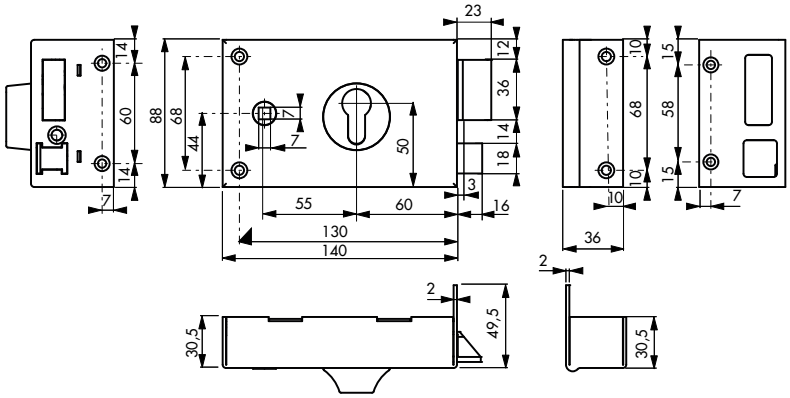

Description/*Description/Descripción*
Coffre et gâche acier cambré. Pêne et demi-tour en saillie de 3 mm acier zingué . Mécanisme à 2 tours. Carré 7 mm.
Cambered steel case and striker. Zinc plated steel bolt and latch 3 mm projection. Double latch mechanism. Square 7 mm.
Caja y cerradero de acero curvado. Pestillo y media vuelta de acero cincado en saliente de 3 mm. Mecanismo de 2 vueltas. Cuadrado 7 mm.

Finition/*Finish/Acabado*
Epoxy noir granité
Granited black epoxy
Epoxi negro granitado
Version/*Option/Versión*
Droite et gauche
Right and left hand
Derecha e izquierda

Designation	Boite	Colis.	Prix	Sachet	Colis.	Prix	Brochable France	Brochable Euro 1	Brochable Euro 2	Brochable Euro 3	Brochable Euro 4	Colis.	Prix
BOITIER CP à fouillot 140 x 88 mm droite	00085110	1	-	00985110	10	-	-	-	-	-	-	-	-
BOITIER CP à fouillot 140 x 88 mm gauche	00085120	1	-	00985120	10	-	-	-	-	-	-	-	-
Boitier CP à fouillot pour grille 140x88mm noir - droite «poussant»	PS085110 NS	1	-	-	-	-	-	-	-	-	-	-	-
Boitier CP à fouillot pour grille 140x88mm noir - gauche «poussant»	PS085120 NS	1	-	-	-	-	-	-	-	-	-	-	-
PLAQUE DE FIXATION à souder réversible	00007966	1	-	00907966	5	-	-	-	-	-	-	-	-

NS Non stocké/Non-stored/Producto no estocado - ● Sur stock Europe Zone 1 et Zone 2, nous consulter pour délai d'approvisionnement - E Epuisement/Stock depletion/Agotamiento del stock

Serrure applique horizontale / POUR CYLINDRE PROFILE A CROCHET

PROTECT

GARANTIE 5 ANS



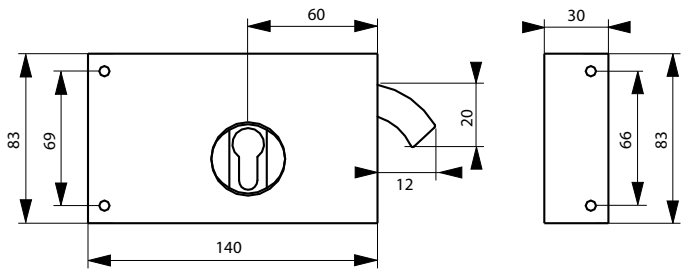

Description/*Description/Descripción*
Coffre et gâche acier cambré. Crochet acier zingué. Mécanisme à 2 tours.
Cambered steel case and striker. Galvanised steel hookTwo latch mechanism.
Caja y cerradero de acero curvado. Pestillo de gancho acero cincado. Media vuelta de acero. Mecanismo de 2 vueltas.

Finition/*Finish/Acabado*
Zingué
Zinc plated.
Cincado.

Version/*Option/Versión*
Droite et gauche
Right and left hand
Derecha e izquierda

Designation	Boite	Colis.	Prix	Sachet	Colis.	Prix	Brochable France	Euro 1	Euro 2	Euro 3	Euro 4	Colis.	Prix
BOITIER CP à crochet 140 x 83 mm droite	00008118	1	-	-	-	-	00508118 E	-	-	-	-	2	-
BOITIER CP à crochet 140 x 83 mm gauche	00008128	1	-	-	-	-	00508128 E	-	-	-	-	2	-
Boitier de serrure CP à crochet 140 x 83mm zinguée droite	00009119	1	-	-	-	-	00509119 E	-	-	-	-	2	-
BOITIER CP à crochet 140 x 83 mm gauche Z	00009129	1	-	-	-	-	00509129 E	-	-	-	-	2	-
Conditionnement en boîte fourreau													
BOITIER CP à crochet 140 x 83 mm droite	00708118	1	-	-	-	-	-	-	-	-	-	-	-
BOITIER CP à crochet 140 x 83 mm gauche	00708128	1	-	-	-	-	-	-	-	-	-	-	-

NS Non stocké/Non-stored/Producto no estocado - ● Sur stock Europe Zone 1 et Zone 2, nous consulter pour délai d'approvisionnement - E Epuisement/Stock depletion/Agotamiento del stock

Serrure de grille et portail / POUR CYLINDRE PROFILE

RESIST



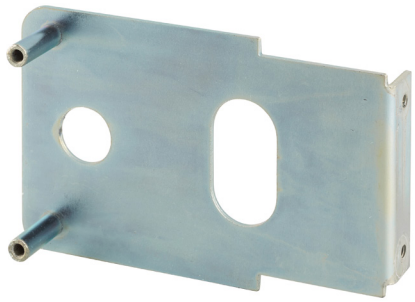

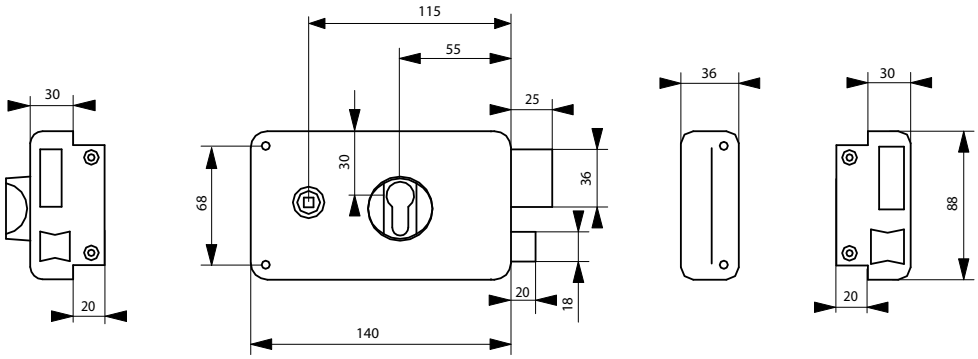

Description/*Description/Descripción*
Coffre et gâche acier embouti. Pêne et demi-tour acier en saillie de 5 mm. Mécanisme à 2 tours. Rappel du demi-tour par la clé. Carré 6 mm. Entrée de cylindre et de fouillot laiton.
Pressed steel case and striker. Steel bolt and latch. 5 mm projection. Double latch mechanism. Drawback of the latch by key. Square 6 mm. Brass cylinder hole and follower plate.
Caja y cerradero de acero embutido. Pestillo y media vuelta de acero en saliente de 5 mm. Mecanismo de 2 vueltas. Reposición de la media vuelta con llave. Cuadrado 6 mm. Entrada de llave y de nuez de latón.

Finition/*Finish/Acabado*
Epoxy noir granité
Granited black epoxy
Epoxi negro granitado
Version/*Option/Versión*
Droite et gauche
Right and left hand
Derecha e izquierda

Designation	Boite	Colis.	Prix	Sachet	Colis.	Prix	Brochable France	Brochable Euro 1	Brochable Euro 2	Brochable Euro 3	Brochable Euro 4	Colis.	Prix
BOITIER à cyl. profilé 140 x 88 mm droite	00009769	1	-	-	-	-	00509769 E	-	-	-	-	2	-
BOITIER à cyl. profilé 140 x 88 mm gauche	00009779	1	-	-	-	-	00509779 E	-	-	-	-	2	-
PLAQUE DE FIXATION à souder pour serrure horizontale Z	00007967	10	-	00907967	10	-	-	-	-	-	-	-	-
Conditionnement en boîte fourreau													
BOITIER à cyl. profilé 140 x 88 mm droite	00709769	1	-	-	-	-	-	-	-	-	-	-	-
BOITIER à cyl. profilé 140 x 88 mm gauche	00709779	1	-	-	-	-	-	-	-	-	-	-	-

NS Non stocké/Non-stored/Producto no estocado - ● Sur stock Europe Zone 1 et Zone 2, nous consulter pour délai d'approvisionnement - E Epuisement/Stock depletion/Agotamiento del stock

Serrure de grille et portail / INOX, POUR CYLINDRE PROFILE

RESIST

Serrure inox anti corrosion.



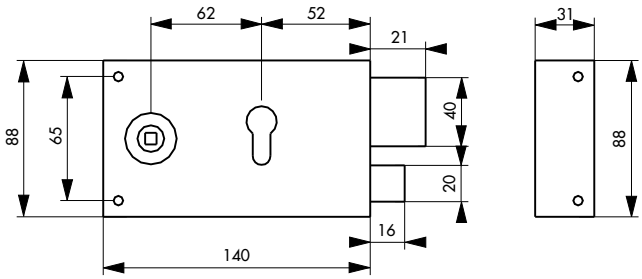

Description/*Description/Descripción*
Coffre et gâche inox 304 L cambré. Pêne et demi-tour laiton chromé. Mécanisme à 2 tours. Pêne 1/ 2 tour réversible pour porte ouvrant à l'extérieur. Carré 6 mm. Entrée de cylindre et de fouillot laiton chromé.
Cambered 304 L stainless steel case and striker. Chrome plated brass bolt and latch. Double latch mechanism. Reversible latch bolt for outside opening door. Square 6 mm. Chrome plated brass cylinder hole and follower plate.
Caja y cerradero de acero. inoxidable 304 L curvado. Pestillo y media vuelta de latón cromado. Mecanismo de dos vueltas. Pestillo media vuelta reversible para puerta con apertura hacia el exterior. Cuadrado 6 mm. Entrada de cilindro y de nuez de latón cromado.

Finition/*Finish/Acabado*
Inox brossé
Polished stainless steel
Acero inoxidable cepillado
Version/*Option/Versión*
Droite et gauche
Right and left hand
Derecha e izquierda

Designation	Boite	Colis.	Prix	Sachet	Colis.	Prix	Brochable France	Euro 1	Euro 2	Euro 3	Euro 4	Colis.	Prix
BOITIER CP inox 140 x 88 mm droite	00071900	1	-	00971900	10	-	00571900 E	-	-	-	-	2	-
BOITIER CP inox 140 x 88 mm gauche	00071901	1	-	00971901	10	-	00571901 E	-	-	-	-	2	-

NS Non stocké/Non-stored/Producto no estocado - ⦿ Sur stock Europe Zone 1 et Zone 2, nous consulter pour délai d'approvisionnement - E Epuisement/Stock depletion/Agotamiento del stock

Serrure de grille et portail / POUR CYLINDRE PROFILE

PROTECT

GARANTIE 5 ANS





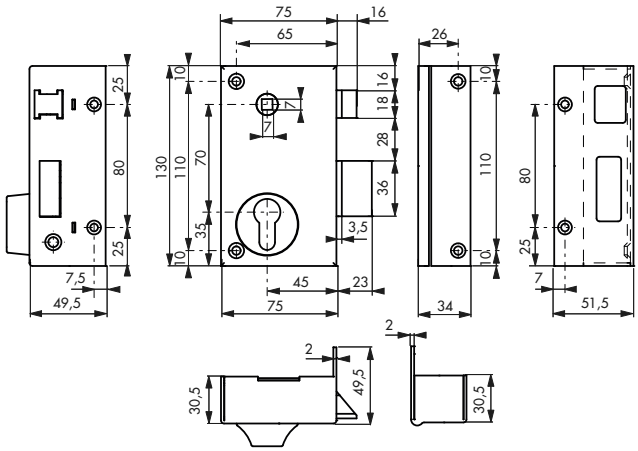

Description/*Description/Descripción*
Coffre et gâche acier cambré. Pêne et demi-tour en saillie de 3 mm acier zingué . Mécanisme à 2 tours. Carré 7 mm.
Cambered steel case and striker. Zinc plated steel bolt and latch 3 mm projection. Double latch mechanism. Square 7 mm.
Caja y cerradero de acero curvado. Pestillo y media vuelta de acero cincado en saliente de 3 mm. Mecanismo de 2 vueltas. Cuadrado 7 mm.

Finition/*Finish/Acabado*
Epoxy noir granité
Granited black epoxy
Epoxi negro granitado
Version/*Option/Versión*
Droite et gauche
Right and left hand
Derecha e izquierda

Designation	Boite	Colis.	Prix	Sachet	Colis.	Prix	Brochable France	Brochable Euro 1	Brochable Euro 2	Brochable Euro 3	Brochable Euro 4	Colis.	Prix
BOITIER CP à fouillot 75 x 130 mm droite	00088110	1	-	-	-	-	-	-	-	-	-	-	-
BOITIER CP à fouillot 75 x 130 mm gauche	00088120	1	-	-	-	-	-	-	-	-	-	-	-
Boitier CP à fouillot pour grille 75x130mm noir droite «poussant»	PS088110 NS	1	-	-	-	-	-	-	-	-	-	-	-
Boitier CP à fouillot pour grille 75x130mm noir gauche «poussant»	PS088120 NS	1	-	-	-	-	-	-	-	-	-	-	-
PLAQUE DE FIXATION à souder réversible	00008966	1	-	00908966	5	-	-	-	-	-	-	-	-

NS Non stocké/Non-stored/Producto no estocado - ● Sur stock Europe Zone 1 et Zone 2, nous consulter pour délai d'approvisionnement - E Epuisement/Stock depletion/Agotamiento del stock

Serrure de grille et portail / POUR CYLINDRE PROFILE, PÊNE REGLABLE

PROTECT

GARANTIE 5 ANS



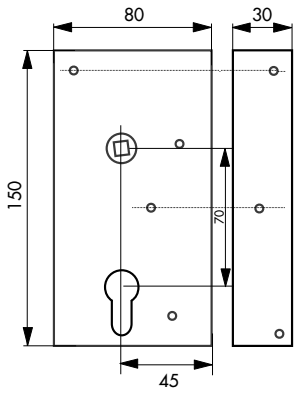

Description/*Description/Descripción*
Coffre et gâche en acier cambré. Pêne réglable de 18 à 30 mm par vis. Réversible tirant / poussant, droite / gauche. Mécanisme en bronze d'aluminium. Carré 7 mm.
Cambered steel case. and striker. Adjustable bolt with screw. Push or draw reversible, right or left hand. Aluminium bronze mechanism. Square 7 mm.
Caja y cerradero de acero curvado. Pestillo regulable de 18 a 30 mm mediante tornillo. Reversible tirando / empujando, derecha / izquierda. Mecanismo de bronce de aluminio. Cuadrado 7 mm.

Finition/*Finish/Acabado*
Laqué noir
Black lacquered
Lacado negro

Utilisation/*Use/Utilización*
Pour tous types de portail bois
All types of wooden gate
Para todo tipo de portales de madera

Designation	Boite	Colis.	Prix	Sachet	Colis.	Prix	Brochable France	Euro 1	Euro 2	Euro 3	Euro 4	Colis.	Prix
BOITIER 80 x 150 mm pêne réglable réversible	00021703	1	-	00921703	10	-	00521703 E	-	-	-	-	2	-
Conditionnement en boîte fourreau													
BOITIER 80 x 150 mm pêne réglable réversible	00721703	1	-	-	-	-	-	-	-	-	-	-	-

NS Non stocké/Non-stored/Producto no estocado - ⦿ Sur stock Europe Zone 1 et Zone 2, nous consulter pour délai d'approvisionnement - E Epuisement/Stock depletion/Agotamiento del stock

Serrure de grille et portail / POUR CYLINDRE PROFILE, PÊNE LEVANT

PROTECT

GARANTIE 5 ANS



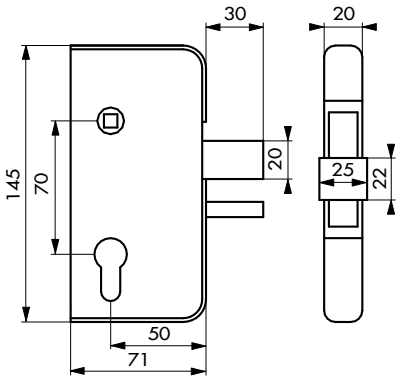

Description/*Description/Descripción*
Serrure entièrement inoxydable constituée d'éléments en bronze d'aluminium, inox 18/10 et laiton. Pêne en bronze d'aluminium. Enjoliveur aluminium.
Weather proof lock made of aluminium bronze, stainless steel and brass. Aluminium bronze bolt. Aluminium cover.
Cerradura totalmente inoxidable constituida por elementos de bronce de aluminio, acero inoxidable 18/10 y latón. Pestillo de bronce de aluminio. Embellecedor de aluminio.

Finition/*Finish/Acabado*
Anodisé Argent
Silver anodized
Anodizado Plata

Version/*Option/Versión*
Droite et gauche. Enjoliveur aluminium pour cadre 50 x 30 mm.
Right and left hand. Aluminium cover for 50 x 30 mm frame.
Derecha e izquierda. Embellecedor de aluminio para marco 50 x 30 mm

Utilisation/*Use/Utilización*
Portail PVC
PVC gate
Portal PVC

Designation	Boite	Colis.	Prix	Sachet	Colis.	Prix	Brochable France	Brochable Euro 1	Brochable Euro 2	Brochable Euro 3	Brochable Euro 4	Colis.	Prix
BOITIER cylindre profilé 71 x 145 mm pour portail PVC droite	00036079	1	-	-	-	-	00536079 E	-	-	-	-	2	-
BOITIER cylindre profilé 71 x 145 mm pour portail PVC gauche	00036179	1	-	-	-	-	00536179 E	-	-	-	-	2	-
ENJOLIVEUR pour cadre 50x30 mm droite	00038200	1	-	-	-	-	-	-	-	-	-	-	-
ENJOLIVEUR pour cadre 50x30 mm gauche	00038300	1	-	-	-	-	-	-	-	-	-	-	-

NS Non stocké/Non-stored/Producto no estocado - ● Sur stock Europe Zone 1 et Zone 2, nous consulter pour délai d'approvisionnement - E Epuisement/Stock depletion/Agotamiento del stock

Serrure de grille et portail / PÊNE RENTRANT

PROTECT

GARANTIE 5 ANS



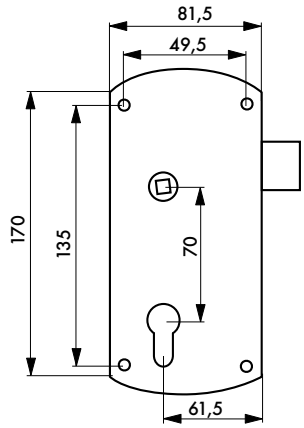

Description/*Description/Descripción*
Coffre et gâche en polyamide. Têtière inox. Pêne réglable de 13 mm. Réversible tirant / poussant, droite / gauche. Carré 7 mm.
Polyamide case and striker. Stainless steel forend. Adjustable bolt 13 mm. Push or draw reversible, right or left hand. Square 7 mm.
Caja y cerradero de polyamide. Cabeza de extremos de acero inoxidable. Pestillo regulable de13 mm. Reversible tirando / empujando, derecha / izquierda. Cuadrado 7 mm

Finition/*Finish/Acabado*
Noir
Black
Negro
Version/*Option/Versión*
Portail bois, PVC, aluminium
Wooden, aluminium and PVC gates
Para todo tipo de portales de madera, aluminio y PVC

Designation	Boite	Colis.	Prix	Sachet	Colis.	Prix	Brochable France	Euro 1	Euro 2	Euro 3	Euro 4	Colis.	Prix
BOÎTIER SERRURE applique pour portail	-	-	-	00913944	-	-	00513944 E	-	-	-	-	5	-

NS Non stocké/Non-stored/Producto no estocado - ● Sur stock Europe Zone 1 et Zone 2, nous consulter pour délai d'approvisionnement - E Epuisement/Stock depletion/Agotamiento del stock

Serrure de grille et portail / A SOUDER

PROTECT

GARANTIE 5 ANS



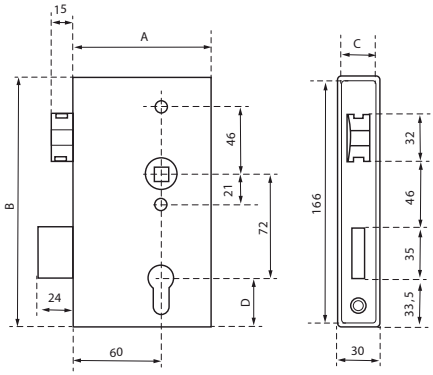

	072915 L.30mm	072916 L.40mm	072917 L.50mm
A	94	94,5	94,5
B	172	173	173
C	24	33	43
D	33,5	34	34

Description/*Description/Descripción*

Serrure acier zingué, coffre acier brut à souder, demi tour en saillie de 3mm, mécanisme à 2 tours, axe 60mm, carré 8mm, pour cylindre PE.

Zinc plated steel lock, steel case, latch 3mm projection, double latch mechanism, axis 60mm, square 8mm,, for european prole cylinder.

Cerradura de acero cincado, caja de acero, media vuelta en saliente de 3mm, mecanismo de 2 vueltas, eje 60mm, cuadrado 8mm, para cilindro perlado europeo.

Version/*Option/Versión*

Largeur 30mm, 40mm et 50mm.

Width 30mm, 40mm and 50mm.

Ancho 30mm, 40mm y 50mm.

Designation	Boite	Colis.	Prix	Brochable France	Euro 1	Euro 2	Euro 3	Colis.	Prix
Boitier de serrure CP axe 60mm L30 avec coffre pour tube 30	00072915	1	-	-	-	-	-	-	-
Boitier de serrure CP axe 60mm L40 avec coffre pour tube 40	00072916	1	-	-	-	-	-	-	-
Boitier de serrure CP axe 60mm L50 avec coffre pour tube 50	00072917	1	-	-	-	-	-	-	-

NS Non stocké/Non-stored/Producto no estocado - ● Sur stock Europe Zone 1 et Zone 2, nous consulter pour délai d'approvisionnement - E Epuisement/Stock depletion/Agotamiento del stock

Serrure de grille et portail / A SOUDER

PROTECT

Verrouillage automatique par contre pêne avec éjection du pêne dormant dès la fermeture de la porte



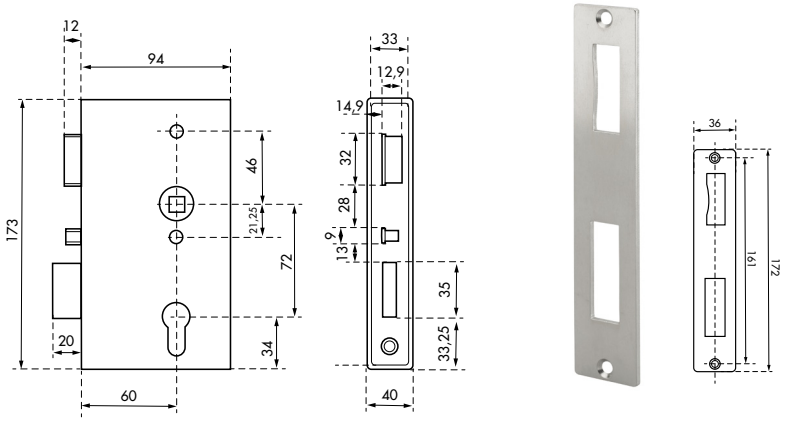

Description/*Description/Descripción*

Serrure acier zingué, coffre acier brut à souder, verrouillage automatique par contre pêne, axe 60mm, carré 8mm, pour cylindre PE. Ref.07 2 2 : gâche plate acier inoxydable double empennage, livré avec 2 vis TF M4x8.

Zinc plated steel lock, steel case, automatic locking, axis 60mm, square 8mm, for european procylinder. nd Ref.072927 : stainless steel striker supplied with 2 M4x8 screws.

Cerradura de acero cincado, caja de acero, cierre automatico, eje 60mm, cuadrado 8mm, para cilindro perlado europeo. Ref.072927 : cerradero de acero inoxidable suministrado con 2 tornillos M4x8.

Version/*Option/Versión*

Droite, Gauche.

Right hand, left hand.

Derecha, izquieda.

Designation	Boite	Colis.	Prix	Brochable France	Brochable Euro 1	Brochable Euro 2	Brochable Euro 3	Colis.	Prix
Boitier de serrure CP axe 60mm L40 avec coffre pour portail - droite	00072918	1	-	-	-	-	-	-	-
Boitier de serrure CP axe 60mm L40 avec coffre pour portail - gauche	00072928	1	-	-	-	-	-	-	-
Platine de gâche 40x172mm double empennage	00072927	4	-	-	-	-	-	-	-

NS Non stocké/Non-stored/Producto no estocado - ◉ Sur stock Europe Zone 1 et Zone 2, nous consulter pour délai d'approvisionnement - E Epuisement/Stock depletion/Agotamiento del stock

Accessoires / GÂCHE BUTÉE

PROTECT





	072925	072926
A	36	45
B	30	40

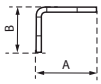

Description/*Description/Descripción*
Acier, double empennage, réversible.
Steel, reversible.
Acero, reversible.

Version/*Option/Versión*
Largeur 30mm et 40mm.
Width 30mm and 40mm.
Ancho 30mm y 40mm.

Designation	Boite	Colis.	Prix	Sachet	Colis.	Prix	Brochable France	Brochable Euro 1	Brochable Euro 2	Brochable Euro 3	Brochable Euro 4	Colis.	Prix
Gâche équerre à souder Larg.30mm - réversible	00072925 E	1	-	-	-	-	-	-	-	-	-	-	-
Gâche équerre à souder Larg.40mm - réversible	00072926 E	1	-	-	-	-	-	-	-	-	-	-	-

Serrure de grille et portail / A VISSER - PÊNE RÉGLABLE

PROTECT



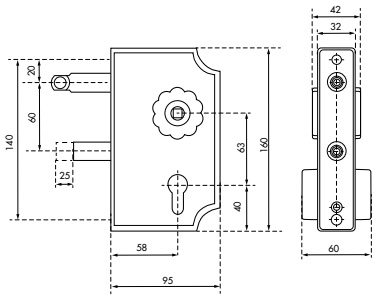

Description/*Description/Descripción*
Serrure acier inoxydable, boîtier aluminium. Pêne dormant réglable pour tube de 30 à 60mm. Réversible, mécanisme à 1 tour, carré 8mm, axe 58mm, EA 63mm. (référence BLISTER livrée avec gâche).
Stainless steel lock, aluminium case. Adjustable bolt for 30-60 mm. Reversible, single lacth mechanism, square 8mm, axis 58mm. (reference BLISTER delivered with striker).

Cerradura de acero inoxidable, caja de aluminio. Pestillo regulable de 30 a 60mm. Reversible, mecanismo de una vuelta, cuadrado 8mm, eje de 58mm. (referencia BLISTER se entrega con gacheta).

Finition/*Finish/Acabado*
Aluminium, noir 9005, vert 6005
Aluminium, black, green
Aluminio, negro, verde

Designation	Boite	Colis.	Prix	Sachet	Colis.	Prix	Brochable France	Brochable Euro 1	Brochable Euro 2	Brochable Euro 3	Brochable Euro 4	Colis.	Prix
BOITIER SERRURE rustique noir pour portail	00072913 E	1	-	-	-	-	-	-	-	-	-	-	-
Gâche rustique noir à visser pour portail	00072923 E	1	-	-	-	-	-	-	-	-	-	-	-

NS Non stocké/Non-stored/Producto no estocado - ● Sur stock Europe Zone 1 et Zone 2, nous consulter pour délai d'approvisionnement - E Epuisement/Stock depletion/Agotamiento del stock

Serrure de grille et portail / A VISSER - PÊNE RÉGLABLE

PROTECT

GARANTIE 5 ANS

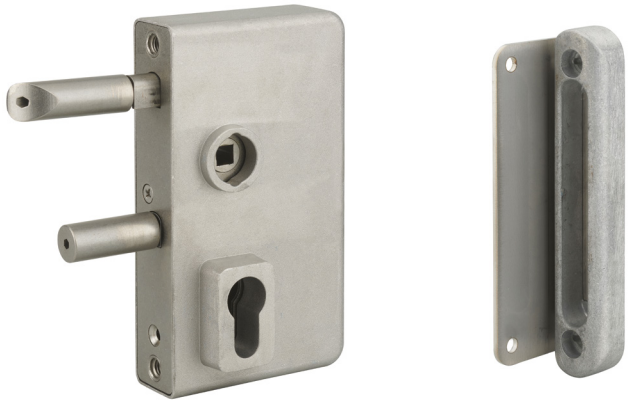

Disponible
en 3 finitions :

Alu

RAL 9005

RAL 6005

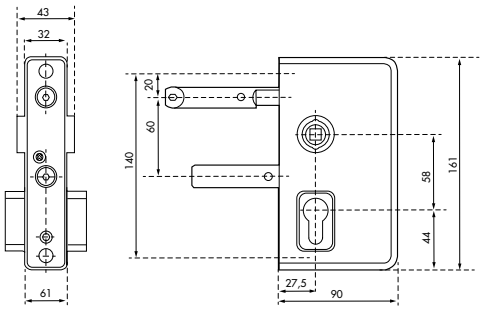

Description/*Description/Descripción*
Serrure acier inoxydable, boîtier aluminium. Pêne dormant réglable pour tube de 30 à 60mm. Réversible, mécanisme à 1 tour, carré 8mm, axe 58mm, EA 63mm. (référence BLISTER livrée avec gâche).
Stainless steel lock, aluminium case. Adjustable bolt for 30-60 mm. Reversible,single lacth mechanism, square 8mm, axis 58mm. (reference BLISTER delivered with striker).
Cerradura de acero inoxidable, caja de aluminio. Pestillo regulable de 30 a 60mm. Reversible, mecanismo de una vuelta, cuadrado 8mm, eje de 58mm. (referencia BLISTER se entrega con gacheta).

Finition/*Finish/Acabado*
Aluminium, noir 9005, vert 6005.
Aluminium, black, green.
Aluminio, negro, verde.

							Brochable						
Designation	Boite	Colis.	Prix	Sachet	Colis.	Prix	France	Euro 1	Euro 2	Euro 3	Euro 4	Colis.	Prix
BOITIER SERRURE alu	00072940 E	1	-	-	-	-	00572940	-	-	-	-	10	-
Gâche à visser - finition alu	00072920 E	1	-	-	-	-	-	-	-	-	-	-	-
BOITIER SERRURE noir 9005	00072941 E	1	-	00972941	10	-	00572941	-	-	-	-	10	-
GÂCHE à visser noir 9005	00072921 E	1	-	00972921 E	10	-	-	-	-	-	-	-	-
BOITIER SERRURE vert 6005	00072942 E	1	-	-	-	-	00572942 NS ●	-	-	-	-	10	-
Gâche à visser - vert 6005	00072922 E	1	-	-	-	-	-	-	-	-	-	-	-
Support aluminium pour tube rond de diamètre 34 à 60mm	00072924 E	1	-	00972924 E	10	-	-	-	-	-	-	-	-

NS Non stocké/Non-stored/Producto no estocado - ● Sur stock Europe Zone 1 et Zone 2, nous consulter pour délai d'approvisionnement - E Epuisement/Stock depletion/Agotamiento del stock

Serrure de grille et portail / POUR CYLINDRE PROFILE

RESIST



Idéal pour grille avec posssiblité de plaque à souder



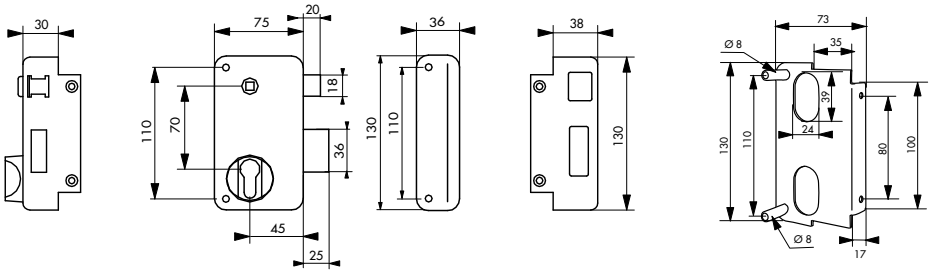

Description/*Description/Descripción*
Coffre et gâche acier embouti. Pêne et demi-tour acier en saillie de 5 mm. Mécanisme à 2 tours. Rappel du demi-tour par la clé. Carré 7 mm. Entrée de cylindre et de fouillot laiton.
Pressed steel case and striker. Steel bolt and latch. 5 mm projection. Double latch mechanism. Drawback of the latch by key. Square 7 mm. Brass cylinder hole plate
Caja y cerradero de acero embutido. Pestillo y media vuelta de acero en saliente de 5 mm. Mecanismo de 2 vueltas. Reposición de la media vuelta con la llave. Cuadrado 7 mm. Entrada de cilindro y de nuez de latón.

Finition/*Finish/Acabado*
Epoxy noir granité
Galvanised black epoxy
Cincado epoxi negro
Version/*Option/Versión*
Droite et gauche
Right and left hand
Derecha e izquierda

							Brochable						
Designation	Boite	Colis.	Prix	Sachet	Colis.	Prix	France	Euro 1	Euro 2	Euro 3	Euro 4	Colis.	Prix
BOIT. à cyl. profilé 75 x 130 mm droite	00009819	1	-	-	-	-	00309819 [E]	2	-	-	-	-	-
BOIT. à cyl. profilé 75x130 mm gauche	00009829	1	-	-	-	-	00309829 [E]	2	-	-	-	-	-
PLAQUE DE FIXATION à souder pour serrure verticale Z	00008967	10	-	00908967	10	-	-	-	-	-	-	-	-

[NS] Non stocké/Non-stored/Producto no estocado - [●] Sur stock Europe Zone 1 et Zone 2, nous consulter pour délai d'approvisionnement - [E] Epuisement/Stock depletion/Agotamiento del stock

Serrure de grille et portail / INOX, POUR CYLINDRE PROFILE

RESIST



Serrure inox anti corrosion.

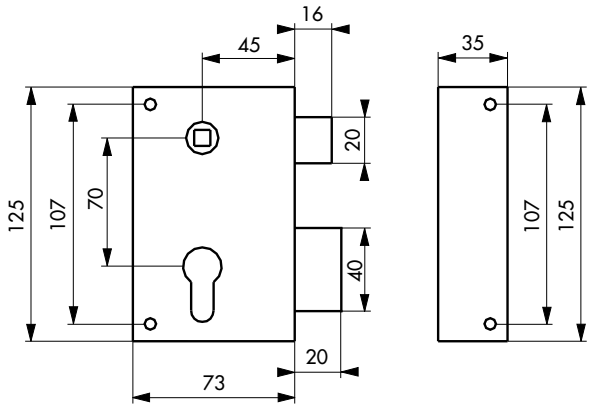

Description/*Description/Descripción*
Coffre et gâche inox 304 L cambré. Pêne et demi-tour laiton chromé. Mécanisme à 2 tours pêne 1/ 2 tour réversible pour porte ouvrant à l'extérieur. Carré 7 mm. Entrée de cylindre et de fouillot laiton chromé.
Cambered 304 L stainless steel case and striker. Chrome plated brass bolt and latch. Double latch mechanism. Reversible latch bolt for outside opening door. Square 7 mm. Chrome plated brass cylinder hole and follower plate.
Caja y cerradero de acero inoxidable 304 L curvado. Pestillo y media vuelta de latón cromado. Mecanismo de 2 vueltas. Pestillo media vuelta reversible para puerta con apertura hacia el exterior. Cuadrado 7 mm. Entrada de cilindro y de nuez de latón cromado.

Finition/*Finish/Acabado*
Inox brossé
Polished stainless steel
Epoxi negro granitado

Version/*Option/Versión*
Droite et gauche
Right and left hand
Derecha e izquierda

Designation	Boite	Colis.	Prix	Sachet	Colis.	Prix	Brochable France	Euro 1	Euro 2	Euro 3	Euro 4	Colis.	Prix
BOITIER CP inox 73 x 125 mm droite	00072900	1	-	00972900	10	-	00372900 E	-	-	-	-	2	-
BOITIER CP inox 73 x 125 mm gauche	00072901	1	-	00972901	10	-	00372901 E	-	-	-	-	2	-

NS Non stocké/Non-stored/Producto no estocado - ⦿ Sur stock Europe Zone 1 et Zone 2, nous consulter pour délai d'approvisionnement - E Epuisement/Stock depletion/Agotamiento del stock

Serrure de grille et portail / A COMBINAISON

PROTECT

GARANTIE 5 ANS





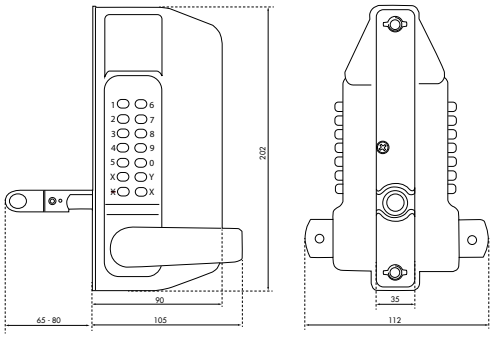

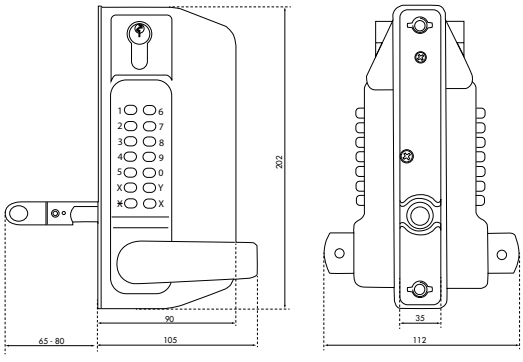

Description/*Description/Descripción*
Mécanisme à combinaison. Modirapide de la combinaison sans démontage de la serrure. Réversible.
Combination mechanism. Esay duty to change combination without dismantling the lock. Reversible.
Mecanismo con combinacion. Modide la combinación rapida sin desmantelar. Reversible.

Finition/*Finish/Acabado*
Laqué noir.
Black lacquered.
Lacado negro.
Version/*Option/Versión*
combinaison et cylindre pro
Combination and procylinder.
Combinaciy cilindro perlado.

Designation	Boite	Colis.	Prix	Sachet	Colis.	Prix	Brochable France	Brochable Euro 1	Brochable Euro 2	Brochable Euro 3	Brochable Euro 4	Colis.	Prix
SERRURE de grille/portail à combinaison	00005007 [E]	1	-	-	-	-	00505007 [E]	-	-	-	-	1	-
SERRURE de grille/portail à combinaison	00005008 [E]	1	-	-	-	-	00505008 [E]	-	-	-	-	1	-

[NS] Non stocké/Non-stored/Producto no estocado - [●] Sur stock Europe Zone 1 et Zone 2, nous consulter pour délai d'approvisionnement - [E] Epuisement/Stock depletion/Agotamiento del stock

Serrure POUR RIDEAU METALLIQUE

ECO







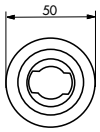

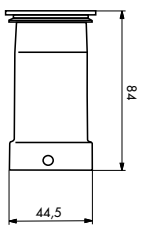

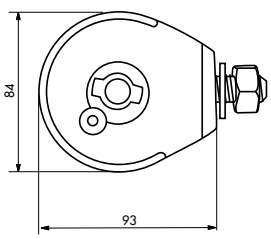

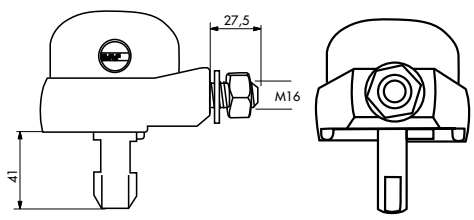

Description/*Description/Descripción*

Corps acier moulé. Cylindre de sécurité à goupilles avec protection de cloche contre le perçage. Corps interne en laiton massif. Ancrage en acier moulé. Cône d'attaque au sol en bronze avec couvercle à ressort. 2 clés.

Moulded steel body. Cylinder safety pins with bell protection against drilling. Internal solid brass body. Steel casting Docking. Cone ground attack bronze with spring cover. 2 keys.

Cuerpo de acero moldeado. Cilindro de seguridad con pasadores con protección de campana anti perforación. Cuerpo interno de latón macizo. Anclaje en acero fundido. Cono de anclaje al suelo de bronce con tapa a muelle. 2 llaves.

Finition/*Finish/Acabado*

Epoxy noir granité

Granited black epoxy

Epoxi negro granitado

Utilisation/*Use/Utilización*

Porte rideau métallique

Metal rolling shutter

Puertas verja metálica

Designation	Boite	Colis.	Prix	Sachet	Colis.	Prix	Brochable France	Brochable Euro 1	Brochable Euro 2	Brochable Euro 3	Brochable Euro 4	Colis.	Prix
SERRURE de fermeture pour rideau métallique	00013903	1	-	-	-	-	-	-	-	-	-	-	-

NS Non stocké/Non-stored/Producto no estocado - ● Sur stock Europe Zone 1 et Zone 2, nous consulter pour délai d'approvisionnement - E Epuisement/Stock depletion/Agotamiento del stock

Serrure rideau métallique / A CYLINDRE

ECO



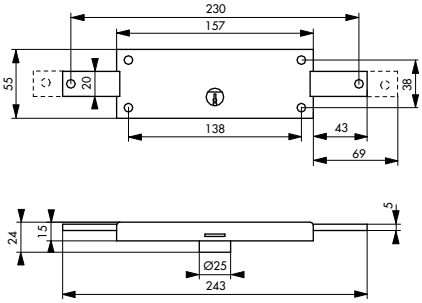

GARANTIE 2 ANS

X 3

Description/*Description/Descripción*
Coffre acier cambré. 2 points de condamnation latéraux. Mécanisme pêne dormant. 3 clés laiton nickelé.
Cambered steel case. 2 lateral locking points. Bolt mechanism. 3 nickel brass plated keys.
Caja de acero curvado. 2 puntos de condenación laterales. Mecanismo de pestillo durmiente. 3 llaves de latón niqueladas.

Finition/*Finish/Acabado*
Zingué
Zinc plated
Cincado

Version/*Option/Versión*
S'entrouvrant (sur demande)
Keyed alike (on request).
Misma llave (a petición).

Utilisation/*Use/Utilización*
Porte rideau métallique
Metal rolling shutter
Puertas verja metálica

							Brochable						
Designation	Boite	Colis.	Prix	Sachet	Colis.	Prix	France	Euro 1	Euro 2	Euro 3	Euro 4	Colis.	Prix
SERRURE DE SURETE à cylindre rond Ø 25 mm pour rideau métallique	00001985	5	-	00901985	10	-	00401985 [E]	-	-	00494594 [E] [●]	-	10	-

Serrure rideau métallique / POUR CYLINDRE

ECO



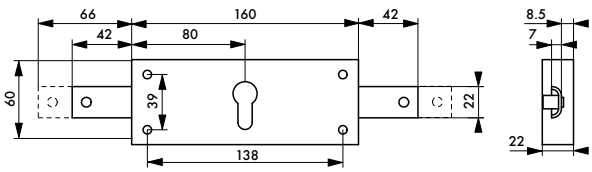

GARANTIE 5 ANS

Description/*Description/Descripción*
Coffre acier cambré. 2 points de condamnation latéraux. Mécanisme pêne dormant.
Cambered steel case. 2 lateral locking points. Bolt mechanism.
Caja de acero curvado. 2 puntos de condenación laterales. Mecanismo de pestillo durmiente.

Finition/*Finish/Acabado*
Zingué / *Zinc plated* / Cincado

Utilisation/*Use/Utilización*
Porte rideau métallique
Metal rolling shutter
Puertas verja metálica

							Brochable						
Designation	Boite	Colis.	Prix	Sachet	Colis.	Prix	France	Euro 1	Euro 2	Euro 3	Euro 4	Colis.	Prix
BOITIER CP horizontale pour rideau métallique 2 points latéraux	00091997	5	-	00991997	10	-	00491997 [E]	-	-	00494997 [E] [●]	-	10	-

[NS] Non stocké/Non-stored/Producto no estocado - [●] Sur stock Europe Zone 1 et Zone 2, nous consulter pour délai d'approvisionnement - [E] Epuisement/Stock depletion/Agotamiento del stock

Serrure A PLASTRON

ECO





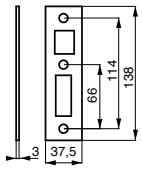

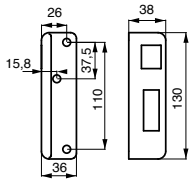

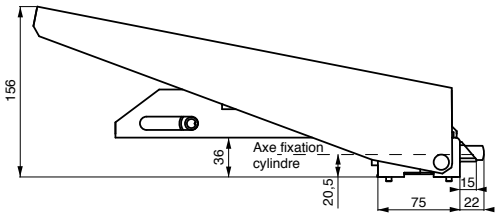

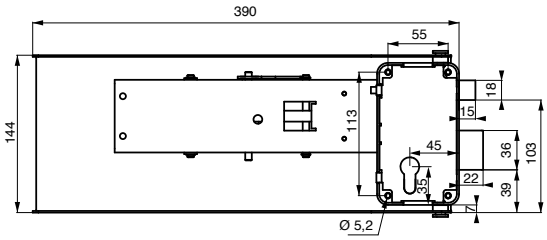

Description/*Description/Descripción*

Coffre en acier zingué embouti. Pêne et demi-tour en acier zingué. Mécanisme à 2 tours. Rappel du 1/ 2 tour par la clé. Dévérouillage du pêne et du demi-tour. Gâche laquée noire emboutie et gâche plate zinguée. Verrouillage 2 tours côté extérieur par clé. Déverrouillage d'urgence côté intérieur. (plastron actionnant pêne et 1/ 2 tour). Pour cylindre profilé européen 30 x 65 mm, pour porte de de 40 mm.

Zinc plated pressed steel case. Zinc plated bolt and latch. Double latch mechanism. Drawback of the latch by the key. Unlocking of the bolt and latch. Black lacquered pressed striker and zinc plated flat striker. 2-latch locking outside with the key. Emergency unlocking inside. (plastron operating the bolt and the latch). For europrofile cylinders 30x65mm, for 40mm doors.

Caja de acero zincado embutido. Pestillo y media vuelta de acero zincado. Mecanismo de 2 vueltas. Reposición de la media vuelta con la llave. Desbloqueo del pestillo y de la media vuelta. Cerradero lacado negro embutido y cerradero plano zincado. Bloqueo de las 2 vueltas en el lado extorior con la llave. Desbloqueo de emergencia en el lado interior. (plastrón accionando pestillo y media vuelta). Para cilindro con perfil europeo 30x65mm por una puerta de 40mm

Finition/*Finish/Acabado*

Mécanisme zingué, epoxy rouge pour le plastron

Zinc plated mechanism, red epoxy finish for the plastron

Mecanismo zincado, plastrón rojo epoxí

Version/*Option/Versión*

Droite et gauche poussant. Axe 45 mm.

Right and left «pushing» version. Axis 45mm.

Derecha e izquierda versión «empujar». Eje a 45mm.

Utilisation/*Use/Utilización*

Montage en poussant sur porte bois ou tôle

Assembling on wooden door or metal sheet in «pushing» version

Montaje sobre puertas de madera o metálicas para la versión «empujar»

Designation	Boite	Colis.	Prix	Sachet	Colis.	Prix	Brochable					Colis.	Prix
							France	Euro 1	Euro 2	Euro 3	Euro 4		
Serrure à plastron boîtier CP droite	00012904	1	-	-	-	-	-	-	-	-	-	-	-
Serrure à plastron boîtier CP gauche	00012914	1	-	-	-	-	-	-	-	-	-	-	-

NS Non stocké/Non-stored/Producto no estocado - ● Sur stock Europe Zone 1 et Zone 2, nous consulter pour délai d'approvisionnement - E Epuisement/Stock depletion/Agotamiento del stock

Serrure ANTIPANIQUE / D-CROSS

PROTECT



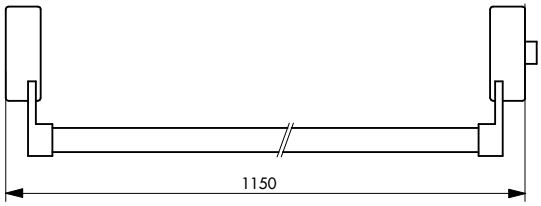



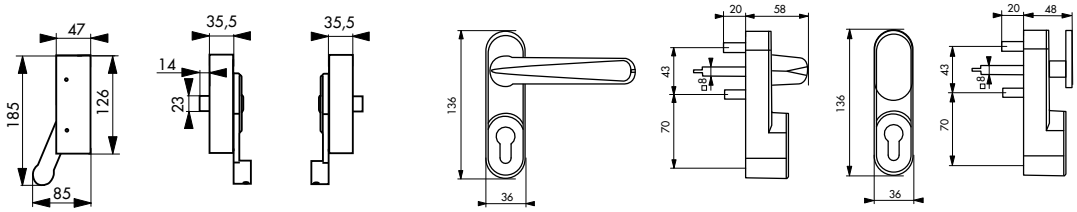

Ce produit porte le marquage CE (selon des critères de la norme NF EN 1125), il répond aux caractéristiques demandées concernant la sécurité des personnes.

CE 0425

EN 1125:2008 + EC1:2009
Classification

3	7	7	B	1	4	2	2	A	A

Description/*Description/Descripción*
Structure, dimensions et performances conformes à la nouvelle norme européenne CE NF EN1125 . Pêne acier zingué. Boîtier acier laqué. Barre aluminium longueur 1,15 m, recoupable. Réversible. Pour porte hauteur maxi 2635 mm. Accessoires : béquille ou bouton de manœuvre extérieure , 1/ 2 cylindre profilé 30 x 10 mm.
Construction, measuring and performance are all in compliance with new european standard CE NF EN1125. Zinc coated steel bolt. Lacquered steel case. Aluminium steel bar length 1,15 m, can be shortened. Reversible. Height maxi 2635 mm.Accessories : Outside handle or knob, 1/2 profile cylinder 30 x 10 mm.
Estructura, dimensiones y prestaciones conformes a la nueva norma europea CE NF EN1125. Pestillo de acero cincado. Caja de acero lacado. Barra de aluminio con una longitud de 1,15 m, puede acortarse. Reversible. Altura maxi 2635 mm.Accesorios : tirador o botón de maniobra exterior, cilindro de 30 x 10 mm.

Finition/*Finish/Acabado*
Laqué noir, laqué blanc ou laqué gris
Black, white or grey lacquered
Lacado negro, lacado blanco o lacado gris

Version/*Option/Versión*
1 ou 2/3 points
1 point or 2/3 points
1 puntos, 2/3 puntos

Utilisation/*Use/Utilización*
Ouverture de secours anti panique pour tous types de portes.
Panic exit device for all types of door.
Apertura de emergencia antipánico para todo tipo de puertas.

NS Non stocké/Non-stored/Producto no estocado - ● Sur stock Europe Zone 1 et Zone 2, nous consulter pour délai d'approvisionnement - E Epuisement/Stock depletion/Agotamiento del stock

Serrure ANTIPANIQUE / D-CROSS

PROTECT

Designation	Boite	Colis.	Prix	Sachet	Colis.	Prix	Brochable France	Euro 1	Euro 2	Euro 3	Euro 4	Colis.	Prix
SERRURE ANTIPANIQUE 1 point latéral réversible laqué noir porte maxi 1150 mm	00009501 ●	1	-	-	-	-	-	-	-	-	-	-	-
SERRURE ANTIPANIQUE 1 point latéral réversible laqué blanc porte maxi 1150 mm	00009511	1	-	-	-	-	-	-	-	-	-	-	-
SERRURE ANTIPANIQUE 1 point latéral réversible laqué gris porte maxi 1150 mm	00009521	1	-	-	-	-	-	-	-	-	-	-	-
SERRURE ANTIPANIQUE 2/3 points haut et bas réversible laqué noir porte maxi 1150 mm	00009531	1	-	-	-	-	-	-	-	-	-	-	-
SERRURE ANTIPANIQUE 2/3 points haut et bas réversible laqué blanc porte maxi 1150 mm	00009541	1	-	-	-	-	-	-	-	-	-	-	-
SERRURE ANTIPANIQUE 2/3 points haut et bas réversible laqué gris porte maxi 1150 mm	00009551	1	-	-	-	-	-	-	-	-	-	-	-
POIGNEE DE MANŒUVRE EXTERIEURE laqué blanc - sans cylindre profilé	00009509	1	-	-	-	-	-	-	-	-	-	-	-
POIGNEE DE MANŒUVRE EXTERIEURE laqué gris - sans cylindre profilé	00009507	1	-	-	-	-	-	-	-	-	-	-	-
BOUTON DE MANŒUVRE EXTERIEUR laqué noir - sans cylindre profilé	00009504	1	-	-	-	-	-	-	-	-	-	-	-
BOUTON DE MANŒUVRE EXTERIEUR laqué blanc - sans cylindre profilé	00009505	1	-	-	-	-	-	-	-	-	-	-	-
BOUTON DE MANŒUVRE EXTERIEUR laqué gris - sans cylindre profilé	00009506	1	-	-	-	-	-	-	-	-	-	-	-
POIGNEE DE MANŒUVRE EXTERIEURE laqué noir - sans cylindre profilé	00009510	1	-	-	-	-	-	-	-	-	-	-	-
CYLINDRE PROFILE HG 30 x 10 mm 3 clés laiton panneton orientable	00053010	10	-	-	-	-	-	-	-	-	-	-	-
1/2 CYLINDRE 30 x10 mm nickelé panneton orientable 4 clés	00018739	1	-	-	-	-	-	-	-	-	-	-	-
CYLINDRE PROFILE COBRA2 31 x 10 mm 4 clés	00040331 NS	1	-	-	-	-	-	-	-	-	-	-	-
KIT RALLONGE haut - bas laqué noir pour porte hauteur 3,00 m maxi	00009512	1	-	-	-	-	-	-	-	-	-	-	-
KIT RALLONGE haut - bas laqué blanc pour porte hauteur 3,00 m maxi	00009513	1	-	-	-	-	-	-	-	-	-	-	-
KIT RALLONGE haut - bas laqué gris pour porte hauteur 3,00 m maxi	00009514	1	-	-	-	-	-	-	-	-	-	-	-

NS Non stocké/Non-stored/Producto no estocado - ● Sur stock Europe Zone 1 et Zone 2, nous consulter pour délai d'approvisionnement - E Epuisement/Stock depletion/Agotamiento del stock

Serrure ANTIPANIQUE / S-PUSH

PROTECT

GARANTIE 5 ANS



Ce produit porte le marquage CE (selon des critères de la norme NF EN 1125), il répond aux caractéristiques demandées concernant la sécurité des personnes.

CE 0425

EN 1125:2008 + EC1:2009
Classification
3 7 7 B 1 4 2 2 B A

Description/*Description/Descripción*
Structure, dimensions et performances conformes à la nouvelle norme européenne CE NF EN1125 . Pêne acier zingué. Boîtier acier laqué. Barre aluminium longueur 0,84 m, recoupable. Réversible. Pour porte hauteur maxi 2635mm. Accessoires : béquille ou bouton de manœuvre extérieure , 1/ 2 cylindre profilé 30 x 10 mm.
Construction, measuring and performance are all in compliance with new european standard CE NFEN1125. Zinc coated steel bolt. Lacquered steel case. Aluminium steel bar length 0,84 m, can be shortened. Reversible. Height maxi 2635 mm.Accessories : Outside handle or knob, 1/2 profile cylinder 30 x 10 mm.
Estructura, dimensiones y prestaciones conformes a la nueva norma europea CE NF EN1125. Pestillo de acero cincado. Caja de acero lacado. Barra de aluminio con una longitud de 0,84 m, puede acortarse. Reversible. Altura maxi 2635 mm.Accesorios : tirador o botón de maniobra exterior, cilindro de 30 x 10 mm.

Finition/*Finish/Acabado*
Laqué noir, laqué blanc ou laqué gris
Black, white or grey lacquered
Lacado negro, lacado blanco o lacado gris
Version/*Option/Versión*
1 ou 2/3 points
1 point or 2/3 points
1 puntos, 2/3 puntos
Utilisation/*Use/Utilización*
Ouverture de secours anti panique pour tous types de portes.
Panic exit device for all types of door.
Apertura de emergencia antipánico para todo tipo de puertas.

NS Non stocké/Non-stored/Producto no estocado - ● Sur stock Europe Zone 1 et Zone 2, nous consulter pour délai d'approvisionnement - E Epuisement/Stock depletion/Agotamiento del stock

Serrure ANTIPANIQUE / S-PUSH

PROTECT

Designation	Boite	Colis.	Prix	Sachet	Colis.	Prix	Brochable France	Euro 1	Euro 2	Euro 3	Euro 4	Colis.	Prix
SERRURE ANTIPANIQUE S-PUSH 1 point réversible laqué gris	00009581	1	-	-	-	-	-	-	-	-	-	-	-
SERRURE ANTIPANIQUE S-PUSH 1 point réversible laqué blanc	00009582	1	-	-	-	-	-	-	-	-	-	-	-
SERRURE ANTIPANIQUE S-PUSH 1 point réversible laqué noir	00009583	1	-	-	-	-	-	-	-	-	-	-	-
SERRURE ANTIPANIQUE S-PUSH 2/3 points haut et bas réversible laqué gris	00009584	1	-	-	-	-	-	-	-	-	-	-	-
SERRURE ANTIPANIQUE S-PUSH 2/3 points haut et bas réversible laqué blanc	00009585	1	-	-	-	-	-	-	-	-	-	-	-
SERRURE ANTIPANIQUE S-PUSH 2/3 points haut et bas réversible laqué noir	00009586	1	-	-	-	-	-	-	-	-	-	-	-
1/2 CYLINDRE 30 x10 mm nickelé panneton orientable 4 clés	00018739	1	-	-	-	-	-	-	-	-	-	-	-
CYLINDRE PROFILE COBRA2 31 x 10 mm 4 clés	00040331 NS	1	-	-	-	-	-	-	-	-	-	-	-
CYLINDRE PROFILE HG 30 x 10 mm 3 clés laiton panneton orientable	00053010	10	-	-	-	-	-	-	-	-	-	-	-
BOUTON DE MANŒUVRE EXTERIEUR laqué noir - sans cylindre profilé	00009504	1	-	-	-	-	-	-	-	-	-	-	-
BOUTON DE MANŒUVRE EXTERIEUR laqué blanc - sans cylindre profilé	00009505	1	-	-	-	-	-	-	-	-	-	-	-
BOUTON DE MANŒUVRE EXTERIEUR laqué gris - sans cylindre profilé	00009506	1	-	-	-	-	-	-	-	-	-	-	-
POIGNEE DE MANŒUVRE EXTERIEURE laqué gris - sans cylindre profilé	00009507	1	-	-	-	-	-	-	-	-	-	-	-
POIGNEE DE MANŒUVRE EXTERIEURE laqué blanc - sans cylindre profilé	00009509	1	-	-	-	-	-	-	-	-	-	-	-
POIGNEE DE MANŒUVRE EXTERIEURE laqué noir - sans cylindre profilé	00009510	1	-	-	-	-	-	-	-	-	-	-	-
KIT RALLONGE haut - bas laqué noir pour porte hauteur 3,00 m maxi	00009512	1	-	-	-	-	-	-	-	-	-	-	-
KIT RALLONGE haut - bas laqué blanc pour porte hauteur 3,00 m maxi	00009513	1	-	-	-	-	-	-	-	-	-	-	-
KIT RALLONGE haut - bas laqué gris pour porte hauteur 3,00 m maxi	00009514	1	-	-	-	-	-	-	-	-	-	-	-

NS Non stocké/Non-stored/Producto no estocado - ● Sur stock Europe Zone 1 et Zone 2, nous consulter pour délai d'approvisionnement - E Epuisement/Stock depletion/Agotamiento del stock

Serrure ANTIPANIQUE / U-CROSS

RESIST

Interchangeable avec d'autres modèles de serrure anti-panique





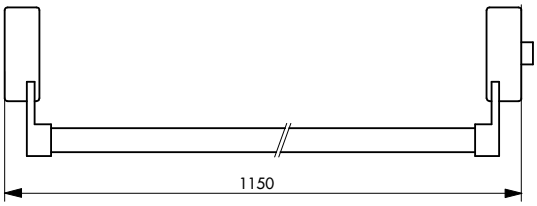

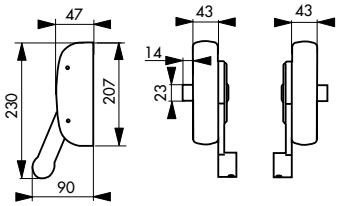

Ce produit porte le marquage CE (selon des critères de la norme NF EN 1125), il répond aux caractéristiques demandées concernant la sécurité des personnes.

CE 0425

EN 1125:2008 + EC1:2009
Classification

3	7	7	B	1	4	2	2	A	A

Description/*Description/Descripción*
Structure, dimensions et performances conformes à la nouvelle norme européenne CE NF EN1125 . Pêne acier zingué. Boîtier acier laqué. Barre aluminium longueur 1,15 m, recoupable. Réversible. Pour porte hauteur maxi 2635 mm. Accessoires : béquille ou bouton de manœuvre extérieure , 1/ 2 cylindre profilé 30 x 10 mm.
Construction, measuring and performance are all in compliance with new european standard CE NFEN1125. Zinc coated steel bolt. Lacquered steel case. Aluminium steel bar length 1,15 m, can be shortened. Reversible. Height maxi 2635 mm.Accessories : Outside handle or knob, 1/2 profile cylinder 30 x 10 mm.
Estructura, dimensiones y prestaciones conformes a la nueva norma europea CE NF EN1125. Pestillo de acero cincado. Caja de acero lacado. Barra de aluminio con una longitud de 1,15 m, puede acortarse. Reversible. Altura maxi 2635 mm.Accesorios : tirador o botón de maniobra exterior, cilindro de 30 x 10 mm.

Finition/*Finish/Acabado*
Laqué noir, laqué blanc ou laqué gris
Black, white or grey lacquered
Lacado negro, lacado blanco o lacado gris
Version/*Option/Versión*
1 ou 3 points
1 point or 3 points
1 puntos, 3 puntos
Utilisation/*Use/Utilización*
Ouverture de secours anti panique pour tous types de portes.
Panic exit device for all types of door.
Apertura de emergencia antipánico para todo tipo de puertas.

NS Non stocké/Non-stored/Producto no estocado - Sur stock Europe Zone 1 et Zone 2, nous consulter pour délai d'approvisionnement - E Epuisement/Stock depletion/Agotamiento del stock

Serrure ANTIPANIQUE / U-CROSS

RESIST

Designation	Boite	Colis.	Prix	Sachet	Colis.	Prix	Brochable France	Brochable Euro 1	Brochable Euro 2	Brochable Euro 3	Brochable Euro 4	Colis.	Prix
SERRURE ANTIPANIQUE 1 point latéral réversible laqué noir porte maxi 1150 mm	00009601	1	-	-	-	-	-	-	-	-	-	-	-
SERRURE ANTIPANIQUE 1 point latéral réversible laqué blanc porte maxi 1150 mm	00009602	1	-	-	-	-	-	-	-	-	-	-	-
SERRURE ANTIPANIQUE 1 point latéral réversible laqué gris porte maxi 1150 mm	00009603	1	-	-	-	-	-	-	-	-	-	-	-
SERRURE ANTIPANIQUE 3 points haut et bas réversible laqué noir porte maxi 1150 mm	00009661	1	-	-	-	-	-	-	-	-	-	-	-
SERRURE ANTIPANIQUE 3 points haut et bas réversible laqué blanc porte maxi 1150 mm	00009662	1	-	-	-	-	-	-	-	-	-	-	-
SERRURE ANTIPANIQUE 3 points haut et bas réversible laqué gris porte maxi 1150 mm	00009663	1	-	-	-	-	-	-	-	-	-	-	-
POIGNEE DE MANŒUVRE EXTERIEURE laqué noir - sans cylindre profilé	00009510	1	-	-	-	-	-	-	-	-	-	-	-
POIGNEE DE MANŒUVRE EXTERIEURE laqué blanc - sans cylindre profilé	00009509	1	-	-	-	-	-	-	-	-	-	-	-
POIGNEE DE MANŒUVRE EXTERIEURE laqué gris - sans cylindre profilé	00009507	1	-	-	-	-	-	-	-	-	-	-	-
BOUTON DE MANŒUVRE EXTERIEUR laqué noir - sans cylindre profilé	00009504	1	-	-	-	-	-	-	-	-	-	-	-
BOUTON DE MANŒUVRE EXTERIEUR laqué blanc - sans cylindre profilé	00009505	1	-	-	-	-	-	-	-	-	-	-	-
BOUTON DE MANŒUVRE EXTERIEUR laqué gris - sans cylindre profilé	00009506	1	-	-	-	-	-	-	-	-	-	-	-
CYLINDRE PROFILE HG 30 x 10 mm 3 clés laiton panneton orientable	00053010	10	-	-	-	-	-	-	-	-	-	-	-
1/2 CYLINDRE 30 x10 mm nickelé panneton orientable 4 clés	00018739	1	-	-	-	-	-	-	-	-	-	-	-
CYLINDRE PROFILE COBRA2 31 x 10 mm 4 clés	00040331 NS	1	-	-	-	-	-	-	-	-	-	-	-
KIT RALLONGE haut - bas laqué noir pour porte hauteur 3,00 m maxi	00009512	1	-	-	-	-	-	-	-	-	-	-	-
KIT RALLONGE haut - bas laqué blanc pour porte hauteur 3,00 m maxi	00009513	1	-	-	-	-	-	-	-	-	-	-	-
KIT RALLONGE haut - bas laqué gris pour porte hauteur 3,00 m maxi	00009514	1	-	-	-	-	-	-	-	-	-	-	-

NS Non stocké/Non-stored/Producto no estocado - ⦿ Sur stock Europe Zone 1 et Zone 2, nous consulter pour délai d'approvisionnement - E Epuisement/Stock depletion/Agotamiento del stock

Crémone / SLIM

PROTECT

GARANTIE 5 ANS

Description/*Description/Descripción*
Crémone carénée. Design esthétique sans vis apparente. S'adapte sur différents supports bois, PVC, alu. Pose facile et rapide. Tringles réglables sans recoupe (système breveté). Réversible droite / gauche (système breveté sur version à béquille). Convient pour des hauteurs de porte jusqu'à 3000 mm maxi. Condamnation de l'intérieur à 1 tour par 1/ 2 cylindre profilé cylindre traversant ou 1/4 de tour par béquille. Pêne : Ø 14 mm, sortie de pêne 16 mm pour la version à béquille. Pêne : Ø 14 mm, sortie de pêne 20mm pour la version à cylindre. Système de verrouillage anti intrusion (système breveté sur version à béquille). Dimensions : Crémone à béquille 38x25x2300/3000 mm. Boîtier crémone à cylindre 38x25x1600/2300/3000mm
Design, without visible screws. For wooden, PVC and aluminium doors. Easy and quick install - Adjustable rod. For door maxi 3000 mm height. One turn locking with profile cylinder, 1/4 turn locking with handle. Bolt Ø 14 mm, locking 16 mm for handle type - Bolt Ø 14 mm, locking 20 mm for cylinder type. Dimension : With handle 38 x 25 x 2300/3000 mm. With Cylinder 38 x 25 x 1600/2300/3000 mm
Diseño, sin tornillo aparente. Para puerta de madera, PVC y aluminio. Instalación facíl y rapidá - Barra regulable. Conviene para alturas de puerta hasta 3000 mm maxi. Condenación del interior de 1 vuelta por cilindro, o un 1/4 de vuelta por tirador. Pestillo Ø 14 mm, condenación de 16 mm para la versión con tirador. Dimensión : Con tirardor 38 x 25 x 2300/3000 mm. Con cilindro 38 x 25 x 1600/2300/3000 mm

Finition/*Finish/Acabado*
Blanc (RAL 9016), Argent (RAL 9006), Noir (RAL 9005)
White, silver, black
Blanco, plata, negro

Version/*Option/Versión*
A béquille. Boitier à cylindre profilé.
With handle. For profile cylinder
Con tirador. Con cilindro perfilado.

Utilisation/*Use/Utilización*
Porte et fenêtre
Door and window
Para puerto y ventana

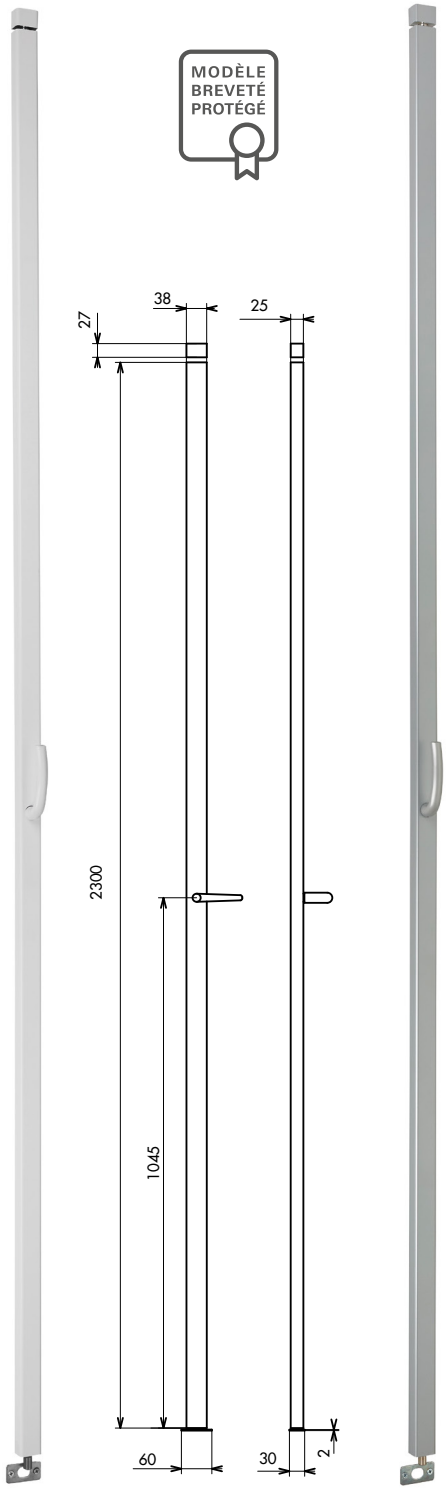

NS Non stocké/Non-stored/Producto no estocado - ● Sur stock Europe Zone 1 et Zone 2, nous consulter pour délai d'approvisionnement - E Epuisement/Stock depletion/Agotamiento del stock

Designation	Boite	Colis.	Prix	Brochable France	Brochable Euro 1	Brochable Euro 2	Brochable Euro 3	Colis.	Prix
CRÉMONE 2 POINTS à béquille hauteur 2300 blanc	00061311	1	-	-	-	-	-	-	-
CRÉMONE 2 POINTS à béquille hauteur 2300 argent	00061313	1	-	-	-	-	-	-	-
CRÉMONE 2 POINTS à béquille hauteur 2300 noire	00061314	1	-	-	-	-	-	-	-
CRÉMONE 2 POINTS à béquille hauteur 3000 blanc	00061321	1	-	-	-	-	-	-	-
CRÉMONE 2 POINTS à béquille hauteur 3000 argent	00061323	1	-	-	-	-	-	-	-
BOITIER CRÉMONE 2 POINTS à cylindre profilé hauteur 1600 blanc	00061231 NS	1	-	-	-	-	-	-	-
BOITIER CRÉMONE 2 POINTS à cylindre profilé hauteur 1600 argent	00061233 NS	1	-	-	-	-	-	-	-
BOITIER CRÉMONE 2 POINTS à cylindre profilé hauteur 2300 noir	00061214	1	-	-	-	-	-	-	-
BOITIER CRÉMONE 2 POINTS à cylindre profilé hauteur 3000 blanc	00061221	1	-	-	-	-	-	-	-
BOITIER CRÉMONE 2 POINTS à cylindre profilé hauteur 3000 argent	00061223	1	-	-	-	-	-	-	-
Gâche haute pour serrure en poussant, blanche	00061001	1	-	-	-	-	-	-	-
Gâche haute pour serrure en poussant, argent	00061003	1	-	-	-	-	-	-	-
Gâche haute pour serrure en poussant, noire	00061004	1	-	-	-	-	-	-	-
Tarif conditionnement non décolisable									
BOITIER CREMONE 2 points à cylindre profilé hauteur 2300 mm blanc - par 10 pièces	00071211 NS	10	-	-	-	-	-	-	-
BOITIER CREMONE 2 points à cylindre profilé hauteur 2300 mm argent- par 10 pièces	00071213 NS	10	-	-	-	-	-	-	-
BOITIER CREMONE 2 points à cylindre profilé hauteur 3000 mm blanc- par 10 pièces	00071221 NS	10	-	-	-	-	-	-	-
BOITIER CREMONE 2 points à cylindre profilé hauteur 3000 mm argent- par 10 pièces	00071223 NS	10	-	-	-	-	-	-	-
BOITIER CREMONE 2 points à cylindre profilé hauteur 1600 mm blanc- par 10 pièces	00071231 NS	10	-	-	-	-	-	-	-
BOITIER CREMONE 2 points à cylindre profilé hauteur 1600 mm argent- par 10 pièces	00071233 NS	10	-	-	-	-	-	-	-
SERRURE CREMONE 2 points à béquille hauteur 2300 mm blanc- par 10 pièces	00071311 NS	10	-	-	-	-	-	-	-
SERRURE CREMONE 2 points à béquille hauteur 2300 mm argent- par 10 pièces	00071313 NS	10	-	-	-	-	-	-	-
SERRURE CREMONE 2 points à béquille hauteur 3000 mm blanc- par 10 pièces	00071321 NS	10	-	-	-	-	-	-	-
SERRURE CREMONE 2 points à béquille hauteur 3000 mm argent- par 10 pièces	00071323 NS	10	-	-	-	-	-	-	-

NS Non stocké/Non-stored/Producto no estocado - ◉ Sur stock Europe Zone 1 et Zone 2, nous consulter pour délai d'approvisionnement - E Epuisement/Stock depletion/Agotamiento del stock

Crémone / SLIM CF

PROTECT



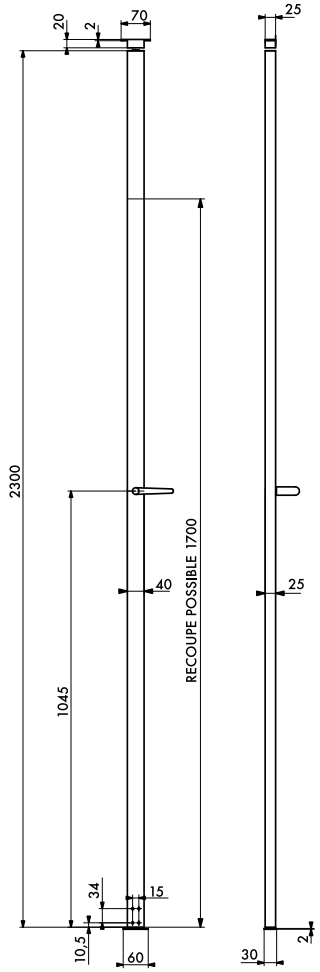

MODÈLE BREVETÉ PROTÉGÉ

Objet d'un test de resistance au feu EI1 30 sur un bloc-porte de la marque MALERBA

GARANTIE 5 ANS

Description/*Description/Descripción*

Crémone carénée à béquille. Design esthétique sans vis apparente. S'adapte sur différents supports bois, PVC, alu. Pose facile et rapide. Tringles réglables par tige filetée. Réversible droite / gauche. (système breveté). Convient pour des hauteurs de porte jusqu'à 3000 mm maxi. Condamnation de l'intérieur par quart de tour de béquille. Pêne : Ø 14 mm, sortie de pêne 16 mm. Système de verrouillage anti intrusion (système breveté). Livrée avec gâche haute pour serrure en poussant. Dimensions : 38x25x2300/3000 mm

Design, without visible screws. For wooden, PVC and aluminium doors. Easy and quick install. Adjustable rod. For door maxi 3000 mm height. 1/4 turn locking with handle. Bolt Ø 14 mm, locking 16 mm. Dimension : 38 x 25 x 2300/3000 mm

Diseño, sin tornillo aparente. Para puerta de madera, PVC y aluminio. Instalación facíl y rapidá. Barra regulable. Conviene para alturas de puerta hasta 3000 mm maxi. 1/4 de vuelta por tirador. Pestillo Ø 14 mm, condenación de 16 mm. Dimensión : 38 x 25 x 2300/3000 mm

Finition/*Finish/Acabado*

Blanc (RAL 9016), Argent (RAL 9006), Noir (RAL 9005))

White, silver, black

Blanco, plata, negro

Utilisation/*Use/Utilización*

Porte et fenêtre

Door and window

Para puerto y ventana

							Brochable						
Designation	Boite	Colis.	Prix	Sachet	Colis.	Prix	France	Euro 1	Euro 2	Euro 3	Euro 4	Colis.	Prix
CRÉMONE 2 PTS à béquille hauteur 2300 blanc, livrée en poussant	00062311 NS	1	-	-	-	-	-	-	-	-	-	-	-
CRÉMONE 2 PTS à béquille hauteur 2300 argent, livrée en poussant	00062313 NS	1	-	-	-	-	-	-	-	-	-	-	-
CRÉMONE 2 PTS à béquille hauteur 2300 noir, livrée en poussant	00062314 NS	1	-	-	-	-	-	-	-	-	-	-	-
CRÉMONE 2 PTS à béquille hauteur 3000 blanc, livrée en poussant	00062321 NS	1	-	-	-	-	-	-	-	-	-	-	-
CRÉMONE 2 PTS à béquille hauteur 3000 argent, livrée en poussant	00062323 NS	1	-	-	-	-	-	-	-	-	-	-	-
CRÉMONE 2 PTS à béquille hauteur 3000 noir, livrée en poussant	00062324 NS	1	-	-	-	-	-	-	-	-	-	-	-
Gâche haute pour serrure en poussant, blanche	00061001	1	-	-	-	-	-	-	-	-	-	-	-
Gâche haute pour serrure en poussant, argent	00061003	1	-	-	-	-	-	-	-	-	-	-	-
Gâche haute pour serrure en poussant, noire	00061004	1	-	-	-	-	-	-	-	-	-	-	-

NS Non stocké/Non-stored/Producto no estocado - ● Sur stock Europe Zone 1 et Zone 2, nous consulter pour délai d'approvisionnement - E Epuisement/Stock depletion/Agotamiento del stock

Boitier serrure / APPLIQUE CP PÊNE DORMANT

ECO

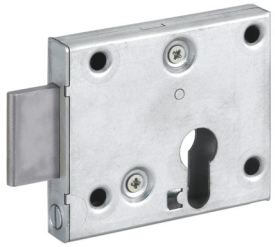

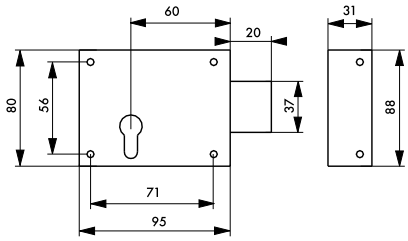

Description/*Description/Descripción*
Coffre en acier cambré galvanisé. Pêne dormant en acier zingué. Mécanisme à 2 tours. Livré sans gâche. Pour cylindre profilé européen. Réversible.
Raised galvanised steel case. Galvanised steel lock bolt. 2 turn mechanism. Without striker. For european profile cylinder. Reversible.

Caja de acero curvado cincado. Pestillo durmiente de acero cincado. Mecanismo de 2 vueltas. No cerradero. Para cilindro perfilado europeo. Reversible.
Finition/*Finish/Acabado*
Galvanisé
Galvanised
Galvanisado

Designation	Boite	Colis.	Prix	Sachet	Colis.	Prix	Brochable France	Euro 1	Euro 2	Euro 3	Euro 4	Colis.	Prix
Boîtier CP 95 x 80 mm galvanisé sans gâche	00099122	10	-	-	-	-	-	-	-	-	-	-	-

Boitier serrure / APPLIQUE CP PÊNE DORMANT

ECO



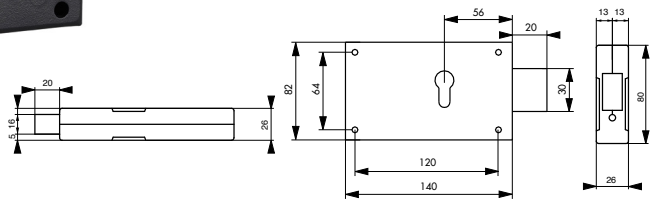

Description/*Description/Descripción*
Coffre en acier cambré zingué. Pêne dormant en acier zingué. Mécanisme à 2 tours. Livré avec ou sans gâche. Pour cylindre profilé européen (non fourni) 30 x 55 mm, pour porte de 45 mm. Réversible
Raised galvanised steel case. Galvanised steel. lock bolt. 2 turn mechanism. Without striker. For european profile cylinder.

Caja de acero curvado cincado. Pestillo durmiente de acero cincado. Mecanismo de 2 vueltas. No cerradero. Para cilindro perfilado europeo.
Finition/*Finish/Acabado*
Epoxy noir granité
Granited black epoxy
Epoxi negro granitado

Designation	Boite	Colis.	Prix	Sachet	Colis.	Prix	Brochable France	Euro 1	Euro 2	Euro 3	Euro 4	Colis.	Prix
Boltier CP 140 x 80 mm sans gâche	00009770	1	-	-	-	-	-	-	-	-	-	-	-
Boltier CP 140 x 80 mm avec gâche	00009771	1	-	-	-	-	-	-	-	-	-	-	-

NS Non stocké/Non-stored/Producto no estocado - ⦿ Sur stock Europe Zone 1 et Zone 2, nous consulter pour délai d'approvisionnement - E Epuisement/Stock depletion/Agotamiento del stock

ECO

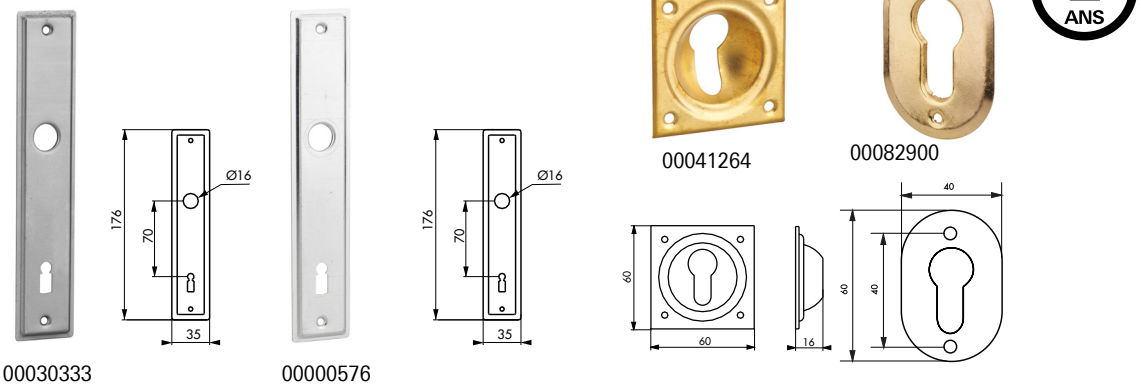

00030333 00000576

Description/*Description/Descripción*
Pour serrure à encastrer. Pour serrure en applique verticale.Pour cylindre profilé.Pour cylindre Ø 2 mm.Pour cylindre Ø 30 mm.

Mortise lock.Vertical lock.For profile cylinder.For Ø 23 mm cylinder.For Ø 30 mm cylinder.
Para cerradura a empotrar.Para cerradura en plastrón vertical.Para cilindro perfilado.Para cilindro Ø 23 mm.Para cilindro Ø 30 mm.

							Brochable						
Designation	Boite	Colis.	Prix	Sachet	Colis.	Prix	France	Euro 1	Euro 2	Euro 3	Euro 4	Colis.	Prix
ENTREE acier pour serrure à larder	00000575	10	-	-	-	-	-	-	-	-	-	-	-
ENTREE alu pour serrure à larder	00000576	10	-	-	-	-	-	-	-	-	-	-	-
ENTREE acier trou de cylindre profilé	00030333	10	-	-	-	-	-	-	-	-	-	-	-
ENTREE acier Ø 23 mm	00030334	10	-	-	-	-	-	-	-	-	-	-	-
ROSACE laiton Ø 23 mm	00030331	10	-	-	-	-	-	-	-	-	-	-	-
ROSACE laiton Ø 30 mm	00030332	10	-	-	-	-	-	-	-	-	-	-	-
ROSACE laitonnée pour cylindre profilé	00082900	10	-	-	-	-	00182900	-	-	-	-	10	-
ENTREE à cuvette laiton 60 x 60 mm pour serrure trou de clé	00041262	10	-	-	-	-	00141262 E	-	-	-	-	10	-
ENTREE à cuvette laiton chromé 60 x 60 mm pour serrure trou de clé	00041263	10	-	-	-	-	00141263 E	-	-	-	-	10	-
ENTREE à cuvette laiton 60 x 60 mm trou de cylindre profilé	00041264	10	-	00941264	30	-	00141264 E	-	-	-	-	10	-
ENTREE à cuvette chromé 60 x 60 mm trou de cylindre profilé	00041265	10	-	00941265	30	-	00141265 E	-	-	-	-	10	-
GÂCHE SEULE pour serrure verticale droite et gauche	-	-	-	00900631	10	-	00200631	-	-	-	-	10	-

NS Non stocké/Non-stored/Producto no estocado - ● Sur stock Europe Zone 1 et Zone 2, nous consulter pour délai d'approvisionnement - E Epuisement/Stock depletion/Agotamiento del stock

SUPPLÉMENTS POUR SERRURES EN APPLIQUE ET TUBULAIRES

Designation	Boite	Colis.	Prix	Sachet	Colis.	Prix	Brochable France	Brochable Euro 1	Brochable Euro 2	Brochable Euro 3	Brochable Euro 4	Colis.	Prix
GÂCHE SEULE pour serrure horizontale droite et gauche	-	-	-	00900611	10	-	00100611	-	-	-	-	10	-
GÂCHE avec têtière pour serrure de portail réversible	00019231	10	-	-	-	-	-	-	-	-	-	-	-
LUBRIFIANT poudre graphite 95 ml pour cylindre	00096005	10	-	00996005	10	-	00296005	-	-	-	-	10	-
PRESENTOIR de 20 burettes LUBRIFIANT poudre graphite 95 ml pour cylindre	00096205 E	1	-	-	-	-	-	-	-	-	-	-	-
PLAQUE DE FIXATION à souder pour serrure horizontale Z	00007967	10	-	-	-	-	-	-	-	-	-	-	-
PLAQUE DE FIXATION à souder pour serrure verticale Z	00008967	10	-	-	-	-	-	-	-	-	-	-	-
Supplément pour numéro imposé (pour quantité < 50 pièces)	-	-	-	-	-	-	00010116	-	-	-	-	-	-

NS Non stocké/Non-stored/Producto no estocado - ● Sur stock Europe Zone 1 et Zone 2, nous consulter pour délai d'approvisionnement - E Epuisement/Stock depletion/Agotamiento del stock

Notes

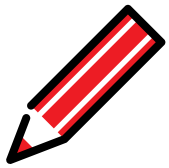

Serrure pour VITRINE COULISSANTE

ECO



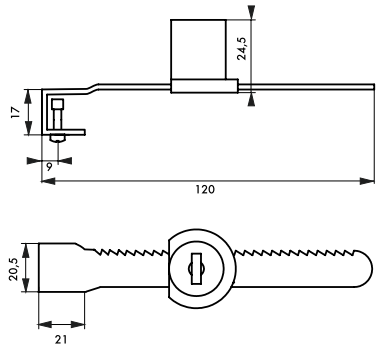

Description/*Description/Descripción*
Crémaillère acier. Cylindre à paillettes. 2 clés nickelées gainées PVC.
Steel rack. Disc-tumblers cylinder. 2 nickel plated keys with head protector by a PVC shell.
Steel rack. Disc-tumblers cylinder. 2 nickel plated keys with head protector by a PVC shell.

Finition/*Finish/Acabado*
Nickelé
Nickel plated
Niquelado
Utilisation/*Use/Utilización*
Vitrine à porte coulissante
Window-case sliding door
Vitrina con puerta corredera

Designation	Boite	Colis.	Prix	Sachet	Colis.	Prix	Brochable France	Brochable Euro 1	Brochable Euro 2	Brochable Euro 3	Brochable Euro 4	Colis.	Prix
Serrure pour vitrine coulissante - 2 clés	-	-	-	00904190 [E]	25	-	00104190	00193727 [NS] [●]	00192727 [NS] [●]	-	-	10	-

Serrure pour meuble / EN APPLIQUE

ECO



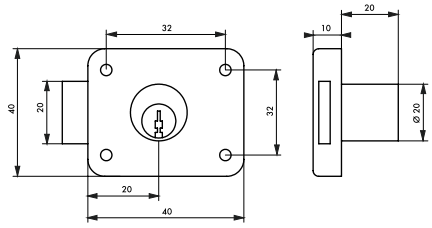

Description/*Description/Descripción*
Corps alliage moulé. Cylindre à paillettes. Pose à droite ou à gauche. 2 clés nickelées.
Moulded alloy case. Disc-tumblers cylinder. Right or left operating. 2 nickel plated keys.
Cuerpo de aleación moldeada. Cilindro de plaquitas.Montaje a la derecha o a la izquierda. 2 llaves niqueladas.

Finition/*Finish/Acabado*
Nickelé
Nickel plated
Niquelado
Utilisation/*Use/Utilización*
Porte d'ameublement
Furnishing door
Puerta de muebles

Designation	Boite	Colis.	Prix	Sachet	Colis.	Prix	Brochable France	Brochable Euro 1	Brochable Euro 2	Brochable Euro 3	Brochable Euro 4	Colis.	Prix
Serrure en applique cyl. longueur 20 mm - 2 clés	-	-	-	00902402 [E]	25	-	00102402	00193726 [NS] [●]	00192726 [NS] [●]	00194726 [●]	-	10	-

[NS] Non stocké/Non-stored/Producto no estocado - [●] Sur stock Europe Zone 1 et Zone 2, nous consulter pour délai d'approvisionnement - [E] Epuisement/Stock depletion/Agotamiento del stock

Serrure pour meuble / A CYLINDRE

ECO



	50 mm	60 mm	70 mm
A	50	60	70
B	52	52	55
C	25	35	40
D	35	42	55

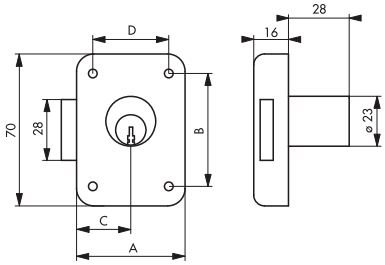

Description/*Description/Descripción*
Coffre et pêne acier. Cylindre laiton à 5 goupilles. 3 clés acier nickelé.
Steel case and bolt. 5 pin brass cylinder. 3 nickel plated keys
Caja y pestillo de acero. Cilindro de latón de 5 pasadores. 3 llaves de acero niquelado.

Finition/*Finish/Acabado*
Epoxy noir granité
Black epoxy
Epoxi negro granitado

Version/*Option/Versión*
Droite et gauche
Right and left hand
Derecha e izquierda

Utilisation/*Use/Utilización*
Porte d'ameublement
Furnishing door
Puerta de muebles

Designation	Boite	Colis.	Prix	Sachet	Colis.	Prix	Brochable France	Brochable Euro 1	Brochable Euro 2	Brochable Euro 3	Brochable Euro 4	Brochable Colis.	Brochable Prix
Serrure de sûreté 50 mm axe 25 mm droite - 3 clés	00014750	5	-	-	-	-	-	-	-	-	-	-	-
Serrure de sûreté 50 mm axe 25 mm gauche - 3 clés	00014751	5	-	-	-	-	-	-	-	-	-	-	-
Serrure de sûreté 60 mm axe 35 mm droite - 3 clés	00014760	5	-	-	-	-	-	-	-	-	-	-	-
Serrure de sûreté 60 mm axe 35 mm gauche - 3 clés	00014761	5	-	-	-	-	-	-	-	-	-	-	-
Serrure de sûreté 70 mm axe 40 mm droite - 3 clés	00014770	5	-	-	-	-	-	-	-	-	-	-	-
Serrure de sûreté 70 mm axe 40 mm gauche - 3 clés	00014771	5	-	-	-	-	-	-	-	-	-	-	-

NS Non stocké/Non-stored/Producto no estocado - ● Sur stock Europe Zone 1 et Zone 2, nous consulter pour délai d'approvisionnement - E Epuisement/Stock depletion/Agotamiento del stock

Serrure pour meuble / A PATTES

ECO





	30 mm	40 mm	50 mm
A	30	40	50
B	50	50	60
C	15	20	25
D	22	28	32
E	60	60	68

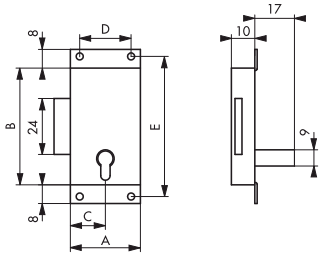

GARANTIE 2 ANS

X 1

Description/*Description/Descripción*
Coffre et pêne acier. Pose à droite ou à gauche. 1 clé laitonnée vieillie.
Steel case and bolt. Right or left fitting. 1 antique brass key.
Caja y pestillo de acero. Montaje a la derecha o a la izquierda. 1 llave latonada envejecida.

Finition/*Finish/Acabado*
Acier laitonné ou zingué
Brass or zinc plated steel
Acero latonado o cincado
Utilisation/*Use/Utilización*
Porte d'ameublement
Furnishing door
Puerta de muebles

Designation	Boite	Colis.	Prix	Sachet	Colis.	Prix	Brochable France	Euro 1	Euro 2	Euro 3	Euro 4	Colis.	Prix
Serrure à pattes acier zingué 30 mm - 1 clé	-	-	-	00900232 E	25	-	00100232	-	-	-	-	10	-
Serrure à pattes acier zingué 40 mm - 1 clé	-	-	-	00900242 E	25	-	00100242	-	-	-	-	10	-
Serrure à pattes acier zingué 50 mm - 1 clé	-	-	-	00900252 E	25	-	00100252	-	-	-	-	10	-
Serrure à pattes laitonnée 30 mm - 1 clé	-	-	-	-	-	-	00100231	-	-	-	-	10	-
Serrure à pattes laitonnée 40 mm - 1 clé	-	-	-	-	-	-	00100241	-	-	-	-	10	-
Serrure à pattes laitonnée 50 mm - 1 clé	-	-	-	-	-	-	00100251	-	-	-	-	10	-

Serrure pour meuble / EN APPLIQUE

ECO



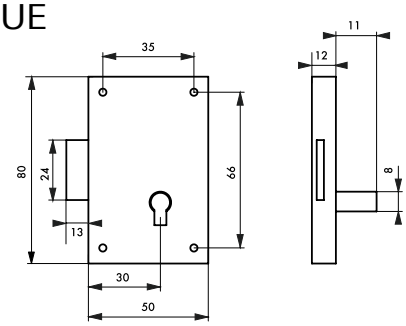

GARANTIE 2 ANS

X 1

Description/*Description/Descripción*
Coffre et pêne acier. Mécanisme à 2 tours. Pose à droite. 1 clé laitonnée vieillie.
Steel case and bolt. Twice turning lock mechanism. Right hand. 1 antique brass key.
Caja y pestillo de acero. Mecanismo de 2 vueltas. Montaje a la derecha. 1 llave latonada envejecida.

Finition/*Finish/Acabado*
Acier poli
Polished steel
Acero pulido
Utilisation/*Use/Utilización*
Porte d'ameublement
Furnishing door
Puerta de muebles

Designation	Boite	Colis.	Prix	Sachet	Colis.	Prix	Brochable France	Euro 1	Euro 2	Euro 3	Euro 4	Colis.	Prix
Serrure acier poli 50 mm droite - 1 clé	-	-	-	00900352 E	25	-	00100352	-	-	-	-	10	-

NS Non stocké/Non-stored/Producto no estocado - ● Sur stock Europe Zone 1 et Zone 2, nous consulter pour délai d'approvisionnement - E Epuisement/Stock depletion/Agotamiento del stock

Serrure pour meuble / «FACON PARIS»

ECO

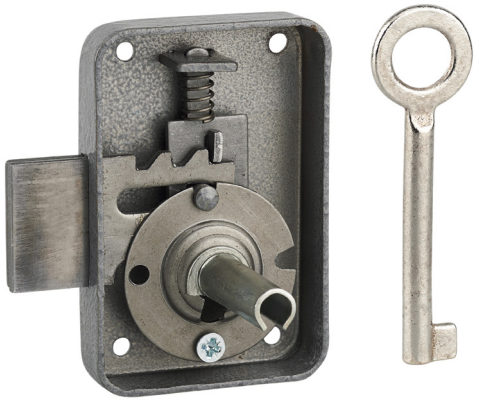

	50 mm	55 mm	60 mm	65 mm
A	50	55	60	65
B	25	30	35	40
C	33	38	43	48

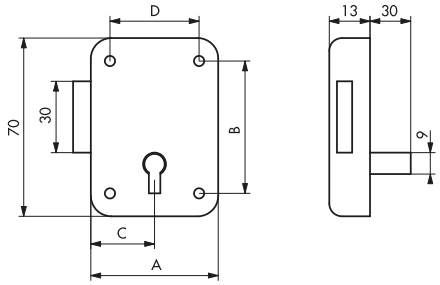

Description/*Description/Descripción*
Coffre et pêne acier. 1 clé nickelée
Steel case and bolt. 1 nickel plated key
Caja y pestillo de acero. 1 llave niquelada

Finition/*Finish/Acabado*
Epoxy gris granité
Grey epoxy
Epoxi gris granitado

Version/*Option/Versión*
Droite et gauche
Right and left hand
Derecha e izquierda

Utilisation/*Use/Utilización*
Porte d'ameublement
Furnishing door
Puerta de muebles

							Brochable						
Designation	Boite	Colis.	Prix	Sachet	Colis.	Prix	France	Euro 1	Euro 2	Euro 3	Euro 4	Colis.	Prix
Serrure 50 mm axe 25 mm droite - 1 clé	00008350	5	-	-	-	-	-	-	-	-	-	-	-
Serrure 50 mm axe 25 mm gauche - 1 clé	00008351	5	-	-	-	-	-	-	-	-	-	-	-
Serrure 55 mm axe 30 mm droite - 1 clé	00008360	5	-	-	-	-	-	-	-	-	-	-	-
Serrure 55 mm axe 30 mm gauche - 1 clé	00008361	5	-	-	10	-	-	-	-	-	-	-	-
Serrure 60 mm axe 35 mm droite - 1 clé	00008362	5	-	00908362	10	-	-	-	-	-	-	-	-
Serrure 60 mm axe 35 mm gauche - 1 clé	00008363	5	-	00908363	-	-	-	-	-	-	-	-	-
Serrure 65 mm axe 40 mm droite - 1 clé	00008370	5	-	-	-	-	-	-	-	-	-	-	-
Serrure 65 mm axe 40 mm gauche - 1 clé	00008371	5	-	-	-	-	-	-	-	-	-	-	-

NS Non stocké/Non-stored/Producto no estocado - ● Sur stock Europe Zone 1 et Zone 2, nous consulter pour délai d'approvisionnement - E Epuisement/Stock depletion/Agotamiento del stock

Serrure pour meuble / BOÎTIER DE SERRURE UNIVERSELLE

PROTECT

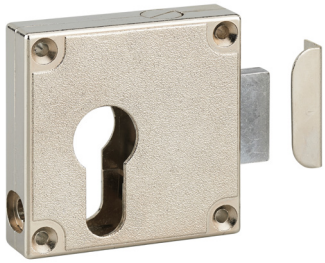

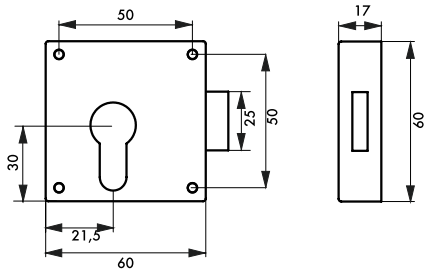

Description/*Description/Descripción*
Coffre en alliage moulé. Pêne en alliage.
Pour cylindre profilé européen. RéversibleMoulded alloy case. Moulded alloy bolt. To be used with European cylinder.
Caja de aleación moldeada. Pestillo de aleación. Para cilindro perfilado europeo.

Finition/*Finish/Acabado*
Nickelé
Nickel plated
Niquelado
Utilisation/*Use/Utilización*
Porte d'ameublement
Furnishing door
Puerta de muebles

Designation	Boite	Colis.	Prix	Sachet	Colis.	Prix	Brochable France	Euro 1	Euro 2	Euro 3	Euro 4	Colis.	Prix
Boîtier serrure univelselle à cylindre profilé	-	-	-	00907495 E	25	-	00107495	-	-	-	-	10	-

Loqueteau / À BILLE

ECO



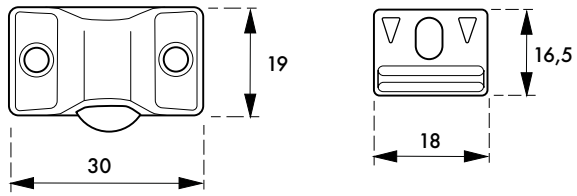

Description/*Description/Descripción*
Loqueteau et contre-plaque acier nickelé. Bille chromé.A visser.
Nickel-plated steel latch and counterplate. Chrome plated ball. To be screwed.
Cuerpo y contraplaca de acero niquelado. Bola cromada. Para ser atornillado.

Finition/*Finish/Acabado*
Nickelé
Nickel plated
Niquelado
Utilisation/*Use/Utilización*
Porte d'ameublement
Furnishing door
Puerta de muebles

Designation	Boite	Colis.	Prix	Sachet	Colis.	Prix	Brochable France	Euro 1	Euro 2	Euro 3	Euro 4	Colis.	Prix
Loqueteau à bille	-	-	-	00987637 E	1	-	00187637	-	-	-	-	1	-

NS Non stocké/Non-stored/Producto no estocado - ◉ Sur stock Europe Zone 1 et Zone 2, nous consulter pour délai d'approvisionnement - E Epuisement/Stock depletion/Agotamiento del stock

Loqueteau / MAGNETIQUE

ECO



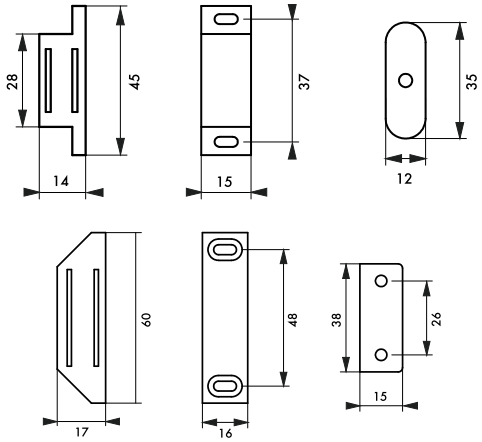

GARANTIE 2 ANS

Description/*Description/Descripción*
Corps moulé. Armature mobile permettant le rattrapage de jeu et l'amortissement des chocs.
Moulded case. Armature absorbing shocks
Cuerpo moldeado. Armadura móvil que permite la recuperación de holgura y la amortiguación de los golpes.

Finition/*Finish/Acabado*
Marron.
Brown
Marrón

Utilisation/*Use/Utilización*
Porte d'ameublement
Furnishing door
Puerta de muebles

Designation	Boite	Colis.	Prix	Sachet	Colis.	Prix	Brochable France	Euro 1	Euro 2	Euro 3	Euro 4	Colis.	Prix
Loqueteau magnétique force 1	-	-	-	00910119	50	-	-	-	-	-	-	-	-
Loqueteau magnétique force 2	-	-	-	00910129	50	-	-	-	-	-	-	-	-
Loqueteau magnétique force 3	-	-	-	00910139	50	-	-	-	-	-	-	-	-

Loqueteau / A CROCHET

ECO



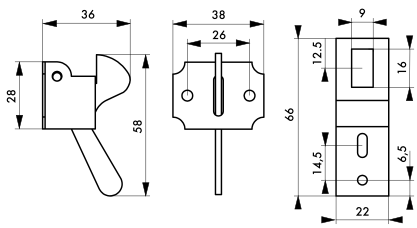

GARANTIE 2 ANS

Description/*Description/Descripción*
Platine acier embouti. Gâche plate acier.
Stamped steel plate. Steel flat striker.
Pletina de acero embutido. Cerradero plano de acero.

Finition/*Finish/Acabado*
Zingué
Zinc plated
Cincado

Utilisation/*Use/Utilización*
Porte d'ameublement
Furnishing door
Puerta de muebles

Designation	Boite	Colis.	Prix	Sachet	Colis.	Prix	Brochable France	Euro 1	Euro 2	Euro 3	Euro 4	Colis.	Prix
Loqueteau de placard	-	-	-	00911151	50	-	-	-	-	-	-	-	-

NS Non stocké/Non-stored/Producto no estocado - ● Sur stock Europe Zone 1 et Zone 2, nous consulter pour délai d'approvisionnement - E Epuisement/Stock depletion/Agotamiento del stock


THIRARD

Coffres-forts

ECO
PROTECT
RESIST

CAISSE A MONNAIE



MONEY TIME 924

ARMOIRE A CLES



KIBOX 924
Boîte à clés à combinaison 925

COFFRE DE SECURITE



SEDAN 926
VINCENNES 927
FRONTENAC 928
EDIMBOURG 929

COFFRE-FORT

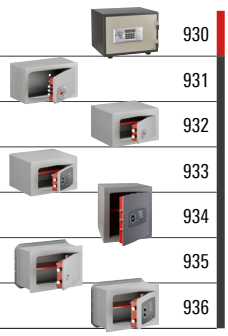

VAUBAN 930
PIERREFONDS 931
BRAN 932
RAMBURES 933
RIVOLI 934
FALAISE 935
WINDSOR 936

COFFRE-FORT POUR CLES



BOYARD 937

ARMOIRE A FUSILS



BRISSAC 938
CARDIFF 938
DURBAN 939
MONTERIA 940

Caissette à monnaie / MONEY TIME

ECO



00013215



Dimensions exterieures mm

	H.	L.	P.
013215	80	152	118
013216	90	200	160
013217	90	250	200
013218	90	300	240

Description/*Description/Descripción*

Acier embouti, poignée chromée. Serrure à cylindre (2 clés fournies). Compartiment interne à monnaie en P.V.C., amovible

Pressed steel, chrome handle. Cylinder lock (2 keys included). Internal PVC removable coin compartment.

Acero embutido, asa cromada. Cerradura de cilindro (se suministran 2 llaves). Compartimento interior fijo para monedas en PVC.

Finition/*Finish/Acabado*

Epoxy couleurs variées selon disponibilité.

Epoxy, various colours (according to availability).

Epoxi en diversos colores según disponibilidad.

Utilisation/*Use/Utilización*

Caissette métal idéale pour ranger la monnaie

Metal cash box, ideal for coin storage

Caja metálica ideal para guardar

X 2

Designation	Boite	Colis.	Prix	Sachet	Colis.	Prix	Brochable France	Brochable Euro 1	Brochable Euro 2	Brochable Euro 3	Brochable Euro 4	Colis.	Prix
MONEY TIME 1 • Largeur 152	00013215	1	-	-	-	-	-	-	-	-	-	-	-
MONEY TIME 2 • Largeur 200	00013216	1	-	-	-	-	-	-	-	-	-	-	-
MONEY TIME 3 • Largeur 250	00013217	1	-	-	-	-	-	-	-	-	-	-	-
MONEY TIME 4 • Largeur 300	00013218	1	-	-	-	-	-	-	-	-	-	-	-

Armoire à clés / KIBOX

ECO





00013219

Dimensions exterieures mm

	H.	L.	P.	Nombre de clés
013219	200	160	75	20 clés
013220	300	240	75	45 clés
013221	300	240	75	93 clés

Description/*Description/Descripción*

Acier embouti. Crochets fixes. Fixation murale (matériel pour la fixation fourni). Cloison supplémentaire (Réf. : 013221). Serrure à cylindre (2 clés fournies). Capacité jusqu'à 93 clés.

Pressed steel. Fixed hooks. Wall mounting (mounting hardware included). Extra leaf (Ref.: 013221). Cylinder lock (2 keys included). Capacity up to 94 keys.

Acero embutido. Ganchos fijos. Instalación en pared (se suministra el material para la instalación). Panel adicional (Ref.: 013221). Cerradura de cilindro (se suministran 2 llaves).

Finition/*Finish/Acabado*

Epoxy beige

Epoxy beige

Amarillento epoxi

Utilisation/*Use/Utilización*

Stockage de clés

Key storage

Almacenamiento de llaves.

X 2

Designation	Boite	Colis.	Prix	Sachet	Colis.	Prix	Brochable France	Brochable Euro 1	Brochable Euro 2	Brochable Euro 3	Brochable Euro 4	Colis.	Prix
KIBOX 1 • 20 clés	00013219	1	-	-	-	-	-	-	-	-	-	-	-
KIBOX 2 • 45 clés	00013220	1	-	-	-	-	-	-	-	-	-	-	-
KIBOX 3 • 93 clés	00013221	1	-	-	-	-	-	-	-	-	-	-	-

NS Non stocké/Non-stored/Producto no estocado - ● Sur stock Europe Zone 1 et Zone 2, nous consulter pour délai d'approvisionnement - E Epuisement/Stock depletion/Agotamiento del stock

Armoire à clés / À COMBINAISON

ECO

GARANTIE 2 ANS

CODE MODIFIABLE





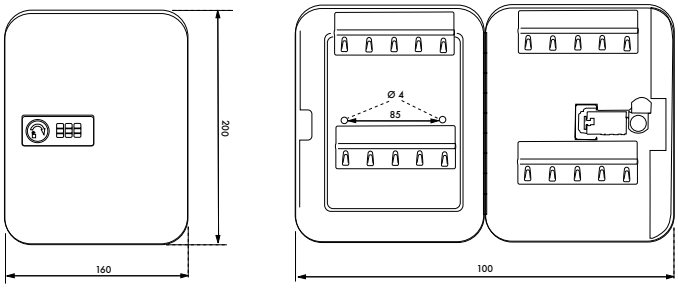

Description/*Description/Descripción*
Acier embouti. 30 crochets fixes. Mécanisme à 3 viroles. Combinaison modifiable. Ouverture par bouton tournant. Fixation murale (matériel pour la fixation fourni).
Pressed steel, 30 fixed hooks. 3 dials mechanism. Resettable combination. Opening by turning knob. Wall mounting (mounting hardware included).
Acero embutido. 30 ganchos fi jos. Mecanismo de 3 virolas. Combinación modifi cable. Apertura mediante un pomo. montaje en pared (accesorios de montaje incluidos).

Finition/*Finish/Acabado*
Epoxy noir.
Black epoxy.
Epoxi negro.

Utilisation/*Use/Utilización*
Stockage de clés
Key storage
Almacenamiento de llaves.

Designation	Boite	Colis.	Prix	Sachet	Colis.	Prix	Brochable France	Brochable Euro 1	Brochable Euro 2	Brochable Euro 3	Brochable Euro 4	Colis.	Prix
ARMOIRE à clés (capacité 30 clés), à combinaison modifiable.	-	-	-	00913224	1	-	-	-	-	-	-	-	-

NS Non stocké/Non-stored/Producto no estocado - ● Sur stock Europe Zone 1 et Zone 2, nous consulter pour délai d'approvisionnement - E Epuisement/Stock depletion/Agotamiento del stock

Coffret de sécurité / SEDAN

ECO



GARANTIE 2 ANS

X 2

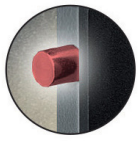

2 pênes



Epaisseur porte



Epaisseur corps

Dimensions exterieures mm			Dimensions Intérieures mm			Dimensions porte mm		Nbr de pênes		Poids	Litres
H.	L.	P.	H.	L.	P.	H.	L.	Horiz.	Verti.	Kg.	l.
250	350	250	246	346	233	209	308	2	-	9	15

Description/*Description/Descripción*

Fermeture par clé. Serrure de sécurité à double panneton asymétrique à gorges. Verrouillage par double pêne Ø 18mm. Clé prisonnière serrure ouverte. Epaisseur du coffre : 1,5 mm. Epaisseur de la porte : 3 mm. 4 Trous pour fixation au dos et à la base (accessoires fournis).

Steel. The SEDAN safe can be easily secured to the floor or the wall for improved removal-resistance. (accessories included) Key captive when lock open.

Acero. La caja fuerte SEDAN se instala tanto en suelo como en pared para una mayor resistencia al arranque (se suministran los accesorios). Llave prisionera de cerradura abierta.

Finition/*Finish/Acabado*

Epoxy beige

Beige epoxy

Epoxi en beige.

Utilisation/*Use/Utilización*

Adapté pour petits objets de valeur

Suitable for small valuables

Adaptado para pequeños objetos

Designation	Boite	Colis.	Prix	Sachet	Colis.	Prix	Brochable France	Euro 1	Euro 2	Euro 3	Euro 4	Colis.	Prix
SEDAN • 2 pênes	00013201	1	-	-	-	-	-	-	-	-	-	-	-

NS Non stocké/Non-stored/Producto no estocado - ◉ Sur stock Europe Zone 1 et Zone 2, nous consulter pour délai d'approvisionnement - E Epuisement/Stock depletion/Agotamiento del stock

Coffret de sécurité / VINCENNES

ECO



013288



013222



013290

GARANTIE 2 ANS

CODE MODIFIABLE



Code clavier

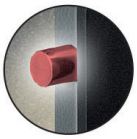

2 pênes



Epaisseur porte



Epaisseur corps

	Dimensions exterieures mm			Dimensions Intérieures mm			Dimensions porte mm		Nbr de pênes		Poids	Litres
	H.	L.	P.	H.	L.	P.	H.	L.	Horiz.	Verti.	Kg.	l.
013222	200	310	200	198	308	185	159	269	2	-	4,2	9
013200	250	350	250	248	348	235	209	309	2	-	5,68	16,5
013288	500	360	330	496	356	312	455	315	2	-	18	53
013290	195	420	365	185	410	305	150	385	2	-	9	13,7

Description/*Description/Descripción*

Fermeture par code. Serrure de sécurité électronique à code à combinaison modifiable. Code de 3 à 8 chiffres. Alimentation par 4 piles de 1,5V type LR6 (piles fournies). Verrouillage par double pêne Ø 16 mm. 4 Trous pour fixation au dos et à la base (accessoires fournis). Fourni avec 2 clés de secours.

Safe with permanent memory electronic lock; code remains in memory even when the batteries are changed. Power: 4x1.5V LR6/AA batteries. (Batteries included). The VINCENNES safe can be easily secured to the floor or the wall for improved removal-resistance. (accessories included). Key opening in emergency. (2 keys supplied).

Acero. Caja fuerte equipada con una cerradura electrónica mediante código con memoria permanente: su código permanece en memoria incluso cuando cambia las pilas. Alimentación con 4 pilas tipo LR6 de 1,5 V (se suministran las pilas). La caja fuerte se instala tanto en suelo como en pared (se suministran los accesorios). Desbloqueo posible con llave (se suministran 2 llaves).

Finition/*Finish/Acabado*

Epoxy beige

Beige epoxy

Epoxi en beige

Utilisation/*Use/Utilización*

Convient pour les petits objets de valeur / ordinateur portable

Suitable for small valuables / Laptop

Adaptado para pequeños objetos / Laptop

Designation	Boite	Colis.	Prix	Sachet	Colis.	Prix	Brochable France	Euro 1	Euro 2	Euro 3	Euro 4	Colis.	Prix
VINCENNES 1 • 2 pênes	00013222	1	-	-	-	-	-	-	-	-	-	-	-
VINCENNES 2 • 2 pênes	00013200	1	-	-	-	-	-	-	-	-	-	-	-
VINCENNES 3 • 2 pênes	00013288	1	-	-	-	-	-	-	-	-	-	-	-
VINCENNES 4 • 2 pênes pour Laptop	00013290	1	-	-	-	-	-	-	-	-	-	-	-

NS Non stocké/Non-stored/Producto no estocado - ● Sur stock Europe Zone 1 et Zone 2, nous consulter pour délai d'approvisionnement - E Epuisement/Stock depletion/Agotamiento del stock

Coffre de sécurité / FRONTENAC

PROTECT



GARANTIE 5 ANS

X 2

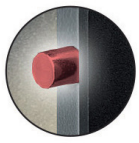

2 pênes

Découpe au laser. Soudure périmétrique continue.

8 mm

Epaisseur porte

3 mm

Epaisseur corps

	Dimensions exterieures mm			Dimensions Intérieures mm			Dimensions porte mm		Nbr de pênes		Poids	Litres
	H.	L.	P.	H.	L.	P.	H.	L.	Horiz.	Verti.	Kg.	l.
013202	210	270	200	205	265	150	138	188	2	-	11,5	8,5
013203	210	340	300	205	335	250	138	258	2	-	17,5	17

Description/*Description/Descripción*

Fermeture par clé. Serrure de sécurité double panneton asymétrique à 6 gorges. Clé prisonnière serrure ouverte. Verrouillage par 2 pênes tournants acier Ø 18 mm.Protection avec plaque d'acier au manganèse à l'endroit de la serrure. Soudure périmetrique continue cadre/corps. 2 trous de fixation au dos et à la base (accessoires fournis). Tablette intérieure amovible.

6 lever security lock with double-bit key.Rotating 18 mm. dia. chrome steel locking bolts. Manganese steel protection plate in lock locationContinuously perimeter frame / body welded. Removable internal shelfMounting holes in the back and base (wall plugs included). Key captive when lock open. Use.

Cerradura de seguridad de 6 cuellos y llave de dos paletones. Pestillos giratorios de acero cromado con Ø 18 mm. Protección con placa de acero de manganeso entorno a la cerradura. Soldadura perimétrica continua cuadro/cuerpo. Bandeja interior fija. Orificios de instalación en la parte trasera e inferior (se suministran las clavijas). Llave prisionera de cerradura abierta.

Finition/*Finish/Acabado*

Epoxy noir

Epoxy

Epoxi

Version/*Option/Versión*

À poser

Surface mount

Instalación en suelo.

Designation	Boite	Colis.	Prix	Sachet	Colis.	Prix	Brochable France	Euro 1	Euro 2	Euro 3	Euro 4	Colis.	Prix
FRONTENAC 1 • 2 pênes	00013202	1	-	-	-	-	-	-	-	-	-	-	-
FRONTENAC 2 • 2 pênes	00013203	1	-	-	-	-	-	-	-	-	-	-	-

NS Non stocké/Non-stored/Producto no estocado - ◉ Sur stock Europe Zone 1 et Zone 2, nous consulter pour délai d'approvisionnement - E Epuisement/Stock depletion/Agotamiento del stock

Coffre de sécurité / EDIMBOURG

PROTECT



Electronique digitale motorisée
avec écran à led



Code clavier

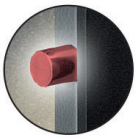

2 pênes



Découpe au laser. Soudure périmétrique continue.



Epaisseur porte



Epaisseur corps

Dimensions exterieures mm			Dimensions Intérieures mm			Dimensions porte mm		Nbr de pênes		Poids	Litres
H.	L.	P.	H.	L.	P.	H.	L.	Horiz.	Verti.	Kg.	l.
210	340	300	205	335	250	138	258	2	-	17,5	17

Description/*Description/Descripción*

Coffre-fort équipé d'une serrure électronique motorisée à code. Code utilisateur de 3 à 6 chiffres, modifiable. Mémoire permanente : votre code reste mémorisé même lorsque vous changez vos piles. Clavier à commande affleurante. Signalisation visuelle sur l'écran à LED haute Définition. Alimentation interne avec 4 piles de 1,5V LR6 (piles fournies). Boîtier de piles extérieur pour alimentation de secours. Secours par clé d'urgence (2 clés fournies). Verrouillage par 2 pênes acier Ø 18 mm. Soudure périmetrique continue cadre/corps. 2 trous de fixation au dos et à la base (accessoires fournis). Tablette intérieure amovible.

Safe with permanent memory electronic motorised lock; code remains in memory even when the batteries are changed. Membrane keypad. 3 to 6 digit user code. Internal power supply with 4x1.5V LR6/AA batteries (included). External battery connector for. emergency power. Emergency key opening (2 keys included). 18 mm dia chrome steel locking bolts. Removable internal shelf. Mounting holes in the back and base (accessories included).

Caja fuerte equipada con una cerradura electrónica motorizada mediante código con memoria permanente: su código permanece en memoria incluso cuando cambia las pilas. Teclado por comando en flujo. Código de uso de 3 a 6 cifras. Alimentación interna con 4 pilas tipo LR6 de 1,5 V (se suministran pilas). Conector exterior de pilas para alimentación de desbloqueo. Desbloqueo con llave de urgencia (se suministran 2 llaves). Pestillos de acero cromado con Ø 18 mm. Bandeja interior fija.

Finition/*Finish/Acabado*

Epoxy noir

Epoxy

Epoxi

Utilisation/*Use/Utilización*

À poser

Surface mount

Instalación en suelo.

Designation	Boite	Colis.	Prix	Sachet	Colis.	Prix	Brochable					Colis.	Prix
							France	Euro 1	Euro 2	Euro 3	Euro 4		
EDIMBOURG • 2 pênes	00013204	1	-	-	-	-	-	-	-	-	-	-	-

NS Non stocké/Non-stored/Producto no estocado - ● Sur stock Europe Zone 1 et Zone 2, nous consulter pour délai d'approvisionnement - E Epuisement/Stock depletion/Agotamiento del stock

Coffre de sécurité / VAUBAN

PROTECT







Code clavier

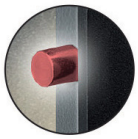

2 pênes



Ignifugé

	Dimensions exterieures mm			Dimensions Intérieures mm			Dimensions porte mm		Nbr de pênes		Poids	Litres
	H.	L.	P.	H.	L.	P.	H.	L.	Horiz.	Verti.	Kg.	l.
013295	300	420	350	180	300	215	263	383	2	-	35	12
013296	355	496	390	215	360	250	313	453	2	-	47	19

Description/*Description/Descripción*

Coffre acier. Protection à la chaleur et au feu 01h00 Code utilisateur de 6 à 8 chiffres. Alimentation interne avec 4 piles 1,5V LR6 (piles fournies).Alarme intégrée. Verrouillage par 2 pênes acier chromé diam 20mm. 3 clés .Secours par clé durgence (3 clés fournie)

Steel case. 01h00 Fireproof safe. 6 to 8 digit user code. Internal power supply with 4x 1,5V LR6 AA batteries. Alarn function. 20mm diam chrome steel locking bolts. 3 keys. Emergency key opening (3 keys included)

Caja de acero. A prueba de fuego 01h00. Codigo de uso de 6 a 8 cifras. Alimentacion interna con 4 pilas tipo LR6 de 1,5V (se suministran pilas). Alarma incorporada. Pestillo de acero cromado diam 20mm. 3 llaves. Apertura de urgencia con llave (se suministran 3 llaves)

Finition/*Finish/Acabado*

Epoxy

Epoxy

Epoxi

Utilisation/*Use/Utilización*

À poser

Surface mount

Instalación en suelo.

Designation	Boite	Colis.	Prix	Sachet	Colis.	Prix	Brochable France	Euro 1	Euro 2	Euro 3	Euro 4	Colis.	Prix
VAUBAN 1 • 2 pênes	00013295	1	-	-	-	-	-	-	-	-	-	-	-
VAUBAN 2 • 2 pênes	00013296	1	-	-	-	-	-	-	-	-	-	-	-

NS Non stocké/Non-stored/Producto no estocado - ◉ Sur stock Europe Zone 1 et Zone 2, nous consulter pour délai d'approvisionnement - E Epuisement/Stock depletion/Agotamiento del stock

Coffre-fort / PIERREFONDS

RESIST



GARANTIE 10 ANS

X 2

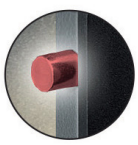

3 pênes

Découpe au laser. Soudure périmétrique continue.

10 mm

Epaisseur porte

2 mm

Epaisseur corps

Dimensions exterieures mm			Dimensions Intérieures mm			Dimensions porte mm		Nbr de pênes		Poids	Litres
H.	L.	P.	H.	L.	P.	H.	L.	Horiz.	Verti.	Kg.	l.
130	220	120	125	215	90	100	175	3	-	4	2,5

Description/*Description/Descripción*
Fermeture par clé. Serrure de sécurité double panneton asymétrique à 6 gorges. Clé prisonnière serrure ouverte. Verrouillage par 3 pênes acier Ø 10 mm. Pattes d'ancrage pour l'installation au mur, (accessoires fournis). Fourni avec 2 clés
Asymmetric 6-lever security lock with double-bit key.Key captive when lock open. 3 nickel-plated steel rotating locking bolts,saw resistant, 10 mm. dia. Anchor brackets for wall mounting (accessories included).
Cerradura de seguridad de 6 cuellos asimétricosy llave de dos paletones.Llave prisionera de cerradura abierta. 3 pestillos giratorios de acero niquelado anti-aserrado con Ø 10 mm. Anclajes para instalación en pared (se suministran los accesorios).

Finition/*Finish/Acabado*
Epoxy Ral : 9006
Epoxi Ral: 9006
Epoxi Ral: 9006

Utilisation/*Use/Utilización*
À emmurer ou à poser. Installation facile et rapide, peut se fixer à l'intérieur d'un meuble.
Built in or surface mount. Quick and easy installation, can be mounted inside a cabinet.
En pared o suelo. Instalación fácil y rápida, se pueden instalar en el interior de un mueble.

Designation	Boite	Colis.	Prix	Sachet	Colis.	Prix	Brochable					Colis.	Prix
							France	Euro 1	Euro 2	Euro 3	Euro 4		
PIERREFONDS • 3 pênes	00013213	1	-	-	-	-	-	-	-	-	-	-	-

NS Non stocké/Non-stored/Producto no estocado - ● Sur stock Europe Zone 1 et Zone 2, nous consulter pour délai d'approvisionnement - E Epuisement/Stock depletion/Agotamiento del stock

Coffre-fort / BRAN

RESIST



GARANTIE 10 ANS

X 2

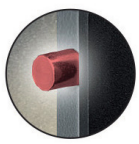

2, 4, 5 pênes

Découpe au laser. Soudure périmétrique continue.

10 mm

Epaisseur porte

5 mm

Epaisseur corps

	Dimensions exterieures mm			Dimensions Intérieures mm			Dimensions porte mm		Nbr de pênes		Poids	Litres
	H.	L.	P.	H.	L.	P.	H.	L.	Horiz.	Verti.	Kg.	l.
013207	220	350	300	200	340	245	140	250	2	-	21	18
013208	280	400	350	260	390	295	195	300	2	1+1	34	31
013209	350	470	350	330	460	295	265	370	3	1+1	44	47

Description/*Description/Descripción*

Fermeture par clé. Serrure de haute sécurité à double panneton asymétrique certifiée EN 1300 à 8 gorges. Clé avec carte de propriété permettant la reproduction des clés exclusivement en usine. Clé prisonnière serrure ouverte. Verrouillage par pênes tournants anti-sciage acier. Ø 22 mm. Soudure périmetrique continue cadre/corps. Protection avec plaque d'acier au manganèse au niveau de la serrure, des pênes horizontaux et partie haute verticale. Profil intérieur spécial offrant une résistance plus longue à l'enfoncement de la porte. Trous de fixation au dos et à la base (accessoires fournis). Tablette intérieure amovible. Fourni avec 2 clés. Certifié selon la norme EN 14450-S2.

High security lock certified to EN 1300 with 8 asymmetric levers. Double-bit key key with ownership card for factory-only duplication. Key captive when lock open. Rotating 22 mm. dia. nickel-plated steel saw-resistant locking bolts. Manganese steel protection at the lock, horizontal bolts and upper vertical sectionSpecial internal profile so the door has greater resistance to being forced inwards. Removable internal.

Cerradura de alta seguridad con certificación EN 1300 de 8 cuellos asimétricos. Llave de dos paletones con tarjeta de propiedad para su reproducción únicamente en fábrica. Llave prisionera de cerradura abierta.Pestillos giratorios de acero niquelado anti-aserrado con Ø 22 mm. Protección de acero de magnesio en la cerradura, los pestillos horizontales y la parte superior vertical. Perfil interior especial que proporciona mayor resistencia al forzado de la puerta.

Finition/*Finish/Acabado*

Epoxy Ral : 9006

Epoxi Ral: 9006

Epoxi Ral: 9006

Utilisation/*Use/Utilización*

À poser

Surface mount

Instalación en suelo.

							Brochable						
Designation	Boite	Colis.	Prix	Sachet	Colis.	Prix	France	Euro 1	Euro 2	Euro 3	Euro 4	Colis.	Prix
BRAN 1 • 2 pênes	00013207	1	-	-	-	-	-	-	-	-	-	-	-
BRAN 2 • 4 pênes	00013208	1	-	-	-	-	-	-	-	-	-	-	-
BRAN 3 • 5 pênes	00013209	1	-	-	-	-	-	-	-	-	-	-	-

NS Non stocké/Non-stored/Producto no estocado - ◉ Sur stock Europe Zone 1 et Zone 2, nous consulter pour délai d'approvisionnement - E Epuisement/Stock depletion/Agotamiento del stock

Coffre-fort / RAMBURES

RESIST



Epaisseur porte

Epaisseur corps

CODE MODIFIABLE

Découpe au laser. Soudure périmétrique continue.



Code clavier

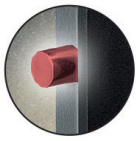

2, 4, 5 pênes

	Dimensions exterieures mm			Dimensions Intérieures mm			Dimensions porte mm		Nbr de pênes		Poids	Litres
	H.	L.	P.	H.	L.	P.	H.	L.	Horiz.	Verti.	Kg.	l.
013210	220	350	300	200	340	245	140	250	2	-	21	18
013211	280	400	350	260	390	295	195	300	2	1+1	34	31
013212	350	470	350	330	460	295	265	370	3	1+1	44	47

Description/*Description/Descripción*

Coffre fort équipé d'une serrure électronique à code. Microprocesseur haute technologie de haute fiabilité. Mémoire permanente : votre code reste mémorisé même lorsque vous changez vos piles. Code utilisateur de 6 à 10 chiffres, modifiable. Commande d'ouverture/fermeture et clavier à commande affleurante. Signalisation sonore et visuelle pour confirmation des codes, indication d'erreurs et charge insuffisante (Led et Buzzer). Alimentation interne avec 4 piles alcalines de 1,5V LR6 (exepté pour Mod. RAMBURES 1 : 1 piles 9 V LR 61) - (piles fournies). Contacteur de pile 9V LR61 extérieur pour alimentation de secours. Verrouillage par pênes tournant (exepté pour Mod. RAMBURES 1) anti-sciage acier Ø 22 mm. Soudure périmetrique continue cadre/corps. Protection acier au manganèse au niveau de la serrure et des pênes horizontaux et partie haute verticale. Profil intérieur spécial offrant une résistance plus longue à l'enfoncement de la porte. Trous de fixation au dos et à la base (accessoires fournis)Tablette intérieure amovible. Ouverture d'urgence (excepté pour Mod. RAMBURES 1) par serrure certifiée EN 1300 avec clé à double panneton, 2 clés fournies.

High technology, high reliability microprocessor, 6 to 10 digit user code. Emergency external power source connector on keypad. Rotating 22 mm. dia. nickel-plated steel saw-resistant locking bolts (RAMBURES 1 has 18 mm. dia. non-rotating locking bolts). Manganese steel protection at the lock, horizontal bolts and upper vertical section. Removable internal shelf. Emergency opening (except for RAMBURES 1) using EN 1300 certified lock with double bit key; 2 keys included.

Microprocesador de última generación y alto nivel de fiabilidad. Código de 6 a 10 cifras. Conexión de alimentación externa de desbloqueo en el teclado. Pestillos giratorios de acero niquelado anti-aserrado con Ø 22 mm (Mod. RAMBURES 1 con pestillos fijos de Ø 18 mm). Protección de acero de magnesio en la cerradura, los pestillos horizontales y la parte superior vertical. Bandeja interior fija. Se suministran los accesorios. Apertura de urgencia (excepto modelo RAMBURES 1) mediante cerradura con certificación EN 1300 con llave de dos paletones (2 llaves).

Finition/*Finish/Acabado*

Epoxy Ral : 9006

Epoxi Ral: 9006

Epoxi Ral: 9006

Utilisation/*Use/Utilización*

À poser

Surface mount

Instalación en suelo.

Designation	Boite	Colis.	Prix	Sachet	Colis.	Prix	Brochable France	Brochable Euro 1	Brochable Euro 2	Brochable Euro 3	Brochable Euro 4	Colis.	Prix
RAMBURES 1 • 2 pênes	00013210	1	-	-	-	-	-	-	-	-	-	-	-
RAMBURES 2 • 4 pênes	00013211	1	-	-	-	-	-	-	-	-	-	-	-
RAMBURES 3 • 5 pênes	00013212	1	-	-	-	-	-	-	-	-	-	-	-

NS Non stocké/Non-stored/Producto no estocado - ● Sur stock Europe Zone 1 et Zone 2, nous consulter pour délai d'approvisionnement - E Epuisement/Stock depletion/Agotamiento del stock

Coffre-fort / RIVOLI

RESIST







Code clavier

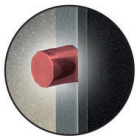

7 pênes

10 mm
Epaisseur porte

5 mm
Epaisseur corps

Découpe au laser. Soudure périmétrique continue.

GARANTIE 10 ANS

CODE MODIFIABLE

	Dimensions exterieures mm			Dimensions Intérieures mm			Dimensions porte mm		Nbr de pênes		Poids	Litres
	H.	L.	P.	H.	L.	P.	H.	L.	Horiz.	Verti.	Kg.	l.
013282	490	430	400	470	420	345	405	330	3	2+2	61	70

Description/*Description/Descripción*

Serrure certifiée EN 1300 contrôlée par un système électronique à mémoire non volatile. Commande douverture/fermeture et clavier à commande affleurante. Alimentation interne avec 4 piles alcalines de 1.5 V AA (non fournies). Alimentation de secours par contact extérieur sur le clavier. Signalisation sonore et visuelle pour condes codes, indication derreurs et charge insuffisante (Buzzer et Leds). Ptournants en acier nickelé Ø 22 mm (pênes 18 mm pour modèle DMT/3). Protection avec plaques dacier au manganèse au niveau de la serrure et des pênes horizontaux et partie haute verticale. Prointspécial offrant une résistance plus longue à lenfoncement de la porte. Soudures internes réalisées par un système robotisé. Soudure périmétrique continue cadre/corps. Tablette intérieure amovible. Trous de au dos et la base (4+4), chevilles fournies. Peinture époxy au four. Secours par clé durgence à double panneton haute sécurité EVO-LOCK avec carte de propriété (2 clés fournies)

Digital elettronic lock EN 1300 certicontrolled by a high performing electronic system provided by non-volatile memory. Opening/closing with recessed knob and locking by electromagnet. Internal power with alkaline battery (not included). High quality membrane keyboard with 4 leds. Acoustic and visual signals to concodes, errors and internal battery deEmergency external power outlet with contacts directly on keyboard.Nickel-plated rotating steel bolts 22 mm (DMT/3 ø 18 mm, Lock mechanism protected by a manganesesteel plate. Horizontal and top vertical bolts protected by drill resistant manganese-steel plate 3 mm thick, placed askew in order to get the best resistance to drilling. Special door battens for exceptional resistance against robbery attempts using a sledge hammer. Internally welded by a robot-controlled system. Front panel seam-welded to the casing by a robot-controlled system. Removable internal shelf. Base and back holes. Screw anchor bolts provided. . Key opening in emergency (2 keys supplied)

Cerradura certificada EN 1300 controlada por un sistema electrónico con memoria no volátil. Mando de apertura/cierre y teclado de control empotrado. Alimentación interna mediante 4 pilas alcalinas AA de 1,5 V (no suministradas). Alimentación de emergencia mediante contacto externo en el teclado. Señales acústicas y visuales para errores de código y carga insuficiente (zumbador y LED). Pestillos de acero niquelado Ø 22 mm (pestillos Ø 18 mm para el modelo DMT/3). Protección con placas de acero al manganeso en la cerradura y los pernos horizontales y la sección superior vertical. Un revestimiento especial ofrece mayor resistencia a la indentación de la puerta. Soldadura interna realizada por un sistema robotizado. Soldadura perimetral continua marco/cuerpo. Estante interior extraíble. Orificios en la parte trasera y en la base (4+4), tacos suministrados. Pintura epoxi al horno. Llave de emergencia EVO-LOCK de alta seguridad de doble paletón con tarjeta de propiedad (2 llaves suministradas).

Finition/*Finish/Acabado*

Peinture epoxy

Oven dried thermo-hardening powder painting

Epoxi

Designation	Boite	Colis.	Prix	Sachet	Colis.	Prix	Brochable France	Euro 1	Euro 2	Euro 3	Euro 4	Colis.	Prix
RIVOLI • 7 pênes	00013282	1	-	-	-	-	-	-	-	-	-	-	-

NS Non stocké/Non-stored/Producto no estocado - ● Sur stock Europe Zone 1 et Zone 2, nous consulter pour délai d'approvisionnement - E Epuisement/Stock depletion/Agotamiento del stock

Coffre-fort / FALAISE

RESIST



4 pênes

Découpe au laser. Soudure périmétrique continue.

Epaisseur porte

Epaisseur corps

X 2

	Dimensions exterieures mm			Dimensions Intérieures mm			Dimensions porte mm		Nbr de pênes		Poids	Litres
	H.	L.	P.	H.	L.	P.	H.	L.	Horiz.	Verti.	Kg.	l.
013205	270	390	200	245	365	150	195	300	2	1+1	18	14

Description/*Description/Descripción*

A emmurer. Fermeture par clé. Serrure de haute sécurité à double panneton asymétrique certifiée EN 1300 à 8 gorges. Clé avec carte de propriété permettant la reproduction des clés exclusivement en usine.Clé prisonnière serrure ouverte. Verrouillage par 4 pênes tournants anti-sciage acier Ø 22 mm. Soudure périmetrique continue cadre/corps. Protection avec plaque d'acier au manganèse au niveau de la serrure. Profil intérieur spécial offrant une résistance plus longue à l'enfoncement de la porte. Ailettes d'ancrage anti-arrachement à l'arrière du coffre. Tablette intérieure amovible. Fourni avec 2 clésCertifié selon la norme EN 14450-S2.

High security lock certified to EN 1300 with 8 asymmetric levers. Double-bit key key with ownership card for factory-only duplication. Key captive when lock open. Rotating 22 mm. dia. nickel-plated steel saw-resistant locking bolts. Manganese steel protection at the lock, horizontal bolts and upper vertical section. Special internal profile so the door has greater resistance to being forced inwards. Anti-removal anchoring fins to rear face. Removable internal shelf.

Llave de dos paletones con tarjeta de propiedad para su reproducción únicamente en fábrica. Llave prisionera de cerradura abierta. Pestillos giratorios de acero niquelado anti-aserrado con Ø 22 mm. Protección de acero de magnesio en la cerradura, los pestillos horizontales y la parte superior vertical. Perfil interior especial que proporciona mayor resistencia al forzado de la puerta. Aleta de anclaje anti-arrancamiento en la parte trasera de la caja. Bandeja interior fija.

Finition/*Finish/Acabado*

Epoxy Ral : 9006

Epoxi Ral: 9006

Epoxi Ral: 9006

Utilisation/*Use/Utilización*

À emmurer

Built in

Instalación en muro.

Designation	Boite	Colis.	Prix	Sachet	Colis.	Prix	Brochable					Colis.	Prix
							France	Euro 1	Euro 2	Euro 3	Euro 4		
FALAISE • 4 pênes	00013205	1	-	-	-	-	-	-	-	-	-	-	-

NS Non stocké/Non-stored/Producto no estocado - Sur stock Europe Zone 1 et Zone 2, nous consulter pour délai d'approvisionnement - E Epuisement/Stock depletion/Agotamiento del stock

Coffre-fort à emmurer / WINDSOR

RESIST



Code clavier

4 pênes

Découpe au laser. Soudure périmétrique continue.

Epaisseur porte

Dimensions exterieures mm			Dimensions Intérieures mm			Dimensions porte mm		Nbr de pênes		Poids	Litres
H.	L.	P.	H.	L.	P.	H.	L.	Horiz.	Verti.	Kg.	l.
270	390	200	245	365	150	195	300	2	1+1	18	14

Description/*Description/Descripción*

A emmurer. Coffre fort équipé d'une serrure électronique à code. Microprocesseur haute technologie de haute fiabilité. Mémoire permanente : votre code reste mémorisé même lorsque vous changez vos piles.Code utilisateur de 6 à 10 chiffres, modifiable. Commande d'ouverture/fermeture et clavier à commande affleurante. Signalisation sonore et visuelle pour confirmation des codes, indication d'erreurs et charge insuffisante (Led et Buzzer). Alimentation interne avec 4 piles alcalines de 1,5V LR6 (piles fournies). Contacteur de pile 9V LR61 extérieur pour alimentation de secours. Verrouillage par 4 pênes tournants anti-sciage acier Ø 22 mm. Protection avec plaque d'acier au manganèse à l'endroit de la serrure. Profil intérieur spécial offrant une résistance plus longue à l'enfoncement de la porte. Ailettes d'ancrage anti-arrachement à l'arrière du coffre. Tablette intérieure amovible. Ouverture d'urgence par serrure certifiéeEN 1300 avec clé à double panneton, 2 clés fournies.

High technology, high reliability microprocessor, 6 to 10 digit user code. Internally powered by 4x1.5V LR6/ AA alkaline batteries (included). Emergency external power source connector on keypad. Rotating 22 mm. dia. nickel-plated steel saw-resistant locking bolts. Manganese steel protection at the lock, horizontal bolts and upper vertical section. Special internal profile so the door has greater resistance to being forced inwards. Removable internal shelf. Emergency opening using EN 1300 certified lock with double bit key; 2 keys included.

Microprocesador de última generación y alto nivel de fiabilidad. Código de 6 a 10 cifras. Conexión de alimentación externa de desbloqueo en el teclado.Pestillos giratorios de acero niquelado anti-aserrado con Ø 22 mm. Protección de acero de magnesio en la cerradura, los pestillos horizontales y la parte superior vertical. Perfil interior especial que proporciona mayor resistencia al forzado de la puerta. Bandeja interior fija.Apertura de urgencia mediante cerradura con certificación EN 1300 con llave de dos paletones (2 llaves).

Finition/*Finish/Acabado*

Epoxy Ral : 9006

Epoxi Ral: 9006

Epoxi Ral: 9006

Utilisation/*Use/Utilización*

À emmurer

Built in

Instalación en muro

Designation	Boite	Colis.	Prix	Sachet	Colis.	Prix	Brochable France	Euro 1	Euro 2	Euro 3	Euro 4	Colis.	Prix
WINDSOR • 4 pênes	00013206	1	-	-	-	-	-	-	-	-	-	-	-

NS Non stocké/Non-stored/Producto no estocado - ● Sur stock Europe Zone 1 et Zone 2, nous consulter pour délai d'approvisionnement - E Epuisement/Stock depletion/Agotamiento del stock

Coffre-fort pour clés / BOYARD

RESIST



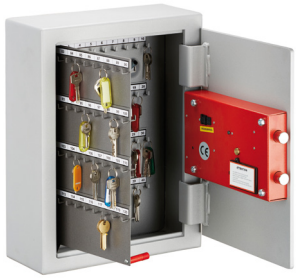

Capacité de 120 clés avec panneau intérieur mobile



Code clavier

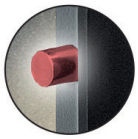

4 pênes



Découpe au laser. Soudure périmétrique continue.



Epaisseur porte



Epaisseur corps



clés possibles

Dimensions exterieures mm			Dimensions Intérieures mm			Dimensions porte mm		Nbr de pênes		Poids	Nbr de clés
H.	L.	P.	H.	L.	P.	H.	L.	Horiz.	Verti.	Kg.	
470	360	140	460	350	120	41	29	2	-	27	120

Description/*Description/Descripción*

Coffre fort équipé d'une serrure électronique à code. Microprocesseur haute technologie de haute fiabilité. Mémoire permanente : votre code reste mémorisé même lorsque vous changez vos piles. Code utilisateur de 6 à 10 chiffres, modifiable. Commande d'ouverture/fermeture et clavier à commande affleurante. Signalisation sonore et visuelle pour confirmation des codes, indication d'erreurs et charge insuffisante (Led et Buzzer). Alimentation interne avec 4 piles alcalines de 1,5V LR6 (piles fournies). Contacteur de pile 9V LR61 extérieur pour alimentation de secours. Verrouillage par 2 pênes tournants anti-sciage acier Ø 22 mm. Protection avec plaque d'acier au manganèse à l'endroit de la serrure. 4 trous de fixation au dos (accessoires fournis). Crochets métalliques et numéros adhésifs. Ouverture d'urgence par serrure certifiéeEN 1300 avec clé à double panneton, 2 clés fournies.

High technology, high reliability microprocessor,6 to 10 digit user code. Internal power supply with 4x1.5V LR6/ AA alkaline batteries (included). Emergency external power source connector on keypad. Rotating 22 mm. dia. nickel-plated steel saw-resistant locking boltsManganese steel protection at the lock. Metal hooks and self-adhesive numbers; 4 rear mounting holes, wall plugs included. EN 1300 certified lock with double bit key (2 keys included) for emergency opening

Microprocesador de última generación y alto nivel de fiabilidad, Código de 6 a 10 cifras. Alimentación interna con 4 pilas alcalinas tipo LR6 de 1,5 V para el modelo (se suministran las pilas). Conexión de alimentación externa de desbloqueo en el teclado. Pestillos giratorios de acero niquelado anti-aserrado con Ø 22 mm. Protección de acero de manganeso entorno a la cerradura. Ganchos metálicos y números adhesivos. 4 orificios de instalación en la parte trasera (se suministran las clavijas). Apertura de urgencia mediante cerradura con certificación EN 1300 con llave de dos paletones (2 llaves).

Finition/*Finish/Acabado*

Epoxy Ral : 9006

Epoxi Ral: 9006

Epoxi Ral: 9006

Utilisation/*Use/Utilización*

À poser

Surface mount

Instalación en suelo.

Designation	Boite	Colis.	Prix	Sachet	Colis.	Prix	Brochable France	Euro 1	Euro 2	Euro 3	Euro 4	Colis.	Prix
BOYARD • 2 pênes	00013214	1	-	-	-	-	-	-	-	-	-	-	-

NS Non stocké/Non-stored/Producto no estocado - Sur stock Europe Zone 1 et Zone 2, nous consulter pour délai d'approvisionnement - E Epuisement/Stock depletion/Agotamiento del stock

Armoire à fusils / BRISSAC

ECO

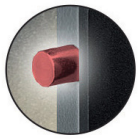

2 pênes



5 fusils



Epaisseur porte



Epaisseur corps



Description/*Description/Descripción*
Fermeture par clé. Serrure de sécurité à double panneton asymétrique à gorges. Clé prisonnière serrure ouverte. Verrouillage par double pêne Ø 18 mm. Epaisseur du coffre : 2 mm. Epaisseur de la porte : 3 mm. Râtelier pour 5 fusils et tapis à la base. 2 Trous pour fixation au dos et à la base. 2 clés.
Key operated. Assymetric double-bit lever security lock. Key captive when lock open. Twin 18 mm dia. locking bolts. Thickness of cabinet body: 2 mm. Thickness of door: 3 mm. Rack for 5 shotguns/rifles and carpeting to the base. 2 fixing holes in the back and base. 2 keys
Cierre con llave. Cerradura de seguridad de dos paletones asimétricos con cuellos. Llave prisionera de cerradura abierta. Sistema de cierre mediante pestillo doble de Ø 18 mm. Grosor de la caja: 2 mm. Grosor de la puerta: 3 mm. Estantería para 5 fusiles y tapete en la base. 2 orificios de instalación en la parte trasera e inferior. 2 llaves.







Finition/*Finish/Acabado*
Epoxy
Epoxy
Epoxi

Dimensions exterieures mm			Dimensions Intérieures mm			Dimensions porte mm		Nbr de pênes		Poids	Litres
H.	L.	P.	H.	L.	P.	H.	L.	Horiz.	Verti.	Kg.	l.
1250	310	200	1246	305	180	1175	220	2	-	29	-

Designation	Boite	Colis.	Prix	Sachet	Colis.	Prix	Brochable France	Euro 1	Euro 2	Euro 3	Euro 4	Colis.	Prix
BRISSAC • 2 pênes	00013284	1	-	-	-	-	-	-	-	-	-	-	-

Armoire à fusils / CARDIFF

PROTECT



Code clavier

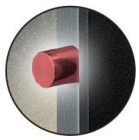

4 pênes



5 fusils



Epaisseur porte



Epaisseur corps



Description/*Description/Descripción*
Fermeture par code. Serrure de sécurité électronique à code à combinaison modifiable. Code de 3 à 8 chiffres. Alimentation par 4 piles de 1,5V type LR6 (piles fournies). Verrouillage par 4 pênes Ø 20 mm. Epaisseur du coffre : 2,5 mm. Epaisseur de la porte : 4 mm. Râtelier pour 5 fusils et tapis à la base. Coffret interne pour munitions avec serrure à cylindre (2 clés). Support pour accessoires dans la porte. 4 Trous pour fixation au dos. 2 clés de secours.
Touchpad code locking. Electronic security combination lock with user-changeable code. Code length of 3 to 8 digits. Internal power supply with 4x1.5V LR6/ AA batteries (included). Twin 16 mm dia. locking bolts. Thickness of safe body: 2,5 mm. Thickness of door: 4 mm. 4 mounting holes, in the back. 2 emergency keys.
Cierre con código. Cerradura de seguridad electrónica con código de combinación modificable. Código de 3 a 8 cifras. Alimentación con 4 pilas tipo LR6 de 1,5 V (se suministran pilas). Sistema de cierre mediante pestillo doble de Ø 16 mm. Grosor de la caja: 2,5 mm. Grosor de la puerta: 4 mm. 4 orificios de instalación en la parte trasera e inferior. 2 llaves de desblo queo.







Finition/*Finish/Acabado*
Epoxy
Epoxy
Epoxi

Dimensions exterieures mm			Dimensions Intérieures mm			Dimensions porte mm		Nbr de pênes		Poids	Litres
H.	L.	P.	H.	L.	P.	H.	L.	Horiz.	Verti.	Kg.	l.
1450	350	300	1440	340	220	-	-	2	2	56	-

Designation	Boite	Colis.	Prix	Sachet	Colis.	Prix	Brochable France	Euro 1	Euro 2	Euro 3	Euro 4	Colis.	Prix
CARDIFF • 4 pênes	00013285	1	-	-	-	-	-	-	-	-	-	-	-

NS Non stocké/Non-stored/Producto no estocado - ● Sur stock Europe Zone 1 et Zone 2, nous consulter pour délai d'approvisionnement - E Epuisement/Stock depletion/Agotamiento del stock

Armoire à fusils / DURBAN

PROTECT



Exemple d'utilisation

GARANTIE 5 ANS

X 3

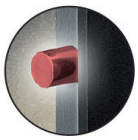

2 pênes



3 fusils



Epaisseur porte



Epaisseur corps

	Dimensions exterieures mm			Dimensions Intérieures mm			Dimensions porte mm		Nbr de pênes		Poids	Litres
	H.	L.	P.	H.	L.	P.	H.	L.	Horiz.	Verti.	Kg.	l.
013291	1255	245	205	1250	240	175	1200	195	2		21	52

Description/*Description/Descripción*

Structure en acier monobloc d2 mm. Porte d2 mm. Serrure de sécurité avec clé à double panneton (2 clés fournies). Clé prisonnière pênes rentrés. 2 pênes tournants anti-sciage en acier nickelé Ø 18 mm. Râtelier en caoutchouc pour 3 fusils et tapis à la base. Petit compartiment sur la porte. Trous pour au dos et \f0à la base (2+2). Peinture époxy au four.

One-piece steel construction of 2 mm thickness. Thickness of door 2 mm. Security lock with double-bitted key. Key-retaining lock in open position. 2 frontal nickel-plated steel bolts Ø 18 mm. Equipped with rubber rack for 3 riand carpet on base. Small removable interior storage to be on the internal side of door. Pre-drilled anchor holes on and wall mounting (2+2). Anchor bolts supplied.

Cierre con llave. Cerradura de seguridad de dos paletones asimétricos con cuellos. Llave prisionera de cerradura abierta. Sistema de cierre mediante pestillo doble de Ø 18 mm. Grosor de la caja: 2 mm. Grosor de la puerta: 3 mm. Estantería para 5 fusiles y tapete en la base. 2 orificios de instalación en la parte trasera e inferior. 2 llaves.

Finition/*Finish/Acabado*

Peinture époxi

Oven dried thermo-hardening powder painting

Epoxi

Designation	Boite	Colis.	Prix	Sachet	Colis.	Prix	Brochable					Colis.	Prix
							France	Euro 1	Euro 2	Euro 3	Euro 4		
DURBAN • 2 pênes - capacité 3 fusils	00013291	1	-	-	-	-	-	-	-	-	-	-	-

NS Non stocké/Non-stored/Producto no estocado - Sur stock Europe Zone 1 et Zone 2, nous consulter pour délai d'approvisionnement - E Epuisement/Stock depletion/Agotamiento del stock

Armoire à fusils / MONTERIA

PROTECT



Exemple d'utilisation



Code clavier

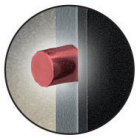

4 pênes



5 fusils



Epaisseur porte



Epaisseur corps

	Dimensions exterieures mm			Dimensions Intérieures mm			Dimensions porte mm		Nbr de pênes		Poids	Litres
	H.	L.	P.	H.	L.	P.	H.	L.	Horiz.	Verti.	Kg.	l.
013286	1450	340	280	1300	335	245	1325	270	4		44	119
013287	1450	535	320	1300	530	285	1325	460	4		74	218

Description/*Description/Descripción*

Structure en acier monobloc d2 mm. Porte d3 mm. Epaisseur totale de la porte avec la serrurerie: 55 mm. Serrure contrôlée par un système électronique à mémoire non volatile. Clavier à boutons poussoirs en abs spécial. Ecran LCD (à cristaux liquides) lumineux à 8 positions. Alimentation par 4 piles de 1.5 V AA (non fournies). 4 pênes en acier nickelé Ø 20 mm. Râtelier en caoutchouc et tapis à la base. Coffret intérieur pour munitions avec fermeture à clé. Tapis à la base. Trous pour au dos et la base (2+2). Peinture époxy au four. Serrure à clé pour ouverture en cas durgence (2 clés fournies).

One-piece steel construction of 2 mm thickness. Thickness of door 3 mm. Total door thickness (with lock-panel): 55 mm. Security lock with 6 levers and double-bitted key. Key-retaining lock in open position. 4 frontal nickel-plated steel bolts Ø 20 mm. Equipped with rubber rack and inside base with carpet. Internal security box with cylinder lock. Pre-drilled anchor holes on and wall mounting (2+2).

Cierre con código. Cerradura de seguridad electrónica con código de combinación modificable. Código de 3 a 8 cifras. Alimentación con 4 pilas tipo LR6 de 1,5 V (se suministran pilas). Sistema de cierre mediante pestillo doble de Ø 16 mm. Grosor de la caja: 2,5 mm. Grosor de la puerta: 4 mm. 4 orificios de instalación en la parte trasera e inferior. 2 llaves de desblo queo.

Finition/*Finish/Acabado*

Peinture époxi

Oven dried thermo-hardening powder painting

Epoxi

Designation	Boite	Colis.	Prix	Sachet	Colis.	Prix	Brochable					Colis.	Prix
							France	Euro 1	Euro 2	Euro 3	Euro 4		
MONTERIA • 4 pênes - capacité 5 fusils	00013286	1	-	-	-	-	-	-	-	-	-	-	-
MONTERIA • 4 pênes - capacité 10 fusils	00013287	1	-	-	-	-	-	-	-	-	-	-	-

NS Non stocké/Non-stored/Producto no estocado - ● Sur stock Europe Zone 1 et Zone 2, nous consulter pour délai d'approvisionnement - E Epuisement/Stock depletion/Agotamiento del stock

Notes





Poignées

GARNITURE DE SÉCURITÉ 946

GARNITURE DE CHANTIER 950

GARNITURE DE PORTE SUR PLAQUE 956

GARNITURE PLAQUE ETROITE 996

GARNITURE DE PORTE SUR ROSACE 997

POIGNÉE DE TIRAGE 1035

BARRE DE MAINTIEN 1039

POIGNÉE DE FENÊTRE 1042

Sommaire détaillé par produit
page suivante

Poignées

GARNITURE DE SÉCURITÉ

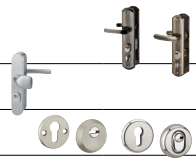

Ensemble de sécurité 946
Ensemble de sécurité 948
Rosace de sécurité 949

GARNITURE DE CHANTIER



Béquille double 950
Béquille bouton 951
ABBEVILLE 952
LETO 953
MAIA 954
PICARDIE 955

GARNITURE DE PORTE SUR PLAQUE

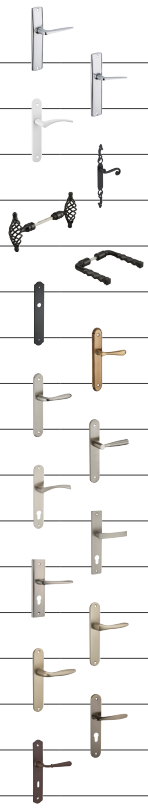

ARES 956
DEMETER 957
HEBE 958
COQ 959
BOUTON DOUBLE TORSADE 960
BEQUILLE DOUBLE TORSADE 961
PLAQUE DE PROPRETE 962
ARTHEMIS 964
ATHENA 965
HELIOS 966
ORIONIS 967
HEMERA 968
ELIADE 969
HERA 970
THALIA 971
MANOLE 972
CHARON 973

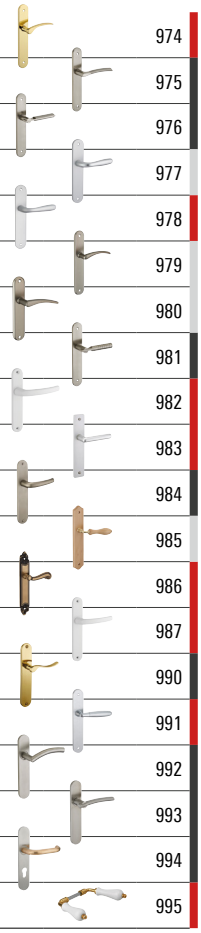

DIONYSOS 974
ERIS 975
GAIA 976
PELOPE 977
GOCCIA 978
SELENE 979
VESTA 980
DIANE 981
SULTANE 982
CRECY 983
CHANTILLY 984
THEMIS 985
LOUIS XV 986
SULTANE 987
MARIANNE 990
MIRELLA 2 991
OURANUS 992
POSEIDON 993
STERIALL BY THIRARD 994
BEQUILLE BOUTON PORCELAINE 995

GARNITURE PLAQUE ETROITE



Picardie 996

GARNITURE DE PORTE SUR ROSACE



BOUTON 997
BOUTON 998
POMMEAU LAITON 999
BEQUILLE DOUBLE 1000
BEQUILLE DOUBLE F2 1001
BEQUILLE DOUBLE 1002
ROSACES 1002

ECO
PROTECT
RESIST

CRECY	1003
CHANTILLY	1004
LUNAR	1005
LADA	1006
VELES	1007
ZIBEL	1008
BEQUILLE DOUBLE	1009
DERZIS	1011
BAROK	1011
BEQUILLE DOUBLE	1012
STERIALL BY THIRARD	1017
BOSTON	1018
SOLIS	1019
LUXOR	1020
GRID	1021
MONZA	1022
MODENA	1023
GINEVRA	1024
MIRELLA 2	1025
MAXIMA	1026
ARION	1027
ARCHIMEDE	1028
GRAN PRIX	1029
LEONARDO	1030
FIFTY	1031
SHARK	1032
CARRE - FOURRAU - VIS	1033

POIGNÉE DE TIRAGE

Poignée de porte battante inox	1035
Poignée de porte battante	1038

BARRE DE MAINTIEN

Barre de maintien inox	1039
Barre de maintien inox	1040
Barre de maintien inox	1041

POIGNÉE DE FENÊTRE

BOÎTIER - ACCESSOIRES - TRINGLES	1042
BOUTON RUSTIQUE	1042
BOUTON BEQUILLE	1043
BOUTON BEQUILLE	1044
BEQUILLE FENETRE	1045
BOUTON FENETRE	1046
BOUTON PORCELAINE	1047
BOUTON LAITON	1047
ARCHIMEDE	1048
GRAN PRIX	1048
FIFTY	1049
SHARK	1050

Poignée de porte / ENSEMBLE DE SECURITE

ECO

GARANTIE 2 ANS



00092552



00092554

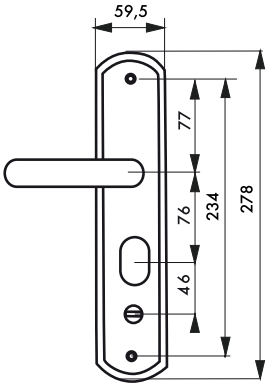

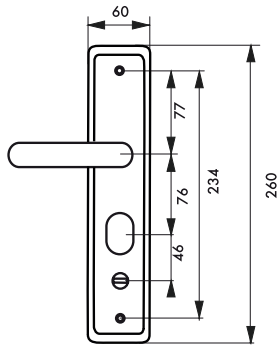

Description/*Description/Descripción*
Plaques aluminium fondu. Béquilles aluminium fondu. carré acier 8 mm. Vis métaux. Entr'axe de fixation 234 mm.
Stamped aluminium plates. Cast aluminium handles. Steel square spindle 8 mm. Metal screws.
Placas de aluminio embutido. Brazos de aluminio fundido. cuadrado acero de 8 mm. Tornillos para metal de casquillo.

Finition/*Finsih/Acabado*
Anodisé argent
Silver anodized
Anodizado plata
Version/*Option/Versión*
Droite et gauche
Right and left hand
Derecha e izquierda

							Brochable						
Designation	Boite	Colis.	Prix	Sachet	Colis.	Prix	France	Euro 1	Euro 2	Euro 3	Euro 4	Colis.	Prix
ENSEMBLE à condamnation droite plaque BR	00092552 NS ●	1	-	-	-	-	-	00593552 NS ●	00592552 NS ●	00594552 NS ●	-	5	-
ENSEMBLE à condamnation gauche plaque BR	00092553 NS ●	1	-	-	-	-	-	00593553 NS ●	00592553 NS ●	00594553 NS ●	-	5	-
ENSEMBLE à condamnation droite plaque BC	00092554 NS ●	1	-	-	-	-	-	00593554 NS ●	00592554 NS ●	00594554 NS	-	5	-
ENSEMBLE à condamnation gauche plaque BC	00092555 NS ●	1	-	-	-	-	-	00593555 NS ●	00592555 NS ●	00594555 NS ●	-	5	-

NS Non stocké/Non-stored/Producto no estocado - ● Sur stock Europe Zone 1 et Zone 2, nous consulter pour délai d'approvisionnement - E Epuisement/Stock depletion/Agotamiento del stock

Poignée de porte / ENSEMBLE DE SECURITE

RESIST



00092538



00092542

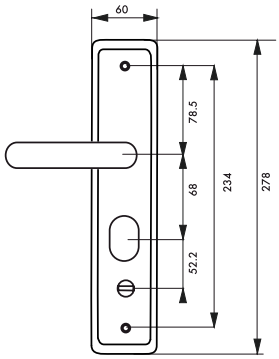

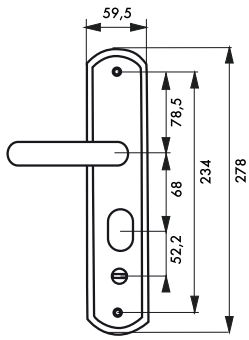

Description/*Description/Descripción*
Plaques aluminium fondu. Béquilles aluminium fondu. carré acier 8 mm. Vis métaux. Entr'axe de fixation 234 mm.
Stamped aluminium plates. Cast aluminium handles. Steel square spindle 8 mm. Metal screws.
Placas de aluminio embutido. Brazos de aluminio fundido. cuadrado acero de 8 mm. Tornillos para metal de casquillo.

Finition/*Finsih/Acabado*
Anodisé argent
Silver anodized
Anodizado plata
Version/*Option/Versión*
Droite et gauche
Right and left hand
Derecha e izquierda

Designation	Boite	Colis.	Prix	Sachet	Colis.	Prix	Brochable					Colis.	Prix
							France	Euro 1	Euro 2	Euro 3	Euro 4		
ENSEMBLE à condamnation gauche plaque BC	00092541 NS ●	1	-	-	-	-	-	00593541 NS ●	00592541 NS ●	00594541 NS ●	-	5	-
ENSEMBLE à condamnation droite plaque BC	00092542 NS ●	1	-	-	-	-	-	00593540 NS ●	00592540 NS ●	00594540 NS ●	-	5	-
ENSEMBLE à condamnation gauche plaque BR	00092539	1	-	-	-	-	-	00593539 NS ●	00592539 NS ●	00594539 NS ●	-	5	-
ENSEMBLE à condamnation droite plaque BR	00092538 NS ●	1	-	-	-	-	-	00593538 NS ●	00592538 NS ●	00594538 NS ●	-	5	-

NS Non stocké/Non-stored/Producto no estocado - ● Sur stock Europe Zone 1 et Zone 2, nous consulter pour délai d'approvisionnement - E Epuisement/Stock depletion/Agotamiento del stock

Poignée de porte / ENSEMBLE DE SECURITE

RESIST



00004090



00066731

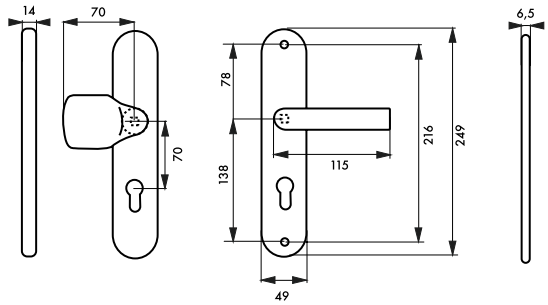

Description/*Description/Descripción*
Plaques aluminium massif. Béquille et aileron aluminium fondu. Protection de cylindre avec pastille tournante contre l'arrachement et le perçage. carré acier 7 mm avec fourreau. adaptateur 8 mm. Vis métaux M6. Pour porte ép. 40 - 50 mm maxi. Entr'axe de fixation 216 mm.
Aluminium plate. Cast aluminium handles. Cylinder protection with revolving tip against tearing and drilling. square steel 7 mm with spindle sleeve 8 mm. Metal screws M6. For 40-50 mm maxi thickness door.
Placas de aluminio. Brazos de aluminio fundido. Protección del cilindro con pastilla giratoria contra el desgarramiento y la perforación cuadrado acero de 7 mm con funda 8 mm. Tornillos de metal M6. Para puertas con un espesor máximo de 40-50 mm.

Finition/*Finsih/Acabado*
Anodisé argent F1, couleurF2 et aspect inox F9.
Anodized silver F1, couleur F2 and inox anodized F9.
Anodizado plata F1, color F2 y anodizado plata F9.

Version/*Option/Versión*
Béquille double.
Double Handle.
Brazos doble.

							Brochable						
Designation	Boite	Colis.	Prix	Sachet	Colis.	Prix	France	Euro 1	Euro 2	Euro 3	Euro 4	Colis.	Prix
ENSEMBLE DE SECURITE palière anodisé argent F1	00004090	1	-	00904090	5	-	00504090	-	-	-	-	5	-
ENSEMBLE DE SECURITE palière anodisé couleur F2	00004091	1	-	-	-	-	00504091	-	-	-	-	5	-
ENSEMBLE DE SECURITE palière anodisé inox F9	00004092	1	-	-	-	-	00504092	-	-	-	-	5	-
Ensemble de sécurité béquille double Argent F1	00066730	1	-	-	-	-	-	-	-	-	-	-	-
Ensemble de sécurité béquille double couleur F2	00066731	1	-	-	-	-	-	-	-	-	-	-	-
Ensemble de sécurité béquille double aspect inox F9	00066732	1	-	-	-	-	-	-	-	-	-	-	-

NS Non stocké/Non-stored/Producto no estocado - ⦿ Sur stock Europe Zone 1 et Zone 2, nous consulter pour délai d'approvisionnement - E Epuisement/Stock depletion/Agotamiento del stock

Rosace / DE SECURITE

PROTECT



00090367



00992729

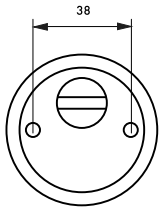

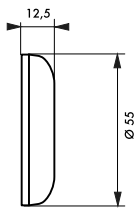

Description/*Description/Descripción*
Rosace alliage. Pastille tournante acier. Vis métaux long. 80 mm.
Alloy plate. Steel rotating disc. Metal screws long 80 mm.
Placa de aleación. Disco giratorio de acero. Tornillos para metal long 80 mm.

Finition/*Finsih/Acabado*
Nickelé brossé.
Nickel brushed.
Niquel cepillado.

Designation	Boite	Colis.	Prix	Sachet	Colis.	Prix	Brochable France	Brochable Euro 1	Brochable Euro 2	Brochable Euro 3	Brochable Euro 4	Colis.	Prix
Paire de rosaces de sécurité nickelé brossé	-	-	-	00992729 NS	10	-	-	-	00192639 NS ●	-	-	10	-
Paire de rosaces de sécurité chromé	00090367	10	-	00990367	10	-	-	-	-	-	-	-	-

Rosace / DE SECURITE

RESIST





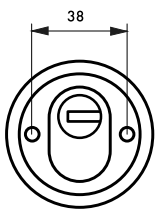

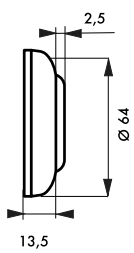

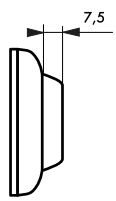

Description/*Description/Descripción*
Rosace acier. Capot inox 304. Pastille tournante acier cémenté.
Hardened steel plate. Stainless steel cover 304. Hardened steel rotating disc.
Placa de acero cementado. Capó de acero inoxidable.

Finition/*Finsih/Acabado*
Chromé
Chrome plated
Cromado

Designation	Boite	Colis.	Prix	Sachet	Colis.	Prix	Brochable France	Brochable Euro 1	Brochable Euro 2	Brochable Euro 3	Brochable Euro 4	Colis.	Prix
Paire de rosaces de sécurité renforcé chromé	00090368	10	-	-	-	-	-	-	-	-	-	-	-

NS Non stocké/Non-stored/Producto no estocado - ● Sur stock Europe Zone 1 et Zone 2, nous consulter pour délai d'approvisionnement - E Epuisement/Stock depletion/Agotamiento del stock

Poignée de porte alu poli / BEQUILLE DOUBLE

ECO

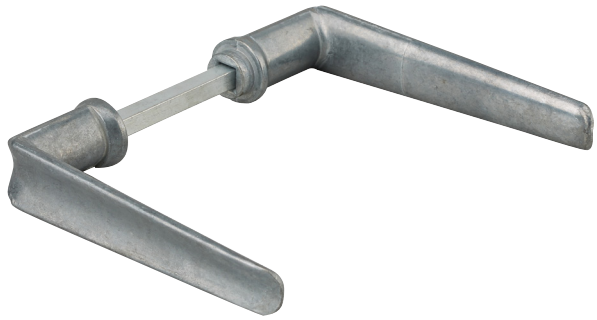

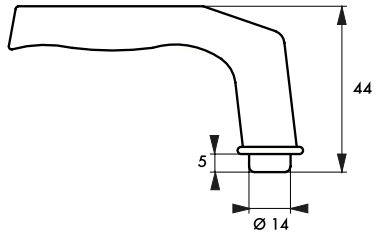

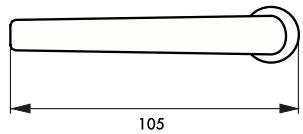

Description/*Description/Descripción*

Béquilles alliage poli. carré acier. Réglage par vis pointeau. Pour porte + serrure ép. 70 mm maxi à 1 portée.

Alloy handles. Steel square spindle. Adjustment by screw. For 70 mm maxi thickness. door and lock with single bossing.

Brazos de aleación acero. Ajuste mediante aguja de punta cónica. Para puertas y cerraduras con un espesor máximo de 70 mm de 1 asiento

Version/*Option/Versión*

1 portée avec ¨ 6 mm pour serrure à appliquer horizontale. 1 portée avec ¨ 7 mm pour serrure à appliquer verticale. 1 portée avec ¨ 8 mm pour serrure à appliquer "ALSACE". 2 portées avec ¨ 7 mm pour serrure à encastrer. 2 portées avec ¨ 8 mm pour serrure "ALSACE".

Single bossing with ¨ 6 mm for horizontal rim lock. Single bossing with ¨ 7 mm for vertical rim lock. Single bossing with ¨ 8 mm for rim lock "ALSACE". Double bossing with ¨ 7 mm for mortise lock. Double bossing with ¨ 8 mm for mortise lock "ALSACE".

1 asiento con ¨ 6 mm para cerradura de plastrón horizontal. 1 asiento con ¨ 7 mm para cerradura de plastrón vertical. 1 asiento con ¨ 8 mm para cerradura de plastrón "ALSACE".

							Brochable						
Designation	Boite	Colis.	Prix	Sachet	Colis.	Prix	France	Euro 1	Euro 2	Euro 3	Euro 4	Colis.	Prix
BEQUILLE DOUBLE carré 6 mm 1 portée	00000468	10	-	00900468 [E]	20	-	00200468	-	-	-	-	10	-
BEQUILLE DOUBLE carré 6avec fourreau adaptateur 7 mm	-	-	-	00910468 [E]	20	-	00210468	-	-	-	-	10	-
BEQUILLE DOUBLE carré 7mm 2 portées	00000469	10	-	00900469 [E]	20	-	00200469	-	-	-	-	10	-
BEQUILLE DOUBLE carré 7 mm 1 portée	00000470	10	-	00900470 [E]	20	-	00200470	-	-	-	-	10	-
BEQUILLE DOUBLE carré 6 mm avec fourreau adaptateur 7 mm	-	-	-	00909468	-	-	00209468 [E]	-	-	-	-	10	-
BEQUILLE DOUBLE carré 8 mm 2 portées	00001469	10	-	-	-	-	00201469	-	-	-	-	10	-
BEQUILLE DOUBLE carré 8 mm 1 portée	00001470	10	-	-	-	-	00201470	-	-	-	-	10	-

NS Non stocké/Non-stored/Producto no estocado - ⦿ Sur stock Europe Zone 1 et Zone 2, nous consulter pour délai d'approvisionnement - E Epuisement/Stock depletion/Agotamiento del stock

Poignée de porte alu poli / BEQUILLE - BOUTON

ECO





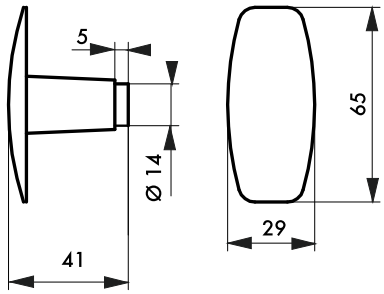

Description/*Description/Descripción*
Bouton alliage poli. 1 portée. Carré acier 6mm. Pour porte + serrure épaisseur 70mm maxi
Alloy knob. Single bossing. Steel square spindle 6mm. For 70mm maxi thickness door and lock.
Botón de aleación. 1 asiento. cuadrado acero de 6mm. Para puerta + cerradura con un espesor máximo de 70mm.

Utilisation/*Use/Utilización*
Pour tous types de serrures à appliquer horizontale
For all kinds of horizontal rim lock
Para todo tipo de cerraduras de plastrón

Designation	Boite	Colis.	Prix	Sachet	Colis.	Prix	Brochable France	Brochable Euro 1	Brochable Euro 2	Brochable Euro 3	Brochable Euro 4	Colis.	Prix
BOUTON DOUBLE carré 6 x 110 mm 1 portée	00000480	10	-	00900480 [E]	20	-	00200480	-	-	-	-	10	-
BOUTON DOUBLE carré 6 x 110 mm avec fourreau adaptateur 7 mm	-	-	-	00910480 [E]	20	-	00210480	-	-	-	-	10	-
BOUTON BEQUILLE carré 6 mm 1 portée	00004748	10	-	-	-	-	00204748 [E]	-	-	-	-	10	-
BOUTON BEQUILLE carré 6 mm avec fourreau adaptateur 7 mm	-	-	-	-	-	-	00214748	-	-	-	-	10	-

NS Non stocké/Non-stored/Producto no estocado - ● Sur stock Europe Zone 1 et Zone 2, nous consulter pour délai d'approvisionnement - E Epuisement/Stock depletion/Agotamiento del stock

Poignée de porte chromé / ABBEVILLE

ECO

GARANTIE 2 ANS



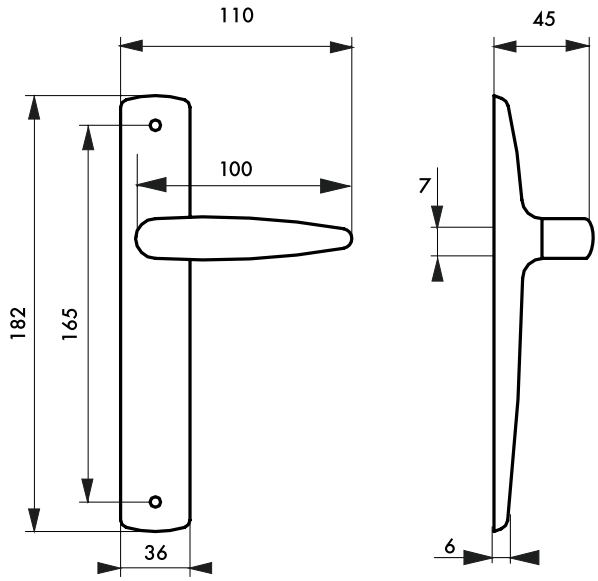

Description/*Description/Descripción*
Plaques acier embouti. Béquilles alliage fondu. carré acier 7 mm. Vis métaux. Pour porte ép. 45 mm maxi. Entr'axe de fixation 165 mm.
Steel plates. Cast alloy handles. Steel square spindle 7 mm. Metal screws. For 45 mm maxi thickness door.
Placas de acero embutido. Brazos de aleación fundida cuadrado acero de 7 mm. Tornillos para metal. Para puertas con un espesor máximo de 45 mm.

Finition/*Finsih/Acabado*
Chromé
Chrome plated
Cromado

Version/*Option/Versión*
Sans trou pour porte intérieure. Avec bouton de condamnation pour porte de salle de bains et W-C. Avec trou de clé pour porte intérieure. Avec trou de cylindre européen pour porte extérieure.
Without hole for inside door. With locking knob for bathroom doors and WC. With key hole for inside door. With european cylinder hole for entrance door.
Sin orificio para puerta interior. Con botón de condenación para puerta de cuartos de baño y WC. Con orificio de llave para puerta interior. Con orificio de cilindro europeo para puerta exterior.

							Brochable						
Designation	Boite	Colis.	Prix	Sachet	Colis.	Prix	France	Euro 1	Euro 2	Euro 3	Euro 4	Colis.	Prix
ABBEVILLE sans trou BdC	-	-	-	00907150	15	-	-	-	-	-	-	-	-
ABBEVILLE trou de clé, L	-	-	-	00907152	15	-	-	-	-	-	-	-	-
ABBEVILLE trou de cylindre, l	-	-	-	00907153	15	-	-	-	-	-	-	-	-
ABBEVILLE à condamnation	-	-	-	00907151	15	-	-	-	-	-	-	-	-

NS Non stocké/Non-stored/Producto no estocado - ⦿ Sur stock Europe Zone 1 et Zone 2, nous consulter pour délai d'approvisionnement - E Epuisement/Stock depletion/Agotamiento del stock

Poignée de porte argent ou couleur F2 / LETO

ECO



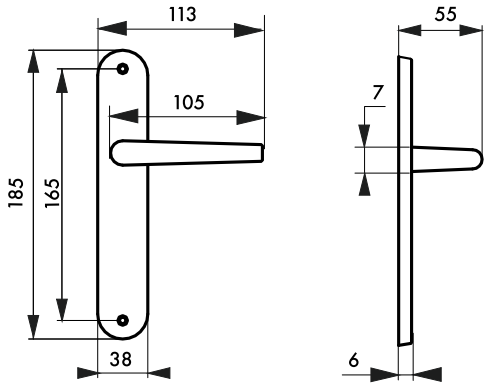

Description/*Description/Descripción*
Plaques aluminium embouti. Béquilles aluminium fondu. carré acier 7 mm. Vis métaux sécables. Entr'axe de fixation 165 mm.
Aluminium plates. Cast aluminium handles. Steel square spindle 7 mm. Metal screws.
Placas de aluminio embutido. Brazos de aluminio fundida cuadrado acero de 7 mm. Tornillos para metal.

Finition/*Finsih/Acabado*
Anodisé argent , noir, couleur F2
Silver , black, color F2 anodized
Anodizado plata, negro, o color F2 anodizado

Version/*Option/Versión*
Sans trou pour porte intérieure. Avec bouton de condamnation pour porte de salle de bains et W-C. Avec trou de clé pour porte intérieure. Avec trou de cylindre européen pour porte extérieure.
Without hole for inside door. With locking knob for bathroom doors and WC. With key hole for inside door. With european cylinder hole for entrance door.
Sin orificio para puerta interior. Con botón de condenación para puerta de cuartos de baño y WC. Con orificio de llave para puerta interior. Con orificio de cilindro europeo para puerta exterior.

							Brochable						
Designation	Boite	Colis.	Prix	Sachet	Colis.	Prix	France	Euro 1	Euro 2	Euro 3	Euro 4	Colis.	Prix
LETO sans trou BdC argent argent	-	-	-	00990190	6	-	00590190	-	-	-	-	5	-
LETO trou de clé, L argent	-	-	-	00990192	6	-	00590192	-	-	-	-	5	-
LETO trou de cylindre, I argent	-	-	-	00990193	6	-	00590193	-	-	-	-	5	-
LETO à condamnation argent	-	-	-	00990191	6	-	00590191	-	-	-	-	5	-
LETO sans trou BdC couleur F2	-	-	-	00990194	6	-	00590194	-	-	-	-	5	-
LETO trou de clé, L couleur F2	-	-	-	00990196	6	-	00590196	-	-	-	-	5	-
LETO trou de cylindre, I couleur F2	-	-	-	00990197	6	-	00590197	-	-	-	-	5	-
LETO à condamnation couleur F2	-	-	-	00990195	6	-	00590195	-	-	-	-	5	-
LETO sans trou BdC noir	-	-	-	00990180	6	-	00590180	-	-	-	-	5	-
LETO trou de clé, L noir	-	-	-	00990182	6	-	00590182	-	-	-	-	5	-
LETO trou de cylindre, I noir	-	-	-	00990183	6	-	00590183	-	-	-	-	5	-
LETO à condamnation noir	-	-	-	00990181	6	-	00590181	-	-	-	-	5	-

NS Non stocké/Non-stored/Producto no estocado - ● Sur stock Europe Zone 1 et Zone 2, nous consulter pour délai d'approvisionnement - E Epuisement/Stock depletion/Agotamiento del stock

Poignée de porte argent ou couleur F2 / MAIA

ECO



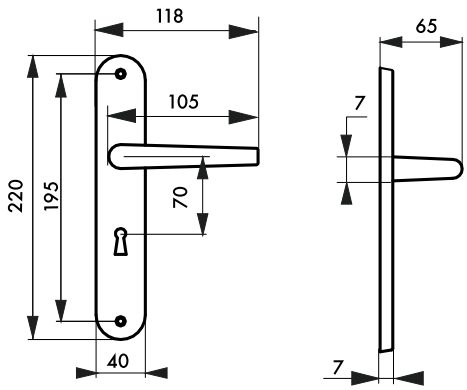

Description/*Description/Descripción*

Plaques aluminium embouti. Béquilles aluminium fondu. carré acier 7 mm. Vis métaux sécables. Entr'axe de fixation 195 mm.

Aluminium plates. Cast Aluminium handles. Steel square spindle 7 mm. Metal screws.

Placas de aluminio embutido. Brazos de aluminio fundida cuadrado acero de 7 mm. Tornillos para metal.

Finition/*Finsih/Acabado*

Anodisé argent , noir, couleur F2

Silver , black, color F2 anodized

Anodizado plata, negro, o color F2 anodizado

Version/*Option/Versión*

Sans trou pour porte intérieure. Avec bouton de condamnation pour porte de salle de bains et W-C. Avec trou de clé pour porte intérieure et extérieure. Avec trou de cylindre européen pour porte extérieure.

Without hole for inside door. With locking knob for bathroom doors and WC. With key hole for inside door and entrance door. With european cylinder hole for entrance door.

Sin orificio para puerta interior. Con botón de condenación para puerta de cuartos de baño y WC. Con orificio de llave para puerta interior y exterior. Con orificio de cilindro europeo para puerta exterior.

							Brochable						
Designation	Boite	Colis.	Prix	Sachet	Colis.	Prix	France	Euro 1	Euro 2	Euro 3	Euro 4	Colis.	Prix
MAIA sans trou, argent	-	-	-	00990204	6	-	00590204	-	-	-	-	5	-
MAIA trou de clé L,argent	-	-	-	00990202	6	-	00590202	-	-	-	-	5	-
MAIA trou de cylindre I, argent	-	-	-	00990203	6	-	00590201	-	-	-	-	5	-
MAIA à condamnation, argent	-	-	-	00990201	6	-	00590201	-	-	-	-	5	-
MAIA sans trou, couleur F2	-	-	-	00990200	6	-	00590200	-	-	-	-	5	-
MAIA trou de clé L, couleur F2	-	-	-	00990206	6	-	00590206	-	-	-	-	5	-
MAIA trou de cylindre I, couleur F2	-	-	-	00990207	6	-	00590207	-	-	-	-	5	-
MAIA à condamnation, couleur F2	-	-	-	00990205	6	-	00590205	-	-	-	-	5	-
MAIA sans trou, noir	-	-	-	00990240	6	-	00590240	-	-	-	-	5	-
MAIA trou de clé L, noir	-	-	-	00990242	6	-	00590242	-	-	-	-	5	-
MAIA trou de cylindre I, noir	-	-	-	00990243	6	-	00590243	-	-	-	-	5	-
MAIA à condamnation, noir	-	-	-	00990241	6	-	00590241	-	-	-	-	5	-

NS Non stocké/Non-stored/Producto no estocado - ● Sur stock Europe Zone 1 et Zone 2, nous consulter pour délai d'approvisionnement - E Epuisement/Stock depletion/Agotamiento del stock

Poignée de porte F2 / PICARDIE

PROTECT



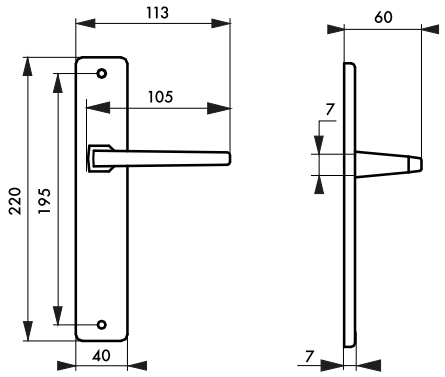

GARANTIE 5 ANS

Description/*Description/Descripción*

Plaques aluminium embouti. Béquilles aluminium fondu. carré acier 7 mm ou 8 mm. Vis métaux à douille. Pour porte ép. 45 mm maxi. Entr'axe de fixation 195 mm.

Stamped aluminium plates. Cast aluminium handles. Steel square spindle 7 mm or 8 mm. Metal screws. For 45 mm maxi thickness door.

Placas de aluminio embutido. Brazos de aluminio fundido. cuadrado acero de 7 u 8 mm. Tornillos para metal de casquillo. Para puertas con un espesor máximo de 45 mm.

Finition/*Finsih/Acabado*

Anodisé couleur F2

Color F2 anodized

Color F2 anodizado

Version/*Option/Versión*

Sans trou, avec bouton de condamnation pour porte intérieure. Avec condamnation et voyant d'occupation pour salle de bains et W-C. Avec trou de clé pour porte intérieure. Avec trou de cylindre européen pour porte extérieure. Avec poignée de tirage extérieure et trou de cylindre pour porte palière.

Without hole, with locking knob for indoor. With locking knob and indicator for bathroom doors and WC. With keyhole for indoor. With European cylinder hole for outdoor. With outside finger plate and cylinder hole for outdoor.

Sin orificio, con botón de condenación para puerta interior. Con condenación e indicador luminoso de ocupación para cuartos de baño y WC. Con orificio de llave para puerta interior. Con orificio de cilindro europeo para puerta exterior. Con tirador exterior y orificio de cilindro para puerta de descansillo.

							Brochable						
Designation	Boite	Colis.	Prix	Sachet	Colis.	Prix	France	Euro 1	Euro 2	Euro 3	Euro 4	Colis.	Prix
PICARDIE sans trou BdC carré 7 mm	-	-	-	-	-	-	00500368	-	-	-	-	10	-
PICARDIE trou de clé, L carré 7 mm	-	-	-	-	-	-	00500370	-	-	-	-	10	-
PICARDIE trou de cylindre, I carré 7 mm entr'axe 70	-	-	-	-	-	-	00500371	-	-	-	-	10	-
PICARDIE trou de cylindre, I carré 8 mm entraxe 92 mm	-	-	-	00901371	10	-	00501371	-	-	-	-	10	-
PICARDIE à condamnation carré 7 mm	-	-	-	-	-	-	00500369	-	-	-	-	10	-
PICARDIE condamnation et voyant carré 7 mm	-	-	-	-	-	-	00501369	-	-	-	-	10	-
PICARDIE trou de cylindre, I palière carré 7 mm	-	-	-	00900372	10	-	00500372	-	-	-	-	10	-
PICARDIE trou de cylindre «renforcé» palière carré 7 mm	00099372	10	-	-	-	-	-	-	-	-	-	-	-
PICARDIE trou de cylindre, I «renforcé» (1/2 ensemble)	00099472	10	-	-	-	-	-	-	-	-	-	-	-
PICARDIE sans trou BdC carré 8 mm	00000388	10	-	-	-	-	00500388	-	-	-	-	10	-
PICARDIE trou de clé, L carré 8 x 72 mm	-	-	-	00900390	10	-	00500390	-	-	-	-	10	-
PICARDIE trou de cylindre, I carré 8 x 72 mm	-	-	-	00900391	10	-	00500391	-	-	-	-	10	-
PICARDIE à condamnation carré 8 x 78 mm	00000389	10	-	-	-	-	00500389	-	-	-	-	10	-

NS Non stocké/Non-stored/Producto no estocado - ● Sur stock Europe Zone 1 et Zone 2, nous consulter pour délai d'approvisionnement - E Epuisement/Stock depletion/Agotamiento del stock

Poignée de porte chromé / ARES

ECO



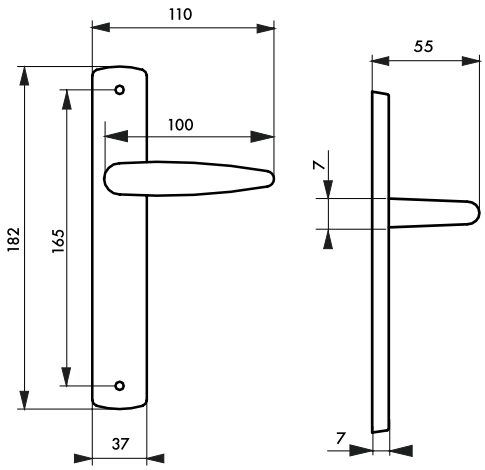

Description/*Description/Descripción*
Plaques acier embouti. Béquilles alliage fondu. carré acier 7 mm. Vis métaux sécables. Entr'axe de fixation 165 mm.
Steel plates. Cast alloy handles. Steel square spindle 7 mm. Metal screws.
Placas de acero embutido. Brazos de aleación fundida cuadrado acero de 7 mm. Tornillos para metal.

Finition/*Finsih/Acabado*
Chromé
Chrome plated
Cromado

Version/*Option/Versión*
Sans trou pour porte intérieure. Avec bouton de condamnation pour porte de salle de bains et W-C. Avec trou de clé pour porte intérieure. Avec trou de cylindre européen pour porte extérieure.
Without hole for inside door. With locking knob for bathroom doors and WC. With key hole for inside door. With european cylinder hole for entrance door.
Sin orificio para puerta interior. Con botón de condenación para puerta de cuartos de baño y WC. Con orificio de llave para puerta interior. Con orificio de cilindro europeo para puerta exterior.

							Brochable						
Designation	Boite	Colis.	Prix	Sachet	Colis.	Prix	France	Euro 1	Euro 2	Euro 3	Euro 4	Colis.	Prix
Ares sans trou BdC	-	-	-	00943300	6	-	00543300	-	-	-	-	5	-
Ares trou de clé, L	-	-	-	00943302	6	-	00543302	-	-	-	-	5	-
Ares trou de cylindre, l	-	-	-	00943303	6	-	00543303	-	-	-	-	5	-
Ares à condamnation	-	-	-	00943301	6	-	00543301	-	-	-	-	5	-

NS Non stocké/Non-stored/Producto no estocado - ⦿ Sur stock Europe Zone 1 et Zone 2, nous consulter pour délai d'approvisionnement - E Epuisement/Stock depletion/Agotamiento del stock

Poignée de porte chromé / DEMETER

ECO



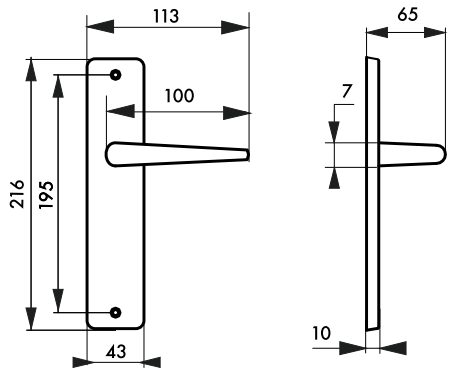

Description/*Description/Descripción*
Plaques acier embouti. Béquilles alliage fondu. carré acier 7 mm. Vis métaux sécables. Entr'axe de fixation 195 mm.
Steel plates. Cast alloy handles. Steel square spindle 7 mm. Metal screws.
Placas de acero embutido. Brazos de aleación fundida cuadrado acero de 7 mm. Tornillos para metal.

Finition/*Finsih/Acabado*
Chromé
Chrome plated
Cromado

Version/*Option/Versión*
Sans trou pour porte intérieure. Avec bouton de condamnation pour porte de salle de bains et W-C. Avec trou de clé pour porte intérieure. Avec trou de cylindre européen pour porte extérieure.
Without hole for inside door. With locking knob for bathroom doors and WC. With key hole for inside door. With european cylinder hole for entrance door.
Sin orificio para puerta interior. Con botón de condenación para puerta de cuartos de baño y WC. Con orificio de llave para puerta interior. Con orificio de cilindro europeo para puerta exterior.

							Brochable						
Designation	Boite	Colis.	Prix	Sachet	Colis.	Prix	France	Euro 1	Euro 2	Euro 3	Euro 4	Colis.	Prix
DEMETER sans trou BdC	-	-	-	00943310	6	-	00543310	-	-	-	-	5	-
DEMETER trou de clé, L	-	-	-	00943312	6	-	00543312	-	-	-	-	5	-
DEMETER trou de cylindre, l	-	-	-	00943313	6	-	00543313	-	-	-	-	5	-
DEMETER à condamnation	-	-	-	00943311	6	-	00543311	-	-	-	-	5	-

NS Non stocké/Non-stored/Producto no estocado - ● Sur stock Europe Zone 1 et Zone 2, nous consulter pour délai d'approvisionnement - E Epuisement/Stock depletion/Agotamiento del stock

Poignée de porte blanche / HEBE

ECO



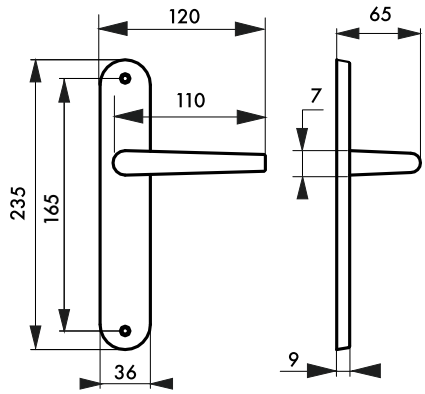

Description/*Description/Descripción*
Plaques acier embouti. Béquilles aluminium fondu. carré acier 7Vis métaux sécables. Entraxe de fixation 165 ou 195 mm.
Steel plates. Cast aluminium handles. Steel square spindle 7 mm. Metal screws.
Placas de acero embutido. Brazos de aluminio fundida cuadrado acero de 7 mm. Tornillos para metal.

Finition/*Finsih/Acabado*
Laqué blanc
White lacquered
Lacado blanco

Version/*Option/Versión*
Sans trou pour porte intérieure. Avec bouton de condamnation pour porte de salle de bains et W-C. Avec trou de clé pour porte intérieure. Avec trou de cylindre européen pour porte extérieure.
Without hole for inside door. With locking knob for bathroom doors and WC. With key hole for inside door. With european cylinder hole for entrance door.
Sin orificio para puerta interior. Con botón de condenación para puerta de cuartos de baño y WC. Con orificio de llave para puerta interior. Con orificio de cilindro europeo para puerta exterior.

							Brochable						
Designation	Boite	Colis.	Prix	Sachet	Colis.	Prix	France	Euro 1	Euro 2	Euro 3	Euro 4	Colis.	Prix
HEBE sans trou BdC entraxe 165 mm	-	-	-	00943364	6	-	-	-	-	-	-	-	-
HEBE trou de clé, L entraxe 165 mm	-	-	-	00943366	6	-	-	-	-	-	-	-	-
HEBE à condamnation entraxe 165 mm	-	-	-	00943365	6	-	-	-	-	-	-	-	-
HEBE sans trou BdC entraxe 195 mm	-	-	-	00943360	6	-	00543360 [E]	-	-	-	-	5	-
HEBE trou de clé, L entr'axe 195 mm	-	-	-	00943362	6	-	00543362	-	-	-	-	6	-
HEBE trou de cylindre, l entr'axe 195 mm	-	-	-	00943363	6	-	00543363	-	-	-	-	7	-
HEBE condamnation entr'axe 195 mm	-	-	-	00943361	6	-	00543361 [E]	-	-	-	-	8	-

NS Non stocké/Non-stored/Producto no estocado - ⦿ Sur stock Europe Zone 1 et Zone 2, nous consulter pour délai d'approvisionnement - E Epuisement/Stock depletion/Agotamiento del stock

Poignée de porte noire / COQ

ECO



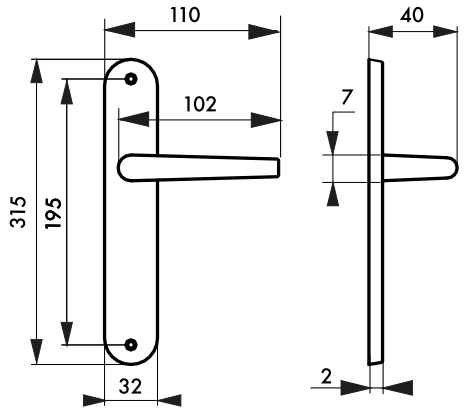

Description/*Description/Descripción*
Plaques acier. Béquilles alliage fondu. carré acier 7 mm. Vis métaux sécables. Entr'axe de fixation 195 mm.
Steel plates. Cast alloy handles. Steel square spindle 7 mm. Metal screws.
Placas de acero. Brazos de aleación fundida cuadrado acero de 7 mm. Tornillos para metal.

Finition/*Finsih/Acabado*
Laqué noir
Black lacquered
Lacado negro

Version/*Option/Versión*
Sans trou pour porte intérieure. Avec bouton de condamnation pour porte de salle de bains et W-C. Avec trou de clé pour porte intérieure et extérieure. Avec trou de cylindre européen pour porte extérieure.
Without hole for inside door. With locking knob for bathroom doors and WC. With key hole for inside door and entrance door. With european cylinder hole for entrance door.
Sin orificio para puerta interior. Con botón de condenación para puerta de cuartos de baño y WC. Con orificio de llave para puerta interior y exterior. Con orificio de cilindro europeo para puerta exterior.

							Brochable						
Designation	Boite	Colis.	Prix	Sachet	Colis.	Prix	France	Euro 1	Euro 2	Euro 3	Euro 4	Colis.	Prix
Coq sans trou BdC	-	-	-	00943370	6	-	-	-	-	-	-	-	-
Coq trou de clé	-	-	-	00943372	6	-	-	-	-	-	-	-	-
Coq trou de cylindre	-	-	-	00943373	6	-	-	-	-	-	-	-	-
Coq à condamnation	-	-	-	00943371	6	-	-	-	-	-	-	-	-

NS Non stocké/Non-stored/Producto no estocado - ● Sur stock Europe Zone 1 et Zone 2, nous consulter pour délai d'approvisionnement - E Epuisement/Stock depletion/Agotamiento del stock

Poignée de porte noire / BOUTON DOUBLE TORSADE

ECO

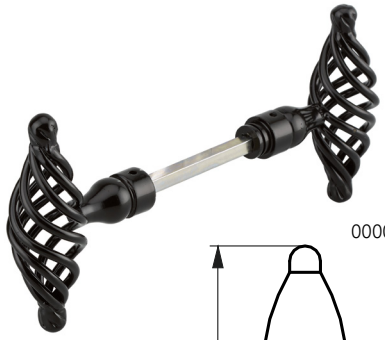

00006801

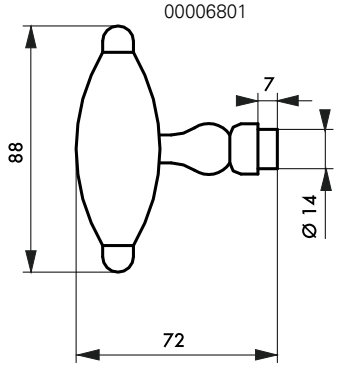

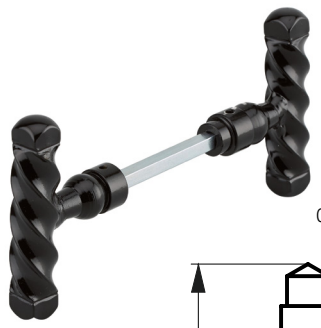

00006800

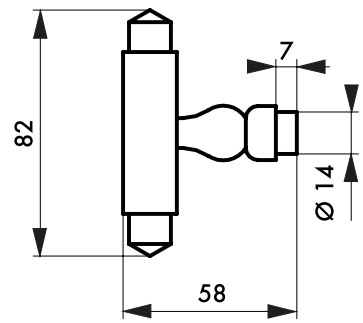

Description/*Description/Descripción*
Boutons torsadés. 1 portée. carré acier 6 mm. Pour porte + serrure ép. 80 mm maxi.
Twisted knob. Single bossing. Steel square 6 mm. For 80 mm maxi thickness door and lock.
Botones retorcidos. 1 asiento. cuadrado acero de 6 mm. Para puertas y cerraduras con un espesor máximo de 80 mm.

Finition/*Finsih/Acabado*
Noir
Black
Negro

							Brochable						
Designation	Boite	Colis.	Prix	Sachet	Colis.	Prix	France	Euro 1	Euro 2	Euro 3	Euro 4	Colis.	Prix
BOUTON DOUBLE FER TORSADE carré 6 x 80 mm noir 1 portée	00006801	10	-	-	-	-	00206801	-	-	-	-	10	-
BOUTON DOUBLE FER TORSADE carré 6 x 80 mm 1 portée	00006800	10	-	-	-	-	00206800	-	-	-	-	10	-
BOUTON DOUBLE FER TORSADE carré 6 x 80 mm noir 1 portée	-	-	-	-	-	-	00216800	-	-	-	-	10	-

NS Non stocké/Non-stored/Producto no estocado - ⦿ Sur stock Europe Zone 1 et Zone 2, nous consulter pour délai d'approvisionnement - E Epuisement/Stock depletion/Agotamiento del stock

Poignée de porte / BEQUILLE DOUBLE FIL TORSADE

ECO

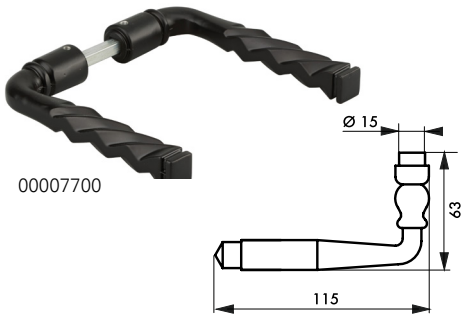

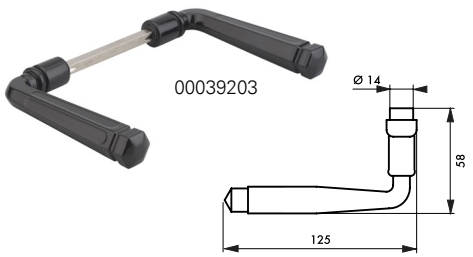

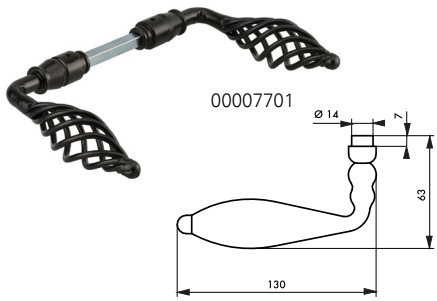

Description/*Description/Descripción*

Béquilles aluminium torsadé. 2 portées avec carré acier 7 mm. 1 portée avec carré acier 6 mm. Pour porte ép. 70 mm maxi. Boutons fer torsadé. 1 portée. carré acier 6 mm. Pour porte ép. 80 mm maxi. Béquilles alliage d'aluminium. 2 portées. carré inox 7 mm. Pour porte ép. 105 mm maxi.

Twisted aluminium handles. Double bossing squareSimple bossing square 6For 70maxi thickness door. Twisted iron knobs. Single bossing. Steel square 6For 80maxi thickness door. Twisted alloy aluminium. Double bossing. square inox 7For 105 mm maxi thickness door.

Brazos de hierro retorcido. 2 asientos de cuadrado acero de 71 asiento de cuadrado acero de 6Para puertas con un espesor máximo de 70Botones de hierro retorcido. 1 asiento. cuadrado acero de 6Para puertas con un espesor máximo de 80Brazos de hierro aleación. 2 asientos. cuadrado acero inoxidable de 7Para puertas con un espesor máximo de 105 mm.

Finition/*Finsih/Acabado*

Laqué noir

Black lacquered

Lacado negro

Designation	Boite	Colis.	Prix	Sachet	Colis.	Prix	Brochable France	Brochable Euro 1	Brochable Euro 2	Brochable Euro 3	Brochable Euro 4	Colis.	Prix
BEQUILLE DOUBLE ALU TORSADE carré 6 x 100 mm. 1 portée	00007790	10	-	00907790 E	10	-	00207790	-	-	-	-	10	-
BEQUILLE DOUBLE ALU TORSADE carré 7 x 70 mm 2 portées	00007700	10	-	-	-	-	00207700	-	-	-	-	10	-
BEQUILLE DOUBLE ALU TORSADE carré 7 x 70 mm avec fourreau adaptateur 8 mm	-	-	-	-	-	-	00217700	-	-	-	-	10	-
BEQUILLE DOUBLE ALU carré 7 x 105 mm inox.	00039203	10	-	-	-	-	-	-	-	-	-	-	-
BEQUILLE DOUBLE FIL TORSADE carré 7 x 70 mm noir 2 portées	00007701	10	-	-	-	-	00207701	-	-	-	-	10	-
BEQUILLE DOUBLE FIL TORSADE carré 6 x 80 mm noir 1 portée	00007791	10	-	-	-	-	00207791	-	-	-	-	10	-

NS Non stocké/Non-stored/Producto no estocado - ● Sur stock Europe Zone 1 et Zone 2, nous consulter pour délai d'approvisionnement - E Epuisement/Stock depletion/Agotamiento del stock

PLAQUE DE PROPRETE FER noire

ECO



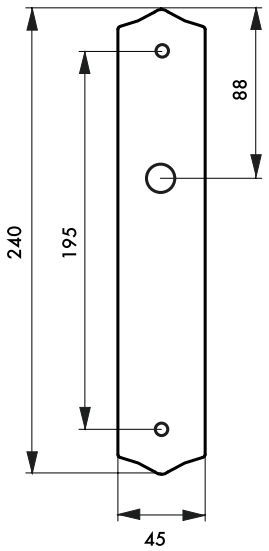

Description/*Description/Descripción*
Plaque de propreté fer
Iron cover plate
Placa de limpieza de hierro
Finition/*Finsih/Acabado*
Noir
Black
Hierro negro

Version/*Option/Versión*
Avec trou de béquille. Avec trou de béquille et bouton de condamnation. Avec trou de béquille et trou de décondamnation.
With handle hole. With handle hole and locking knob. With handle hole and unlocking hole.
Con orificio de brazo. Con orificio de brazo y botón de condenación. Con orificio de brazo y orificio de descondenación.

							Brochable						
Designation	Boite	Colis.	Prix	Sachet	Colis.	Prix	France	Euro 1	Euro 2	Euro 3	Euro 4	Colis.	Prix
PLAQUE DE PROPRETE FER sans trou noir	-	-	-	-	-	-	00404400 E	-	-	-	-	10	-
PLAQUE DE PROPRETE FER à condamnation noir	-	-	-	-	-	-	00404401 E	-	-	-	-	10	-
PLAQUE DE PROPRETE FER avec trou de décondamnation noir	-	-	-	-	-	-	00404411 E	-	-	-	-	10	-

NS Non stocké/Non-stored/Producto no estocado - ⦿ Sur stock Europe Zone 1 et Zone 2, nous consulter pour délai d'approvisionnement - E Epuisement/Stock depletion/Agotamiento del stock

PLAQUE DE PROPRETE FER noire

ECO



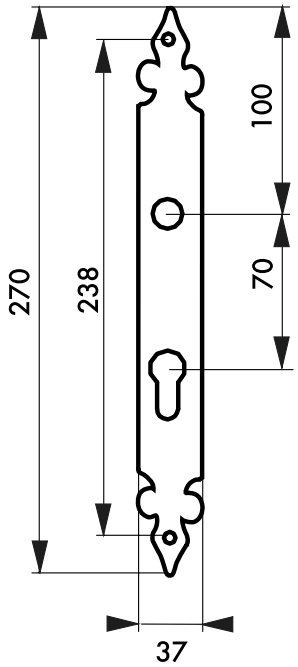

Description/*Description/Descripción*
Plaque de propreté aluminium
Aluminium cover plate
Placa de limpieza de aluminio

Finition/*Finsih/Acabado*
Noir
Black
Negro

Designation	Boite	Colis.	Prix	Sachet	Colis.	Prix	Brochable France	Euro 1	Euro 2	Euro 3	Euro 4	Colis.	Prix
PLAQUE DE PROPRETE ALU trou de cylindre	00039201	10	-	-	-	-	-	-	-	-	-	-	-

NS Non stocké/Non-stored/Producto no estocado - ● Sur stock Europe Zone 1 et Zone 2, nous consulter pour délai d'approvisionnement - E Epuisement/Stock depletion/Agotamiento del stock

Poignée de porte laiton patiné / ARTHEMIS

ECO

GARANTIE 2 ANS



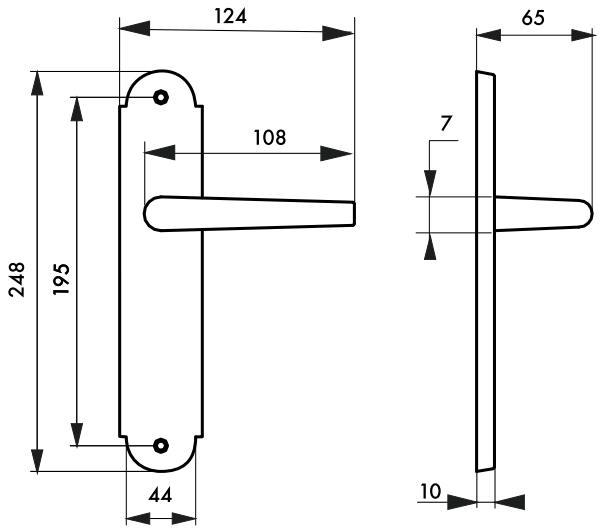

Description/*Description/Descripción*
Plaques acier embouti. Béquilles alliage fondu. carré acier 7 mm. Vis métaux sécables. Entr'axe de fixation 195 mm.
Steel plates. Cast alloy handles. Steel square spindle 7 mm. Metal screws.
Placas de acero embutido. Brazos de aleación fundida cuadrado acero de 7 mm. Tornillos para metal.

Finition/*Finsih/Acabado*
Laiton patiné
Antique brass
Latón antiguo

Version/*Option/Versión*
Sans trou pour porte intérieure. Avec bouton de condamnation pour porte de salle de bains et W-C. Avec trou de clé pour porte intérieure. Avec trou de cylindre européen pour porte extérieure.
Without hole for inside door. With locking knob for bathroom doors and WC. With key hole for inside door. With european cylinder hole for entrance door.
Sin orificio para puerta interior. Con botón de condenación para puerta de cuartos de baño y WC. Con orificio de llave para puerta interior. Con orificio de cilindro europeo para puerta exterior.

							Brochable						
Designation	Boite	Colis.	Prix	Sachet	Colis.	Prix	France	Euro 1	Euro 2	Euro 3	Euro 4	Colis.	Prix
Arthemis sans trou BdC	-	-	-	00943350	6	-	00543350	-	-	-	-	5	-
Arthemis trou de clé, L	-	-	-	00943352	6	-	00543352	-	-	-	-	5	-
Arthemis trou de cylindre, I	-	-	-	00943353	6	-	00543353	-	-	-	-	5	-
Arthemis à condamnation	-	-	-	00943351	6	-	00543351	-	-	-	-	5	-

NS Non stocké/Non-stored/Producto no estocado - ⦿ Sur stock Europe Zone 1 et Zone 2, nous consulter pour délai d'approvisionnement - E Epuisement/Stock depletion/Agotamiento del stock

Poignée de porte nikelé satiné / ATHENA

PROTECT

GARANTIE 5 ANS



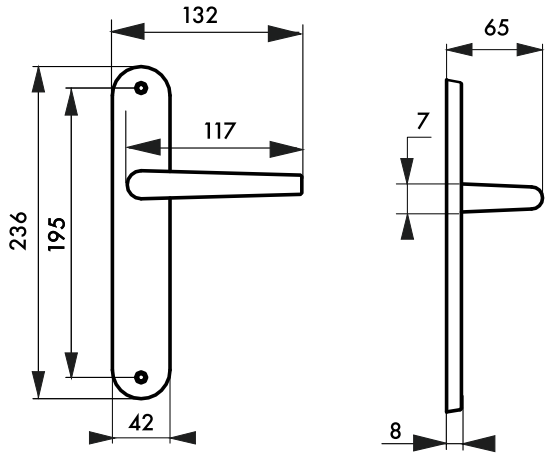

Description/*Description/Descripción*
Plaques acier embouti. Béquilles alliage fondu. carré acier 7 mm. Vis métaux sécables. Entr'axe de fixation 195 mm.
Steel plates. Cast alloy handles. Steel spindle 7 mm. Metal screws.
Placas de acero embutido. Brazos de aleación fundida acero de 7 mm. Tornillos para metal.

Finition/*Finsih/Acabado*
Nickelé satiné SN
Nickel brushed
Niquel Cepillado

Version/*Option/Versión*
Sans trou pour porte intérieure. Avec bouton de condamnation pour porte de salle de bains et W-C. Avec trou de clé pour porte intérieure. Avec trou de cylindre européen pour porte extérieure.
Without hole for inside door. With locking knob for bathroom doors and WC. With key hole for inside door. With european cylinder hole for entrance door.
Sin orificio para puerta interior. Con botón de condenación para puerta de cuartos de baño y WC. Con orificio de llave para puerta interior. Con orificio de cilindro europeo para puerta exterior.

							Brochable						
Designation	Boite	Colis.	Prix	Sachet	Colis.	Prix	France	Euro 1	Euro 2	Euro 3	Euro 4	Colis.	Prix
ATHENA sans trou BdC	-	-	-	00943340	6	-	00543340	-	-	-	-	5	-
ATHENA trou de clé, L	-	-	-	00943342	6	-	00543342	-	-	-	-	5	-
ATHENA trou de cylindre, I	-	-	-	00943343	6	-	00543343	-	-	-	-	5	-
ATHENA à condamnation	-	-	-	00943341	6	-	00543341	-	-	-	-	5	-

NS Non stocké/Non-stored/Producto no estocado - ● Sur stock Europe Zone 1 et Zone 2, nous consulter pour délai d'approvisionnement - E Epuisement/Stock depletion/Agotamiento del stock

Poignée de porte nickelé brossé / HELIOS

PROTECT

GARANTIE 5 ANS



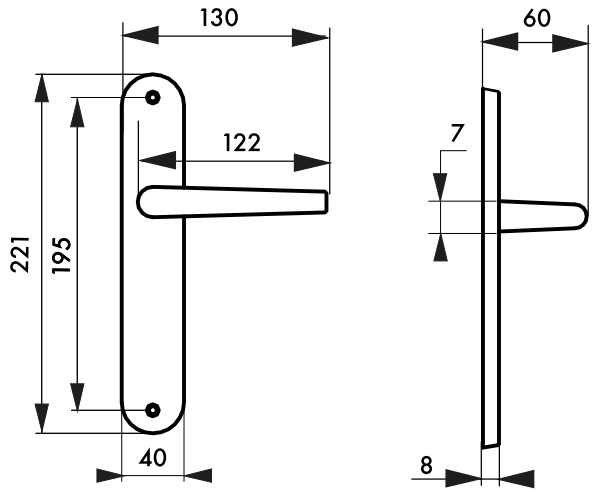

Description/*Description/Descripción*
Plaques acier embouti. Béquilles aluminium fondu. carré acier 7 mm. Ressort de rappel. Vis métaux sécables. Entr'axe de fixation 195 mm.
Steel plates. Cast aluminium handles. Steel spindle 7 mm. With spring. Metal screws.
Placas de acero embutido. Brazos de aluminio fundida acero de 7 mm. Com muelle. Tornillos para metal.

Finition/*Finsih/Acabado*
Nickelé satiné
Satin nickel
Niquel satinado

Version/*Option/Versión*
Sans trou pour porte intérieure. Avec bouton de condamnation pour porte de salle de bains et W-C. Avec trou de clé pour porte intérieure et extérieure. Avec trou de cylindre européen pour porte extérieure.
Without hole for inside door. With locking knob for bathroom doors and WC. With key hole for inside door and entrance door. With european cylinder hole for entrance door.
Sin orificio para puerta interior. Con botón de condenación para puerta de cuartos de baño y WC. Con orificio de llave para puerta interior y exterior. Con orificio de cilindro europeo para puerta exterior.

							Brochable						
Designation	Boite	Colis.	Prix	Sachet	Colis.	Prix	France	Euro 1	Euro 2	Euro 3	Euro 4	Colis.	Prix
HELIOS sans trou BdC	-	-	-	00943410	6	-	00543410	-	-	-	-	5	-
HELIOS trou de clé, L	-	-	-	00943412	6	-	00543412	-	-	-	-	5	-
HELIOS trou de cylindre, l	-	-	-	00943413	6	-	00543413	-	-	-	-	5	-
HELIOS à condamnation	-	-	-	00943411	6	-	00543411	-	-	-	-	5	-

NS Non stocké/Non-stored/Producto no estocado - ⦿ Sur stock Europe Zone 1 et Zone 2, nous consulter pour délai d'approvisionnement - E Epuisement/Stock depletion/Agotamiento del stock

Poignée de porte nickelé satiné / ORIONIS

PROTECT

NOUVEAU

GARANTIE 5 ANS



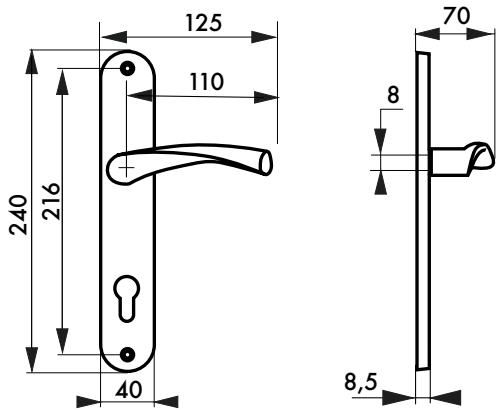

Description/*Description/Descripción*
Plaque acier. Béquille aluminium. Carré 8mm. Entr'axe de fixation 215mm. Entr'axe béquille 90mm. Avec vis de fixation
Steel plates. Cast aluminium handles. Square spindle 8mm. Metal screw
Placas de acero. Brazos de aluminio. Fundida cuadrado 8mm.Tornilllos para metal

Finition/*Finsih/Acabado*
Nickelé satiné
Satin nickel
Niquel satinado

Designation	Boite	Colis.	Prix	Sachet	Colis.	Prix	Brochable France	Euro 1	Euro 2	Euro 3	Euro 4	Colis.	Prix
ORIONIS trou de cylindre	-	-	-	00992930	1	-	-	-	-	-	-	-	-
ORIONIS trou de clé	-	-	-	00992931	1	-	-	-	-	-	-	-	-

NS Non stocké/Non-stored/Producto no estocado - ● Sur stock Europe Zone 1 et Zone 2, nous consulter pour délai d'approvisionnement - E Epuisement/Stock depletion/Agotamiento del stock

Poignée de porte nickelé satiné / HEMERA

PROTECT

N
NOUVEAU

GARANTIE 5 ANS



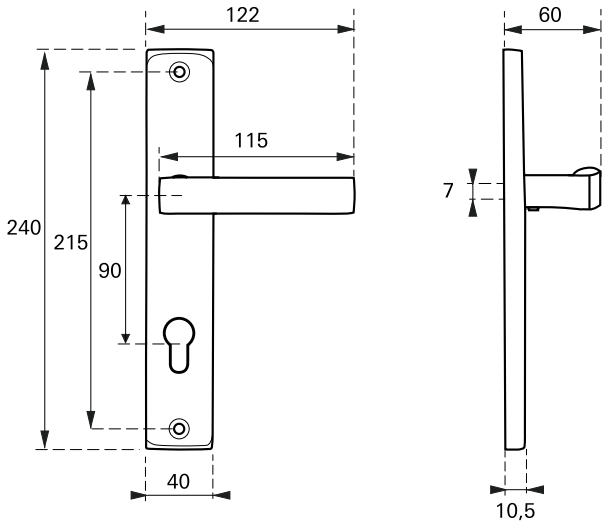

Description/*Description/Descripción*
Plaque acier. Béquille aluminium. Carré 8mm. Entr'axe de fixation 215mm. Entr'axe béquille 90mm. Avec vis de fixation
Steel plates. Cast aluminium handles. Square spindle 8mm. Metal screw
Placas de acero. Brazos de aluminio. Fundida cuadrado 8mm.Tornilllos para metal

Finition/*Finsih/Acabado*
Nickelé satiné / Bronze antique
Satin nickel / Antic Bronze
Niquel satinado / bronce envejecido

							Brochable						
Designation	Boite	Colis.	Prix	Sachet	Colis.	Prix	France	Euro 1	Euro 2	Euro 3	Euro 4	Colis.	Prix
HEMERA trou de cylindre, nickelé satiné	-	-	-	00992934	1	-	-	-	-	-	-	-	-
HEMERA trou de clé, nickelé satiné	-	-	-	00992935	1	-	-	-	-	-	-	-	-
HEMERA trou de cylindre, Bronze Antique	-	-	-	00992936	1	-	-	-	-	-	-	-	-
HEMERA trou de clé, Bronze Antique	-	-	-	00992937	1	-	-	-	-	-	-	-	-

NS Non stocké/Non-stored/Producto no estocado - ◉ Sur stock Europe Zone 1 et Zone 2, nous consulter pour délai d'approvisionnement - E Epuisement/Stock depletion/Agotamiento del stock

Poignée de porte nickelé satiné / ELIADE

PROTECT

NOUVEAU

GARANTIE 5 ANS



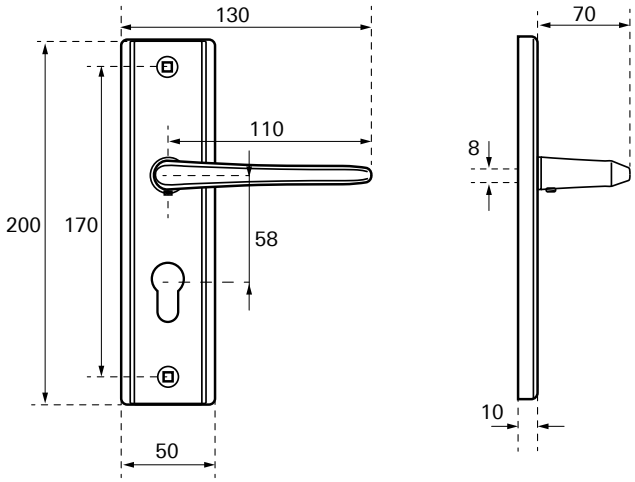

Description/*Description/Descripción*
Plaque acier. Béquille aluminium. Carré 8mm. Entraxe de fixation 170mm. Entraxe béquille 58mm. Avec vis de fixation
Steel plates. Cast aluminium handles. Square spindle 8mm. Metal screw
Placas de acero. Brazos de aluminio. Fundida cuadrado 8mm.Tornilllos para metal

Finition/*Finsih/Acabado*
Nickelé satiné
Satin nickel
Niquel satinado

Designation	Boite	Colis.	Prix	Sachet	Colis.	Prix	Brochable France	Euro 1	Euro 2	Euro 3	Euro 4	Colis.	Prix
ELIADE trou de cylindre	-	-	-	00992938	1	-	-	-	-	-	-	-	-
ELIADE trou de clé	-	-	-	00992939	1	-	-	-	-	-	-	-	-

NS Non stocké/Non-stored/Producto no estocado - ● Sur stock Europe Zone 1 et Zone 2, nous consulter pour délai d'approvisionnement - E Epuisement/Stock depletion/Agotamiento del stock

Poignée de porte nickelé satiné / HERA

PROTECT



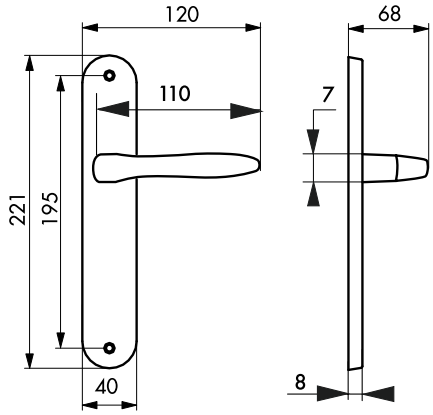

Description/*Description/Descripción*
Plaques acier embouti. Béquilles alliage fondu. Carré acier 7 mm. Vis métaux . Entraxe de fixation 195 mm.
Steel plates. Cast alloy handles. Steel spindle 7 mm. Metal screws.
Placas de acero embutido. Brazos de aleación fundida acero de 7 mm. Tornillos para metal.

Finition/*Finsih/Acabado*
Nickelé satiné.
Satin nickel.
Niquel satinado.

Version/*Option/Versión*
Sans trou pour porte intérieure. Avec bouton de condamnation pour porte de salle de bains et W-C. Avec trou de clé pour porte intérieure. Avec trou de cylindre européen pour porte extérieure.
Without hole for inside door. With locking knob for bathroom doors and WC. With key hole for inside door. With european cylinder hole for entrance door.
Sin orificio para puerta interior. Con botón de condenación para puerta de cuartos de baño y WC. Con orificio de llave para puerta interior. Con orificio de cilindro europeo para puerta exterior.

							Brochable						
Designation	Boite	Colis.	Prix	Sachet	Colis.	Prix	France	Euro 1	Euro 2	Euro 3	Euro 4	Colis.	Prix
HERA sans trou BdC	-	-	-	00990370	6	-	00590370	-	-	-	-	5	-
HERA trou de clé, L	-	-	-	00990372	6	-	00590372	-	-	-	-	5	-
HERA trou de cylindre, l	-	-	-	00990373	6	-	00590373	-	-	-	-	5	-
HERA à condamnation	-	-	-	00990371	6	-	00590371	-	-	-	-	5	-

NS Non stocké/Non-stored/Producto no estocado - ⦿ Sur stock Europe Zone 1 et Zone 2, nous consulter pour délai d'approvisionnement - E Epuisement/Stock depletion/Agotamiento del stock

Poignée de porte nickelé satiné / THALIA

PROTECT

GARANTIE 5 ANS

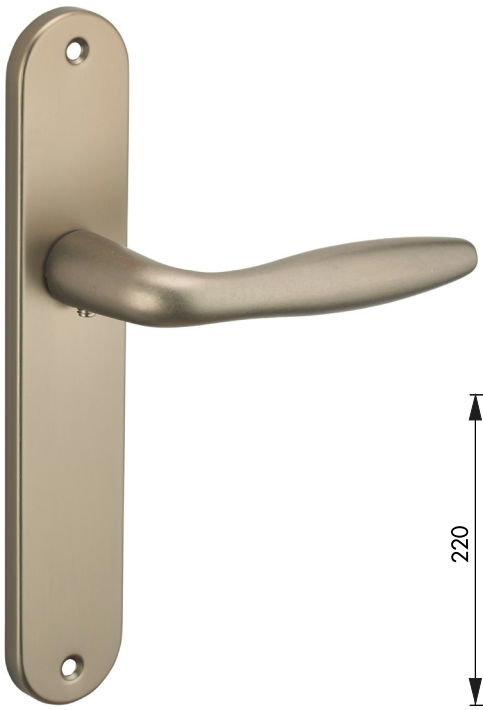

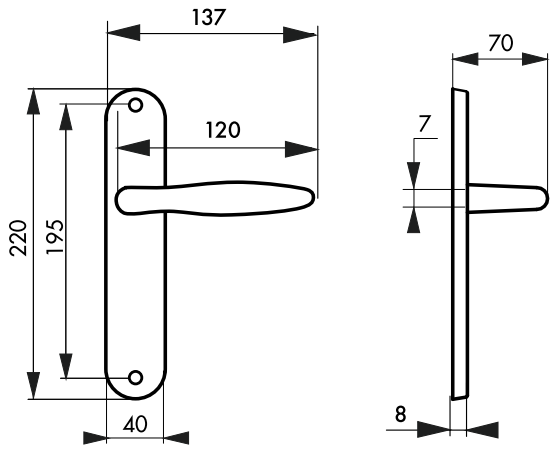

Description/*Description/Descripción*
Plaques acier embouti. Béquilles alliage fondu. Carré acier 7 mm métaux . Entraxe de fixation 195 mm.
Steel plates. Cast alloy handles. Steel spindle 7 mm. Metal screws.
Placas de acero embutido. Brazos de aleación fundida acero de 7 mm. Tornillos para metal.

Finition/*Finsih/Acabado*
Nickelé satiné.
Satin nickel.
Niquel satinado.

Version/*Option/Versión*
Sans trou pour porte intérieure. Avec bouton de condamnation pour porte de salle de bains et W-C. Avec trou de clé pour porte intérieure. Avec trou de cylindre européen pour porte extérieure.
Without hole for inside door. With locking knob for bathroom doors and WC. With key hole for inside door. With european cylinder hole for entrance door.
Sin orificio para puerta interior. Con botón de condenación para puerta de cuartos de baño y WC. Con orificio de llave para puerta interior. Con orificio de cilindro europeo para puerta exterior.

							Brochable						
Designation	Boite	Colis.	Prix	Sachet	Colis.	Prix	France	Euro 1	Euro 2	Euro 3	Euro 4	Colis.	Prix
THALIA sans trou BdC	-	-	-	00990374	6	-	-	-	-	-	-	-	-
THALIA trou de clé, L	-	-	-	00990376	6	-	-	-	-	-	-	-	-
THALIA trou de cylindre, I	-	-	-	00990377	6	-	-	-	-	-	-	-	-
THALIA à condamnation	-	-	-	00990375	6	-	-	-	-	-	-	-	-

NS Non stocké/Non-stored/Producto no estocado - ● Sur stock Europe Zone 1 et Zone 2, nous consulter pour délai d'approvisionnement - E Epuisement/Stock depletion/Agotamiento del stock

Poignée de porte bronze antique / MANOLE

PROTECT

NOUVEAU

GARANTIE 5 ANS



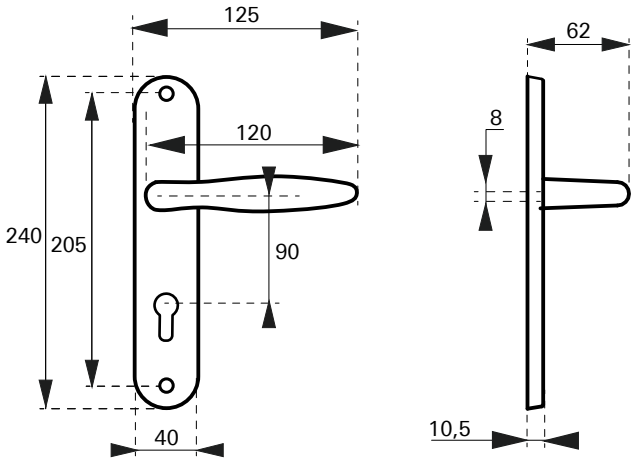

Description/*Description/Descripción*
Plaque acier. Béquille aluminium. Carré 8mm. Ent'axe de fixation 215mm. Entraxe béquille 90mm. Avec vis de fixation
Steel plates. Cast aluminium handles. Square spindle 8mm. Metal screw
Placas de acero. Brazos de aluminio. Fundida cuadrado 8mm.Tornilllos para metal

Finition/*Finsih/Acabado*
Bronze Antique
Antic Bronze
bronce envejecido

Designation	Boite	Colis.	Prix	Sachet	Colis.	Prix	Brochable France	Euro 1	Euro 2	Euro 3	Euro 4	Colis.	Prix
MANOLE trou de cylindre	-	-	-	00992932	1	-	-	-	-	-	-	-	-
MANOLE trou de clé	-	-	-	00992933	1	-	-	-	-	-	-	-	-

NS Non stocké/Non-stored/Producto no estocado - ● Sur stock Europe Zone 1 et Zone 2, nous consulter pour délai d'approvisionnement - E Epuisement/Stock depletion/Agotamiento del stock

Poignée de porte CHARON

PROTECT

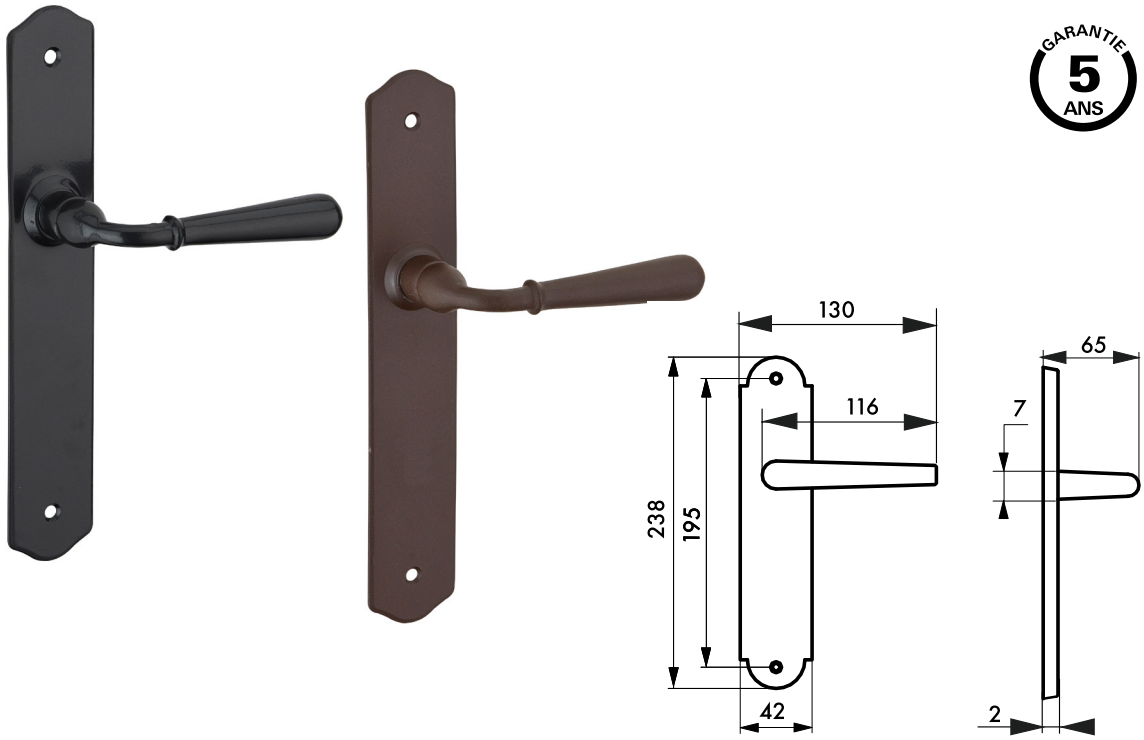

Description/*Description/Descripción*
Plaques acier. Béquilles alliage fondu. carré acier 7 mm. Vis métaux sécables. Entr'axe de fixation 195 mm.
Steel plates. Cast alloy handles. Steel spindle 7 mm. Metal screws.
Placas de acero. Brazos de aleación fundida acero de 7 mm. Tornillos para metal.

Finition/*Finsih/Acabado*
Acier rouillé / acier patiné
Rust finishing / patinated steel
Acero oxidado / acero patinado

Version/*Option/Versión*
Sans trou pour porte intérieure. Avec bouton de condamnation pour porte de salle de bains et W-C. Avec trou de clé pour porte intérieure. Avec trou de cylindre européen pour porte extérieure.
Without hole for inside door. With locking knob for bathroom doors and WC. With key hole for inside door. With european cylinder hole for entrance door.
Sin orificio para puerta interior. Con botón de condenación para puerta de cuartos de baño y WC. Con orificio de llave para puerta interior. Con orificio de cilindro europeo para puerta exterior.

							Brochable						
Designation	Boite	Colis.	Prix	Sachet	Colis.	Prix	France	Euro 1	Euro 2	Euro 3	Euro 4	Colis.	Prix
CHARON sans trou BdC acier rouillé	-	-	-	00943380	6	-	00543380	-	-	-	-	5	-
CHARON trou de clé, L acier rouillé	-	-	-	00943382	6	-	00543382	-	-	-	-	5	-
CHARON trou de cylindre, I acier rouillé	-	-	-	00943383	6	-	00543383	-	-	-	-	5	-
CHARON à condamnation acier rouillé	-	-	-	00943381	6	-	00543381	-	-	-	-	5	-
CHARON sans trou BdC acier patiné	-	-	-	00943384	6	-	00543384	-	-	-	-	5	-
CHARON trou de clé, L acier patiné	-	-	-	00943386	6	-	00543386	-	-	-	-	5	-
CHARON trou de cylindre, I acier patiné	-	-	-	00943387	6	-	00543387	-	-	-	-	5	-
CHARON à condamnation acier patiné	-	-	-	00943385	6	-	00543385	-	-	-	-	5	-

NS Non stocké/Non-stored/Producto no estocado - ● Sur stock Europe Zone 1 et Zone 2, nous consulter pour délai d'approvisionnement - E Epuisement/Stock depletion/Agotamiento del stock

Poignée de porte laitonné / DIONYSOS

PROTECT



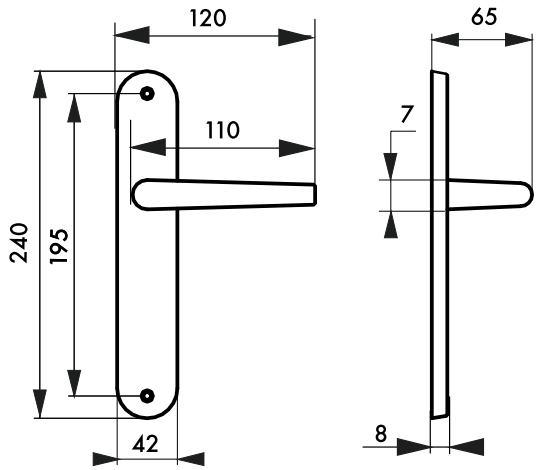

Description/*Description/Descripción*
Plaques acier embouti. Béquilles alliage fondu. carré acier 7 mm. Ressort de rappel. Vis métaux sécables. Entr'axe de fixation 195 mm.
Steel plates. Cast alloy handles. Steel spindle 7 mm. With spring. Metal screws.
Placas de acero embutido. Brazos de aleación fundida acero de 7 mm. Com muelle. Tornillos para metal.

Finition/*Finsih/Acabado*
Laitonné
Brass plated steel
Latonado

Version/*Option/Versión*
Sans trou pour porte intérieure. Avec bouton de condamnation pour porte de salle de bains et W-C. Avec trou de clé pour porte intérieure. Avec trou de cylindre européen pour porte extérieure.
Without hole for inside door. With locking knob for bathroom doors and WC. With key hole for inside door. With european cylinder hole for entrance door.
Sin orificio para puerta interior. Con botón de condenación para puerta de cuartos de baño y WC. Con orificio de llave para puerta interior. Con orificio de cilindro europeo para puerta exterior.

							Brochable						
Designation	Boite	Colis.	Prix	Sachet	Colis.	Prix	France	Euro 1	Euro 2	Euro 3	Euro 4	Colis.	Prix
DIONYSOS sans trou BdC	-	-	-	00943330	6	-	00543330	-	-	-	-	5	-
DIONYSOS trou de clé, L	-	-	-	00943332	6	-	00543332	-	-	-	-	5	-
DIONYSOS trou de cylindre, I	-	-	-	00943333	6	-	00543333	-	-	-	-	5	-
DIONYSOS à condamnation	-	-	-	00943331	6	-	00543331	-	-	-	-	5	-

NS Non stocké/Non-stored/Producto no estocado - ◉ Sur stock Europe Zone 1 et Zone 2, nous consulter pour délai d'approvisionnement - E Epuisement/Stock depletion/Agotamiento del stock

Poignée de porte nickelé brossé / ERIS

RESIST

GARANTIE 10 ANS



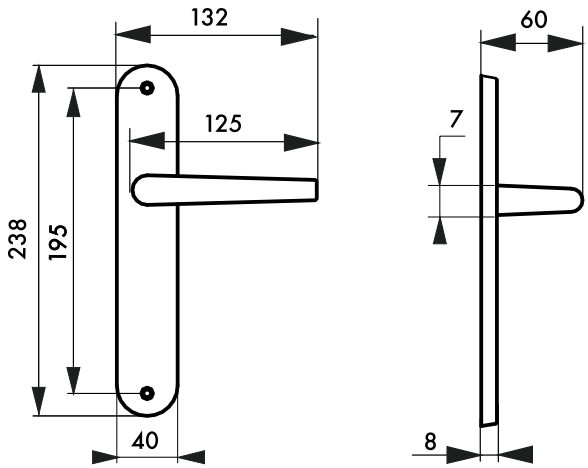

Description/*Description/Descripción*
Plaques acier embouti. Béquilles alliage fondu. carré acier 7 mm. Ressort de rappel. Vis métaux sécables. Entr'axe de fixation 195 mm.
Steel plates. Cast alloy handles. Steel spindle 7 mm. With spring. Metal screws.
Placas de acero embutido. Brazos de aleación fundida acero de 7 mm. Com muelle. Tornillos para metal.

Finition/*Finsih/Acabado*
Nickelé satiné
Satin nickel
Niquel satinado

Version/*Option/Versión*
Sans trou pour porte intérieure. Avec bouton de condamnation pour porte de salle de bains et W-C. Avec trou de clé pour porte intérieure et extérieure. Avec trou de cylindre européen pour porte extérieure.
Without hole for inside door. With locking knob for bathroom doors and WC. With key hole for inside door and entrance door. With european cylinder hole for entrance door.
Sin orificio para puerta interior. Con botón de condenación para puerta de cuartos de baño y WC. Con orificio de llave para puerta interior y exterior. Con orificio de cilindro europeo para puerta exterior.

							Brochable						
Designation	Boite	Colis.	Prix	Sachet	Colis.	Prix	France	Euro 1	Euro 2	Euro 3	Euro 4	Colis.	Prix
Eris sans trou BdC	-	-	-	00943390	6	-	00543390	-	-	-	-	5	-
Eris trou de clé, L	-	-	-	00943392	6	-	00543392	-	-	-	-	5	-
Eris trou de cylindre, I	-	-	-	00943393	6	-	00543393	-	-	-	-	5	-
Eris à condamnation	-	-	-	00943391	6	-	00543391	-	-	-	-	5	-

NS Non stocké/Non-stored/Producto no estocado - ● Sur stock Europe Zone 1 et Zone 2, nous consulter pour délai d'approvisionnement - E Epuisement/Stock depletion/Agotamiento del stock

Poignée de porte nickelé brossé / GAIA

RESIST



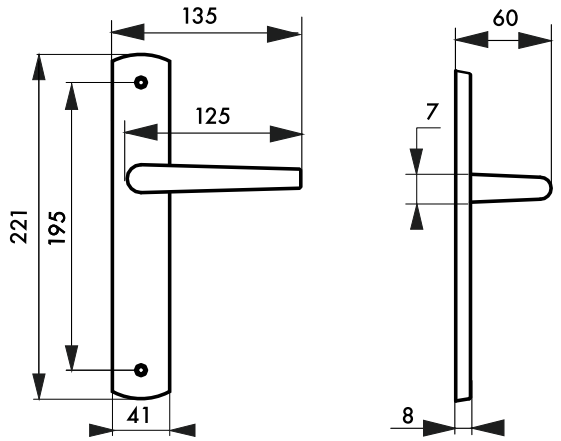

Description/*Description/Descripción*
Plaques acier embouti. Béquilles alliage fondu. Carré acier 7Ressort de rappel. Vis métaux sécables. Entraxe de fixation 195 mm.
Steel plates. Cast alloy handles. Steel spindle 7 mm. With spring. Metal screws.
Placas de acero embutido. Brazos de aleación fundida acero de 7 mm. Com muelle. Tornillos para metal.

Finition/*Finsih/Acabado*
Nickelé brossé
Nickel brushed
Niquel cepillado

Version/*Option/Versión*
Sans trou pour porte intérieure. Avec bouton de condamnation pour porte de salle de bains et W-C. Avec trou de clé pour porte intérieure. Avec trou de cylindre européen pour porte extérieure.
Without hole for inside door. With locking knob for bathroom doors and WC. With key hole for inside door. With european cylinder hole for entrance door.
Sin orificio para puerta interior. Con botón de condenación para puerta de cuartos de baño y WC. Con orificio de llave para puerta interior. Con orificio de cilindro europeo para puerta exterior.

							Brochable						
Designation	Boite	Colis.	Prix	Sachet	Colis.	Prix	France	Euro 1	Euro 2	Euro 3	Euro 4	Colis.	Prix
Gaia sans trou BdC	-	-	-	00943400	6	-	00543400	-	-	-	-	5	-
Gaia trou de clé, L	-	-	-	00943402	6	-	00543402	-	-	-	-	5	-
Gaia trou de cylindre, l	-	-	-	00943403	6	-	00543403	-	-	-	-	5	-
Gaia à condamnation	-	-	-	00943401	6	-	00543401	-	-	-	-	5	-

NS Non stocké/Non-stored/Producto no estocado - ⦿ Sur stock Europe Zone 1 et Zone 2, nous consulter pour délai d'approvisionnement - E Epuisement/Stock depletion/Agotamiento del stock

Poignée de porte argent / PELOPE

ECO



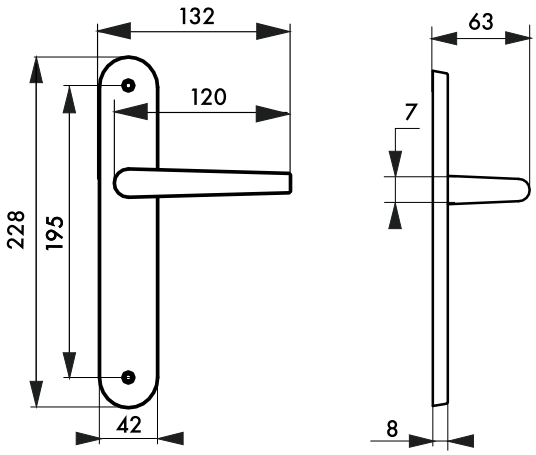

Description/*Description/Descripción*
Plaques aluminium embouties. Béquilles aluminium. Carré acier 7mm.
Aluminium plates. Cast aluminium handles. Steel square spindle 7mm.
Placas de aluminio embutido. Brazos de aluminio. Cuadrado acero de 7mm.
Finition/*Finsih/Acabado*
Argent F1 / *Silver* / Plata
Version/*Option/Versión*
Sans trou pour porte intérieure. Avec bouton de condamnation pour porte de salle de bains et W-C. Avec trou de clé pour porte intérieure. Avec trou de cylindre européen pour porte extérieure.
Without hole for inside door. With locking knob for bathroom doors and WC. With key hole for inside door. With european cylinder hole for entrance door.
Sin orificio para puerta interior. Con botón de condenación para puerta de cuartos de baño y WC. Con orificio de llave para puerta interior. Con orificio de cilindro europeo para puerta exterior.
Utilisation/*Use/Utilización*
Pour porte épaisseur 38-43mm
For 38-43mm door thickness
Para puerta de 38-43 mm

							Brochable						
Designation	Boite	Colis.	Prix	Sachet	Colis.	Prix	France	Euro 1	Euro 2	Euro 3	Euro 4	Colis.	Prix
PELOPE sans trou BdC	00066736	10	-	-	-	-	00566736	-	-	-	-	10	-
PELOPE trou de clé, L	00066739	10	-	-	-	-	00566739	-	-	-	-	10	-
PELOPE trou de cylindre, I	00066740	10	-	-	-	-	00566740	-	-	-	-	10	-
PELOPE à condamnation	00066737	10	-	-	-	-	00566737	-	-	-	-	10	-

NS Non stocké/Non-stored/Producto no estocado - ● Sur stock Europe Zone 1 et Zone 2, nous consulter pour délai d'approvisionnement - E Epuisement/Stock depletion/Agotamiento del stock

Poignée de porte Chromé satin / GOCCIA

PROTECT



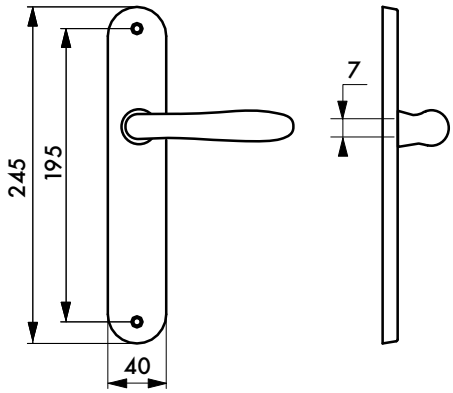

Description/*Description/Descripción*
Plaques aluminum embouti. Béquilles aluminium. Carré acier 7mm. Vis métaux. Pour porte ép. 45mm maxi. Entraxe de fi xation 195mm.
Aluminium plates. Cast aluminium handles. Steel square spindle 7mm. Metal screws. Mounting distance 195mm.
Placas de aluminó embutido. Brazos de aluminó fundida. Cuadrado de acero de 7mm. Tornillos metálicos. Distancia de montaje 195mm.

Finition/*Finsih/Acabado*
Chromé satin.
Satin chrome.
Cromado satinado.

Version/*Option/Versión*
Sans trou pour porte intérieure. Avec bouton de condamnation pour porte de salle de bains et W-C. Avec trou de clé pour porte intérieure. Avec trou de cylindre européen pour porte extérieure.
Without hole for inside door. With locking knob for bathroom doors and WC. With key hole for inside door. With european cylinder hole for entrance door.
Sin orifi cio para puerta interior. Con botón de condenación para puerta de cuartos de baño y WC. Con orifi cio de llave para puerta interior. Con orifi cio de cilindro europeo para puerta exterior.

Designation	Boite	Colis.	Prix	Sachet	Colis.	Prix	Brochable France	Brochable Euro 1	Brochable Euro 2	Brochable Euro 3	Brochable Euro 4	Colis.	Prix
Ensemble poignée GOCCIA E195 sans trou, chromé satin	-	-	-	00966765	1	-	-	-	-	-	-	-	-
Ensemble poignée GOCCIA E195 trou de clé, L - chromé satin	-	-	-	00966767	1	-	-	-	-	-	-	-	-
Ensemble poignée GOCCIA E195 trou de cylindre, I - chromé satin	-	-	-	00966768	1	-	-	-	-	-	-	-	-
Ensemble poignée GOCCIA E 195 à condamnation, chromé satin	-	-	-	00966766	1	-	-	-	-	-	-	-	-

NS Non stocké/Non-stored/Producto no estocado - ● Sur stock Europe Zone 1 et Zone 2, nous consulter pour délai d'approvisionnement - E Epuisement/Stock depletion/Agotamiento del stock

Poignée de porte nickelé satiné / SELENE

ECO

GARANTIE 2 ANS



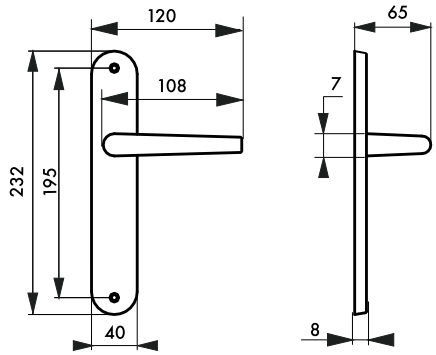

Description/*Description/Descripción*
Plaques aluminium embouti. Béquilles aluminium fondu. Carré acier 7Ressort de rappel. Vis métaux sécables. Entraxe de fixation 195 mm.
Aluminium plates. Cast Aluminium handles. Steel square spindle 7 mm. With spring. Metal screws.
Placas de aluminio embutido. Brazos de aluminio fundida cuadrado acero de 7 mm. Com muelle. Tornillos para metal.

Finition/*Finsih/Acabado*
Nickelé satiné
Satin nickel
Niquel satinado

Version/*Option/Versión*
Sans trou pour porte intérieure. Avec bouton de condamnation pour porte de salle de bains et W-C. Avec trou de clé pour porte intérieure. Avec trou de cylindre européen pour porte extérieure.
Without hole for inside door. With locking knob for bathroom doors and WC. With key hole for inside door. With european cylinder hole for entrance door.
Sin orificio para puerta interior. Con botón de condenación para puerta de cuartos de baño y WC. Con orificio de llave para puerta interior. Con orificio de cilindro europeo para puerta exterior.

							Brochable						
Designation	Boite	Colis.	Prix	Sachet	Colis.	Prix	France	Euro 1	Euro 2	Euro 3	Euro 4	Colis.	Prix
SELENE sans trou BdC	-	-	-	00990230	6	-	00590230	-	-	-	-	5	-
SELENE trou de clé, L	-	-	-	00990232	6	-	00590232	-	-	-	-	5	-
SELENE trou de cylindre, I	-	-	-	00990233	6	-	00590233	-	-	-	-	5	-
SELENE à condamnation	-	-	-	00990231	6	-	00590231	-	-	-	-	5	-

NS Non stocké/Non-stored/Producto no estocado - ◉ Sur stock Europe Zone 1 et Zone 2, nous consulter pour délai d'approvisionnement - E Epuisement/Stock depletion/Agotamiento del stock

Poignée de porte nickelé satiné / VESTA

ECO

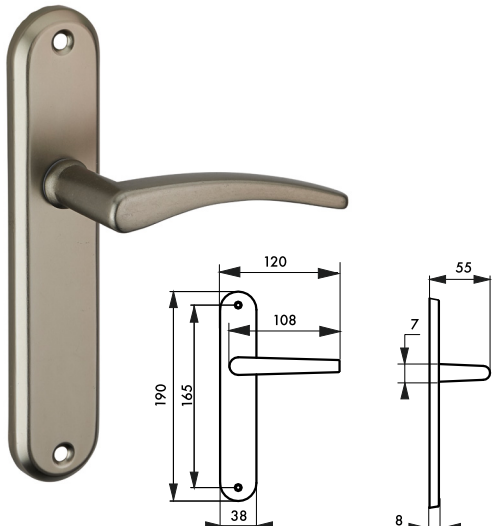

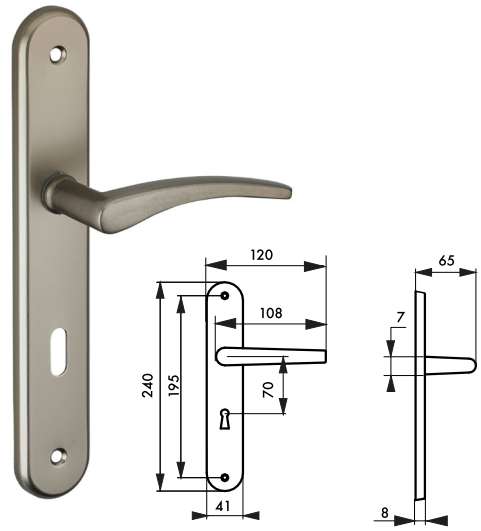

Description/*Description/Descripción*

Plaques aluminium embouti. Béquilles aluminium fondu. carré acier 7Vis métaux sécables. Entraxe de fixation 165 mm ou 195mm.

Aluminium plates. Cast Aluminium handles. Steel square spindle 7 mm. Metal screws.

Placas de aluminio embutido. Brazos de aluminio fundida cuadrado acero de 7 mm. Tornillos para metal.

Finition/*Finsih/Acabado*

Nickelé satiné

Satin nickel

Niquel satinado

Version/*Option/Versión*

Sans trou pour porte intérieure. Avec bouton de condamnation pour porte de salle de bains et W-C. Avec trou de clé pour porte intérieure. Avec trou de cylindre européen pour porte extérieure.

Without hole for inside door. With locking knob for bathroom doors and WC. With key hole for inside door. With european cylinder hole for entrance door.

Sin orificio para puerta interior. Con botón de condenación para puerta de cuartos de baño y WC. Con orificio de llave para puerta interior. Con orificio de cilindro europeo para puerta exterior.

							Brochable						
Designation	Boite	Colis.	Prix	Sachet	Colis.	Prix	France	Euro 1	Euro 2	Euro 3	Euro 4	Colis.	Prix
VESTA sans trou BdC entr'axes 165mm	-	-	-	00990351	6	-	00590351	-	-	-	-	5	-
VESTA trou de clé, L entr'axes 165mm	-	-	-	00990353	6	-	00590353	-	-	-	-	5	-
VESTA trou de cylindre, I entr'axes 165mm	-	-	-	00990354	6	-	00590354	-	-	-	-	5	-
VESTA à condamnation entr'axes 165mm	-	-	-	00990352	6	-	00590352	-	-	-	-	5	-
VESTA sans trou BdC entr'axes 195mm	-	-	-	00990355	6	-	00590355	-	-	-	-	5	-
VESTA trou de clé, L entr'axes 195mm	-	-	-	00990357	6	-	00590357	-	-	-	-	5	-
VESTA trou de cylindre, I entr'axes 195mm	-	-	-	00990358	6	-	-	-	-	-	-	-	-
VESTA à condamnation entr'axes 195mm	-	-	-	00990356	6	-	-	-	-	-	-	-	-

NS Non stocké/Non-stored/Producto no estocado - ● Sur stock Europe Zone 1 et Zone 2, nous consulter pour délai d'approvisionnement - E Epuisement/Stock depletion/Agotamiento del stock

Poignée de porte nickelé brossé / DIANE

RESIST



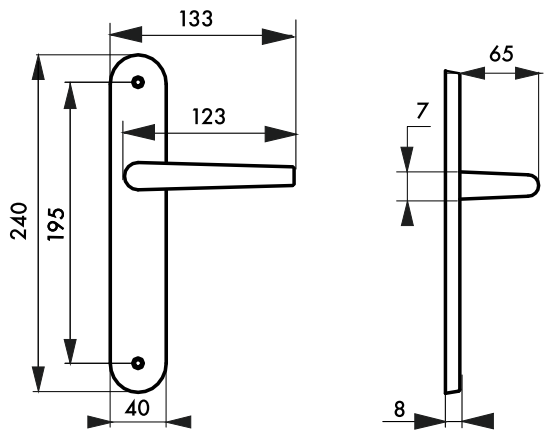

Description/*Description/Descripción*
Plaques acier embouti. Béquilles alliage fondu. carré acier 7 mm. Ressort de rappel. Vis métaux sécables. Entr'axe de fixation 195 mm.
Steel plates. Cast alloy handles. Steel spindle 7 mm. With spring. Metal screws.
Placas de acero embutido. Brazos de aleación fundida acero de 7 mm. Com muelle. Tornillos para metal.

Finition/*Finsih/Acabado*
Nickelé brossé
Nickel brushed
Niquel Cepillado

Version/*Option/Versión*
Sans trou pour porte intérieure. Avec bouton de condamnation pour porte de salle de bains et W-C. Avec trou de clé pour porte intérieure et extérieure. Avec trou de cylindre européen pour porte extérieure.
Without hole for inside door. With locking knob for bathroom doors and WC. With key hole for inside door and entrance door. With european cylinder hole for entrance door.
Sin orificio para puerta interior. Con botón de condenación para puerta de cuartos de baño y WC. Con orificio de llave para puerta interior y exterior. Con orificio de cilindro europeo para puerta exterior.

							Brochable						
Designation	Boite	Colis.	Prix	Sachet	Colis.	Prix	France	Euro 1	Euro 2	Euro 3	Euro 4	Colis.	Prix
Diane sans trou BdC	-	-	-	00990359	6	-	00590359	-	-	-	-	5	-
Diane trou de clé, L	-	-	-	00990361	6	-	00590361	-	-	-	-	5	-
Diane trou de cylindre, I	-	-	-	00990362	6	-	00590362	-	-	-	-	5	-
Diane à condamnation	-	-	-	00990360	6	-	00590360	-	-	-	-	5	-

NS Non stocké/Non-stored/Producto no estocado - ● Sur stock Europe Zone 1 et Zone 2, nous consulter pour délai d'approvisionnement - E Epuisement/Stock depletion/Agotamiento del stock

Poignée de porte aspect inox ou blanc / SULTANE

PROTECT

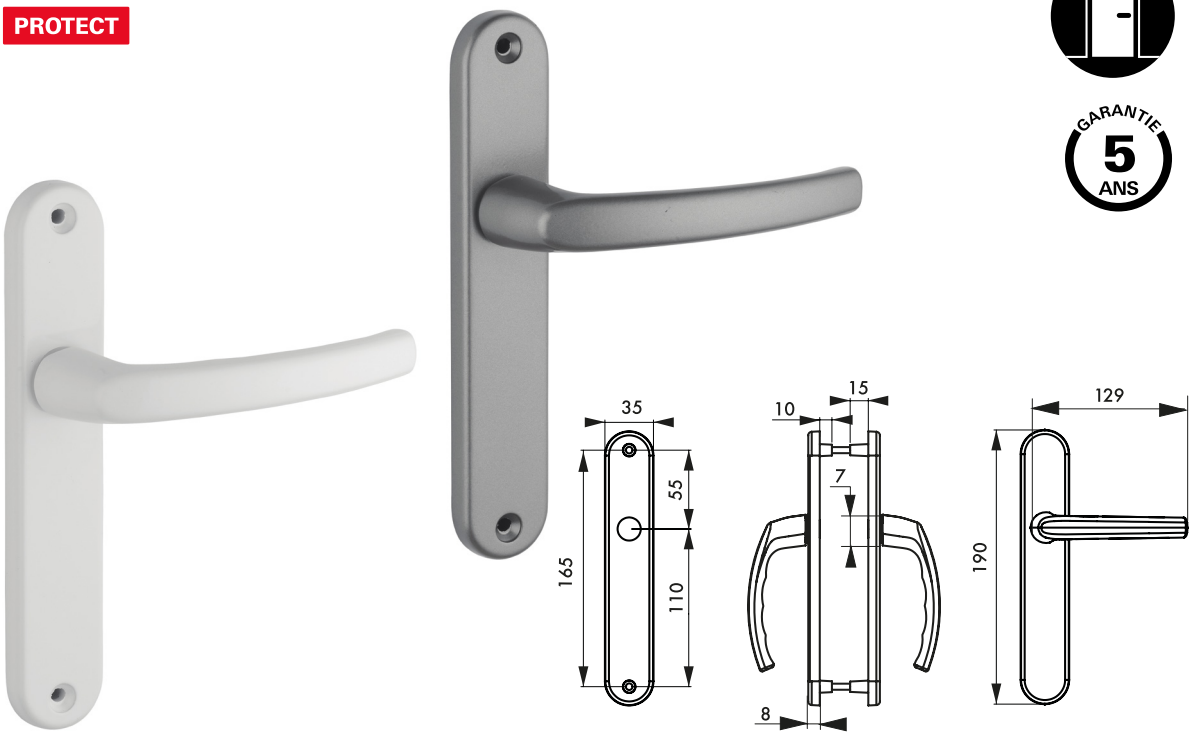

Description/*Description/Descripción*
Plaques aluminium fondu. Béquilles aluminium fondu. Carré acier 7 mm. Vis métaux. Pour porte ép. 50 mm maxi. Entraxe de 165mm.
Stamped aluminium plates. Cast aluminium handles. Steel Square spindle 7 mm. Metal screws. For 50 mm maxi thickness door.
Placas de aluminio embutido. Brazos de aluminio fundido. Cuadrado acero de 7 mm. Tornillos para metal de casquillo. Para puertas con un espesor mde 50 mm.

Finition/*Finsih/Acabado*
Blanc 9016, aspect inox F9.
White 9016, stainless steel appearance.
Blanco 9016, aspecto acero inoxidable.

Version/*Option/Versión*
Entraxe de fixation 195mm. Sans trou pour porte intérieure. Avec bouton de condamnation pour porte de salle de bains et W-C. Avec trou de clé pour porte intérieure. Avec trou de cylindre européen pour porte extérieure. Avec trou de cylindre européen pour porte palière.
Without hole for inside door. With locking knob for bathroom doors and WC. With key hole for inside door. With european cylinder hole for entrance door. With European cylinder hole for outdoor.
Sin oricio para puerta interior. Con botde condenación para puerta de cuartos de baño y WC. Con oricio de llave para puerta interior. Con oricio de cilindro europeo para puerta exterior.

							Brochable						
Designation	Boite	Colis.	Prix	Sachet	Colis.	Prix	France	Euro 1	Euro 2	Euro 3	Euro 4	Colis.	Prix
SULTANE sans trou BdC blanc	-	-	-	00990440 E	10	-	00590440 E	-	-	-	-	10	-
SULTANE trou de clé, L blanc	-	-	-	00990442 E	10	-	00590442 E	-	-	-	-	10	-
SULTANE trou de cylindre, l blanc	-	-	-	00990443 E	10	-	00590443 E	-	-	-	-	10	-
SULTANEà condamnation blanc	-	-	-	00990441 E	10	-	00590441 E	-	-	-	-	10	-
SULTANE sans trou BdC inox F9	-	-	-	00990444 E	10	-	-	-	-	-	-	10	-
SULTANE trou de clé, L inox F9	-	-	-	00990446 E	10	-	00590446 E	-	-	-	-	10	-
SULTANE trou de cylindre, l inox F9	-	-	-	00990447 E	10	-	00590447 E	-	-	-	-	10	-
SULTANE à condamnation inox F9	-	-	-	00990445 E	10	-	-	-	-	-	-	10	-

NS Non stocké/Non-stored/Producto no estocado - ● Sur stock Europe Zone 1 et Zone 2, nous consulter pour délai d'approvisionnement - E Epuisement/Stock depletion/Agotamiento del stock

Poignée de porte argent / CRECY

PROTECT

GARANTIE 5 ANS



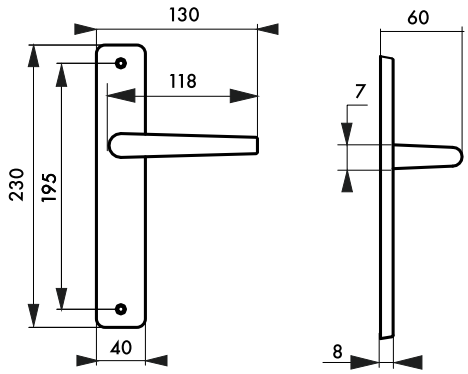

Description/*Description/Descripción*

Plaques aluminium fondu. Béquilles aluminium fondu. Carré acier 7mm. Vis métaux. Pour porte ép. 45 mm maxi. Entraxe de fixation 195 mm.

Stamped aluminium plates. Cast aluminium handles. Steel square spindle 7mm.Metal screws. For 45 mm maxi thickness door.

Placas de aluminio embutido. Brazos de aluminio fundido. cuadrado acero de 7mm. Tornillos para metal de casquillo. Para puertas con un espesor máximo de 45mm.

Finition/*Finsih/Acabado*

Anodisé argent F1

Silver anodized

Anodizado plata

Version/*Option/Versión*

Sans trou pour porte intérieure. Avec bouton de condamnation pour porte de salle de bains et W-C. Avec trou de clé pour porte intérieure. Avec trou de cylindre européen pour porte extérieure. Avec trou de cylindre européen pour porte palière.

Without hole for inside door. With locking knob for bathroom doors and WC. With key hole for inside door. With european cylinder hole for entrance door. With European cylinder hole for outdoor.

Sin orificio para puerta interior. Con botón de condenación para puerta de cuartos de baño y WC. Con orificio de llave para puerta interior. Con orificio de cilindro europeo para puerta exterior.

							Brochable						
Designation	Boite	Colis.	Prix	Sachet	Colis.	Prix	France	Euro 1	Euro 2	Euro 3	Euro 4	Colis.	Prix
CRECY sans trou BdC	-	-	-	00900270	10	-	-	-	-	-	-	-	-
CRECY trou de clé, L	-	-	-	00900272	10	-	-	-	-	-	-	-	-
CRECY trou de cylindre, l	-	-	-	00900274	10	-	-	-	-	-	-	-	-
CRECY à condamnation	-	-	-	00900271	10	-	-	-	-	-	-	-	-
CRECY trou de cylindre, l pour porte palière	-	-	-	00900275	10	-	-	-	-	-	-	-	-

NS Non stocké/Non-stored/Producto no estocado - ● Sur stock Europe Zone 1 et Zone 2, nous consulter pour délai d'approvisionnement - E Epuisement/Stock depletion/Agotamiento del stock

Poignée de porte aspect inox ou blanc / CHANTILLY

RESIST



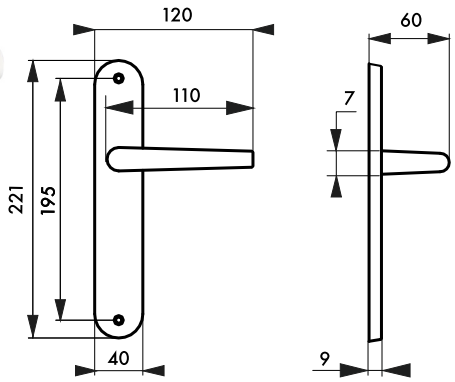

Description/*Description/Descripción*
Plaques aluminium fondu. Béquilles aluminium fondu. Carré acier 7Vis métaux. Pour porte ép. 45 mm maxi. Entraxe de fixation 195 mm.
Stamped aluminium plates. Cast aluminium handles. Steel square spindle 7 mm. Metal screws. For 45 mm maxi thickness door.
Placas de aluminio embutido. Brazos de aluminio fundido. cuadrado acero de 7 mm. Tornillos para metal de casquillo. Para puertas con un espesor máximo de 45 mm.

Finition/*Finsih/Acabado*
Aspect inox F9, laqué blanc
Stainless steel anodized appearance.
Anodizado aspecto inoxidable

Version/*Option/Versión*
Sans trou pour porte intérieure. Avec bouton de condamnation pour porte de salle de bains et W-C. Avec trou de clé pour porte intérieure. Avec trou de cylindre européen pour porte extérieure. Avec trou de cylindre européen pour porte palière.
Without hole for inside door. With locking knob for bathroom doors and WC. With key hole for inside door. With european cylinder hole for entrance door. With European cylinder hole for outdoor.
Sin orificio para puerta interior. Con botón de condenación para puerta de cuartos de baño y WC. Con orificio de llave para puerta interior. Con orificio de cilindro europeo para puerta exterior.

							Brochable						
Designation	Boite	Colis.	Prix	Sachet	Colis.	Prix	France	Euro 1	Euro 2	Euro 3	Euro 4	Colis.	Prix
CHANTILLY anodisé inox sans trou BdC	-	-	-	00904080 E	10	-	00504080 E	-	-	-	-	10	-
CHANTILLY anodisé inox trou de clé, L	-	-	-	00904082 E	10	-	-	-	-	-	-	10	-
CHANTILLY anodisé inox trou de cylindre, I	-	-	-	00904083 E	10	-	-	-	-	-	-	10	-
CHANTILLY anodisé inox à condamnation	-	-	-	00904081 E	10	-	00504081 E	-	-	-	-	10	-
CHANTILLY anodisé inox trou de cylindre,I pour porte palière	-	-	-	00904084 E	10	-	00504084 E	-	-	-	-	10	-
CHANTILLY laqué blanc trou de cylindre, I	-	-	-	00904088 E	10	-	-	-	-	-	-	-	-
CHANTILLY laqué blanc à condamnation	-	-	-	00904086 E	10	-	-	-	-	-	-	-	-
CHANTILLY laqué blanc trou de cylindre, I pour porte palière	-	-	-	00904089 E	10	-	-	-	-	-	-	-	-

NS Non stocké/Non-stored/Producto no estocado - ⦿ Sur stock Europe Zone 1 et Zone 2, nous consulter pour délai d'approvisionnement - E Epuisement/Stock depletion/Agotamiento del stock

Poignée de porte bois / THEMIS

ECO

GARANTIE 2 ANS

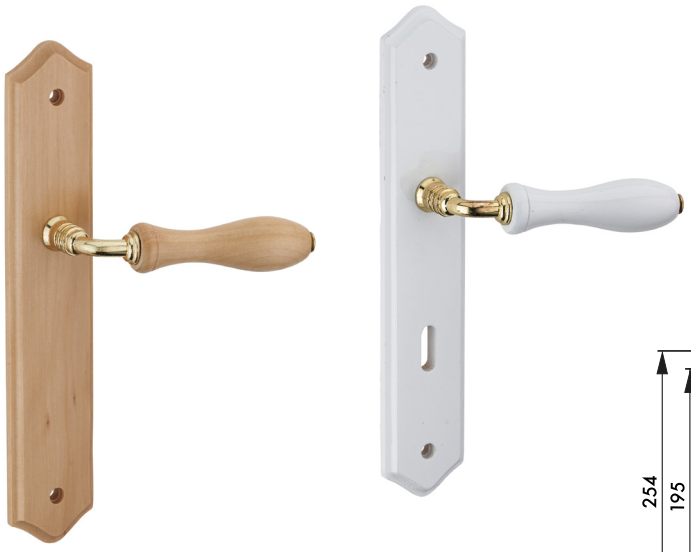

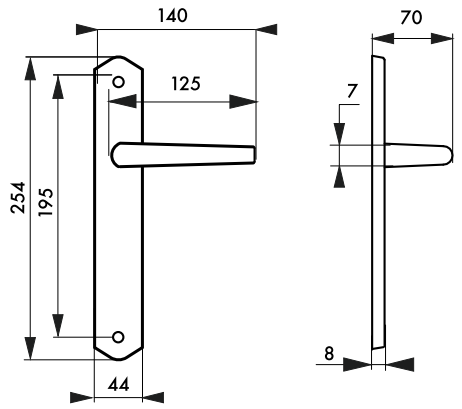

Description/*Description/Descripción*
Plaques bois. Béquilles bois. carré acier 7 mm. Vis métaux sécables. Entr'axe de fixation 195 mm.
Wood plates. Wood handles. Steel square spindle 7 mm. Metal screws.
Placas de madera. Brazos de madera cuadrado acero de 7 mm. Tornillos para metal.

Finition/*Finsih/Acabado*
Bois naturel ou blanc
Natural or white wood
Natural o blanco

Version/*Option/Versión*
Sans trou pour porte intérieure. Avec bouton de condamnation pour porte de salle de bains et W-C. Avec trou de clé pour porte intérieure. Avec trou de cylindre européen pour porte extérieure.
Without hole for inside door. With locking knob for bathroom doors and WC. With key hole for inside door. With european cylinder hole for entrance door.
Sin orificio para puerta interior. Con botón de condenación para puerta de cuartos de baño y WC. Con orificio de llave para puerta interior. Con orificio de cilindro europeo para puerta exterior.

Designation	Boite	Colis.	Prix	Sachet	Colis.	Prix	Brochable France	Brochable Euro 1	Brochable Euro 2	Brochable Euro 3	Brochable Euro 4	Colis.	Prix
THEMIS sans trou BdC brut	-	-	-	00900970	6	-	-	-	-	-	-	-	-
THEMIS trou de clé, L brut	-	-	-	00900972	6	-	-	-	-	-	-	-	-
THEMIS trou de cylindre, l brut	-	-	-	00900973	6	-	-	-	-	-	-	-	-
THEMIS à condamnation brut	-	-	-	00900971	6	-	-	-	-	-	-	-	-
THEMIS sans trou BdC blanc	-	-	-	00902970	6	-	-	-	-	-	-	-	-
THEMIS trou de clé, L blanc	-	-	-	00902972	6	-	-	-	-	-	-	-	-
THEMIS trou de cylindre, l blanc	-	-	-	00902973	6	-	-	-	-	-	-	-	-
THEMIS à condamnation blanc	-	-	-	00902971	6	-	-	-	-	-	-	-	-

NS Non stocké/Non-stored/Producto no estocado - ● Sur stock Europe Zone 1 et Zone 2, nous consulter pour délai d'approvisionnement - E Epuisement/Stock depletion/Agotamiento del stock

Poignée de porte laitonné vieilli / LOUIS XV

PROTECT



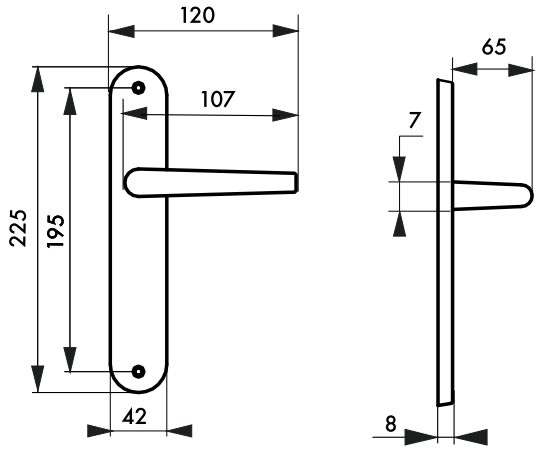

Description/*Description/Descripción*
Plaques alliage fondu. Béquilles alliage fondu. Carré acier 7Vis métaux sécables. Entraxe de fixation 195 mm.
Cast alloy plates. Cast alloy handles. Steel spindle 7 mm. Metal screws.
Placas de aleación fundida. Brazos de aleación fundida acero de 7 mm. Tornillos para metal.

Finition/*Finsih/Acabado*
Laitonné vieilli
Antique polished brass
Latón envejecido

Version/*Option/Versión*
Sans trou pour porte intérieure. Avec bouton de condamnation pour porte de salle de bains et W-C. Avec trou de clé pour porte intérieure. Avec trou de cylindre européen pour porte extérieure.
Without hole for inside door. With locking knob for bathroom doors and WC. With key hole for inside door. With european cylinder hole for entrance door.
Sin orificio para puerta interior. Con botón de condenación para puerta de cuartos de baño y WC. Con orificio de llave para puerta interior. Con orificio de cilindro europeo para puerta exterior.

							Brochable						
Designation	Boite	Colis.	Prix	Sachet	Colis.	Prix	France	Euro 1	Euro 2	Euro 3	Euro 4	Colis.	Prix
Louis XV sans trou BdC	-	-	-	00943320	6	-	-	-	-	-	-	-	-
Louis XV trou de clé, L	-	-	-	00943322	6	-	-	-	-	-	-	-	-
Louis XV trou de cylindre, I	-	-	-	00943323	6	-	-	-	-	-	-	-	-
Louis XV à condamnation	-	-	-	00943321	6	-	-	-	-	-	-	-	-

NS Non stocké/Non-stored/Producto no estocado - ◉ Sur stock Europe Zone 1 et Zone 2, nous consulter pour délai d'approvisionnement - E Epuisement/Stock depletion/Agotamiento del stock

Poignée de porte aluminium / SULTANE

PROTECT

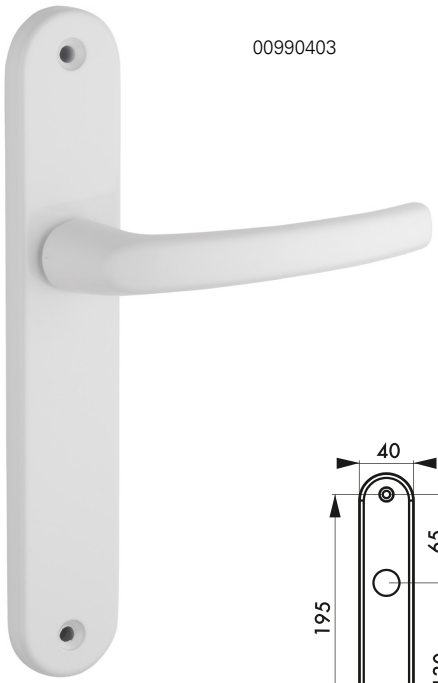

00990403

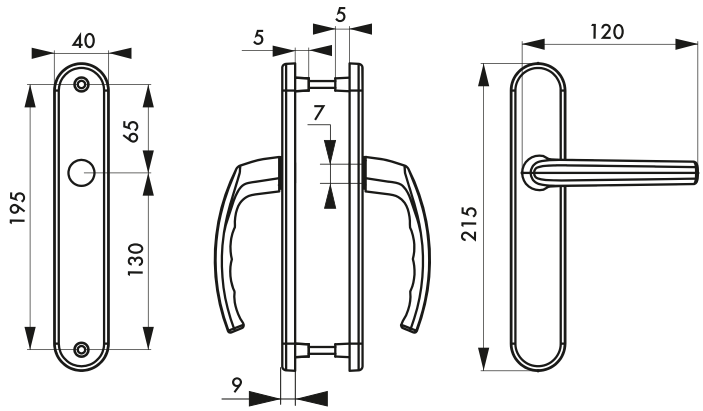

Description/*Description/Descripción*

Plaques zamak fondu. Béquilles aluminium fondu. Carré acier 7 mm. Vis métaux. Pour porte ép. 50 mm maxi. Entraxe de fixation 195mm.

Stamped zamak plates. Cast aluminium handles. Steel Square spindle 7 mm. Metal screws. For 50 mm maxi thickness door.

Placas de zamak embutido. Brazos de aluminio fundido. Cuadrado acero de 7 mm. Tornillos para metal de casquillo. Para puertas con un espesor máximo de 50 mm.

Finition/*Finsih/Acabado*

Blanc 9016, noir 9005, argent F1, aspect inox F9, gris anthracite 7016.

White 9016, black 9005, silver, stainless steel appearance, anthracite grey 7016.

Blanco 9016, negro 9005, plata, aspecto acero inoxidable, gris antracita 7016.

							Brochable						
Designation	Boite	Colis.	Prix	Sachet	Colis.	Prix	France	Euro 1	Euro 2	Euro 3	Euro 4	Colis.	Prix
SULTANE sans trou BdC blanc	-	-	-	00990400	10	-	00590400 E	-	-	-	-	10	-
SULTANE trou de clé, L blanc	-	-	-	00990402	10	-	00590402 E	-	-	-	-	10	-
SULTANE trou de cylindre, l blanc	-	-	-	00990403	10	-	00590403 E	-	-	-	-	10	-
SULTANE à condamnation blanc	-	-	-	00990401	10	-	00590401 E	-	-	-	-	10	-
SULTANE palière blanc	-	-	-	00990404	10	-	00590404 E	-	-	-	-	10	-
KIT vis et Carré pour porte épaisseur 35mm	-	-	-	00990435	10	-	-	-	-	-	-	-	-

NS Non stocké/Non-stored/Producto no estocado - ● Sur stock Europe Zone 1 et Zone 2, nous consulter pour délai d'approvisionnement - E Epuisement/Stock depletion/Agotamiento del stock

Poignée de porte aluminium / SULTANE

PROTECT



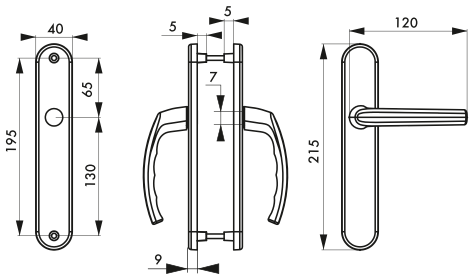

Description/*Description/Descripción*

Plaques zamak fondu. Béquilles aluminium fondu. Carré acier 7 mm. Vis métaux. Pour porte ép. 50 mm maxi. Entraxe de 195mm.

Stamped zamak plates. Cast aluminium handles. Steel Square spindle 7 mm. Metal screws. For 50 mm maxi thickness door.

Placas de zamak embutido. Brazos de aluminio fundido. Cuadrado acero de 7 mm. Tornillos para metal de casquillo. Para puertas con un espesor mde 50 mm.

Finition/*Finsih/Acabado*

Blanc 9016, noir 9005, argent F1, aspect inox F9, gris anthracite 7016.

White 9016, black 9005, silver, stainless steel appearance, anthracite grey 7016.

Blanco 9016, negro 9005, plata, aspecto acero inoxidable, gris antracita 7016.

							Brochable						
Designation	Boite	Colis.	Prix	Sachet	Colis.	Prix	France	Euro 1	Euro 2	Euro 3	Euro 4	Colis.	Prix
SULTANE sans trou BdC argent F1	-	-	-	00990410	10	-	00590410 E	-	-	-	-	10	-
SULTANE trou de clé, L argent F1	-	-	-	00990412	10	-	00590412 E	-	-	-	-	10	-
SULTANE trou de cylindre, I argent F1	-	-	-	00990413	10	-	00590413 E	-	-	-	-	10	-
SULTANE à condamnation argent F1	-	-	-	00990411	10	-	00590411 E	-	-	-	-	10	-
SULTANE palière argent F1	-	-	-	00990414	10	-	00590414 E	-	-	-	-	10	-
SULTANE sans trou inox F9	-	-	-	00990420	10	-	00590420 E	-	-	-	-	10	-
SULTANE trou de clé, L inox F9	-	-	-	00990422	10	-	00590422 E	-	-	-	-	10	-
SULTANE trou de cylindre, I inox F9	-	-	-	00990423	10	-	00590423 E	-	-	-	-	10	-
SULTANE à condamnation inox F9	-	-	-	00990421	10	-	00590421 E	-	-	-	-	10	-
SULTANE palière inox F9	-	-	-	00990424	10	-	00590424 E	-	-	-	-	10	-
KIT vis et Carré pour porte épaisseur 35mm	-	-	-	00990435	10	-	-	-	-	-	-	-	-

NS Non stocké/Non-stored/Producto no estocado - ● Sur stock Europe Zone 1 et Zone 2, nous consulter pour délai d'approvisionnement - E Epuisement/Stock depletion/Agotamiento del stock

Poignée de porte noire / SULTANE

PROTECT



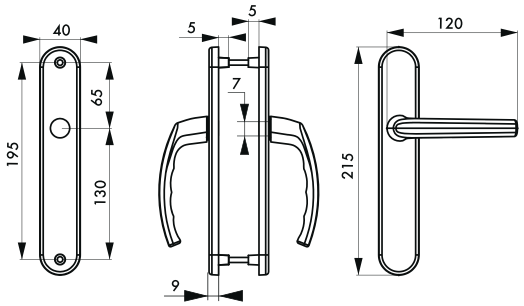

Description/*Description/Descripción*

Plaques aluminium fondu. Béquilles aluminium fondu. Carré acier 7 mm. Vis métaux. Pour porte ép. 50 mm maxi. Entraxe de 195mm.

Stamped aluminium plates. Cast aluminium handles. Steel Square spindle 7 mm. Metal screws. For 50 mm maxi thickness door.

Placas de aluminio embutido. Brazos de aluminio fundido. Cuadrado acero de 7 mm. Tornillos para metal de casquillo. Para puertas con un espesor mde 50 mm.

Finition/*Finsih/Acabado*

Blanc 9016, noir 9005, argent F1, aspect inox F9, gris anthracite 7016.

White 9016, black 9005, silver, stainless steel appearance, anthracite grey 7016.

Blanco 9016, negro 9005, plata, aspecto acero inoxidable, gris antracita 7016.

							Brochable						
Designation	Boite	Colis.	Prix	Sachet	Colis.	Prix	France	Euro 1	Euro 2	Euro 3	Euro 4	Colis.	Prix
SULTANE sans trou BdC noir	-	-	-	00990430	10	15.41	00590430 E	-	-	-	-	10	21.49
SULTANE trou de clé, L noir	-	-	-	00990432	10	15.41	00590432 E	-	-	-	-	10	21.49
SULTANE trou de cylindre, I noir	-	-	-	00990433	10	15.41	00590433 E	-	-	-	-	10	21.49
SULTANE à condamnation noir	-	-	-	00990431	10	15.91	00590431 E	-	-	-	-	10	22.00
SULTANE palière noir	-	-	-	00990434	10	20.59	00590434 E	-	-	-	-	10	26.81
SULTANE sans trou BdC gris anthracite RAL 7016	-	-	-	00990436	10	16.47	00590436	-	-	-	-	10	22.66
SULTANE trou de clé, L gris anthracite RAL 7016	-	-	-	00990438	10	16.47	00590438	-	-	-	-	10	22.66
SULTANE trou de cylindre, I gris anthracite RAL 7016	-	-	-	00990439	10	16.47	00590439	-	-	-	-	10	22.66
SULTANE à condamnation gris anthracite RAL 7016	-	-	-	00990437	10	17.00	00590437 E	-	-	-	-	10	23.19
SULTANE palière gris anthracite RAL 7016	-	-	-	00990448	10	22.01	00590448	-	-	-	-	10	28.21
KIT vis et Carré pour porte épaisseur 35mm	-	-	-	00990435	10	0.72	-	-	-	-	-	-	-

NS Non stocké/Non-stored/Producto no estocado - ● Sur stock Europe Zone 1 et Zone 2, nous consulter pour délai d'approvisionnement - E Epuisement/Stock depletion/Agotamiento del stock

Poignée de porte laiton / MARIANNE

RESIST



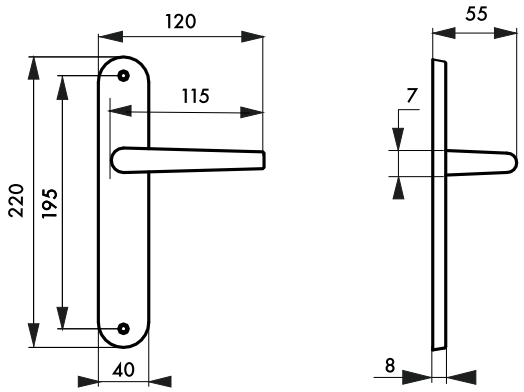

Description/*Description/Descripción*
Plaques laiton embouti. Béquilles laiton massif. carré acier 7mm. Vis métaux laiton à douille. Pour porte ép. 45 mm maxi. Entraxes de fixation 195 mm.
Solid brass plates. Solid brass handles. Steel square 7 mm. Brass screws. For 45 mm maxi thickness door.
Placas de latón macizo. Brazos de latón macizo. cuadrado acero de 7 mm. Tornillos para metal de latón de casquillo. Para puertas con un espesor máximo de 45 mm.

Finition/*Finsih/Acabado*
Laiton poli
Polished brass
Latón pulido

Version/*Option/Versión*
Sans trou pour porte intérieure. Avec bouton de condamnation pour porte de salle de bains et W-C. Avec trou de clé pour porte intérieure. Avec trou de cylindre européen pour porte extérieure.
Without hole for inside door. With locking knob for bathroom doors and WC. With key hole for inside door. With european cylinder hole for entrance door.
Sin orificio para puerta interior. Con botón de condenación para puerta de cuartos de baño y WC. Con orificio de llave para puerta interior. Con orificio de cilindro europeo para puerta exterior.

							Brochable						
Designation	Boite	Colis.	Prix	Sachet	Colis.	Prix	France	Euro 1	Euro 2	Euro 3	Euro 4	Colis.	Prix
MARIANNE sans trou BdC	-	-	-	00900860	10	-	00500860	-	-	-	-	5	-
MARIANNE trou de clé, L	-	-	-	00900862	10	-	00500862	-	-	-	-	5	-
MARIANNE trou de cylindre, l	-	-	-	00900863	10	-	00500863	-	-	-	-	5	-
MARIANNE à condamnation	-	-	-	00900861	10	-	00500861	-	-	-	-	5	-

NS Non stocké/Non-stored/Producto no estocado - ⦿ Sur stock Europe Zone 1 et Zone 2, nous consulter pour délai d'approvisionnement - E Epuisement/Stock depletion/Agotamiento del stock

Poignée de porte Chromé poli/satin / MIRELLA 2

PROTECT

FROSIO BORTOLO 1952 by THIRARD

GARANTIE 5 ANS



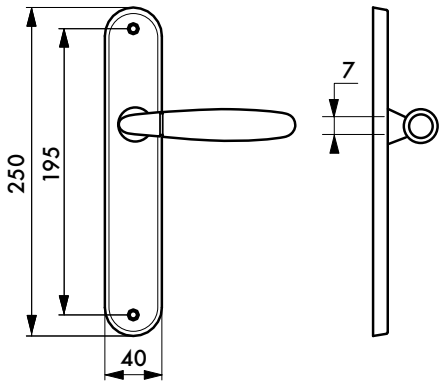

Description/*Description/Descripción*
Plaques laiton embouti. Béquilles laiton. Carré acier 7mm. Ressort de rappel. Vis métaux. Pour porte ép. 45mm maxi. Entraxe de fi xation 195mm.
Brass plates. Brass handles. Steel square spindle 7mm. With spring. Metal screws. Mounting distance 195mm.
Placas de latón. Brazos de latón. Cuadrado de acero de 7mm. Con muelle. Tornillos metálicos. Distancia de montaje 195mm.

Finition/*Finsih/Acabado*
Chromé poli/satin.
Chrome plated/satin.
Cromado pulido/satinado.

Version/*Option/Versión*
Sans trou pour porte intérieure. Avec bouton de condamnation pour porte de salle de bains et W-C. Avec trou de clé pour porte intérieure. Avec trou de cylindre européen pour porte extérieure.
Without hole for inside door. With locking knob for bathroom doors and WC. With key hole for inside door. With european cylinder hole for entrance door.
Sin orifi cio para puerta interior. Con botón de condenación para puerta de cuartos de baño y WC. Con orifi cio de llave para puerta interior. Con orifi cio de cilindro europeo para puerta exterior.

							Brochable						
Designation	Boite	Colis.	Prix	Sachet	Colis.	Prix	France	Euro 1	Euro 2	Euro 3	Euro 4	Colis.	Prix
Ensemble poignée MIRELLA 2 E195 sans trou, chromé satin/brillant	00066758	1	-	-	-	-	-	-	-	-	-	-	-
Ensemble poignée MIRELLA 2 E195 trou de clé, L - chromé satin/brillant	00066753	1	-	-	-	-	-	-	-	-	-	-	-
Ensemble poignée MIRELLA 2 E195 trou de cylindre, I - chromé satin/brillant	00066754	1	-	-	-	-	-	-	-	-	-	-	-
Ensemble poignée MIRELLA 2 E 195 à condamnation, chromé satin/brillant	00066755	1	-	-	-	-	-	-	-	-	-	-	-

NS Non stocké/Non-stored/Producto no estocado - ● Sur stock Europe Zone 1 et Zone 2, nous consulter pour délai d'approvisionnement - E Epuisement/Stock depletion/Agotamiento del stock

Poignée de porte inox / OURANUS

RESIST



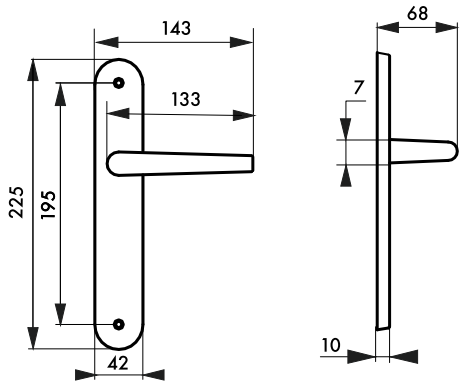

Description/*Description/Descripción*
Plaques inox 304 embouti. Béquilles inox 304. carré acier 7 mm. Ressort de rappel. Vis métaux sécables. Entr'axe de fixation 195 mm.
Inox 304 plates. Inox 304 handles. Steel spindle 7 mm. With spring. Metal screws.
Placas de acero inoxidable. Brazos de acero inoxidable acero de 7 mm. Com muelle. Tornillos para metal.

Finition/*Finsih/Acabado*
Inox brossé
Polished stainless steel
Acero inoxidable cepillado

Version/*Option/Versión*
Sans trou pour porte intérieure. Avec bouton de condamnation pour porte de salle de bains et W-C. Avec trou de clé pour porte intérieure. Avec trou de cylindre européen pour porte extérieure.
Without hole for inside door. With locking knob for bathroom doors and WC. With key hole for inside door. With european cylinder hole for entrance door.
Sin orificio para puerta interior. Con botón de condenación para puerta de cuartos de baño y WC. Con orificio de llave para puerta interior. Con orificio de cilindro europeo para puerta exterior.

							Brochable						
Designation	Boite	Colis.	Prix	Sachet	Colis.	Prix	France	Euro 1	Euro 2	Euro 3	Euro 4	Colis.	Prix
OURANUS sans trou BdC	-	-	-	00990210	6	-	00590210	-	-	-	-	5	-
Ouranus trou de clé, L	-	-	-	00990212	6	-	00590212	-	-	-	-	5	-
Ouranus trou de cylindre, l	-	-	-	00990213	6	-	00590213	-	-	-	-	5	-
Ouranus à condamnation	-	-	-	00990211	6	-	00590211	-	-	-	-	5	-

NS Non stocké/Non-stored/Producto no estocado - ⦿ Sur stock Europe Zone 1 et Zone 2, nous consulter pour délai d'approvisionnement - E Epuisement/Stock depletion/Agotamiento del stock

Poignée de porte inox / POSEIDON

RESIST



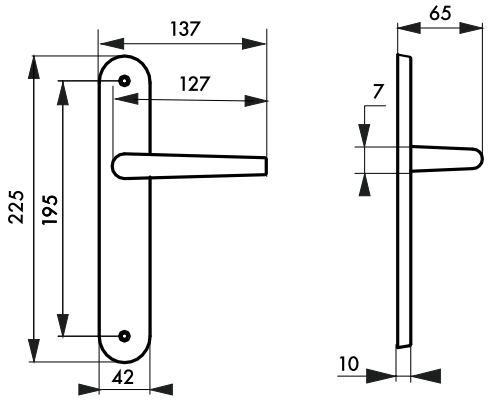

Description/*Description/Descripción*
Plaques inox 304 embouti. Béquilles inox 304. carré acier 7 mm. Ressort de rappel. Vis métaux sécables. Entr'axe de fixation 195 mm.
Inox 304 plates. Inox 304 handles. Steel spindle 7 mm. With spring. Metal screws.
Placas de acero inoxidable. Brazos de acero inoxidable acero de 7 mm. Com muelle. Tornillos para metal.

Finition/*Finsih/Acabado*
Inox brossé
Polished stainless steel
Acero inoxidable cepillado

Version/*Option/Versión*
Sans trou pour porte intérieure. Avec bouton de condamnation pour porte de salle de bains et W-C. Avec trou de clé pour porte intérieure. Avec trou de cylindre européen pour porte extérieure.
Without hole for inside door. With locking knob for bathroom doors and WC. With key hole for inside door. With european cylinder hole for entrance door.
Sin orificio para puerta interior. Con botón de condenación para puerta de cuartos de baño y WC. Con orificio de llave para puerta interior. Con orificio de cilindro europeo para puerta exterior.

Designation	Boite	Colis.	Prix	Sachet	Colis.	Prix	Brochable France	Euro 1	Euro 2	Euro 3	Euro 4	Colis.	Prix
Poseidon sans trou BdC	-	-	-	00990220	6	-	00590220	-	-	-	-	5	-
Poseidon trou de clé, L	-	-	-	00990222	6	-	00590222	-	-	-	-	5	-
Poseidon trou de cylindre, I	-	-	-	00990223	6	-	00590223	-	-	-	-	5	-
Poseidon à condamnation	-	-	-	00990221	6	-	00590221	-	-	-	-	5	-

NS Non stocké/Non-stored/Producto no estocado - ● Sur stock Europe Zone 1 et Zone 2, nous consulter pour délai d'approvisionnement - E Epuisement/Stock depletion/Agotamiento del stock

Poignée de porte inox-cuivre

STERIALL by THIRARD

RESIST

GARANTIE 10 ANS



Alliage de cuivre antimicrobien, élimine les virus et les bactéries.Testé en laboratoire Conforme à la norme NF S90-700.

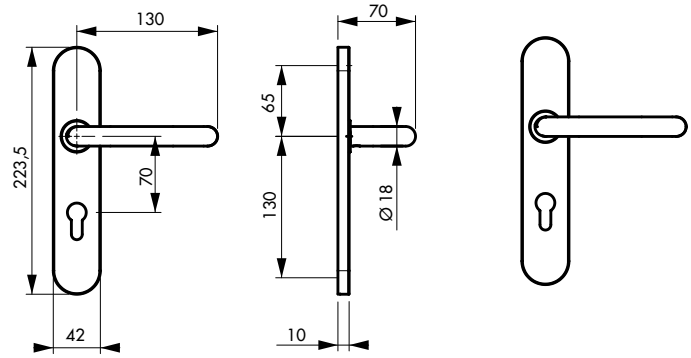

Description/*Description/Descripción*

Plaques inox. Béquilles cuivre. carré acier 7 mm. Ressort de rappel. Vis métaux sécables. Entraxe de fixation 195 mm.

Stainles steel plates. Copper handles. Steel spindle 7 mm. With spring. Metal screws.

Placas de acero inoxidable. Brazos de cobre. acero de 7 mm. Com muelle. Tornillos para metal.

Finition/*Finsih/Acabado*

Inox brossé-cuivre

Stainless steel brushed-Copper

Acero inoxidable cepillado-Cobre

Version/*Option/Versión*

Avec bouton de condamnation pour porte de salle de bains et W-C. Avec trou de cylindre européen.

With locking knob for bathroom doors and WC. With european cylinder hole.

Con botón de condenación para puerta de cuartos de baño y WC. Con orificio de cilindro europeo.

							Brochable						
Designation	Boite	Colis.	Prix	Sachet	Colis.	Prix	France	Euro 1	Euro 2	Euro 3	Euro 4	Colis.	Prix
Poignée sur plaque cuivre trou de cylindre, l	00019111 E	1	-	-	-	-	-	-	-	-	-	-	-
Poignée sur plaque cuivre à condamnation	00019311 E	1	-	-	-	-	-	-	-	-	-	-	-
Produit nettoyant / régénérant 750 ml + 2 tampo,s cleaner	00019110	1	-	-	-	-	-	-	-	-	-	-	-

NS Non stocké/Non-stored/Producto no estocado - ⦿ Sur stock Europe Zone 1 et Zone 2, nous consulter pour délai d'approvisionnement - E Epuisement/Stock depletion/Agotamiento del stock

Poignée de porte porcelaine / BEQUILLE - BOUTON

PROTECT

GARANTIE 5 ANS





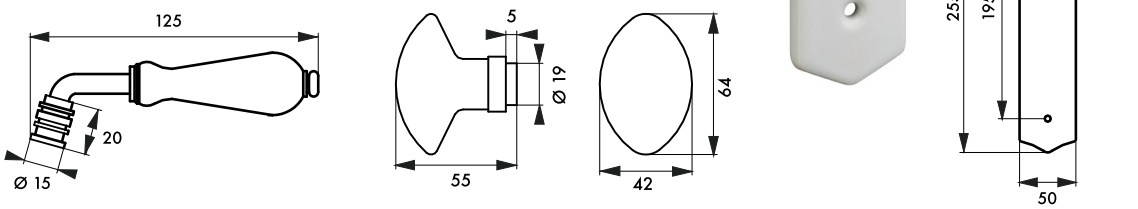

Description/*Description/Descripción*
Béquille poire et boutons ovales porcelaine. Monture laiton. Carré acier 7 mm. Pour porte + serrure ép. 70mm maxi.
Porcelain oval handles and knob. Brass frame. Steel Square 7 mm. For 70mm maxi thickness door and lock.
Brazo pera y botones ovalados de porcelana. Montura de latón. Cuadrado acero. Para puertas y cerraduras con un espesor máximo de 70mm.

Finition/*Finsih/Acabado*
Blanc
White
Blanco

Version/*Option/Versión*
Béquille double avec carré 72 portées PVC. Bouton double avec carré 62 portées laiton.
Double handle with square 7PVC double bossing. Double knob with square 6mm brass double bossing.
Brazo doble con cuadrado de 72 asientos de PVC. Botón doble con cuadrado de 62 asientos de latón.

							Brochable						
Designation	Boite	Colis.	Prix	Sachet	Colis.	Prix	France	Euro 1	Euro 2	Euro 3	Euro 4	Colis.	Prix
BEQUILLE DOUBLE carré 72 portées	00000471	10	-	-	-	-	00200471 E	-	-	-	-	10	-
BOUTON DOUBLE carré 6avec fourreau adaptateur 7 mm 2 portées	00000481	10	-	00900481 E	20	-	00200481	-	-	-	-	10	-
PLAQUE DE PROPRETE sans trou BdC	-	-	-	-	-	-	00400572 E	-	-	-	-	10	-
PLAQUE DE PROPRETE trou de clé	-	-	-	-	-	-	00400573 E	-	-	-	-	10	-
PLAQUE DE PROPRETE trou de cylindre. profilé	-	-	-	-	-	-	00400571 E	-	-	-	-	10	-
PLAQUE DE PROPRETE bouton de condamnation	-	-	-	-	-	-	00400574 E	-	-	-	-	10	-
PLAQUE DE PROPRETE trou de décondamnation	-	-	-	-	-	-	00401574 E	-	-	-	-	10	-

NS Non stocké/Non-stored/Producto no estocado - ● Sur stock Europe Zone 1 et Zone 2, nous consulter pour délai d'approvisionnement - E Epuisement/Stock depletion/Agotamiento del stock

Poignée de porte couleur F2, blanc / PICARDIE

PROTECT



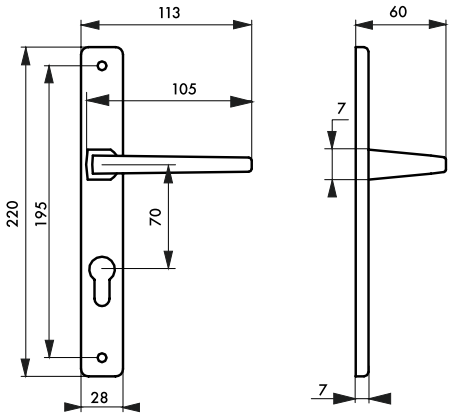

Description/*Description/Descripción*
Plaques étroites aluminium embouti. Béquilles aluminium fondu. carré acier 7 mm. Vis métaux à douille. Pour porte ép. 45 mm maxi. Entr'axe de fixation 195 mm.
Stamped aluminium narrow. plates. Cast aluminium handles. Steel square spindle 7 mm. Metal screws. For 45 mm maxi thickness door.
Placas estrechas de aluminio embutido. Brazos de aluminio fundido. cuadrado acero de 7 mm. Tornillos para metal de casquillo. Para puertas con un espesor máximo de 45 mm.

Finition/*Finsih/Acabado*
Anodisé couleur F2 ou laqué blanc
Color F2 anodized or white lacquered
Anodizado color F2 o lacado blanco

Designation	Boite	Colis.	Prix	Sachet	Colis.	Prix	Brochable France	Euro 1	Euro 2	Euro 3	Euro 4	Colis.	Prix
PICARDIE couleur F2 trou de cylindre, I	-	-	-	00900373	5	-	00500373	-	-	-	-	10	-
PICARDIE laqué blanc trou de cylindre, I	-	-	-	00900273	5	-	00500273 E	-	-	-	-	10	-

NS Non stocké/Non-stored/Producto no estocado - ⦿ Sur stock Europe Zone 1 et Zone 2, nous consulter pour délai d'approvisionnement - E Epuisement/Stock depletion/Agotamiento del stock

Poignée de porte noire / BOUTON

ECO



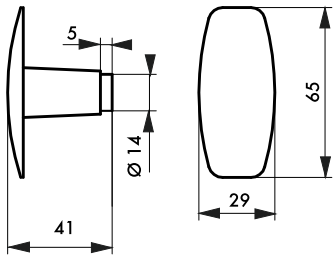

Description/*Description/Descripción*
Bouton double en alliage. 1 portée. Carré acier 6mm. Réglage par vis pointeau. Pour porte + serrure ép. 70mm maxi
Alloy knob. Single bossing. Steel square spindle 6 mm. Adjustment by screw. For 70 mm maxi thickness door and lock.
Botón de aleación. 1 asiento. cuadrado acero de 6 mm. Ajuste mediante aguja de punta cónica. Para puerta + cerradura con un espesor máximo de 70 mm.

Finition/*Finsih/Acabado*
Noir 9005.
Black 9005.
Negro 9005.

Utilisation/*Use/Utilización*
Pour tous types de serrures à appliquer horizontale.
For all kinds of horizontal rim lock.
Para todo tipo de cerraduras de plastrón.

Designation	Boite	Colis.	Prix	Sachet	Colis.	Prix	Brochable France	Brochable Euro 1	Brochable Euro 2	Brochable Euro 3	Brochable Euro 4	Colis.	Prix
BOUTON DOUBLE carré 6x110mm 1 portée noir	00000488	10	-	00900488	10	-	-	-	-	-	-	-	-

Poignée de porte noire / BOUTON

ECO



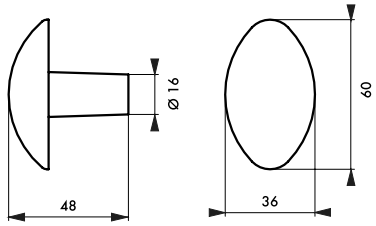

Description/*Description/Descripción*
Boutons fonte. carré acier 6mm. Sans portée. Pour porte + serrure ép. 60mm maxi.
Cast iron knobs. Steel square 6 mm. For door and lock 60 mm maxi thickness.
Botones de fundición. acero de 6 mm. Sin asiento. Para puertas y cerraduras con un espesor máximo de 60 mm

Finition/*Finsih/Acabado*
Noir
Black
Negro

Designation	Boite	Colis.	Prix	Sachet	Colis.	Prix	Brochable France	Brochable Euro 1	Brochable Euro 2	Brochable Euro 3	Brochable Euro 4	Colis.	Prix
BOUTON DOUBLE FONTE PEINTE carré 6 mm	00008728	10	-	00908728 [E]	10	-	00208728	-	-	-	-	10	-
BOUTON DOUBLE FONTE PEINTE carré 6 mm avec fourreau adaptateur 7 mm	-	-	-	-	-	-	00218728	-	-	-	-	10	-

NS Non stocké/Non-stored/Producto no estocado - ● Sur stock Europe Zone 1 et Zone 2, nous consulter pour délai d'approvisionnement - E Epuisement/Stock depletion/Agotamiento del stock

Poignée de porte noire / BOUTON

RESIST



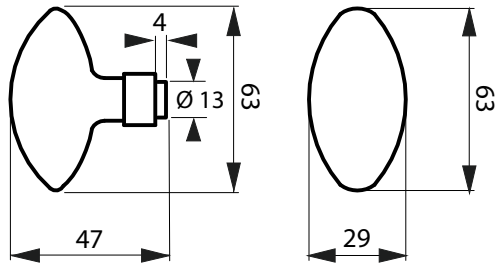

Description/*Description/Descripción*
Bouton double en alliage. 1 portée. Carré acier. Réglage par vis pointeau. Pour porte + serrure ép. 43 mm maxi.
Alloy knob. Single bossing. Steel square spindle. Adjustment by screw. For 43 mm maxi thickness door and lock.
Botón de aleación. 1 asiento. cuadrado acero. Ajuste mediante aguja de punta cónica. Para puerta + cerradura con un espesor máximo de 43 mm.

Finition/*Finsih/Acabado*
Noir 9005.
Black 9005.
Negro 9005.

Version/*Option/Versión*
Carré 6 mm. Carré 7 mm.
Square 6 mm. Square 7 mm.
Cuadrado 6 mm. Cuadrado 7 mm.

Utilisation/*Use/Utilización*
Pour tous types de serrures à appliquer horizontale.
For all kinds of horizontal rim lock.
Para todo tipo de cerraduras de plastrón.

							Brochable						
Designation	Boite	Colis.	Prix	Sachet	Colis.	Prix	France	Euro 1	Euro 2	Euro 3	Euro 4	Colis.	Prix
BOUTON DOUBLE ovoide carré 6x90mm 1 portée noir	00006802	10	-	00906802	10	-	-	-	-	-	-	-	-
BOUTON DOUBLE ovoide carré 7x90mm 1 portée noir	00006803	10	-	00906803	10	-	-	-	-	-	-	-	-

NS Non stocké/Non-stored/Producto no estocado - ⦿ Sur stock Europe Zone 1 et Zone 2, nous consulter pour délai d'approvisionnement - E Epuisement/Stock depletion/Agotamiento del stock

Poignée de porte / BOUTON DOUBLE LAITON

RESIST



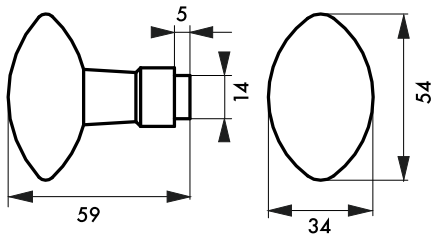

Description/*Description/Descripción*
Bouton laiton massif. 1 portée. Carré acier 6 mm. Réglage par vis pointeau. Pour porte + serrure ép. 80 mm maxi.
Solid brass knob. Single bossing. Steel Square spindle 6 mm. Adjustment by screw. For 80 mm maxi thickness. door and lock.
Botón de latón macizo. 1 asiento - Cuadrado acero de 6 mm. Ajuste mediante tornillos para metal. Para puerta y cerradura con un espesor máximo de 80 mm.

Finition/*Finsih/Acabado*
Laiton poli
Polished brass
Latón pulido

Designation	Boite	Colis.	Prix	Sachet	Colis.	Prix	Brochable France	Euro 1	Euro 2	Euro 3	Euro 4	Colis.	Prix
BOUTON DOUBLE carré 6 mm 1 portée ovale	-	-	-	00900484	20	-	00200484 E	-	-	-	-	5	-

Pommeau porte laiton

RESIST



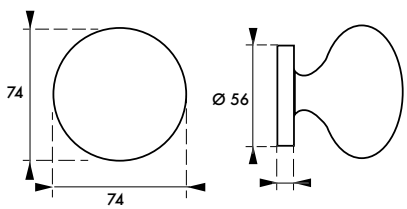

Description/*Description/Descripción*
Bouton fixe laiton. Rosace laiton. Traitement au titane (PVD) contre l'oxydation.
Fixed brass knob. Brass rosette. Titanium treatment (PVD) to prevent oxidation.
Pomo fijo de latón. Rosa de latón. Tratamiento de titanio (PVD) contra la oxidación.

Finition/*Finsih/Acabado*
Laiton poli
Polished brass
Latón pulido

Utilisation/*Use/Utilización*
Bouton décoratif pour porte d'entrée, porte palière.
Decorative knob for entrance door, landing door.
Pomo decorativo para puerta de entrada, puerta de rellano.

Designation	Boite	Colis.	Prix	Sachet	Colis.	Prix	Brochable France	Euro 1	Euro 2	Euro 3	Euro 4	Colis.	Prix
Pommeau porte ø 74mm, base ø 56mm	-	-	-	00966795	1	-	-	-	-	-	-	-	-

NS Non stocké/Non-stored/Producto no estocado - ● Sur stock Europe Zone 1 et Zone 2, nous consulter pour délai d'approvisionnement - E Epuisement/Stock depletion/Agotamiento del stock

Poignée de porte argent ou noire / BEQUILLE DOUBLE

PROTECT



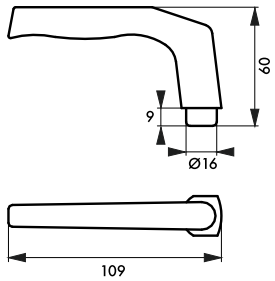

Description/*Description/Descripción*
Béquilles aluminium fondu. Carré acier 8mm. 1 portée. Réglage par vis pointeau. Pour porte + serrure ép. 70mm maxi.
Cast aluminium handles. Steel Square 8mm. Single bossing. Adjustment by screw. For 70mm maxi thickness door and lock.
Brazos de aluminio fundido. Cuadrado acero de 8mm. 1 asiento. Ajuste mediante aguja de punta cónica. Para puertas y cerraduras con un espesor máximo de 70mm.

Finition/*Finsih/Acabado*
Anodisé argent ou noir 9005
Silver anodized or black 9005
Anodizado plata o negro 9005

Designation	Boite	Colis.	Prix	Sachet	Colis.	Prix	Brochable France	Euro 1	Euro 2	Euro 3	Euro 4	Colis.	Prix
BEQUILLE DOUBLE argent carré 8	00072929	10	-	-	-	-	00272929	-	-	-	-	10	-
BEQUILLE DOUBLE noire carré 8	00072930	10	-	-	-	-	00272930	-	-	-	-	10	-

Poignée de porte argent ou noire / BEQUILLE DOUBLE

PROTECT



Description/*Description/Descripción*
Béquilles aluminium fondu. Carré acier 110 mm. 1 portée. Réglage par vis pointeau. Pour porte + serrure ép. 70mm maxi.
Cast aluminium handles. Steel Square 110 mm. Single bossing. Adjustment by screw. For 70mm maxi thickness door and lock.
Brazos de aluminio fundido. Cuadrado acero de 110 mm. 1 asiento. Ajuste mediante aguja de punta cónica. Para puertas y cerraduras con un espesor máximo de 70mm.

Finition/*Finsih/Acabado*
Anodisé argent ou noir 9005.
Silver anodized or black 90050.
Anodizado plata o negro 9005.

Version/*Option/Versión*
Carré 6 mm, 7 mm, 8mm.
Square 6mm, 7mm, 8mm.
Cuadrado 6mm, 7mm, 8mm.

Designation	Boite	Colis.	Prix	Sachet	Colis.	Prix	Brochable France	Euro 1	Euro 2	Euro 3	Euro 4	Colis.	Prix
BEQUILLE DOUBLE carré 6x110mm noire	00003473	10	-	00903473	10	-	-	-	-	-	-	-	-
BEQUILLE DOUBLE carré 7x110mm noire	00003474	10	-	00903474	10	-	-	-	-	-	-	-	-
BEQUILLE DOUBLE carré 7x110mm argent	00003475	10	-	00903475	10	-	-	-	-	-	-	-	-
BEQUILLE DOUBLE carré 8x110mm noir	00003476	10	-	00903476	10	-	-	-	-	-	-	-	-

NS Non stocké/Non-stored/Producto no estocado - ⦿ Sur stock Europe Zone 1 et Zone 2, nous consulter pour délai d'approvisionnement - E Epuisement/Stock depletion/Agotamiento del stock

Poignée de porte argent ou couleur F2 / BEQUILLE DOUBLE

PROTECT

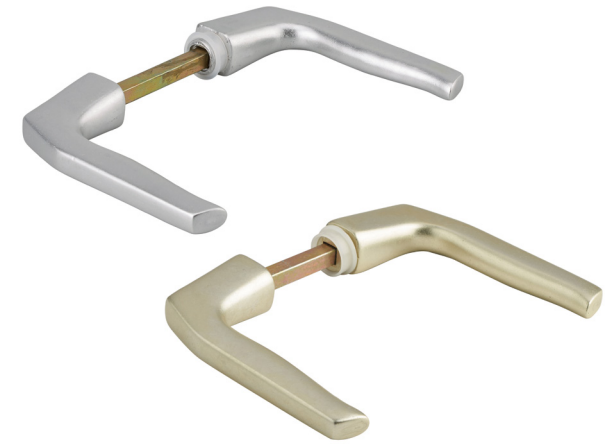





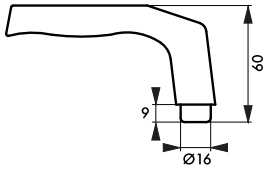

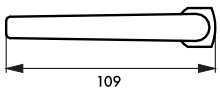

Description/*Description/Descripción*

Béquilles aluminium fondu. Carré acier 7mm. 1 portée. Réglage par vis pointeau. Pour porte + serrure ép. 70mm maxi.

Cast aluminium handles. Steel Square 7 mm. Single bossing. Adjustment by screw. For 70 mm maxi thickness door and lock.

Brazos de aluminio fundido. Cuadrado acero de 7 mm. 1 asiento. Ajuste mediante aguja de punta cónica. Para puertas y cerraduras con un espesor máximo de 70 mm.

Finition/*Finsih/Acabado*

Anodisé argent ou couleur F2.

Silver or color F2 anodized.

Anodizado plata o color F2.

Version/*Option/Versión*

Avec carré acier 8mm et plaque extérieure trou de clé. Avec carré acier 8mm et plaque extérieure trou de cylindre.

With steel square 8mm and keyhole outside plate. With steel square 8mm and cylinder hole outside plate.

Con cuadrado acero de 8mm y placa exterior con orificio de llave. Con cuadrado acero de 8mm y placa exterior con orificio de cilindro.

							Brochable						
Designation	Boite	Colis.	Prix	Sachet	Colis.	Prix	France	Euro 1	Euro 2	Euro 3	Euro 4	Colis.	Prix
BEQUILLE DOUBLE argent carré 7 mm	-	-	-	00903470 E	20	-	00203470	-	-	-	-	10	-
BEQUILLE DOUBLE argent carré 8 mm	00005470	10	-	00905470 E	20	-	00205470	-	-	-	-	10	-
BEQUILLE DOUBLE couleur F2 carré 7 mm	-	-	-	00904470 E	20	-	00204470	-	-	-	-	10	-
1/2 BEQUILLE DOUBLE couleur F2 carré 7 mm	-	-	-	-	-	-	00204471 E	-	-	-	-	10	-
BEQUILLE DOUBLE couleur F2 carré 8 mm	-	-	-	-	-	-	00206470	-	-	-	-	10	-
BEQUILLE DOUBLE couleur F2 + 1 plaque carré 8 x 56 mm trou de clé	-	-	-	00907470 E	10	-	00507470	-	-	-	-	10	-
BEQUILLE DOUBLE couleur F2 + 1 plaque carré 8 x 56 mm trou de cylindre	-	-	-	00908470 E	10	-	00508470	-	-	-	-	10	-

NS Non stocké/Non-stored/Producto no estocado - ● Sur stock Europe Zone 1 et Zone 2, nous consulter pour délai d'approvisionnement - E Epuisement/Stock depletion/Agotamiento del stock

Poignée de porte argent ou blanc / BEQUILLE DOUBLE / BEQUILLE DOUBLE - ROSACE

PROTECT

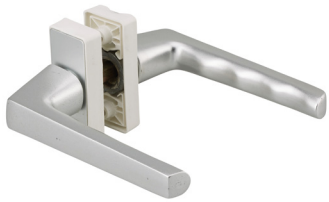

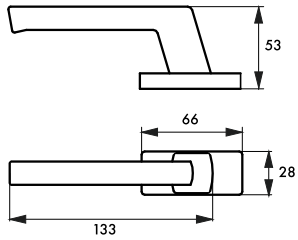

Description/*Description/Descripción*
Béquilles aluminium fondu. Carré acier 7 mm avec fourreau 7 à 8 mm fourni. Fixation invisible par vis métaux. Pour porte ép. 70 mm maxi. Rosace avec trou de cylindre européen aluminium embouti.
Casts aluminium handles. Steel Square 7 mm. Invisible fixing by metal screws. For 70 mm maxi thickness door. European cylinder hole stamped aluminium keyhole rose.
Brazos de aluminio fundido. Cuadrado acero de 7 mm. Fijación invisible mediante tornillos para metal. Para puertas con un espesor máximo de 70 mm. Embellecedor con orificio de cilindro europeo de aluminio embutido.

Finition/*Finsih/Acabado*
Anodisé argent ou laqué blanc
Silver anodized or white
Anodizado color plata o lacado blanco

Utilisation/*Use/Utilización*
Pour porte à menuiserie métallique ou P.V.C.
Narrow steel or P.V.C doors
Para puerta con marco metálico o de PVC

							Brochable						
Designation	Boite	Colis.	Prix	Sachet	Colis.	Prix	France	Euro 1	Euro 2	Euro 3	Euro 4	Colis.	Prix
BEQUILLE DOUBLE argent carré 7 mm	-	-	-	-	-	-	00200499	-	-	-	-	10	-
BEQUILLE DOUBLE laqué blanc carré 7 mm	-	-	-	-	-	-	00200498	-	-	-	-	10	-

Accessoires / ROSACES

PROTECT



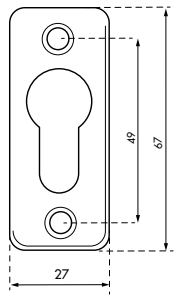

Description/*Description/Descripción*
Rosace aluminium embouti. Fixation par vis métaux.
Stamped aluminium plates. Fixing by metal screws.
Placas de aliminio embutido. Fijación tornillos para metal.

Finition/*Finsih/Acabado*
Blanc 9016, noir 9005, argent F1.
White 9016, black 9005, silver.
Blanco 9016, negro 9005, plata.

							Brochable						
Designation	Boite	Colis.	Prix	Sachet	Colis.	Prix	France	Euro 1	Euro 2	Euro 3	Euro 4	Colis.	Prix
Paire de rosaces rectangulaires CP - argent F1	00090333	10	-	-	-	-	-	-	-	-	-	-	-
Paire de rosaces rectangulaires CP - blanc 9016	00090334	10	-	-	-	-	-	-	-	-	-	-	-
Paire de rosaces rectangulaires CP - noir 9005	00090335	10	-	-	-	-	-	-	-	-	-	-	-

NS Non stocké/Non-stored/Producto no estocado - ● Sur stock Europe Zone 1 et Zone 2, nous consulter pour délai d'approvisionnement - E Epuisement/Stock depletion/Agotamiento del stock

Poignée de porte argent / BEQUILLE DOUBLE CRECY

PROTECT





00000512



00000513

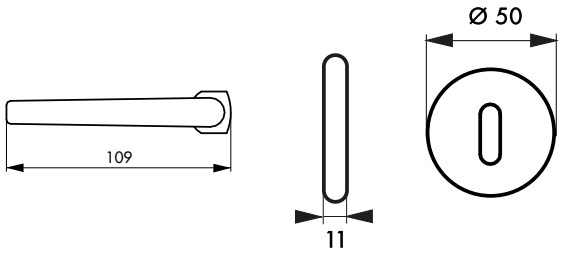



00000514

Description/*Description/Descripción*
Béquilles aluminium fondu. Carré acier 7Fixation invisible par vis métaux. Pour porte ép. 45 mm maxi.
Casts aluminium handles. Steel Square 7fixing by metal screws. For 45 mm maxi thickness door.
Brazos de aluminio fundido. Cuadrado acero de 7Fijación invisible mediante tornillos para metal. Para puertas con un espesor máximo de 45 mm.

Finition/*Finsih/Acabado*
Anodisé argent F1
Silver anodized
Anodizado plata.
Utilisation/*Use/Utilización*
Pour porte à menuiserie métallique ou P.V.C.
Narrow steel or P.V.C doors
Para puerta con marco metálico o de PVC

							Brochable						
Designation	Boite	Colis.	Prix	Sachet	Colis.	Prix	France	Euro 1	Euro 2	Euro 3	Euro 4	Colis.	Prix
BEQUILLE DOUBLE CRECY carré 7 mm	00001270	10	-	-	-	-	-	-	-	-	-	-	-
Paire de ROSACES trou de clé	00000512	10	-	-	-	-	-	-	-	-	-	-	-
Paire de ROSACES trou de cylindre	00000513	10	-	-	-	-	-	-	-	-	-	-	-
Paire de ROSACES condamnation et décondamnation	00000514	10	-	-	-	-	-	-	-	-	-	-	-

NS Non stocké/Non-stored/Producto no estocado - ● Sur stock Europe Zone 1 et Zone 2, nous consulter pour délai d'approvisionnement - E Epuisement/Stock depletion/Agotamiento del stock

Poignée de porte aspect inox ou blanc / BEQUILLE DOUBLE CHANTILLY

RESIST



00000526



00004180

00000515

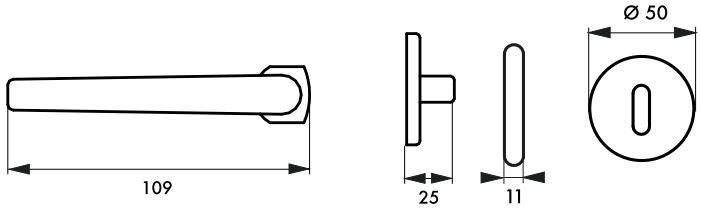

Description/*Description/Descripción*
Béquilles aluminium fondu. Carré acier 7Fixation invisible par vis métaux. Pour porte ép. 45 mm maxi.
Casts aluminium handles. Steel Square 7Invisible fixing by metal screws. For 45 mm maxi thickness door
Brazos de aluminio fundido. Cuadrado acero de 7Fijación invisible mediante tornillos para metal. Para puertas con un espesor máximo de 45 mm.

Finition/*Finsih/Acabado*
Anodisé inox, laqué blanc
Inox anodized, white lacquered
Anodizado color plata, lacado blanco

Utilisation/*Use/Utilización*
Pour porte à menuiserie métallique ou P.V.C.
Narrow steel or P.V.C doors
Para puerta con marco metálico o de PVC

							Brochable						
Designation	Boite	Colis.	Prix	Sachet	Colis.	Prix	France	Euro 1	Euro 2	Euro 3	Euro 4	Colis.	Prix
BEQUILLE double CHANTILLY anodisé inox 7 mm	00004180	10	-	-	-	-	-	-	-	-	-	-	-
BEQUILLE double CHANTILLY blanc carré 7 mm	00004185	10	-	-	-	-	-	-	-	-	-	-	-
ROSACE anodisé inox trou de clé (la paire)	00000515	10	-	-	-	-	-	-	-	-	-	-	-
ROSACE anodisé inox trou de cylindre (la paire)	00000516	10	-	-	-	-	-	-	-	-	-	-	-
ROSACE anodisé inox condamnation et décondamnation	00000517	10	-	-	-	-	-	-	-	-	-	-	-
ROSACE blanc trou de clé (la paire)	00000525	10	-	-	-	-	-	-	-	-	-	-	-
ROSACE blanc trou de cylindre (la paire)	00000526	10	-	-	-	-	-	-	-	-	-	-	-
ROSACE blanc condamnation et décondamnation	00000527	10	-	-	-	-	-	-	-	-	-	-	-

NS Non stocké/Non-stored/Producto no estocado - ⦿ Sur stock Europe Zone 1 et Zone 2, nous consulter pour délai d'approvisionnement - E Epuisement/Stock depletion/Agotamiento del stock

Bquille double argent, couleur F2, aspect inox / LUNAR

RESIST

GHIDINI by THIRARD

GARANTIE 10 ANS



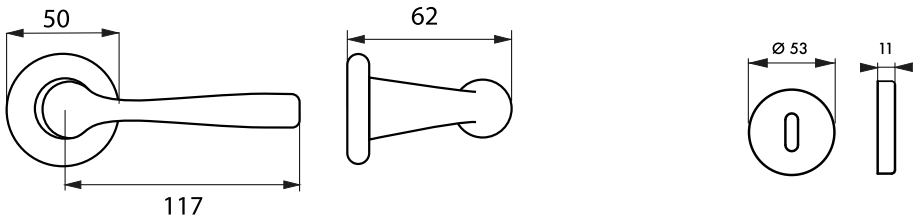

Description/*Description/Descripción*
Béquilles aluminium. Vis de fixation invisibles. Carré acier 7 mm.
Aluminium handles. Invisible fixing screws.Steel Square spindle 7 mm.
Brazos de aluminio. Tornillos de fijación invisibles.Cuadrado acero de 7 mm.

Finition/*Finsih/Acabado*
Couleur F2 / Aspect inox F9
Color F2 / Stainless steel finish
Color F2 / Aspecto inoxidable
Version/*Option/Versión*
Pour porte épaisseur 38-43mm
For 38-43mm door thickness
Para puerta de 38-43 mm

							Brochable						
Designation	Boite	Colis.	Prix	Sachet	Colis.	Prix	France	Euro 1	Euro 2	Euro 3	Euro 4	Colis.	Prix
Béquille Double LUNAR couleur F2	00066721 E	10	-	-	-	-	-	-	-	-	-	-	-
Béquille Double LUNAR aspect inox F9	00066722 E	10	-	-	-	-	-	-	-	-	-	-	-
Paire de rosaces aspect inox clé	-	-	-	00990665	6	-	-	-	-	-	-	-	-
Paire de rosaces aspect inox cylindre	-	-	-	00990666	6	-	-	-	-	-	-	-	-
Paire de rosaces aspect inox condam.	-	-	-	00990667	6	-	-	-	-	-	-	-	-
Paire de rosaces couleur F2 clé	-	-	-	00990320	6	-	00190320 E	-	-	-	-	10	-
Paire de rosaces couleur F2 cylindre	-	-	-	00990321	6	-	00190321 E	-	-	-	-	10	-
Paire de rosaces couleur F2 condamnation	-	-	-	00990322	6	-	00190322 E	-	-	-	-	10	-
Paire de rosaces argent clé	-	-	-	00990323 E	6	-	00190323	-	-	-	-	10	-
Paire de rosaces argent cylindre	-	-	-	00990324	6	-	00190324 E	-	-	-	-	10	-
Paire de rosaces argent condam.	-	-	-	00990325	6	-	00190325 E	-	-	-	-	10	-

NS Non stocké/Non-stored/Producto no estocado - ● Sur stock Europe Zone 1 et Zone 2, nous consulter pour délai d'approvisionnement - E Epuisement/Stock depletion/Agotamiento del stock

Poignsur rosace argent / CANOPEE - LADA

PROTECT



00966810



00966814

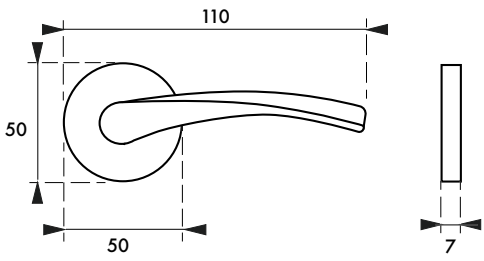

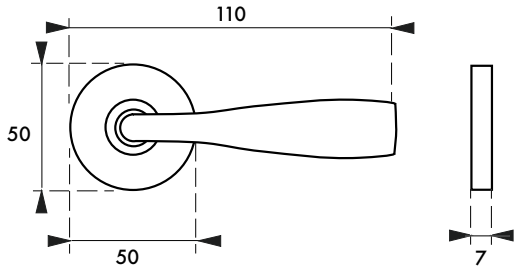

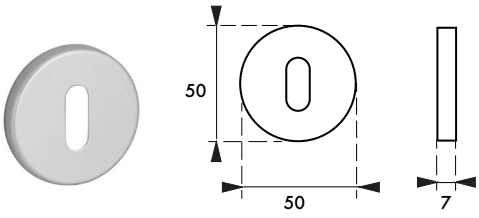

00966811

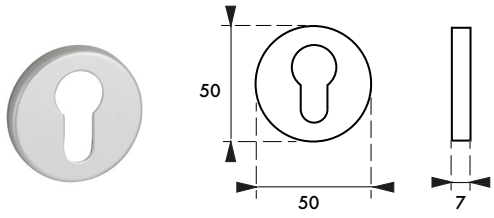

00966813

Description/*Description/Descripción*

Béquilles aluminium Vis de fixation invisibles. Carré acier 7mm.

Aluminium handles. Invisible fi xing screws. Steel square spindle 7mm.

Brazos de aluminio. Tornillos de fi jación invisibles. Cuadrado de acero de 7mm.

Finition/*Finsih/Acabado*

Argent F1

Silver

Plata

Designation	Boite	Colis.	Prix	Sachet	Colis.	Prix	Brochable					Colis.	Prix
							France	Euro 1	Euro 2	Euro 3	Euro 4		
Poignée sur rosace CANOPEE finition argent F1	-	-	-	00966810	1	-	-	-	-	-	-	-	-
Poignée sur rosace LADA finition argent F1	-	-	-	00966814	1	-	-	-	-	-	-	-	-
Paire rosaces CANOPEE/ LADA ø 50 trou de clé, finition argent F1	-	-	-	00966811	1	-	-	-	-	-	-	-	-
Paire rosaces CANOPEE/ LADA ø 50 trou de cylindre, finition argent F1	-	-	-	00966813	1	-	-	-	-	-	-	-	-

NS Non stocké/Non-stored/Producto no estocado - ⦿ Sur stock Europe Zone 1 et Zone 2, nous consulter pour délai d'approvisionnement - E Epuisement/Stock depletion/Agotamiento del stock

Poignsur rosace argent / VELES

PROTECT

GARANTIE 5 ANS

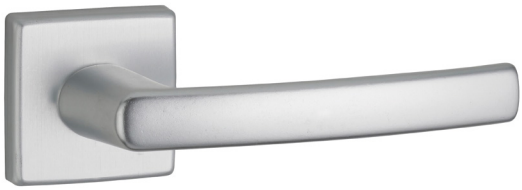

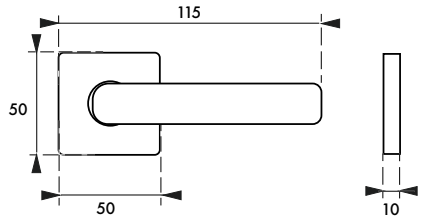

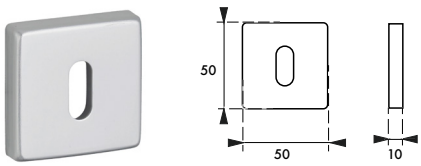

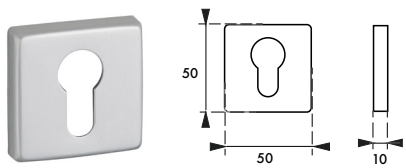

Description/*Description/Descripción*
Béquilles aluminium Vis de fixation invisibles. Carré acier 7mm.
Aluminium handles. Invisible fi xing screws. Steel square spindle 7mm.
Brazos de aluminio. Tornillos de fi jación invisibles. Cuadrado de acero de 7mm.

Finition/*Finsih/Acabado*
Argent F1
Silver
Plata

Designation	Boite	Colis.	Prix	Sachet	Colis.	Prix	Brochable					Colis.	Prix
							France	Euro 1	Euro 2	Euro 3	Euro 4		
Poignée sur rosace VELES,finition argent F1	-	-	-	00966817	1	-	-	-	-	-	-	-	-
Paire rosaces carré VELES 50x50, trou de clé, finition argent F1	-	-	-	00966818	1	-	-	-	-	-	-	-	-
Paire rosaces carré VELES 50x50 trou de cylindre, finition argent F1	-	-	-	00966819	1	-	-	-	-	-	-	-	-

NS Non stocké/Non-stored/Producto no estocado - ● Sur stock Europe Zone 1 et Zone 2, nous consulter pour délai d'approvisionnement - E Epuisement/Stock depletion/Agotamiento del stock

Poignsur rosace chromé satiné, noir mat / ZIBEL

PROTECT

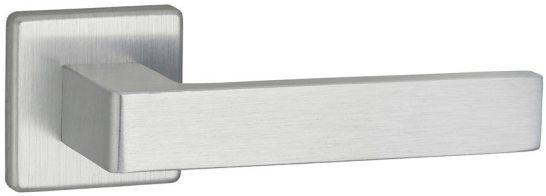

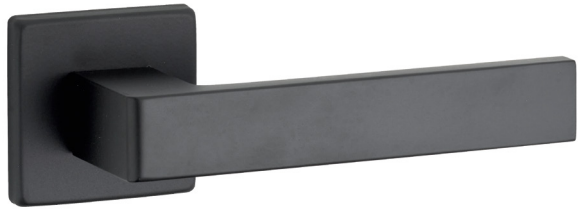

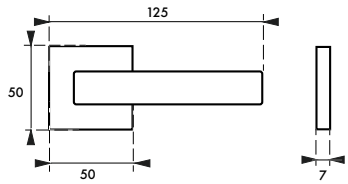



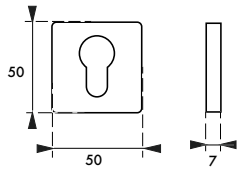

Description/*Description/Descripción*
Béquilles aluminium Vis de fixation invisibles. Carré acier 7mm. Ressort de rappel.
Aluminium handles. Invisible fixing screws. Steel square spindle 7mm. With spring.
Brazos de aluminio. Tornillos de fijación invisibles. Cuadrado de acero de 7mm. Con muelle.7mm.

Finition/*Finsih/Acabado*
Chromé satiné / Noir mat.
Satin chrome / Black matt.
Cromado satinado / Negro mate.

Designation	Boite	Colis.	Prix	Sachet	Colis.	Prix	Brochable France	Euro 1	Euro 2	Euro 3	Euro 4	Colis.	Prix
Poignée sur rosace ZIBEL chromé satin	-	-	-	00966792	1	-	-	-	-	-	-	-	-
Paire rosaces carre 50x50 trou de cylindre, finition chrome satiné	-	-	-	00966801	1	-	-	-	-	-	-	-	-
Paire rosaces carre 50x50 trou de clé, finition chromé satiné	-	-	-	00966800	1	-	-	-	-	-	-	-	-
Poignée sur rosace ZIBEL noir mat	-	-	-	00966793	1	-	-	-	-	-	-	-	-
Paire rosaces carre 50x50 trou de cylindre, finition noir mat	-	-	-	00966804	1	-	-	-	-	-	-	-	-
Paire rosaces carre 50x50 trou de clé, finition noir mat	-	-	-	00966803	1	-	-	-	-	-	-	-	-
Paire rosaces carre 50x50 à condamnation, finition noir mat	-	-	-	00966805	1	-	-	-	-	-	-	-	-

NS Non stocké/Non-stored/Producto no estocado - ● Sur stock Europe Zone 1 et Zone 2, nous consulter pour délai d'approvisionnement - E Epuisement/Stock depletion/Agotamiento del stock

Poignée de porte / BEQUILLE DOUBLE

ECO



00990305

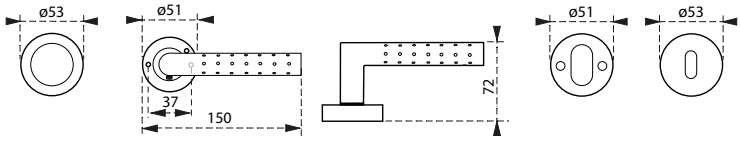



00990306

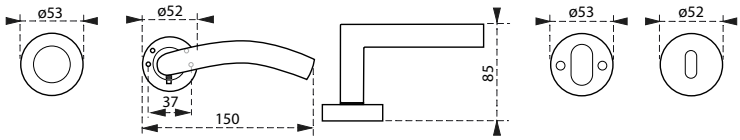



00990340

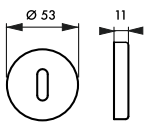



00990341

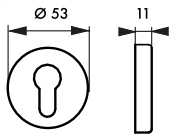



00990342

Description/*Description/Descripción*
Béquilles alliage fondu. Carré acier 7 mm. Ressort de rappel (sauf réf : 990304/290304). Vis métaux. Pour porte ép. 45 mm maxi.
Cast alloy handles. Steel Square spindle 7 mm. With spring (except ref : 990304/290304). Metal screws. For 45 mm maxi thickness door.
Brazos de aleación fundida Cuadrado acero de 7 mm. Com muelle (excepto : 990304/290304). Tornillos para metal.Para puertas con un espesor máximo de 45 mm

Finition/*Finsih/Acabado*
Nickelé satiné / laitonné / noir / inox
Satin nickel / brass plated steel / black / stainless steel
Niquel satinado / latonado / negro / inoxidable
Version/*Option/Versión*
Alliage 990301/990302Acier 990303/990304Inox 990305/990306
Alloy 990301/990302Steel 990303/990304Stainless steel 990305/990306
Aleación 990301/990302Acero 990303/990304Acero inoxidable 990305/990306

							Brochable						
Designation	Boite	Colis.	Prix	Sachet	Colis.	Prix	France	Euro 1	Euro 2	Euro 3	Euro 4	Colis.	Prix
Béquille double inox 304	-	-	-	00990305 E	6	-	00290305	-	-	-	-	10	-
Béquille double inox 304	-	-	-	00990306 E	6	-	00290306	-	-	-	-	10	-
Paire de rosaces inox 304 clé	-	-	-	00990340 E	6	-	00190340	-	-	-	-	10	-
Paire de rosaces inox 304 cylindre	-	-	-	00990341 E	6	-	00190341	-	-	-	-	10	-
Paire de rosaces inox 304 condam.	-	-	-	00990342 E	6	-	00190342	-	-	-	-	10	-

NS Non stocké/Non-stored/Producto no estocado - ● Sur stock Europe Zone 1 et Zone 2, nous consulter pour délai d'approvisionnement - E Epuisement/Stock depletion/Agotamiento del stock

Poignée de porte nickelé satiné, nickelé brossé / BEQUILLE DOUBLE

ECO



00990301

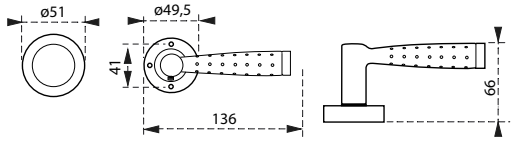



00990303

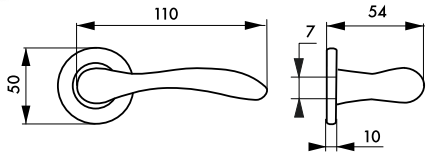



00990363

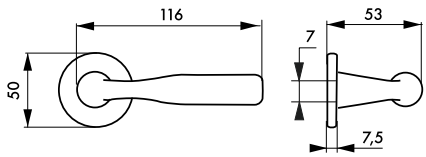



00992741





00990364

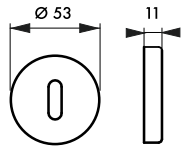

Description/*Description/Descripción*
Béquilles alliage fondu. Carré acier 7 mm. Ressort de rappel. Vis métaux. Pour porte ép. 45 mm maxi.
Cast alloy handles. Steel Square spindle 7 mm. With spring. Metal screws. For 45 mm maxi thickness door.
Brazos de aleación fundida Cuadrado acero de 7 mm. Com muelle. Tornillos para metal.Para puertas con un espesor máximo de 45 mm

Finition/*Finsih/Acabado*
Nickelé satiné / Nickelé brossé
Satin nickel / Nickel brush
Niquel satinado / Niquel cepillado
Version/*Option/Versión*
Acier 990303
Steel 990303
Acero 990303

Designation	Boite	Colis.	Prix	Sachet	Colis.	Prix	Brochable France	Euro 1	Euro 2	Euro 3	Euro 4	Colis.	Prix
Béquille double nickelé satiné	-	-	-	00990301 E	6	-	00290301	-	-	-	-	10	-
Béquille double nickelé satiné	-	-	-	00990303 E	6	-	00290303	-	-	-	-	10	-
Béquille double nickelée brossée	-	-	-	00992741 NS ◉	6	-	-	-	-	-	-	-	-
Béquille double nickelée brossée JUNON	-	-	-	00990363 E	6	-	00290363	-	-	-	-	10	-
Paire de rosaces nickelé brossé clé	-	-	-	00990364 E	6	-	00190364	-	-	-	-	10	-
Paire de rosaces nickelé brossé cylindre	-	-	-	00990365 E	6	-	00190365	-	-	-	-	10	-
Paire de rosaces nickelé brossé condamnation	-	-	-	00990366 E	6	-	00190366	-	-	-	-	10	-

NS Non stocké/Non-stored/Producto no estocado - ◉ Sur stock Europe Zone 1 et Zone 2, nous consulter pour délai d'approvisionnement - E Epuisement/Stock depletion/Agotamiento del stock

Poignée de porte nickelé satiné / DERZIS

PROTECT

NOUVEAU





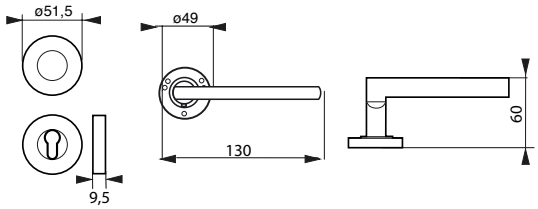

Description/*Description/Descripción*
Béquille aluminium. Rosace ronde alliage. Carré 8mm. Entraxe béquille 120mm. Avec vis de fixation
Cast aluminium handle. Alloy Rosette. Square spindle 8mm. Metal screw
Brazos de aluminio. Rosetta aleacion. Fundida cuadrado 8mm.Tornilllos para metal

Finition/*Finsih/Acabado*
Nickelé satiné
Satin nickel
Niquel satinado

Designation	Boite	Colis.	Prix	Sachet	Colis.	Prix	Brochable France	Euro 1	Euro 2	Euro 3	Euro 4	Colis.	Prix
Poignée sur rosace DERZIS ronde trou de cylindre	-	-	-	00992940	1	-	-	-	-	-	-	-	-
Poignée sur rosace DERZIS ronde trou de clé	-	-	-	00992941	1	-	-	-	-	-	-	-	-

Poignée de porte bronze Antique / BAROK

PROTECT

NOUVEAU

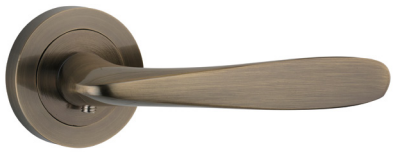



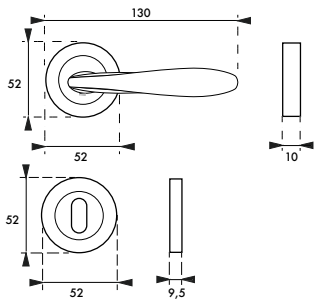

Description/Descripción
Béquille aluminium. Rosace ronde alliage. Carré 8mm. Entraxe béquille 120mm. Avec vis de fixation
Cast aluminium handle. Alloy Rosette. Square spindle 8mm. Metal screw
Brazos de aluminio. Rosetta aleacion. Fundida cuadrado 8mm.Tornilllos para metal

Finsih/Acabado
Bronze Antique
Antic Bronze
bronce envejecido

Designation	Boite	Colis.	Prix	Sachet	Colis.	Prix	Brochable France	Euro 1	Euro 2	Euro 3	Euro 4	Colis.	Prix
Poignée sur rosace BAROK trou de cylindre	-	-	-	00992942	1	-	-	-	-	-	-	-	-
Poignée sur rosace BAROK trou de clé	-	-	-	00992943	1	-	-	-	-	-	-	-	-

NS Non stocké/Non-stored/Producto no estocado - ● Sur stock Europe Zone 1 et Zone 2, nous consulter pour délai d'approvisionnement - E Epuisement/Stock depletion/Agotamiento del stock

Poignée de porte laitonnée / BEQUILLE DOUBLE

PROTECT



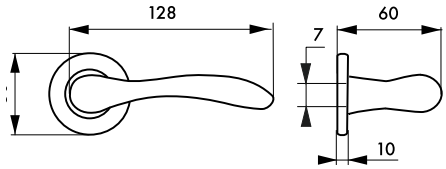



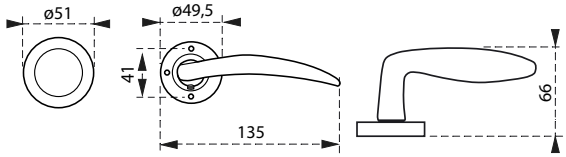

Description/*Description/Descripción*
Rosaces alliage fondu. Béquilles alliage fondu. Carré acier 7mm. Vis métaux.
Cast alloy plates. Cast alloy handles. Square 7mm. Metal screws.
Placas de aleación fundida. Brazos de aleación fundida. Cuadrado acero de 7mm. Tornillos para metal.

Finition/*Finsih/Acabado*
Laitonné.
Brass plated
Latonado.

Version/*Option/Versión*
990302 Ressort de rappel.
990302 With spring
990302 Com muelle.

Designation	Boite	Colis.	Prix	Sachet	Colis.	Prix	Brochable France	Euro 1	Euro 2	Euro 3	Euro 4	Colis.	Prix
Béquille double laitonnée	-	-	-	00990300 E	6	-	00290300	-	-	-	-	10	-
Béquille double laitonné	-	-	-	00990302	6	-	00290302 E	-	-	-	-	10	-

Poignée de porte noire / BEQUILLE DOUBLE

ECO



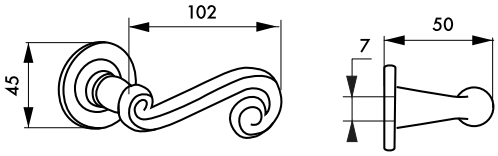

Description/*Description/Descripción*
Acier. Carré acier 7 mm. Vis métaux. Pour porte ép. 45 mm maxi.
Steel.. Steel Square spindle 7 mm. With spring. Metal screws. For 45 mm maxi thickness door.
Acero. Cuadrado acero de 7 mm. Com muelle. Tornillos para metal.Para puertas con un espesor máximo de 45 mm

Finition/*Finsih/Acabado*
Noir
Black
Negro

Designation	Boite	Colis.	Prix	Sachet	Colis.	Prix	Brochable France	Euro 1	Euro 2	Euro 3	Euro 4	Colis.	Prix
Béquille double noir	-	-	-	00990304 E	6	-	00290304	-	-	-	-	10	-

NS Non stocké/Non-stored/Producto no estocado - ⦿ Sur stock Europe Zone 1 et Zone 2, nous consulter pour délai d'approvisionnement - E Epuisement/Stock depletion/Agotamiento del stock

Béquille double inox

RESIST



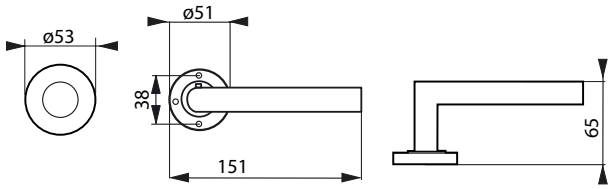

Description/*Description/Descripción*
Béquilles inox 304. Vis de invisible. Carré acier 7 mm..
Stainless steel 304 handles. Invisible fixing screws. Steel Square spindle 7 mm.
Brazos de acero inoxidable. Tornillos de jacion invisibles. Cuadrado acero de 7 mm.

Finition/*Finsih/Acabado*
Aspect inox.
Stainless steel appearance.
Aspecto acero inoxidable.

Designation	Boite	Colis.	Prix	Sachet	Colis.	Prix	Brochable France	Euro 1	Euro 2	Euro 3	Euro 4	Colis.	Prix
Béquille double inox	00067502	10	-	-	-	-	-	-	-	-	-	-	-
Paire de rosaces rondes inox - CP	00067508	10	-	-	-	-	-	-	-	-	-	-	-

Béquille double inox

RESIST



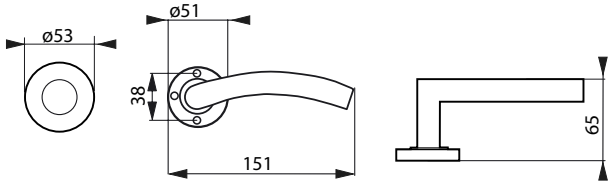

Description/*Description/Descripción*
Béquilles inox 304. Vis de invisible. Carré acier 7 mm..
Stainless steel 304 handles. Invisible fixing screws. Steel Square spindle 7 mm.
Brazos de acero inoxidable. Tornillos de jacion invisibles. Cuadrado acero de 7 mm.

Finition/*Finsih/Acabado*
Aspect inox.
Stainless steel appearance.
Aspecto acero inoxidable.

Designation	Boite	Colis.	Prix	Sachet	Colis.	Prix	Brochable France	Euro 1	Euro 2	Euro 3	Euro 4	Colis.	Prix
Béquille double inox	00067503	10	-	-	-	-	-	-	-	-	-	-	-
Paire de rosaces rondes inox - CP	00067508	10	-	-	-	-	-	-	-	-	-	-	-

NS Non stocké/Non-stored/Producto no estocado - ● Sur stock Europe Zone 1 et Zone 2, nous consulter pour délai d'approvisionnement - E Epuisement/Stock depletion/Agotamiento del stock

Béquille double inox

RESIST



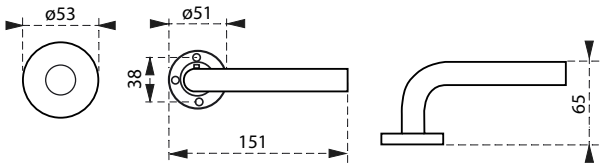

Description/*Description/Descripción*
Béquilles inox 304. Vis de invisible. Carré acier 7 mm..
Stainless steel 304 handles. Invisible fixing screws. Steel Square spindle 7 mm.
Brazos de acero inoxidable. Tornillos de jacion invisibles. Cuadrado acero de 7 mm.

Finition/*Finsih/Acabado*
Aspect inox.
Stainless steel appearance.
Aspecto acero inoxidable.

							Brochable						
Designation	Boite	Colis.	Prix	Sachet	Colis.	Prix	France	Euro 1	Euro 2	Euro 3	Euro 4	Colis.	Prix
Béquille double inox	00067500	10	-	-	-	-	-	-	-	-	-	-	-
Paire de rosaces rondes inox - CP	00067508	10	-	-	-	-	-	-	-	-	-	-	-

Béquille double inox

RESIST



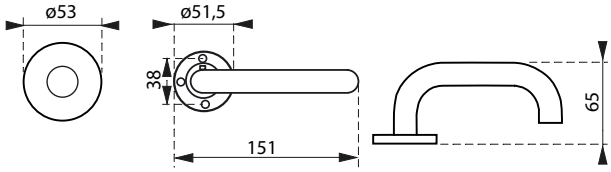

Description/*Description/Descripción*
Béquilles inox 304. Vis de invisible. Carré acier 7 mm..
Stainless steel 304 handles. Invisible fixing screws. Steel Square spindle 7 mm.
Brazos de acero inoxidable. Tornillos de jacion invisibles. Cuadrado acero de 7 mm.

Finition/*Finsih/Acabado*
Aspect inox.
Stainless steel appearance.
Aspecto acero inoxidable.

							Brochable						
Designation	Boite	Colis.	Prix	Sachet	Colis.	Prix	France	Euro 1	Euro 2	Euro 3	Euro 4	Colis.	Prix
Béquille double inox	00067501	10	-	-	-	-	-	-	-	-	-	-	-
Paire de rosaces rondes inox - CP	00067508	10	-	-	-	-	-	-	-	-	-	-	-

NS Non stocké/Non-stored/Producto no estocado - ⦿ Sur stock Europe Zone 1 et Zone 2, nous consulter pour délai d'approvisionnement - E Epuisement/Stock depletion/Agotamiento del stock

Béquille double inox

RESIST



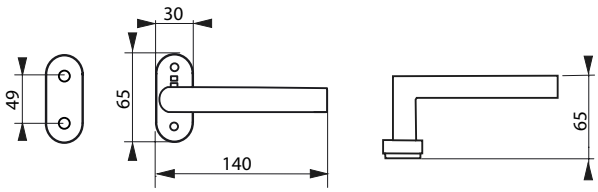

Description/*Description/Descripción*
Béquilles inox 304. Vis de invisible. Carré acier 7 mm..
Stainless steel 304 handles. Invisible fixing screws. Steel Square spindle 7 mm.
Brazos de acero inoxidable. Tornillos de jacion invisibles. Cuadrado acero de 7 mm.

Finition/*Finsih/Acabado*
Aspect inox.
Stainless steel appearance.
Aspecto acero inoxidable.

Designation	Boite	Colis.	Prix	Sachet	Colis.	Prix	Brochable France	Brochable Euro 1	Brochable Euro 2	Brochable Euro 3	Brochable Euro 4	Colis.	Prix
Béquille double inox	00067506	10	-	-	-	-	-	-	00292506 NS ●	-	-	-	-
Paire de rosaces ovales 65x30mm inox - CP	00067509	10	-	-	-	-	-	-	00192509 NS ●	-	-	-	-

Béquille double inox

RESIST



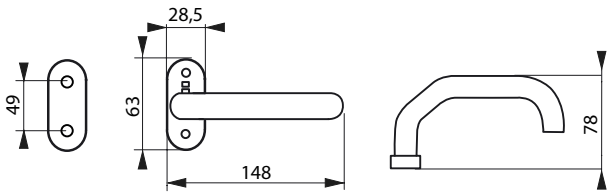

Description/*Description/Descripción*
Béquilles inox 304. Vis de invisible. Carré acier 7 mm..
Stainless steel 304 handles. Invisible fixing screws. Steel Square spindle 7 mm.
Brazos de acero inoxidable. Tornillos de jacion invisibles. Cuadrado acero de 7 mm.

Finition/*Finsih/Acabado*
Aspect inox.
Stainless steel appearance.
Aspecto acero inoxidable.

Designation	Boite	Colis.	Prix	Sachet	Colis.	Prix	Brochable France	Brochable Euro 1	Brochable Euro 2	Brochable Euro 3	Brochable Euro 4	Colis.	Prix
Béquille double inox	00067507	10	-	-	-	-	-	-	-	-	-	-	-
Paire de rosaces ovales 65x30mm inox - CP	00067509	10	-	-	-	-	-	-	00192509 NS ●	-	-	-	-

NS Non stocké/Non-stored/Producto no estocado - ● Sur stock Europe Zone 1 et Zone 2, nous consulter pour délai d'approvisionnement - E Epuisement/Stock depletion/Agotamiento del stock

Béquille double inox

RESIST



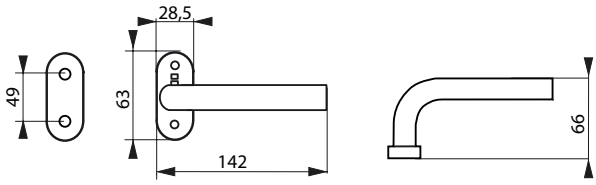

Description/*Description/Descripción*
Béquilles inox 304. Vis de invisible. Carré acier 7 mm..
Stainless steel 304 handles. Invisible fixing screws. Steel Square spindle 7 mm.
Brazos de acero inoxidable. Tornillos de jacion invisibles. Cuadrado acero de 7 mm.

Finition/*Finsih/Acabado*
Aspect inox.
Stainless steel appearance.
Aspecto acero inoxidable.

							Brochable						
Designation	Boite	Colis.	Prix	Sachet	Colis.	Prix	France	Euro 1	Euro 2	Euro 3	Euro 4	Colis.	Prix
Béquille double inox	00067504	10	-	-	-	-	-	-	00292504 NS ●	-	-	-	-
Paire de rosaces ovales 65x30mm inox - CP	00067509	10	-	-	-	-	-	-	00192509 NS ●	-	-	-	-

Béquille double inox

RESIST



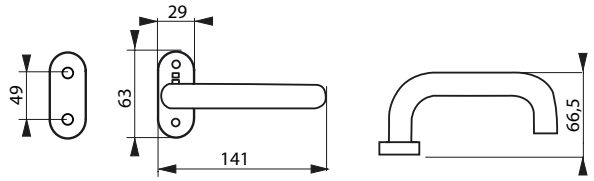

Description/*Description/Descripción*
Béquilles inox 304. Vis de invisible. Carré acier 7 mm..
Stainless steel 304 handles. Invisible fixing screws. Steel Square spindle 7 mm.
Brazos de acero inoxidable. Tornillos de jacion invisibles. Cuadrado acero de 7 mm.

Finition/*Finsih/Acabado*
Aspect inox.
Stainless steel appearance.
Aspecto acero inoxidable.

							Brochable						
Designation	Boite	Colis.	Prix	Sachet	Colis.	Prix	France	Euro 1	Euro 2	Euro 3	Euro 4	Colis.	Prix
Béquille double inox	00067505	10	-	-	-	-	-	-	-	-	-	-	-
Paire de rosaces ovales 65x30mm inox - CP	00067509	10	-	-	-	-	-	-	00192509 NS ●	-	-	-	-

NS Non stocké/Non-stored/Producto no estocado - ● Sur stock Europe Zone 1 et Zone 2, nous consulter pour délai d'approvisionnement - E Epuisement/Stock depletion/Agotamiento del stock

Béquille double inox-cuivre

STERIALL by THIRARD

RESIST

Alliage de cuivre antimicrobien, élimine les virus et les bactéries

GARANTIE 10 ANS



Testé en laboratoire
Conforme à la norme NF S90-700





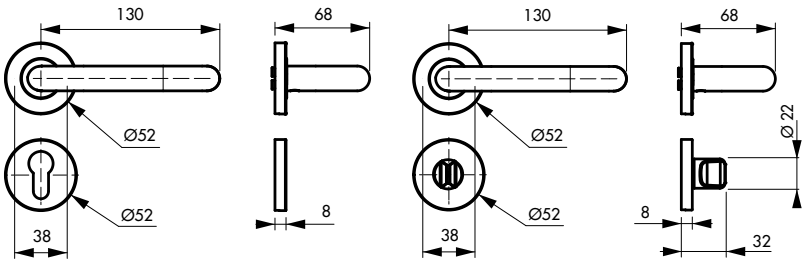

Description/*Description/Descripción*
Rosaces inox. Béquilles cuivre. carré acier 7 mm. Ressort de rappel. Vis métaux sécables.
Stainles steel plates. Copper handles. Steel spindle 7 mm. With spring. Metal screws.
Placas de acero inoxidable. Brazos de cobre. acero de 7 mm. Com muelle. Tornillos para metal.

Finition/*Finsih/Acabado*
Inox brossé-cuivre
Stainless steel brushed-Copper
Acero inoxidable cepillado-Cobre

Version/*Option/Versión*
Avec bouton de condamnation pour porte de salle de bains et W-C. Avec trou de cylindre européen.
With locking knob for bathroom doors and WC. With european cylinder hole.
Con botón de condenación para puerta de cuartos de baño y WC. Con orificio de cilindro europeo.

Designation	Boite	Colis.	Prix	Sachet	Colis.	Prix	Brochable France	Brochable Euro 1	Brochable Euro 2	Brochable Euro 3	Brochable Euro 4	Colis.	Prix
Béquille cuivre - rosaces trou de cylindre	00019511 E	1	-	-	-	-	-	-	-	-	-	-	-
Béquille cuivre - rosaces à condamnation	00019711 E	1	-	-	-	-	-	-	-	-	-	-	-
Produit nettoyant / régénérant 750 ml + 2 tampo,s cleaner	00019110	1	-	-	-	-	-	-	-	-	-	-	-

NS Non stocké/Non-stored/Producto no estocado - ● Sur stock Europe Zone 1 et Zone 2, nous consulter pour délai d'approvisionnement - E Epuisement/Stock depletion/Agotamiento del stock

Poignée sur rosace chromé satiné, noir mat, nickelé satiné / BOSTON

PROTECT

FROSIO BORTOLO 1952 by THIRARD

GARANTIE 5 ANS





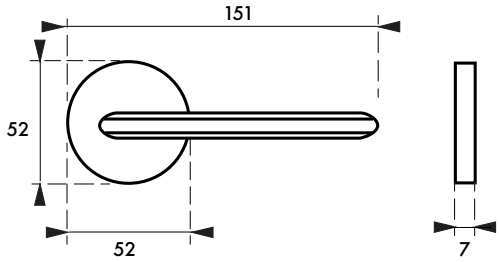

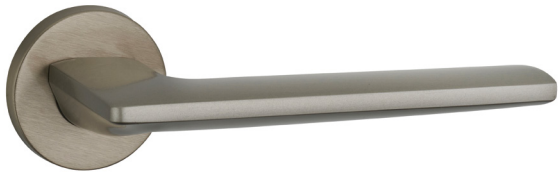

Description/*Description/Descripción*
Béquilles alliage. Vis de fixation invisibles. Carré acier 7mm. Ressort de rappel.
Alloy handles. Invisible fi xing screws. Steel square spindle 7mm. With spring.
Brazos de aleación. Tornillos de fi jación invisibles. Cuadrado de acero de 7mm. Con muelle.

Finition/*Finsih/Acabado*
Chromé satiné / Noir mat / Nickelé satiné.
Satin chrome / Black matt / Satin nickel.
Cromado satinado/ Negro mate / Niquel satinado.

							Brochable						
Designation	Boite	Colis.	Prix	Sachet	Colis.	Prix	France	Euro 1	Euro 2	Euro 3	Euro 4	Colis.	Prix
Poignée sur rosace BOSTON chrome satiné	00066741	1	-	-	-	-	-	-	-	-	-	-	-
Paire rosaces ronde ø 50 trou de cylindre, chrome satiné	-	-	-	00966772	1	-	-	-	-	-	-	-	-
Paire rosaces ronde ø 50 trou de clé, chrome satiné	-	-	-	00966776	1	-	-	-	-	-	-	-	-
Paire rosaces ronde ø 50 à condamnation, chrome satiné	-	-	-	00966786	1	-	-	-	-	-	-	-	-
Poignée sur rosace BOSTON noir mat	00066742	1	-	-	-	-	-	-	-	-	-	-	-
Paire rosaces ronde ø 50 trou de cylindre, noir mat	-	-	-	00966771	1	-	-	-	-	-	-	-	-
Paire rosaces ronde ø 50 trou de clé, noir mat	-	-	-	00966775	1	-	-	-	-	-	-	-	-
Paire rosaces ronde ø 50 à condamnation, noir mat	-	-	-	00966785	1	-	-	-	-	-	-	-	-
Poignée sur rosace BOSTON nickel satin	00066743	1	-	-	-	-	-	-	-	-	-	-	-
Paire rosaces ronde ø 50 trou de cylindre, nickel satin	-	-	-	00966770	1	-	-	-	-	-	-	-	-
Paire rosaces ronde ø 50 trou de clé, nickel satiné	-	-	-	00966774	1	-	-	-	-	-	-	-	-
Paire rosaces ronde ø 50 à condamnation, nickel satiné	-	-	-	00966784	1	-	-	-	-	-	-	-	-

NS Non stocké/Non-stored/Producto no estocado - ● Sur stock Europe Zone 1 et Zone 2, nous consulter pour délai d'approvisionnement - E Epuisement/Stock depletion/Agotamiento del stock

Poignée sur rosace chromé satiné, nickelé satiné / SOLIS

PROTECT

FROSIO BORTOLO 1952 by THIRARD

GARANTIE 5 ANS



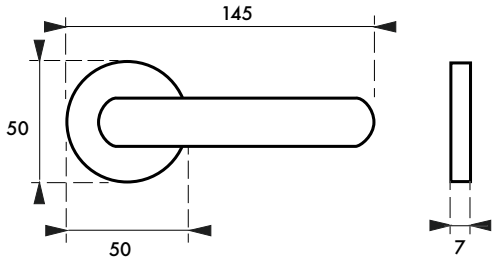

Description/*Description/Descripción*
Béquilles alliage. Vis de fixation invisibles. Carré acier 7mm. Ressort de rappel.
Alloy handles. Invisible fi xing screws. Steel square spindle 7mm. With spring.
Brazos de aleación. Tornillos de fi jación invisibles. Cuadrado de acero de 7mm. Con muelle.

Finition/*Finsih/Acabado*
Chromé satiné / Nickelé satiné.
Satin chrome / Satin nickel.
Cromado satinado/ Niquel satinado.

							Brochable						
Designation	Boite	Colis.	Prix	Sachet	Colis.	Prix	France	Euro 1	Euro 2	Euro 3	Euro 4	Colis.	Prix
Poignée sur rosace SOLIS chrome satiné	00066750	1	-	-	-	-	-	-	-	-	-	-	-
Paire rosaces ronde ø 50 trou de cylindre, chrome satiné	-	-	-	00966772	1	-	-	-	-	-	-	-	-
Paire rosaces ronde ø 50 trou de clé, chrome satiné	-	-	-	00966776	1	-	-	-	-	-	-	-	-
Paire rosaces ronde ø 50 à condamnation, chrome satiné	-	-	-	00966786	1	-	-	-	-	-	-	-	-
Poignée sur rosace SOLIS nickel satiné	00066751	1	-	-	-	-	-	-	-	-	-	-	-
Paire rosaces ronde ø 50 trou de cylindre, nickel satin	-	-	-	00966770	1	-	-	-	-	-	-	-	-
Paire rosaces ronde ø 50 trou de clé, nickel satiné	-	-	-	00966774	1	-	-	-	-	-	-	-	-
Paire rosaces ronde ø 50 à condamnation, nickel satiné	-	-	-	00966784	1	-	-	-	-	-	-	-	-

NS Non stocké/Non-stored/Producto no estocado - ● Sur stock Europe Zone 1 et Zone 2, nous consulter pour délai d'approvisionnement - E Epuisement/Stock depletion/Agotamiento del stock

Poignée sur rosace chromé poli, chromé satiné / LUXOR

PROTECT

FROSIO BORTOLO 1952 by THIRARD

GARANTIE 5 ANS





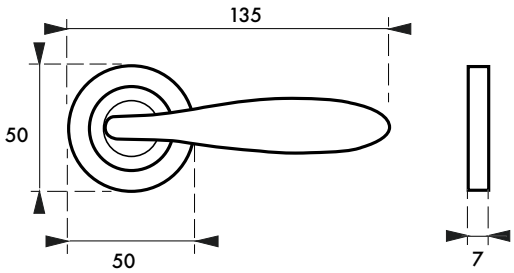

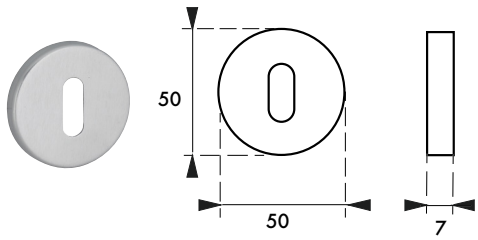

Description/*Description/Descripción*

Béquilles alliage. Vis de fixation invisibles. Carré acier 7mm. Ressort de rappel.

Alloy handles. Invisible fi xing screws. Steel square spindle 7mm. With spring.

Brazos de aleación. Tornillos de fi jación invisibles. Cuadrado de acero de 7mm. Con muelle.

Finition/*Finsih/Acabado*

Chromé poli / Chromé satiné.

Chrome plated / Satin chrome.

Cromado pulido/ Cromado satinado.

							Brochable						
Designation	Boite	Colis.	Prix	Sachet	Colis.	Prix	France	Euro 1	Euro 2	Euro 3	Euro 4	Colis.	Prix
Poignée sur rosace LUXOR chrome brillant	00066760	1	-	-	-	-	-	-	-	-	-	-	-
Paire rosaces ronde ø 50 trou de cylindre, chrome brillant	-	-	-	00966773	1	-	-	-	-	-	-	-	-
Paire rosaces ronde ø 50 trou de clé, chrome brillant	-	-	-	00966777	1	-	-	-	-	-	-	-	-
Paire rosaces ronde ø 50 à condamnation, chrome brillant	-	-	-	00966787	1	-	-	-	-	-	-	-	-
Poignée sur rosace LUXOR chrome satiné	00066761	1	-	-	-	-	-	-	-	-	-	-	-
Paire rosaces ronde ø 50 trou de cylindre, chrome satiné	-	-	-	00966772	1	-	-	-	-	-	-	-	-
Paire rosaces ronde ø 50 trou de clé, chrome satiné	-	-	-	00966776	1	-	-	-	-	-	-	-	-
Paire rosaces ronde ø 50 à condamnation, chrome satiné	-	-	-	00966786	1	-	-	-	-	-	-	-	-

NS Non stocké/Non-stored/Producto no estocado - ● Sur stock Europe Zone 1 et Zone 2, nous consulter pour délai d'approvisionnement - E Epuisement/Stock depletion/Agotamiento del stock

Poignée sur rosace chromé satiné / GRID

PROTECT

GARANTIE 5 ANS

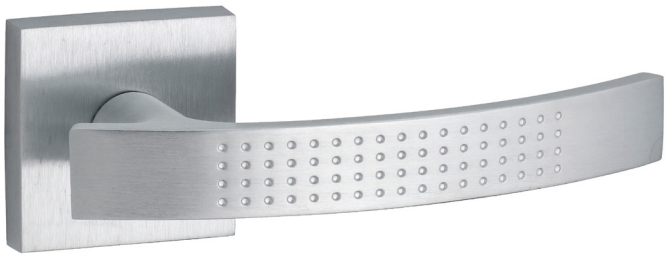

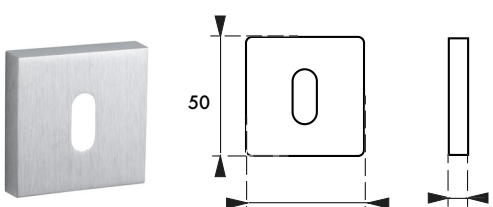

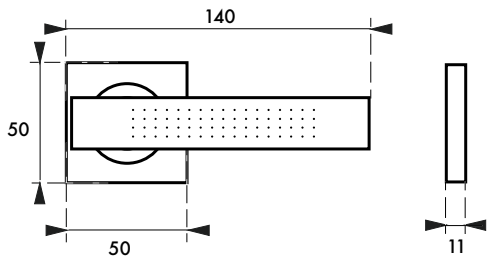

Description/*Description/Descripción*
Béquilles alliage. Vis de fixation invisibles. Carré acier 7mm. Ressort de rappel.
Alloy handles. Invisible fi xing screws. Steel square spindle 7mm. With spring.
Brazos de aleación. Tornillos de fi jación invisibles. Cuadrado de acero de 7mm. Con muelle.

Finition/*Finsih/Acabado*
Chromé satiné.
Satin chrome.
Cromado satinado.

Designation	Boite	Colis.	Prix	Sachet	Colis.	Prix	Brochable France	Euro 1	Euro 2	Euro 3	Euro 4	Colis.	Prix
Poignée sur rosace GRID chromé satin	-	-	-	00966791	1	-	-	-	-	-	-	-	-
Paire rosaces carre 50x50 trou de cylindre, finition chrome satiné	-	-	-	00966801	1	-	-	-	-	-	-	-	-
Paire rosaces carre 50x50 trou de clé, finition chromé satiné	-	-	-	00966800	1	-	-	-	-	-	-	-	-
Paire rosaces carre 50x50 à condamnation, finition chromé satiné	-	-	-	00966802	1	-	-	-	-	-	-	-	-

NS Non stocké/Non-stored/Producto no estocado - ● Sur stock Europe Zone 1 et Zone 2, nous consulter pour délai d'approvisionnement - E Epuisement/Stock depletion/Agotamiento del stock

Poignée sur rosace chromé poli, noir mat / MONZA

PROTECT

FROSIO BORTOLO 1952 by THIRARD

GARANTIE 5 ANS



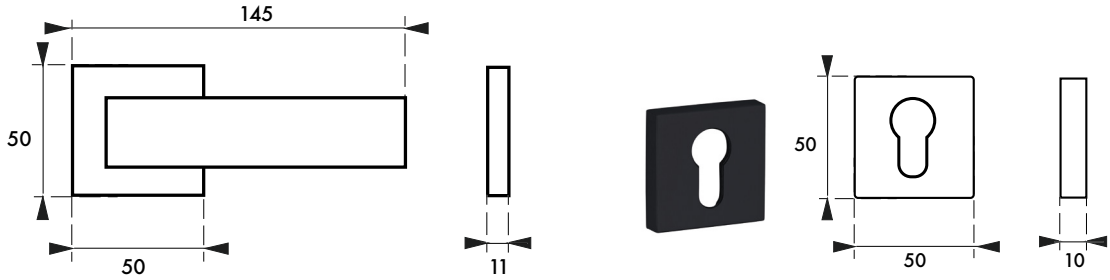

Description/*Description/Descripción*
Béquilles alliage. Vis de fixation invisibles. Carré acier 7mm. Ressort de rappel.
Alloy handles. Invisible fi xing screws. Steel square spindle 7mm. With spring.
Brazos de aleación. Tornillos de fi jación invisibles. Cuadrado de acero de 7mm. Con muelle.

Finition/*Finsih/Acabado*
Chromé poli / Noir mat.
Chrome plated / Black matt.
Cromado pulido / Negro mate.

Designation	Boite	Colis.	Prix	Sachet	Colis.	Prix	Brochable France	Brochable Euro 1	Brochable Euro 2	Brochable Euro 3	Brochable Euro 4	Colis.	Prix
Poignée sur rosace MONZA chrome brillant	00066748	1	-	-	-	-	-	-	-	-	-	-	-
Paire rosaces carré 50x50 trou de cylindre, chrome brillant	-	-	-	00966780	1	-	-	-	-	-	-	-	-
Paire rosaces carré 50x50 trou de clé, chrome brillant	-	-	-	00966783	1	-	-	-	-	-	-	-	-
Paire rosaces carré 50x50 à condamnation, chrome brillant	-	-	-	00966790	1	-	-	-	-	-	-	-	-
Poignée sur rosace MONZA noir mat	00066749	1	-	-	-	-	-	-	-	-	-	-	-
Paire rosaces carré 50x50 trou de cylindre, noir mat	-	-	-	00966778	1	-	-	-	-	-	-	-	-
Paire rosaces carré 50x50 trou de clé, noir mat	-	-	-	00966781	1	-	-	-	-	-	-	-	-
Paire rosaces carré 50x50 à condamnation, noir mat	-	-	-	00966788	1	-	-	-	-	-	-	-	-

NS Non stocké/Non-stored/Producto no estocado - ● Sur stock Europe Zone 1 et Zone 2, nous consulter pour délai d'approvisionnement - E Epuisement/Stock depletion/Agotamiento del stock

Poignée sur rosace chromé satiné, noir mat / MODENA

PROTECT

FROSIO BORTOLO 1952 by THIRARD

GARANTIE 5 ANS

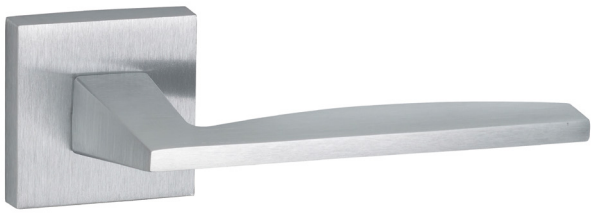

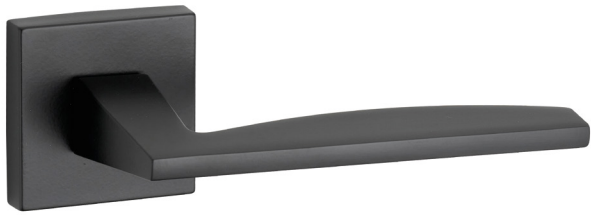

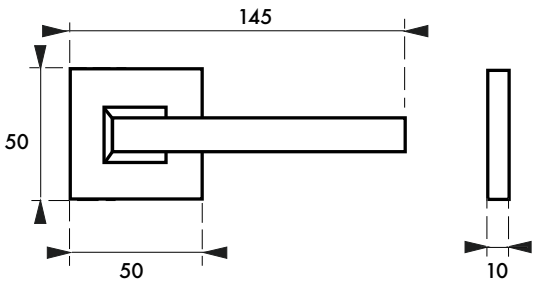

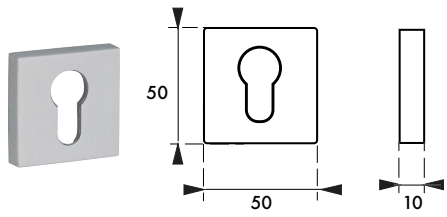

Description/*Description/Descripción*

Béquilles alliage. Vis de fixation invisibles. Carré acier 7mm. Ressort de rappel.

Alloy handles. Invisible fi xing screws. Steel square spindle 7mm. With spring.

Brazos de aleación. Tornillos de fi jación invisibles. Cuadrado de acero de 7mm. Con muelle.

Finition/*Finsih/Acabado*

Chromé satiné / Noir mat.

Satin chrome / Black matt.

Cromado satinado / Negro mate.

							Brochable						
Designation	**Boite**	**Colis.**	**Prix**	**Sachet**	**Colis.**	**Prix**	**France**	**Euro 1**	**Euro 2**	**Euro 3**	**Euro 4**	**Colis.**	**Prix**
Poignée sur rosace MODENA chrome satiné	00066746	1	-	-	-	-	-	-	-	-	-	-	-
Paire rosaces carré 50x50 trou de cylindre, chrome satiné	-	-	-	00966779	1	-	-	-	-	-	-	-	-
Paire rosaces carré 50x50 trou de clé, chrome satiné	-	-	-	00966782	1	-	-	-	-	-	-	-	-
Paire rosaces carré 50x50 à condamnation, chrome satiné	-	-	-	00966789	1	-	-	-	-	-	-	-	-
Poignée sur rosace MODENA noir mat	00066747	1	-	-	-	-	-	-	-	-	-	-	-
Paire rosaces carré 50x50 trou de cylindre, noir mat	-	-	-	00966778	1	-	-	-	-	-	-	-	-
Paire rosaces carré 50x50 trou de clé, noir mat	-	-	-	00966781	1	-	-	-	-	-	-	-	-
Paire rosaces carré 50x50 à condamnation, noir mat	-	-	-	00966788	1	-	-	-	-	-	-	-	-

NS Non stocké/Non-stored/Producto no estocado - ● Sur stock Europe Zone 1 et Zone 2, nous consulter pour délai d'approvisionnement - E Epuisement/Stock depletion/Agotamiento del stock

Poignée sur rosace chromé satiné, noir mat / GINEVRA

PROTECT

FROSIO BORTOLO 1952 by THIRARD

GARANTIE 5 ANS



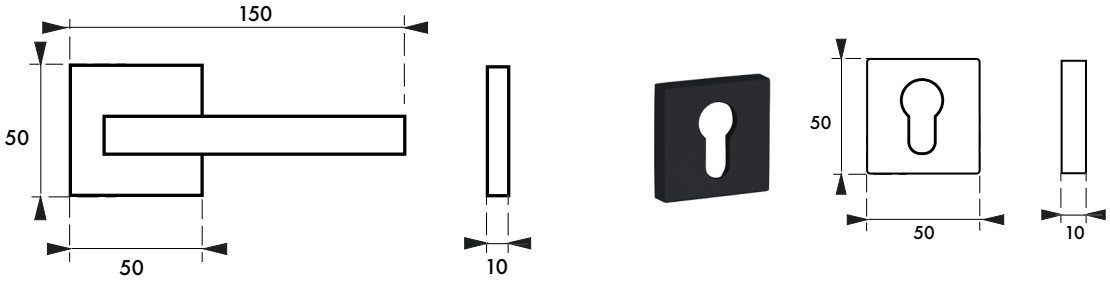

Description/*Description/Descripción*
Béquilles alliage. Vis de fixation invisibles. Carré acier 7mm. Ressort de rappel.
Alloy handles. Invisible fi xing screws. Steel square spindle 7mm. With spring.
Brazos de aleación. Tornillos de fi jación invisibles. Cuadrado de acero de 7mm. Con muelle.

Finition/*Finsih/Acabado*
Chromé satiné / Noir mat.
Satin chrome / Black matt.
Cromado satinado / Negro mate.

Designation	Boite	Colis.	Prix	Sachet	Colis.	Prix	Brochable France	Brochable Euro 1	Brochable Euro 2	Brochable Euro 3	Brochable Euro 4	Colis.	Prix
Poignée sur rosace GINEVRA chrome satiné	00066744	1	-	-	-	-	-	-	-	-	-	-	-
Paire rosaces carré 50x50 trou de cylindre, chrome satiné	-	-	-	00966779	1	-	-	-	-	-	-	-	-
Paire rosaces carré 50x50 trou de clé, chrome satiné	-	-	-	00966782	1	-	-	-	-	-	-	-	-
Paire rosaces carré 50x50 à condamnation, chrome satiné	-	-	-	00966789	1	-	-	-	-	-	-	-	-
Poignée sur rosace GINEVRA noir mat	00066745	1	-	-	-	-	-	-	-	-	-	-	-
Paire rosaces carré 50x50 trou de cylindre, noir mat	-	-	-	00966778	1	-	-	-	-	-	-	-	-
Paire rosaces carré 50x50 trou de clé, noir mat	-	-	-	00966781	1	-	-	-	-	-	-	-	-
Paire rosaces carré 50x50 à condamnation, noir mat	-	-	-	00966788	1	-	-	-	-	-	-	-	-

NS Non stocké/Non-stored/Producto no estocado - ● Sur stock Europe Zone 1 et Zone 2, nous consulter pour délai d'approvisionnement - E Epuisement/Stock depletion/Agotamiento del stock

Poignée sur rosace chromé poli/satin / MIRELLA 2

PROTECT

FROSIO BORTOLO 1952 by THIRARD

GARANTIE 5 ANS



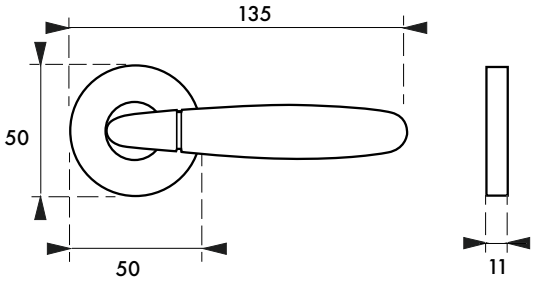

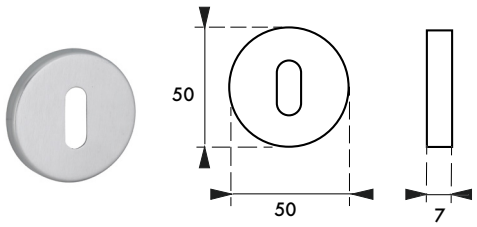

Description/*Description/Descripción*
Béquilles laiton. Vis de fixation invisibles. Carré acier 7mm. Ressort de rappel.
Brass handles. Invisible fixing screws. Steel square spindle 7mm. With spring.
Brazos de latón. Tornillos de fijación invisibles. Cuadrado de acero de 7mm. Con muelle.

Finition/*Finsih/Acabado*
Chromé poli/satin.
Chrome plated/satin.
Cromado pulido/satinado.

Designation	Boite	Colis.	Prix	Sachet	Colis.	Prix	Brochable					Colis.	Prix
							France	Euro 1	Euro 2	Euro 3	Euro 4		
Poignée sur rosace MIRELLA 2 chromé satin/brillant	00066752	1	-	-	-	-	-	-	-	-	-	-	-
Paire rosaces ronde ø 50 trou de cylindre, chrome satiné	-	-	-	00966772	1	-	-	-	-	-	-	-	-
Paire rosaces ronde ø 50 trou de clé, chrome satiné	-	-	-	00966776	1	-	-	-	-	-	-	-	-
Paire rosaces ronde ø 50 à condamnation, chrome satiné	-	-	-	00966786	1	-	-	-	-	-	-	-	-

NS Non stocké/Non-stored/Producto no estocado - ● Sur stock Europe Zone 1 et Zone 2, nous consulter pour délai d'approvisionnement - E Epuisement/Stock depletion/Agotamiento del stock

Poignée sur rosace chromé poli, chromé satiné / MAXIMA

PROTECT

FROSIO BORTOLO 1952 by THIRARD

GARANTIE 5 ANS



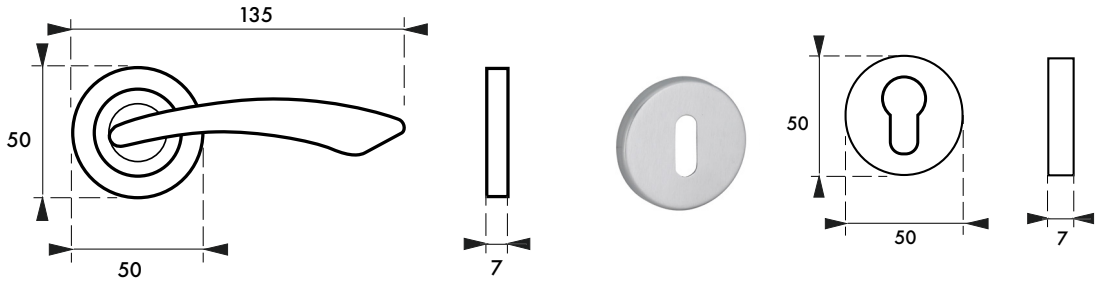

Description/*Description/Descripción*
Béquilles alliage. Vis de fixation invisibles. Carré acier 7mm. Ressort de rappel.
Alloy handles. Invisible fixing screws. Steel square spindle 7mm. With spring.
Brazos de aleación. Tornillos de fijación invisibles. Cuadrado de acero de 7mm. Con muelle.

Finition/*Finsih/Acabado*
Chromé poli / Chromé satiné.
Chrome plated / Satin chrome.
Cromado pulido/ Cromado satinado.

Designation	Boite	Colis.	Prix	Sachet	Colis.	Prix	Brochable France	Brochable Euro 1	Brochable Euro 2	Brochable Euro 3	Brochable Euro 4	Colis.	Prix
Poignée sur rosace MAXIMA chrome brillant	00066762	1	-	-	-	-	-	-	-	-	-	-	-
Paire rosaces ronde ø 50 trou de cylindre, chrome brillant	-	-	-	00966773	1	-	-	-	-	-	-	-	-
Paire rosaces ronde ø 50 trou de clé, chrome brillant	-	-	-	00966777	1	-	-	-	-	-	-	-	-
Paire rosaces ronde ø 50 à condamnation, chrome brillant	-	-	-	00966787	1	-	-	-	-	-	-	-	-
Poignée sur rosace MAXIMA chrome satiné	00066763	1	-	-	-	-	-	-	-	-	-	-	-
Paire rosaces ronde ø 50 trou de cylindre, chrome satiné	-	-	-	00966772	1	-	-	-	-	-	-	-	-
Paire rosaces ronde ø 50 trou de clé, chrome satiné	-	-	-	00966776	1	-	-	-	-	-	-	-	-
Paire rosaces ronde ø 50 à condamnation, chrome satiné	-	-	-	00966786	1	-	-	-	-	-	-	-	-

NS Non stocké/Non-stored/Producto no estocado - ● Sur stock Europe Zone 1 et Zone 2, nous consulter pour délai d'approvisionnement - E Epuisement/Stock depletion/Agotamiento del stock

Poignée sur rosace chromé poli/satin / ARION

PROTECT



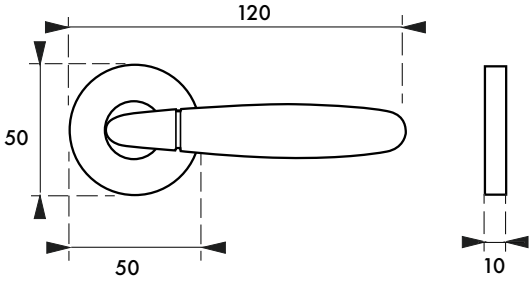

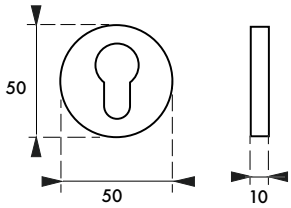

Description/*Description/Descripción*
Béquilles laiton. Vis de fixation invisibles. Carré acier 7mm. Ressort de rappel.
Brass handles. Invisible fixing screws. Steel square spindle 7mm. With spring.
Brazos de latón. Tornillos de fijación invisibles. Cuadrado de acero de 7mm. Con muelle.

Finition/*Finsih/Acabado*
Chromé poli/satin.
Chrome plated/satin.
Cromado pulido/satinado.

Designation	Boite	Colis.	Prix	Sachet	Colis.	Prix	Brochable France	Brochable Euro 1	Brochable Euro 2	Brochable Euro 3	Brochable Euro 4	Colis.	Prix
Poignée sur rosace ARION chrome satiné/chrome poli	-	-	-	00966794	1	-	-	-	-	-	-	-	-
Paire rosaces ronde ø 50 trou de cylindre, finition chrome satiné	-	-	-	00966807	1	-	-	-	-	-	-	-	-
Paire rosaces ronde ø 50 trou de cle, finition chrome satiné	-	-	-	00966806	1	-	-	-	-	-	-	-	-
Paire rosaces ronde ø 50 à condamnation, finition chrome satiné	-	-	-	00966808	1	-	-	-	-	-	-	-	-

NS Non stocké/Non-stored/Producto no estocado - ● Sur stock Europe Zone 1 et Zone 2, nous consulter pour délai d'approvisionnement - E Epuisement/Stock depletion/Agotamiento del stock

Bquille double argent, couleur F2, aspect inox / ARCHIMEDE

RESIST

GHIDINI by THIRARD

GARANTIE 10 ANS

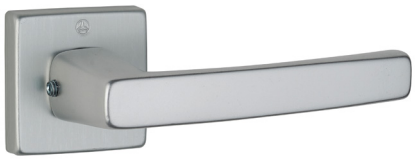

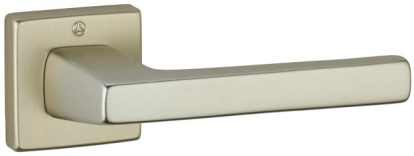

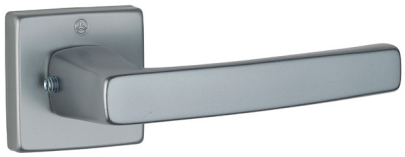

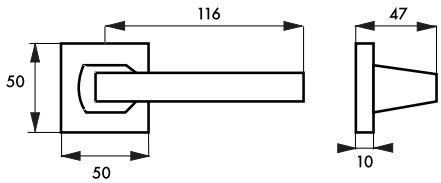

Description/*Description/Descripción*
Béquilles aluminium. Vis de fixation invisibles. Carré acier 7 mm.
Aluminium handles. Invisible fixing screws.Steel Square spindle 7 mm.
Brazos de aluminio. Tornillos de fijación invisibles.Cuadrado acero de 7 mm.

Finition/*Finsih/Acabado*
Argent F1 / couleur F2 / Aspect inox F9
Silver / color F2/ Stainless steel
Plata / color F2/ Aspecto inoxidable
Utilisation/*Use/Utilización*
Pour porte épaisseur 38-43mm
For 38-43mm door thickness
Para puerta de 38-43 mm

Designation	Boite	Colis.	Prix	Sachet	Colis.	Prix	Brochable					Colis.	Prix
							France	Euro 1	Euro 2	Euro 3	Euro 4		
Béquille Double ARCHIMEDE Argent F1	00066680 E	10	-	-	-	-	-	-	-	-	-	-	-
Rosace Condamnation F1 (la paire)	00066689 E	10	-	-	-	-	-	-	-	-	-	-	-
Rosace Cylindre F1 (la paire)	00066686 E	10	-	-	-	-	-	-	-	-	-	-	-
Béquille Double ARCHIMEDE couleur F2	00066681 E	10	-	-	-	-	-	-	-	-	-	-	-
Rosace Condamnation couleur F2 (la paire)	00066690 E	10	-	-	-	-	-	-	-	-	-	-	-
Rosace Clé couleur F2 (la paire)	00066684 E	10	-	-	-	-	-	-	-	-	-	-	-
Rosace Cylindre couleur F2 (la paire)	00066687 E	10	-	-	-	-	-	-	-	-	-	-	-
Rosace Condamnation F9 (la paire)	00066691 E	10	-	-	-	-	-	-	-	-	-	-	-
Rosace Clé F9 (la paire)	00066685 E	10	-	-	-	-	-	-	-	-	-	-	-
Rosace Cylindre F9 (la paire)	00066688 E	10	-	-	-	-	-	-	-	-	-	-	-

NS Non stocké/Non-stored/Producto no estocado - ◉ Sur stock Europe Zone 1 et Zone 2, nous consulter pour délai d'approvisionnement - E Epuisement/Stock depletion/Agotamiento del stock

Béquille double argent, chromé poli, noir / GRAN PRIX

RESIST









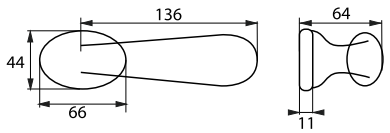

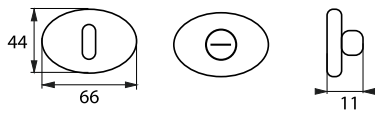

Description/*Description/Descripción*
Béquilles aluminium. Vis de fixation invisibles. Carré acier 7 mm. Ressort de rappel.
Aluminium handles. Invisible fixing screws.Steel Square spindle 7 mm. With spring.
Brazos de aluminio. Tornillos de fijación invisibles.Cuadrado acero de 7 mm. Com muelle.

Finition/*Finsih/Acabado*
Argent / Chromé poli / Alu noir mat
Silver / Chrome plated / black matt
Plata / Cromado pulido / negro mate
Utilisation/*Use/Utilización*
Pour porte épaisseur 38-43mm
For 38-43mm door thickness
Para puerta de 38-43 mm

							Brochable						
Designation	Boite	Colis.	Prix	Sachet	Colis.	Prix	France	Euro 1	Euro 2	Euro 3	Euro 4	Colis.	Prix
Béquille double GRAN PRIX argent	00066600 E	10	-	-	-	-	-	-	-	-	-	-	-
Rosace Condamnation argent (la paire)	00066603 E	10	-	-	-	-	-	-	-	-	-	-	-
Rosace Clé (la paire)	00066601 E	10	-	-	-	-	-	-	-	-	-	-	-
Béquille Double GRAN PRIX chromé poli	00066604 E	10	-	-	-	-	-	-	-	-	-	-	-
Rosace Condamnation chromé poli (la paire)	00066607 E	10	-	-	-	-	-	-	-	-	-	-	-
Rosace Clé chromé poli (la paire)	00066605 E	10	-	-	-	-	-	-	-	-	-	-	-
Rosace Cylindre chromé poli (la paire)	00066606 E	10	-	-	-	-	-	-	-	-	-	-	-
Rosace Condamnation (la paire)	00066611 E	10	-	-	-	-	-	-	-	-	-	-	-
Rosace Clé (la paire)	00066609 E	10	-	-	-	-	-	-	-	-	-	-	-
Rosace Cylindre (la paire)	00066610 E	10	-	-	-	-	-	-	-	-	-	-	-

NS Non stocké/Non-stored/Producto no estocado - ● Sur stock Europe Zone 1 et Zone 2, nous consulter pour délai d'approvisionnement - E Epuisement/Stock depletion/Agotamiento del stock

Béquille double argent, chromé poli, noir / LEONARDO

RESIST

GHIDINI by THIRARD

GARANTIE 10 ANS



Description/*Description/Descripción*
Béquilles aluminium. Vis de fixation invisibles. Carré acier 7 mm. Ressort de rappel.
Aluminium handles. Invisible fixing screws.Steel Square spindle 7 mm. With spring.
Brazos de aluminio. Tornillos de fijación invisibles.Cuadrado acero de 7 mm. Com muelle.

Finition/*Finsih/Acabado*
Argent / Chromé poli / Alu noir mat
Silver / Chrome plated / black matt
Plata / Cromado pulido / negro mate
Utilisation/*Use/Utilización*
Pour porte épaisseur 38-43mm
For 38-43mm door thickness
Para puerta de 38-43 mm

							Brochable						
Designation	Boite	Colis.	Prix	Sachet	Colis.	Prix	France	Euro 1	Euro 2	Euro 3	Euro 4	Colis.	Prix
Béquille Double LEONARDO Chromé poli	00066624 E	10	-	-	-	-	-	-	-	-	-	-	-
Rosace Condamnation chromé poli (la paire)	00066627 E	10	-	-	-	-	-	-	-	-	-	-	-
Rosace Clé chromé poli (la paire)	00066625 E	10	-	-	-	-	-	-	-	-	-	-	-
Rosace Cylindre chromé poli (la paire)	00066626 E	10	-	-	-	-	-	-	-	-	-	-	-
Rosace à condamnation et décondamnation argent	00066623 E	10	-	-	-	-	-	-	-	-	-	-	-
Paire de rosaces argent trou de cylindre	00066622 E	10	-	-	-	-	-	-	-	-	-	-	-
Béquille Double LEONARDO Alu Noir Mat	00066628 E	10	-	-	-	-	-	-	-	-	-	-	-
Rosace Condamnation Noir Mat (la paire)	00066631 E	10	-	-	-	-	-	-	-	-	-	-	-
Rosace Clé Noir Mat (la paire)	00066629 E	10	-	-	-	-	-	-	-	-	-	-	-
Rosace Cylindre Noir Mat (la paire)	00066630 E	10	-	-	-	-	-	-	-	-	-	-	-

NS Non stocké/Non-stored/Producto no estocado - ◉ Sur stock Europe Zone 1 et Zone 2, nous consulter pour délai d'approvisionnement - E Epuisement/Stock depletion/Agotamiento del stock

Béquille double chromé poli, nickelé satiné / FIFTY

RESIST

GARANTIE 10 ANS





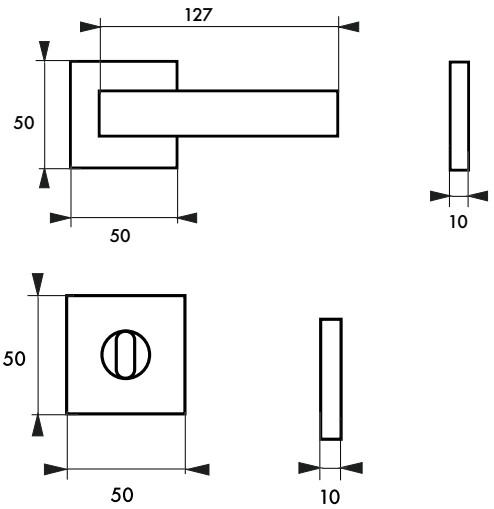

Description/*Description/Descripción*
Béquilles alliage. Vis de fixation invisibles. Carré acier 7 mm. Ressort de rappel.
Alloy handles. Invisible fixing screws.Steel spindle 7 mm. With spring.
Brazos de aleación. Tornillos de fijación invisibles.Cuadrado acero de 7 mm. Com muelle.

Finition/*Finsih/Acabado*
Chromé poli / Nickelé satiné
Chrome plated / Satin nickel
Cromado pulido / nickel satinado
Utilisation/*Use/Utilización*
Pour porte épaisseur 38-43mm
For 38-43mm door thickness
Para puerta de 38-43 mm

Designation	Boite	Colis.	Prix	Sachet	Colis.	Prix	Brochable					Colis.	Prix
							France	Euro 1	Euro 2	Euro 3	Euro 4		
Béquille Double FIFTY Chromé poli	00066660 E	10	-	-	-	-	-	-	-	-	-	-	-
Rosace Condamnation (la paire)	00066663 E	10	-	-	-	-	-	-	-	-	-	-	-
Rosace Clé (la paire)	00066661 E	10	-	-	-	-	-	-	-	-	-	-	-
Rosace Cylindre (la paire)	00066662 E	10	-	-	-	-	-	-	-	-	-	-	-
Béquille Double FIFTY Nickelé satiné	00066670 E	10	-	-	-	-	-	-	-	-	-	-	-
Rosace Condamnation (la paire)	00066673	10	-	-	-	-	-	-	-	-	-	-	-
Rosace Clé (la paire)	00066671	10	-	-	-	-	-	-	-	-	-	-	-
Rosace Cylindre (la paire)	00066672	10	-	-	-	-	-	-	-	-	-	-	-

NS Non stocké/Non-stored/Producto no estocado - ● Sur stock Europe Zone 1 et Zone 2, nous consulter pour délai d'approvisionnement - E Epuisement/Stock depletion/Agotamiento del stock

Béquille double chromé poli, nickelé brossé / SHARK

RESIST

GHIDINI by THIRARD

GARANTIE 10 ANS





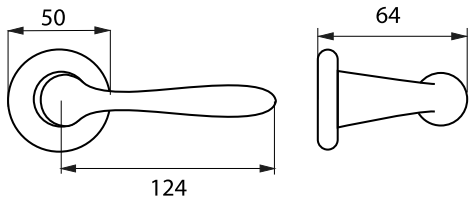

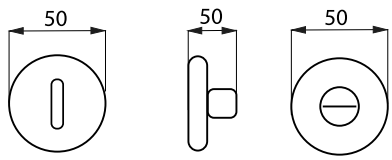

Description/*Description/Descripción*
Béquilles alliage. Vis de fixation invisibles. Carré acier 7 mm. Ressort de rappel.
Alloy handles. Invisible fixing screws.Steel Square spindle 7 mm. With spring.
Brazos de aleación. Tornillos de fijación invisibles.Cuadrado acero de 7 mm. Com muelle.

Finition/*Finsih/Acabado*
Chromé poli / Nickelé brossé
Chrome plated / Nickel brushed
Cromado pulipulido / Niquel cepilladodo
Utilisation/*Use/Utilización*
Pour porte épaisseur 38-43mm
For 38-43mm door thickness
Para puerta de 38-43 mm

Designation	Boite	Colis.	Prix	Sachet	Colis.	Prix	Brochable France	Euro 1	Euro 2	Euro 3	Euro 4	Colis.	Prix
Béquille Double SHARK Chromé poli	00066700 E	10	-	-	-	-	-	-	-	-	-	-	-
Rosace Condamnation chromé poli (la paire)	00066703 E	10	-	-	-	-	-	-	-	-	-	-	-
Rosace Clé chromé poli (la paire)	00066701 E	10	-	-	-	-	-	-	-	-	-	-	-
Rosace Cylindre chromé poli (la paire)	00066702 E	10	-	-	-	-	-	-	-	-	-	-	-
Béquille Double SHARK nickelé brossé	00066710 E	10	-	-	-	-	-	-	-	-	-	-	-
Rosace Condamnation nickelé brossé (la paire)	00066713	10	-	-	-	-	-	-	-	-	-	-	-
Rosace Clé nickelé brossé (la paire)	00066711	10	-	-	-	-	-	-	-	-	-	-	-

NS Non stocké/Non-stored/Producto no estocado - ◉ Sur stock Europe Zone 1 et Zone 2, nous consulter pour délai d'approvisionnement - E Epuisement/Stock depletion/Agotamiento del stock

ECO



00000476



00110491



00006700

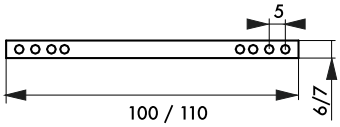

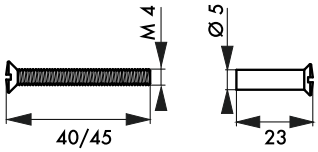



00007800

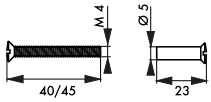

Description/*Description/Descripción*

CARRE : Tige acier zingué Carré 6 ou 7 mmFOURREAU : Fourreau acier cambréVIS : Vis métaux tête fraisée bombée fendue M4

SPINDLE : Zinc plated steel spindle 6 or 7 mmSPINDLE SLEEVE : Steel spindle sleeveSCREWS : Convex headed screws M4

CUADRADO: Vástago de acero cincado cuadrado de 6 ó 7 mm.FUNDA: Funda de acero curvadoTORNILLOS: Tornillos de metal con cabeza fresada bombada ranurado M4

Version/*Option/Versión*

FOURREAU : 7 à 8 mm pour tige de 7 mm - 6 à 7 mm pour tige de 6 mmVIS : longueur 40 mm pour ensemble chromé et nylon - longueur 45 mm avec douille pour ensemble aluminium - longueur 45 mm avec douille pour ensemble laiton

SPINDLE SLEEVE : 7 to 8 mm for square rod 7 mm - 6 to 7 mm for square rod 6 mmSCREWS : Length 40 mm for chrome plated and nylon handle set - Length 45 mm with spindle for aluminium handle set - Length 45 mm with spindle for brass handle set

FUNDA: de 7 a 8 mm para un vástago de 7 mm - de 6 a 7 mm para un vástago de 6 mm.TORNILLOS: 40 mm de longitud para conjunto cromado y nylon - 45 mm de longitud con casquillo para conjunto de aluminio - 45 mm de longitud con casquillo para conjunto de latón.00



00011476

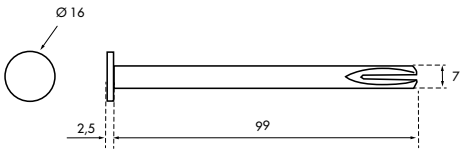

Designation	Boite	Colis.	Prix	Sachet	Colis.	Prix	Brochable France	Euro 1	Euro 2	Euro 3	Euro 4	Colis.	Prix
FOURREAU CARRE 6 à 7 mm (2 pièces sur carte)	00006700	10	-	-	-	-	00106700	-	-	-	-	10	-
FOURREAU CARRE 7 à 8 mm (2 pièces sur carte)	00007800	10	-	-	-	-	00107800	-	-	-	-	10	-
CARRE percé 6 x 100 mm (2 pièces sur carte)	00000477	10	-	-	-	-	00100477	-	-	-	-	10	-
CARRE percé 6 x 110 mm (2 pièces sur carte)	00010477	10	-	-	-	-	00110477	-	-	-	-	10	-

NS Non stocké/Non-stored/Producto no estocado - ● Sur stock Europe Zone 1 et Zone 2, nous consulter pour délai d'approvisionnement - E Epuisement/Stock depletion/Agotamiento del stock

Accessoires / CARRE - FOURREAU - VIS

ECO


00110492


00110493


00110495

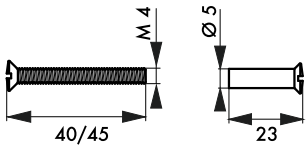

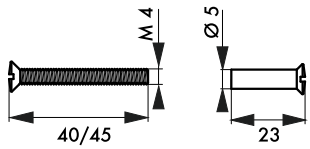

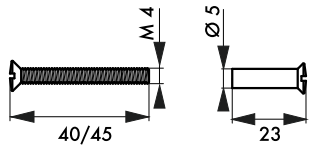

Designation	Boite	Colis.	Prix	Sachet	Colis.	Prix	Brochable France	Brochable Euro 1	Brochable Euro 2	Brochable Euro 3	Brochable Euro 4	Colis.	Prix
CARRE percé 7 x 100 mm (2 pièces sur carte)	00000476	10	-	-	-	-	00100476	-	-	-	-	10	-
Jeu de 2 CARRE 6 x 110 mm fendus	-	-	-	-	-	-	00110483	-	-	-	-	10	-
Jeu de 2 CARRE 7 x 110 mm fendus	-	-	-	-	-	-	00110484	-	-	-	-	10	-
Jeu de 2 CARRE 6 x 110 mm pleins	-	-	-	-	-	-	00110481	-	-	-	-	10	-
Jeu de 2 CARRE 7 x 110 mm pleins	-	-	-	-	-	-	00110482	-	-	-	-	10	-
CARRÉ borgne 7 x 100mm	00011476	10	-	-	-	-	00111476	-	-	-	-	10	-
VIS métaux 4 x 40 mm pour ensemble chromé et nylon (2 pièces sur carte)	00000445	10	-	-	-	-	00100445	-	-	-	-	10	-
VIS métaux 4 x 45 mm pour ensemble alu avec douille (2 pièces sur carte)	00000447	10	-	-	-	-	00100447	-	-	-	-	10	-
VIS métaux 4 x 45 mm pour ensemble laiton avec douille (2 pièces sur carte)	00000448	10	-	-	-	-	00100448	-	-	-	-	10	-
Jeu de 2 vis M5 x 40 zingué	-	-	-	-	-	-	00110496	-	-	-	-	10	-
Jeu de 2 vis sécables avec douilles M4 x 50 laitonné	-	-	-	-	-	-	00110491	-	-	-	-	10	-
Jeu de 2 vis sécables avec douilles M4 x 50 nickelé	-	-	-	-	-	-	00110492	-	-	-	-	10	-
Jeu de 2 vis sécables avec douilles M4 x 50 noires	-	-	-	-	-	-	00110493	-	-	-	-	10	-
Jeu de 2 vis sécables avec douilles M4 x 50 fer patiné	-	-	-	-	-	-	00110494	-	-	-	-	10	-
Jeu de 2 vis sécables avec douilles M4 x 50 vieux laiton	-	-	-	-	-	-	00110495	-	-	-	-	10	-
Jeu de 6 vis pointeau et clé	-	-	-	-	-	-	00110490	-	-	-	-	10	-


00110490


00110496

NS Non stocké/Non-stored/Producto no estocado - ● Sur stock Europe Zone 1 et Zone 2, nous consulter pour délai d'approvisionnement - E Epuisement/Stock depletion/Agotamiento del stock

Poignée de porte battante / INOX

RESIST



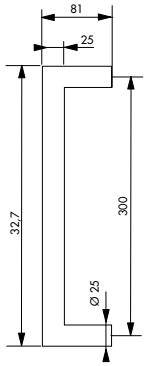

Description/*Description/Descripción*

Poignée de tirage en INOX 304, secteur carré 25x25mm, Entraxe de fixation 300mm. Fourni avec kit de fixation : Pour montage double face sur porte Bois, Acier, Alu, PVC (pour porte épaisseur 30 à 70mm) Pour montage simple Non Traversant sur porte Bois Pour montage non Traversant sur porte Métal, Alu, PVC sur écrou aveugle M8 (non fourni).

Stainless Steel 304 pull Handle, fixing square 25x25mm, backset 300mm. With screws. Fixing kit provided: For wooden, steel, aluminium and PVC Door (thickness from 30 to 70 mm) For Simple Assembly only. Not crossing . For Assembly with blind rivet nut on Metalic, Aluminium or PVC doors (unprovided)

Manilla en ACERO INOXIDABLE 304, cuadradillo de 25x25mm, Distancia de fijación 300mm. Se suministra con el kit de fijación: Para el montaje de doble cara en puertas de madera, acero, aluminio, PVC (para puertas de 30 a 70 mm de grosor). Para montaje simple No pasante en puerta de madera Para el montaje de la puerta no pasante Metal, Aluminio, PVC sobre tuerca ciega M8 (no suministrada).

Finition/*Finsih/Acabado*

Inox satiné

Satin Stainless Steel

Inox satindo

Designation	Boite	Colis.	Prix	Sachet	Colis.	Prix	Brochable France	Euro 1	Euro 2	Euro 3	Euro 4	Colis.	Prix
Paire de poignées tirage inox 25x25 de porte battante - EA 300mm	00067510	1	-	-	-	-	-	-	-	-	-	-	-

Poignée de porte battante / INOX

RESIST

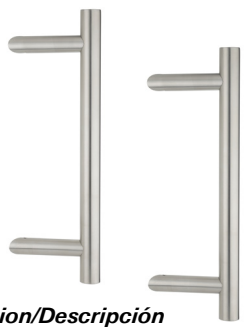

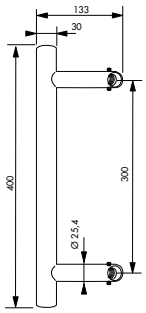

Description/*Description/Descripción*

Poignée de tirage en INOX 304, Diamètre 30mm, Entraxe de fixation 300mm, support en biais 45°. Fourni avec kit de fixation : Pour montage double face sur porte Bois, Acier, Alu, PVC (pour porte épaisseur 30 à 70mm) Pour montage simple Non Traversant sur porte Bois Pour montage non Traversant sur porte Métal, Alu, PVC sur écrou aveugle M8 (non fourni)

Stainless Steel 304 pull Handle, Diam.30 mm, backset 300mm. 45° angled support. Fixing kit provided: For wooden, steel, aluminium and PVC Door (thickness from 30 to 70 mm) For Simple Assembly only. Not crossing . For Assembly with blind rivet nut on Metalic, Aluminium or PVC doors (unprovided)

Manilla en ACERO INOXIDABLE 304, Diámetro 30mm, Distancia de fijación 300mm, soporte en ángulo de 45°. Se suministra con el kit de fijación Para el montaje de doble cara en puertas de madera, acero, aluminio o PVC (para puertas de 30 a 70 mm de grosor) Para montaje simple No pasante en puerta de madera Para el montaje No pasante para puerta de Metal, Aluminio, PVC sobre tuerca ciega M8 (no suministrada).

Finition/*Finsih/Acabado*

Inox satiné

Satin Stainless Steel

Inox satindo

Designation	Boite	Colis.	Prix	Sachet	Colis.	Prix	Brochable France	Euro 1	Euro 2	Euro 3	Euro 4	Colis.	Prix
Paire de poignées tirage inox ø30mm de porte battante - HT 400mm	00067511	1	-	-	-	-	-	-	-	-	-	-	-

NS Non stocké/Non-stored/Producto no estocado - ● Sur stock Europe Zone 1 et Zone 2, nous consulter pour délai d'approvisionnement - E Epuisement/Stock depletion/Agotamiento del stock

Poignée de porte battante / INOX

RESIST

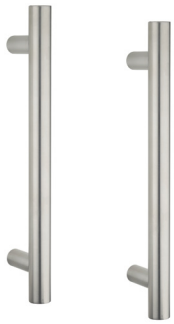

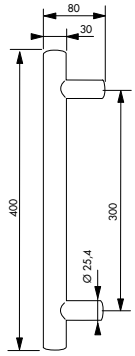

Description/*Description/Descripción*

Poignée de tirage en INOX 304, Diamètre 30mm, Entraxe de fixation 300mm, support droit. Fourni avec kit de fixation : Pour montage double face sur porte Bois, Acier, Alu, PVC (pour porte épaisseur 30 à 70mm) Pour montage simple Non Traversant sur porte Bois Pour montage non Traversant sur porte Métal, Alu, PVC sur écrou aveugle M8 (non fourni)

Stainless Steel 304 pull Handle, Diam.30 mm, backset 300mm. Straight support. Fixing kit provided: For wooden, steel, aluminium and PVC Door (thickness from 30 to 70 mm) For Simple Assembly only. Not crossing . For Assembly with blind rivet nut on Metalic, Aluminium or PVC doors (unprovided)

Manilla en ACERO INOXIDABLE 304, Diámetro 30mm, Distancia de fijación 300mm, soporte a derechas . Se suministra con el kit de fijación Para el montaje de doble cara en puertas de madera, acero, aluminio o PVC (para puertas de 30 a 70 mm de grosor) Para montaje simple No pasante en puerta de madera Para el montaje No pasante para puerta de Metal, Aluminio, PVC sobre tuerca ciega M8 (no suministrada).

Finition/*Finsih/Acabado*

Inox satiné

Satin Stainless Steel

Inox satindo

Designation	Boite	Colis.	Prix	Sachet	Colis.	Prix	Brochable France	Euro 1	Euro 2	Euro 3	Euro 4	Colis.	Prix
Paire de poignées tirage inox ø30mm de porte battante - HT 400mm	00067512	1	-	-	-	-	-	-	-	-	-	-	-

Poignée de porte battante / INOX

RESIST



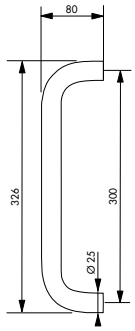

Description/*Description/Descripción*

Poignée de tirage en INOX 304, Diamètre 25mm, Entraxe de fixation 300mm . Fourni avec kit de fixation Pour montage double face sur porte Bois, Acier, Alu, PVC (pour porte épaisseur 30 à 70mm) Pour montage simple Non Traversant sur porte Bois Pour montage non Traversant sur porte Métal, Alu, PVC sur écrou aveugle M8 (non fourni).

Stainless Steel 304 pull Handle, Diam.25 mm, backset 300mm. Straight support. Fixing kit provided: For wooden, steel, aluminium and PVC Door (thickness from 30 to 70 mm) For Simple Assembly only. Not crossing . For Assembly with blind rivet nut on Metalic, Aluminium or PVC doors (unprovided).

Manilla en ACERO INOXIDABLE 304, Diámetro 25mm, Distancia de fijación 300mm . Se suministra con el kit de fijación Para el montaje de doble cara en puertas de madera, acero, aluminio o PVC (para puertas de 30 a 70 mm de grosor) Para montaje simple No pasante en puerta de madera Para el montaje No pasante para puerta de Metal, Aluminio, PVC sobre tuerca ciega M8 (no suministrada).

Finition/*Finsih/Acabado*

Inox satiné

Satin Stainless Steel

Inox satindo

Designation	Boite	Colis.	Prix	Sachet	Colis.	Prix	Brochable France	Euro 1	Euro 2	Euro 3	Euro 4	Colis.	Prix
Paire de poignées tirage inox ø25mm de porte battante - EA 300mm	00067513	1	-	-	-	-	-	-	-	-	-	-	-

NS Non stocké/Non-stored/Producto no estocado - ⦿ Sur stock Europe Zone 1 et Zone 2, nous consulter pour délai d'approvisionnement - E Epuisement/Stock depletion/Agotamiento del stock

Poignée de porte battante / INOX

RESIST



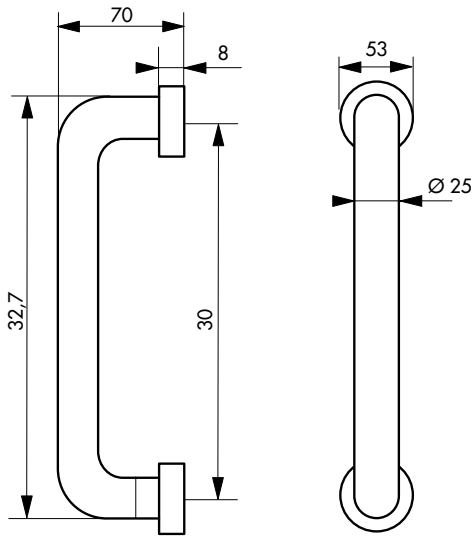

Description/*Description/Descripción*
Poignée de tirage en INOX 304 sur rosace D53mm, Tube Diamètre 25mm * longueur 325mm. Fourni avec 6 vis de fixation pour porte bois.
Stainless Steel 304 pull Handle with rosace diam.53mm, Tubes diam.25mm, lenght 325mm. Provided with 6 fixing screws for wooden doors..
Manija en ACERO INOXIDABLE 304 sobre roseta D53mm, Diámetro del tubo 25mm * longitud 325mm. Se suministra con 6 tornillos de fijación para la puerta de madera.

Finition/*Finsih/Acabado*
Inox satiné
Satin Stainless Steel
Inox satindo

							Brochable						
Designation	Boite	Colis.	Prix	Sachet	Colis.	Prix	France	Euro 1	Euro 2	Euro 3	Euro 4	Colis.	Prix
Paire de poignées tirage inox ø25mm de porte battante - L 325mm	00067514	1	-	-	-	-	-	-	-	-	-	-	-

NS Non stocké/Non-stored/Producto no estocado - ● Sur stock Europe Zone 1 et Zone 2, nous consulter pour délai d'approvisionnement - E Epuisement/Stock depletion/Agotamiento del stock

Poignée de porte battante / AVEC PLAQUE INOX

RESIST



00067515



00067516



00067517

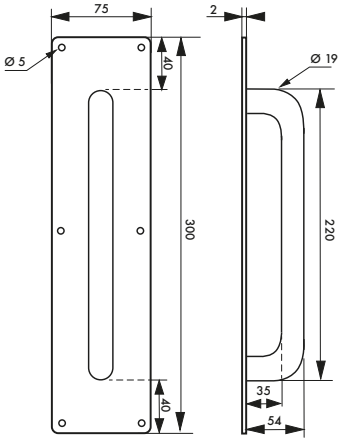

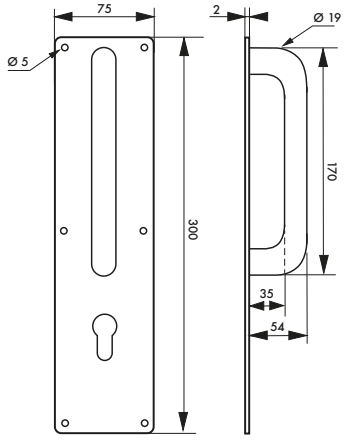

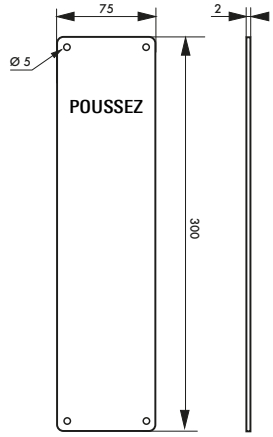

Description/*Description/Descripción*

067515 : Poignée de Tirage INOX 304, sur plaque 300x75mm ép 2mm, Poignée D.19 x L.220mm Fourni avec 6 vis de fixation sur porte bois. 067516 : Poignée de Tirage INOX 304, sur plaque 300x75mm ép 2mm, Poignée D.19 x L.220mm pour Cylindre PE. Fourni avec 6 vis de fixation sur porte bois. 067517 : Plaque de poussée en Inox 300 x 75 x 2mm, avec marquage noir «POUSSEZ». Fourni avec 6 vis de fixation sur porte bois.r.

067515 : Stainless Steel 304 pull Handle on plate 300x75mm thickness 2mm. Handle D.19xL220mm Provided with 6 fixing screws for wooden doors. 067516 : Stainless Steel 304 pull Handle on plate 300x75mm thickness 2mm. Handle D.19xL220mm for Europrofil Cylinder. Provided with 6 fixing screws for wooden doors. 067517 : Stainless Steel plate 300x75x2mm, with black marking «POUSSEZ». Provided with 6 fixing screws for wooden doors.

067515 : Manilla de acero inoxidable 304, sobre placa de 300x75mm de 2mm, Manilla de D.19 x L.220mm. Se suministra con 6 tornillos para fijar a la puerta de madera. 067516 : Manilla de acero inoxidable 304, sobre placa de 300x75mm de 2mm, Manilla de D.19 x L.220mm. Para cilindro de perfil europeo Se suministra con 6 tornillos para fijar a la puerta de madera. 067517 : Placa de empuje en acero inoxidable 300 x 75 x 2mm, con la marca negra « POUSSEZ ». Se suministra con 6 tornillos para fijar a la puerta de madera.

Finition/*Finsih/Acabado*

Inox satiné

Satin Stainless Steel

Inox satindo

							Brochable						
Designation	Boite	Colis.	Prix	Sachet	Colis.	Prix	France	Euro 1	Euro 2	Euro 3	Euro 4	Colis.	Prix
Poignée tirage inox avec plaque 300x75 mm	00067515	1	-	-	-	-	-	-	-	-	-	-	-
Poignée tirage inox avec plaque 300x75 mm - pour cylindre profilé	00067516	1	-	-	-	-	-	-	-	-	-	-	-
Plaque propreté inox 300x75 mm marquage noir	00067517	1	-	-	-	-	-	-	-	-	-	-	-

NS Non stocké/Non-stored/Producto no estocado - ● Sur stock Europe Zone 1 et Zone 2, nous consulter pour délai d'approvisionnement - E Epuisement/Stock depletion/Agotamiento del stock

Barre de maintien / INOX

PROTECT



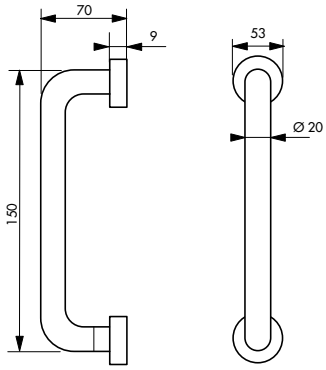

Description/*Description/Descripción*
Barre de maintien en inox 304. Diamètre 19mm. Fourni avec vis de fixation.
Stainless Steel 304 handle. 19mm diameter. With screws. Fixing screws provided.
Barandilla de acero inoxidable 304. Dimetro 19mm. Se suministra con tornillos de fijación.

Finition/*Finsih/Acabado*
Inox brossé
Brushed stainless steel
Acero inoxidable cepillado

Designation	Boite	Colis.	Prix	Sachet	Colis.	Prix	Brochable France	Euro 1	Euro 2	Euro 3	Euro 4	Colis.	Prix
Barre de maintien ø19mm L.150mm - inox brossé	00068660	1	-	-	-	-	-	-	-	-	-	-	-
Barre de maintien ø19mm L.200mm - inox brossé	00068661	1	-	-	-	-	-	-	-	-	-	-	-
Barre de maintien ø19mm L.300mm - inox brossé	00068662	1	-	-	-	-	-	-	-	-	-	-	-

Barre de maintien / INOX

PROTECT



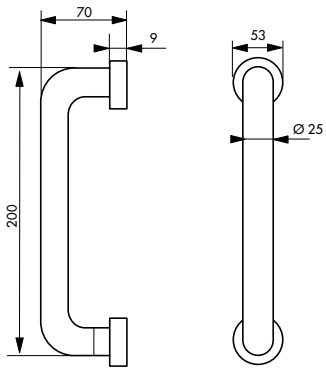

Description/*Description/Descripción*
Barre de maintien en inox 304. Diamètre 25mm. Fourni avec vis de fixation.
Stainless Steel 304 handle. 25mm diameter. With screws. Fixing screws provided.
Barandilla de acero inoxidable 304. Dimetro 25mm. Se suministra con tornillos de fijación.

Finition/*Finsih/Acabado*
Inox brossé
Brushed stainless steel
Acero inoxidable cepillado

Designation	Boite	Colis.	Prix	Sachet	Colis.	Prix	Brochable France	Euro 1	Euro 2	Euro 3	Euro 4	Colis.	Prix
Barre de maintien ø25mm L.200mm - inox brossé	00068663	1	-	-	-	-	-	-	-	-	-	-	-
Barre de maintien ø25mm L.300mm - inox brossé	00068664	1	-	-	-	-	-	-	-	-	-	-	-

NS Non stocké/Non-stored/Producto no estocado - ● Sur stock Europe Zone 1 et Zone 2, nous consulter pour délai d'approvisionnement - E Epuisement/Stock depletion/Agotamiento del stock

Barre de maintien / INOX

PROTECT



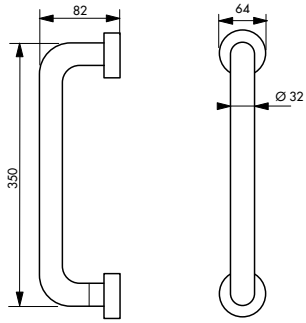

Description/*Description/Descripción*
Barre de maintien en inox 304. Diamètre 32mm. Fourni avec vis de fixation.
Stainless Steel 304 handle. 32mm diameter. With screws. Fixing screws provided.
Barandilla de acero inoxidable 304. Dimetro 32mm. Se suministra con tornillos de fijación.

Finition/*Finsih/Acabado*
Inox poli, inox brossé
Polished stainless steel, brushed stainless steel
Acero inoxidable pulido,acero inoxidable cepillado

Designation	Boite	Colis.	Prix	Sachet	Colis.	Prix	Brochable France	Euro 1	Euro 2	Euro 3	Euro 4	Colis.	Prix
Barre de maintien ø32mm L.350mm - inox brossé	00068665	1	-	-	-	-	-	-	-	-	-	-	-
Barre de maintien ø32mm L.550mm - inox brossé	00068666	1	-	-	-	-	-	-	-	-	-	-	-
Barre de maintien ø32mm L.350mm - inox poli	00068667	1	-	-	-	-	-	-	-	-	-	-	-
Barre de maintien ø32mm L.550mm - inox poli	00068668	1	-	-	-	-	-	-	-	-	-	-	-

Barre de maintien / INOX

PROTECT



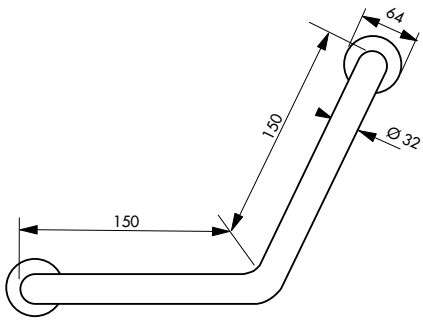

Description/*Description/Descripción*
Barre de maintien en inox 304. Angle 135°.Diamètre 32mm. Fourni avec vis de fixation.
Stainless Steel 304 handle. Angle 135°. 32mm diameter. With screws. Fixing screws provided.
Barandilla de acero inoxidable 304. Angulo 135°. Ditro 32mm. Se suministra con tornillos de fijación.

Finition/*Finsih/Acabado*
Inox poli, inox brossé
Polished stainless steel, brushed stainless steel
Acero inoxidable pulido,acero inoxidable cepillado

Designation	Boite	Colis.	Prix	Sachet	Colis.	Prix	Brochable France	Euro 1	Euro 2	Euro 3	Euro 4	Colis.	Prix
Barre de maintien angle 135° ø32mm L.350mm - inox poli	00068669	1	-	-	-	-	-	-	-	-	-	-	-
Barre de maintien angle 135° ø32mm L.350mm - inox brossé	00068670	1	-	-	-	-	-	-	-	-	-	-	-

NS Non stocké/Non-stored/Producto no estocado - ● Sur stock Europe Zone 1 et Zone 2, nous consulter pour délai d'approvisionnement - E Epuisement/Stock depletion/Agotamiento del stock

Barre de maintien / INOX

PROTECT



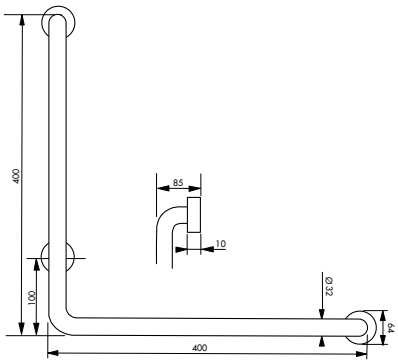

Description/*Description/Descripción*
Barre de maintien en inox 304. Angle 90°.Diamètre 32mm. Fourni avec vis de fixation.
Stainless Steel 304 handle. Angle 90°. 32mm diameter. With screws. Fixing screws provided.
Barandilla de acero inoxidable 304. Angulo 90°. Ditro 32mm.Se suministra con tornillos de fijación.

Finition/*Finsih/Acabado*
Inox poli, inox brossé
Polished stainless steel, brushed stainless steel
Acero inoxidable pulido,acero inoxidable cepillado

Designation	Boite	Colis.	Prix	Sachet	Colis.	Prix	Brochable France	Euro 1	Euro 2	Euro 3	Euro 4	Colis.	Prix
Barre de maintien angle 90° ø32mm L.350mm - inox poli	00068671	1	-	-	-	-	-	-	-	-	-	-	-
Barre de maintien angle 90° ø32mm L.350mm - inox brossé	00068672	1	-	-	-	-	-	-	-	-	-	-	-

Barre de maintien / INOX

PROTECT

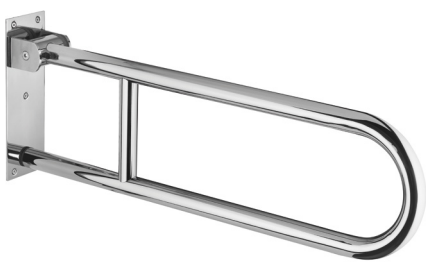

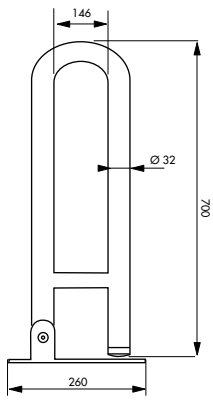

Description/*Description/Descripción*
Barre de maintien en inox 304. Diamètre 32mm. Fourni avec vis de fixation.
Stainless Steel 304 handle. 32mm diameter. With screws. Fixing screws provided.
Barandilla de acero inoxidable 304. Dimetro 32mm. Se suministra con tornillos de fijación.

Finition/*Finsih/Acabado*
Inox poli
Polished stainless steel
Acero inoxidable pulido

Designation	Boite	Colis.	Prix	Sachet	Colis.	Prix	Brochable France	Euro 1	Euro 2	Euro 3	Euro 4	Colis.	Prix
Barre de maintien rabattable ø32mm L.700mm - inox poli	00068673	1	-	-	-	-	-	-	-	-	-	-	-

NS Non stocké/Non-stored/Producto no estocado - ● Sur stock Europe Zone 1 et Zone 2, nous consulter pour délai d'approvisionnement - E Epuisement/Stock depletion/Agotamiento del stock

Poignée de fenêtre / BOÎTIER - ACCESSOIRES - TRINGLES

ECO







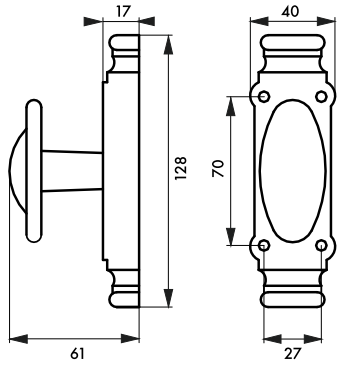

Description/*Description/Descripción*
Boîtier et bouton fonte. Guide de tringle fonte. Gâches fonte. Tringle acier pour ouvrant 1,30 m.
Cast iron case and bolt. Cast iron rod guide. Cast iron strikers. Steel rod for 1,30 m opening.
Caja y botón de fundición. Guía de tranca de fundición. Cerraderos de fundición. Tranca de acero para practicable de1,30 m.

Finition/*Finsih/Acabado*
Noir
Black
Negro

Designation	Boite	Colis.	Prix	Sachet	Colis.	Prix	Brochable France	Euro 1	Euro 2	Euro 3	Euro 4	Colis.	Prix
BOITIER de crémone fonte en applique pour tringle apparente	00016021	10	-	00916021	10	-	00216021 E	-	-	-	-	10	-
ACCESSOIRES POUR CREMONE, guide + chapiteaux + gâches	00016022	10	-	-	-	-	00216022 E	-	-	-	-	10	-
TRINGLE 16x5 mm noire pour crémone 1,15 m	00016023	10	-	-	-	-	-	-	-	-	-	-	-
BOITIER de crémone fonte et accessoires	-	-	-	00916020	10	-	00216020 E	-	-	-	-	10	-

Poignée de fenêtre / BOUTON RUSTIQUE

ECO



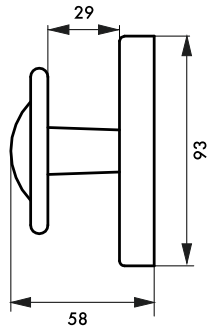

Description/*Description/Descripción*
Bouton fonte. Platine fonte. Carré acier 7 mm.Vis de pose.
Cast iron knob. Cast iron plate. Steel Square 7 mm.Fixing screws.
Botón de fundición. Pletina de fundición. Cuadrado acero de 7 mm.

Finition/*Finsih/Acabado*
Noir
Black
Negro

Designation	Boite	Colis.	Prix	Sachet	Colis.	Prix	Brochable France	Euro 1	Euro 2	Euro 3	Euro 4	Colis.	Prix
BOUTON fonte peinte avec vis de pose	00073680	10	-	-	-	-	00273680 E	-	-	-	-	10	-

NS Non stocké/Non-stored/Producto no estocado - ● Sur stock Europe Zone 1 et Zone 2, nous consulter pour délai d'approvisionnement - E Epuisement/Stock depletion/Agotamiento del stock

Poignée de fenêtre / BOUTON - BEQUILLE

ECO



00990310

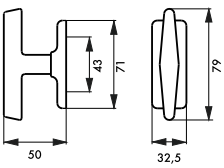



00990313

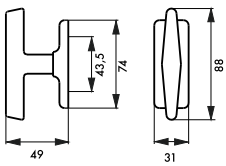



00990312

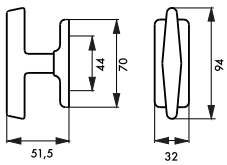



00990311

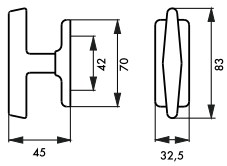

Description/*Description/Descripción*
Plaques acier embouti. Béquilles alliage fondu. Carré acier 7 mm. Vis métaux.
Steel plates. Cast alloy handles. Steel Square spindle 7 mm. Metal screws.
Placas de acero embutido. Brazos de aleación fundida Cuadrado acero de 7 mm. Tornillos para metal.

Finition/*Finsih/Acabado*
Noir / blanc / laiton patiné / Nickelé satiné
Black / white / antique brass / satin nickel
Negro / blanco / latón antiguo / niquel satinado

Designation	Boite	Colis.	Prix	Sachet	Colis.	Prix	Brochable France	Brochable Euro 1	Brochable Euro 2	Brochable Euro 3	Brochable Euro 4	Colis.	Prix
Bouton de fenêtre COQ noir	-	-	-	00990310 E	6	-	00290310	-	-	-	-	10	-
Bouton de fenêtre ARTHEMIS laiton	-	-	-	00990311 E	6	-	00290311	-	-	-	-	10	-
Bouton de fenêtre SELENE nick. satiné	-	-	-	00990312 E	6	-	00290312	-	-	-	-	10	-
Bouton de fenêtre HEBE blanc	-	-	-	00990313 E	6	-	00290313	-	-	-	-	10	-
Béquille entrebailleur de fenêtre LETO/MAÏA couleur F2	-	-	-	00990314 E	6	-	00290314	-	-	-	-	10	-
Bouton de fenêtre LETO/ MAÏA couleur F2	-	-	-	00990315 E	6	-	00290315	-	-	-	-	10	-
Béquille de fenêtre LETO/ MAÏA couleur F2	-	-	-	00990316 E	6	-	00290316	-	-	-	-	10	-

NS Non stocké/Non-stored/Producto no estocado - ● Sur stock Europe Zone 1 et Zone 2, nous consulter pour délai d'approvisionnement - E Epuisement/Stock depletion/Agotamiento del stock

Poignée de fenêtre aluinium / BOUTON - BEQUILLE

PROTECT

GARANTIE 5 ANS





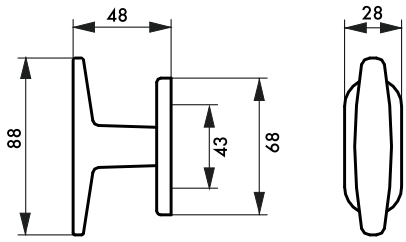

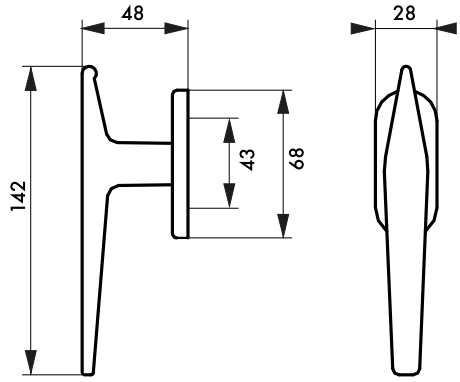

Description/*Description/Descripción*
Bouton aluminium fondu. Platine en aluminium embouti. Carré acier 7 mm. Vis de pose.
Aluminium knob. Cast stamped aluminium plate. Steel Square 7 mm. Fixing screws.
Botón de aluminio fundido. Pletina de aluminio embutido. Cuadrado acero de 7 mm.

Finition/*Finsih/Acabado*
Anodisé couleur F2
Color anodized F2
Color F2 anodizado

Version/*Option/Versión*
Bouton entrebailleur
Half opening knob
Botón retenedor

Designation	Boite	Colis.	Prix	Sachet	Colis.	Prix	Brochable France	Brochable Euro 1	Brochable Euro 2	Brochable Euro 3	Brochable Euro 4	Colis.	Prix
BOUTON FENÊTRE couleur F2 avec vis de pose	00000473	-	-	00900473 E	20	-	00200473	-	-	-	-	10	-
BOUTON ENTREBAILLEUR FENÊTRE couleur F2 avec vis de pose	00000474	1	-	-	-	-	00200474	-	-	-	-	10	-

NS Non stocké/Non-stored/Producto no estocado - ● Sur stock Europe Zone 1 et Zone 2, nous consulter pour délai d'approvisionnement - E Epuisement/Stock depletion/Agotamiento del stock

Poignée de fenêtre aluminium / BEQUILLE

PROTECT

GARANTIE 5 ANS

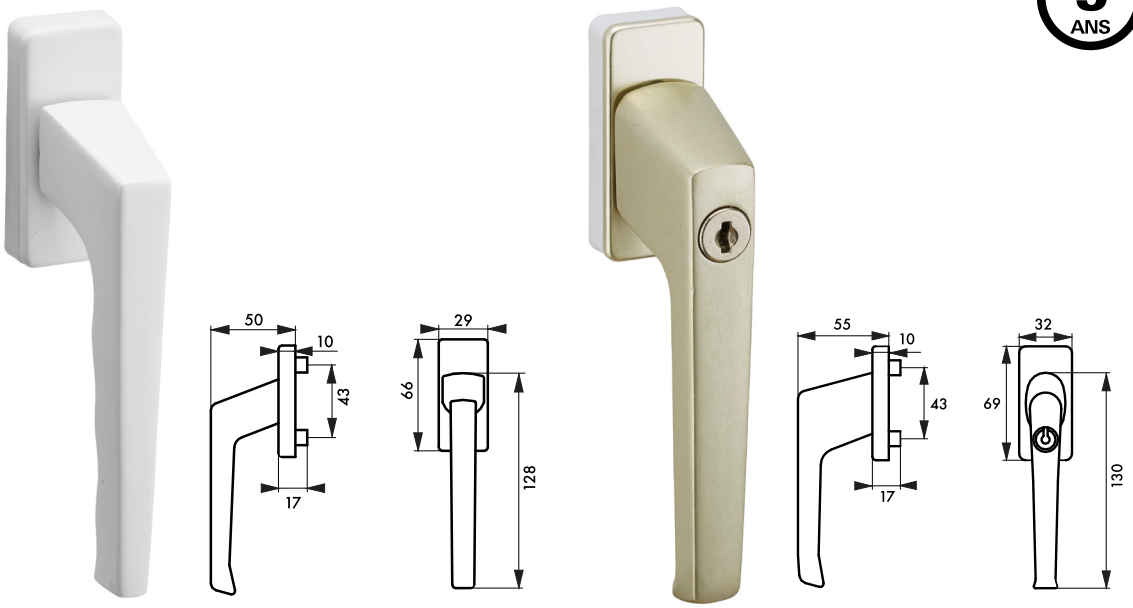

Description/*Description/Descripción*
Béquille aluminium avec crans 90°. Platine synthétique. Vis de fixation invisibles. Carré acier 7 mm.
Aluminium handle with safety catch 90°. Synthetic plate. Invisible fixing screws. Steel Square 7 mm.
Brazo de aluminio con muescas a 90°. Pletina sintética. Tornillos de fijación invisibles. Cuadrado acero de 7 mm.

Finition/*Finsih/Acabado*
Laqué blanc. Anodisé couleur F2 ou argent.
Color F2 or silver anodized or white lacquered.
Anodizado color F2 o color plata o lacado blanco.

Version/*Option/Versión*
Avec cylindre de condamnation 1 clé
With locking disc tumblers 1 key
Con cilindro de condenación de plaquitas de 1 llave

Designation	Boite	Colis.	Prix	Sachet	Colis.	Prix	Brochable France	Brochable Euro 1	Brochable Euro 2	Brochable Euro 3	Brochable Euro 4	Colis.	Prix
BEQUILLE FENÊTRE laqué blanc avec vis de pose	-	-	-	00900478 [E]	20	-	00200478	-	-	-	-	10	-
BEQUILLE FENÊTRE couleur F2 avec vis de pose	00000479	10	-	-	-	-	00200479	00293243 [NS] [●]	00292243 [NS] [●]	00294243 [●]	-	10	-
BEQUILLE FENÊTRE argent avec vis de pose	00000482	10	-	-	-	-	00200482	-	-	-	-	10	-
BEQUILLE FENÊTRE clé couleur F2 avec vis de pose	00000483	10	-	-	-	-	00200483	00293244 [NS] [●]	00292244 [NS] [●]	00294244 [●]	-	10	-
BEQUILLE FENÊTRE clé laqué blanc avec vis de pose, 2 clés	00002483	10	-	-	-	-	-	-	-	-	-	-	-

[NS] Non stocké/Non-stored/Producto no estocado - [●] Sur stock Europe Zone 1 et Zone 2, nous consulter pour délai d'approvisionnement - [E] Epuisement/Stock depletion/Agotamiento del stock

Poignée de fenêtre aluminium / BEQUILLE

PROTECT



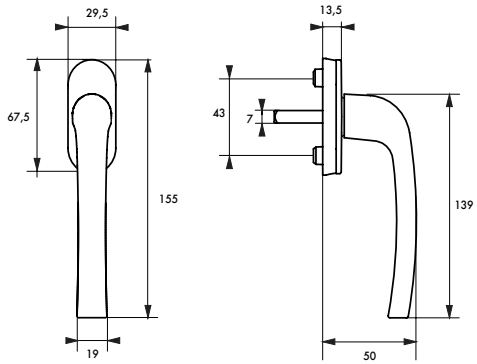

Description/*Description/Descripción*
Béquille aluminium avec crans 90°. Platine synthétique. Vis de fixation invisibles. Carré acier 7 mm.
Aluminium handle with safety catch 90°. Synthetic plate. Invisible fixing screws. Steel Square 7 mm.
Brazo de aluminio con muescas a 90°. Pletina sintética. Tornillos de fijación invisibles. Cuadrado acero de 7 mm.

Finition/*Finsih/Acabado*
Laqué blanc.
White lacquered.
Lacado blanco.

Version/*Option/Versión*
Avec cylindre de condamnation 2 clés
With locking disc tumblers 2 keys
Con cilindro de condenación de plaquitas de 2 llaves

Designation	Boite	Colis.	Prix	Sachet	Colis.	Prix	Brochable France	Euro 1	Euro 2	Euro 3	Euro 4	Colis.	Prix
Béquille de fenêtre laqué blanc à clé	00002486	10	-	-	-	-	00202486	-	-	-	-	10	-
Béquille de fenêtre laqué blanc	00002485	10	-	-	-	-	00202485	-	-	-	-	10	-

Poignée de fenêtre / BOUTON

ECO



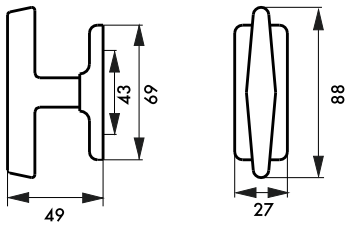

Description/*Description/Descripción*
Bouton alliage. Platine alliage. Carré acier 7 mm . Vis de pose.
Alloy knob. Alloy plate. Steel Square 7 mm. Fixing screws.
Botón de aleación. Pletina de aleación. Cuadrado acero de 7 mm. Tornillo de montaje.

Finition/*Finsih/Acabado*
Chromé
Chrome plated
Cromado

Designation	Boite	Colis.	Prix	Sachet	Colis.	Prix	Brochable France	Euro 1	Euro 2	Euro 3	Euro 4	Colis.	Prix
BOUTON POUR FENETRE chromé	-	-	-	00900475 E	20	-	00200475	-	-	-	-	10	-

NS Non stocké/Non-stored/Producto no estocado - ● Sur stock Europe Zone 1 et Zone 2, nous consulter pour délai d'approvisionnement - E Epuisement/Stock depletion/Agotamiento del stock

Poignée de fenêtre porcelaine / BOUTON

PROTECT



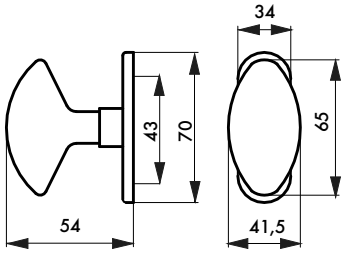

Description/*Description/Descripción*
Bouton ovale porcelaine. Monture laiton. Carré acier 7 mm. Vis de pose acier laitonné.
Porcelain oval knob. Brass plate. Steel Square 7mm. Brass steel fixing screws.
Botón ovalado de porcelana. Montura de latón. Cuadrado acero de 7mm. Tornillos de fijación de acero latonado.

Finition/*Finsih/Acabado*
Blanc
White
Blanco barnizado

Designation	Boite	Colis.	Prix	Sachet	Colis.	Prix	Brochable France	Euro 1	Euro 2	Euro 3	Euro 4	Colis.	Prix
BOUTON PORCELAINE sur platine avec vis de pose	00001481	10	-	-	-	-	00201481 E	-	-	-	-	10	-

Poignée de fenêtre laiton / BOUTON

RESIST



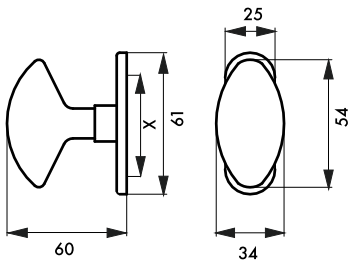

Description/*Description/Descripción*
Bouton ovale laiton massif. Platine laiton. Carré acier 7 mm. Vis de pose laiton.
Bouton ovale laiton massif. Platine laiton. Square acier 7 mm. Vis de pose laiton.
Botón ovalado de latón macizo. Pletina de latón. Cuadrado acero de 7 mm. Tornillos de latón.

Finition/*Finsih/Acabado*
Laiton poli
Polished brass
Latón pulido

Designation	Boite	Colis.	Prix	Sachet	Colis.	Prix	Brochable France	Euro 1	Euro 2	Euro 3	Euro 4	Colis.	Prix
BOUTON laiton poli sur platine avec vis de pose	00001475	5	-	-	-	-	00201475 E	-	-	-	-	5	-

NS Non stocké/Non-stored/Producto no estocado - ◉ Sur stock Europe Zone 1 et Zone 2, nous consulter pour délai d'approvisionnement - E Epuisement/Stock depletion/Agotamiento del stock

Béquille de fenêtre / ARCHIMEDE

RESIST



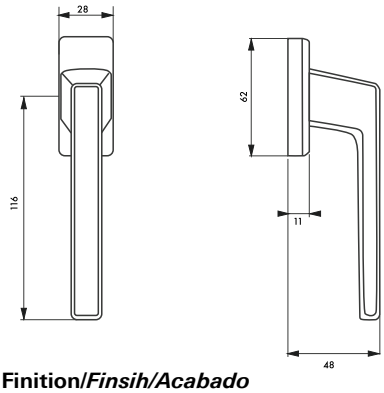

Description/*Description/Descripción*
Béquille aluminium. Vis de fixation invisibles. Carré acier 7 mm.
Aluminium handle. Invisible fixing screws.Steel Square 7 mm.
Brazo de aluminio. Tornillos de fijación invisibles.Cuadrado acero de 7 mm.

Finition/*Finsih/Acabado*
Argent F1 / Couleur F2 / Aspect inox F9
Silver / Color F2 / Stainless steel
Plata / Color F2 / Aspecto inoxidable

Designation	Boite	Colis.	Prix	Sachet	Colis.	Prix	Brochable France	Euro 1	Euro 2	Euro 3	Euro 4	Colis.	Prix
BEQUILLE de fenêtre ARCHIMÈDE Argent F1	00066692 E	10	-	-	-	-	-	-	-	-	-	-	-
BEQUILLE de fenêtre ARCHIMÈDE couleur F2	00066693 E	10	-	-	-	-	-	-	-	-	-	-	-
BEQUILLE de fenêtre ARCHIMÈDE Aspect inox F9	00066694 E	10	-	-	-	-	-	-	-	-	-	-	-

Béquille de fenêtre / GRAN PRIX

RESIST



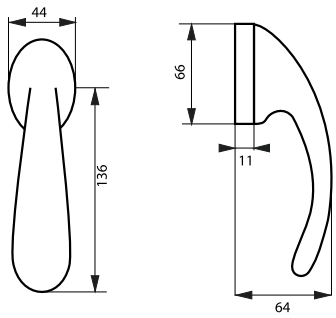

Description/*Description/Descripción*
Béquille aluminium. Vis de fixation invisibles. Carré acier 7 mm.
Aluminium handle. Invisible fixing screws.Steel Square 7 mm.
Brazo de aluminio. Tornillos de fijación invisibles.Cuadrado acero de 7 mm.

Finition/*Finsih/Acabado*
Alu perlé argent / Alu poli chromé / Alu noir mat
Alu silver pearl / Alu polished chrome / black matt
Aluminio plata satinado / alu cromado pulido / negro mate

Designation	Boite	Colis.	Prix	Sachet	Colis.	Prix	Brochable France	Euro 1	Euro 2	Euro 3	Euro 4	Colis.	Prix
BEQUILLE de fenêtre GRAN PRIX Alu Perle Argent	00066612 E	10	-	-	-	-	-	-	-	-	-	-	-
BEQUILLE de fenêtre GRAN PRIX Alu Poli Chromé	00066613 E	10	-	-	-	-	-	-	-	-	-	-	-

NS Non stocké/Non-stored/Producto no estocado - ◉ Sur stock Europe Zone 1 et Zone 2, nous consulter pour délai d'approvisionnement - E Epuisement/Stock depletion/Agotamiento del stock

Béquille de fenêtre / FIFTY

RESIST



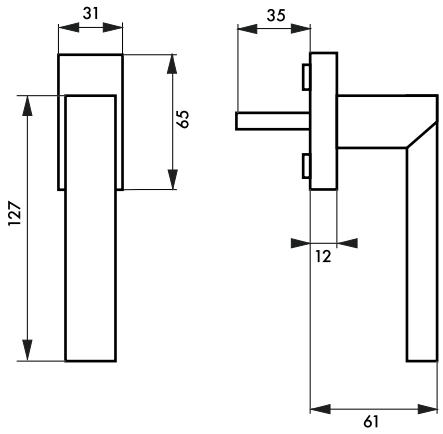

Description/*Description/Descripción*
Béquille alliage. Vis de fixation invisibles. Carré acier 7 mm.
Alloy handle. Invisible fixing screws.Steel Square 7 mm.
Brazo de aleación. Tornillos de fijación invisibles.Cuadrado acero de 7 mm.

Finition/*Finsih/Acabado*
Chromé poli / Nickelé satiné mat
Chrome plated / Satin nickel matt
Cromado pulido /nickel satinado mate

Version/*Option/Versión*
Avec cylindre de condamnation 1 clé
With locking disc tumblers 1 key
Con cilindro de condenación de plaquitas de 1 llave

Designation	Boite	Colis.	Prix	Sachet	Colis.	Prix	Brochable					Colis.	Prix
							France	Euro 1	Euro 2	Euro 3	Euro 4		
BEQUILLE de fenêtre FIFTY Nickelé satiné mat	00066674 E	10	-	-	-	-	-	-	-	-	-	-	-
BEQUILLE de fenêtre FIFTY à clé Chromé poli	00066665 E	10	-	-	-	-	-	-	-	-	-	-	-
BEQUILLE de fenêtre FIFTY à clé Nickelé satiné mat	00066675 E	10	-	-	-	-	-	-	-	-	-	-	-

NS Non stocké/Non-stored/Producto no estocado - ● Sur stock Europe Zone 1 et Zone 2, nous consulter pour délai d'approvisionnement - E Epuisement/Stock depletion/Agotamiento del stock

Béquille de fenêtre / SHARK

RESIST





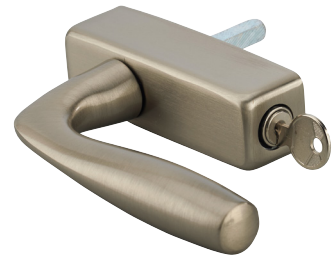

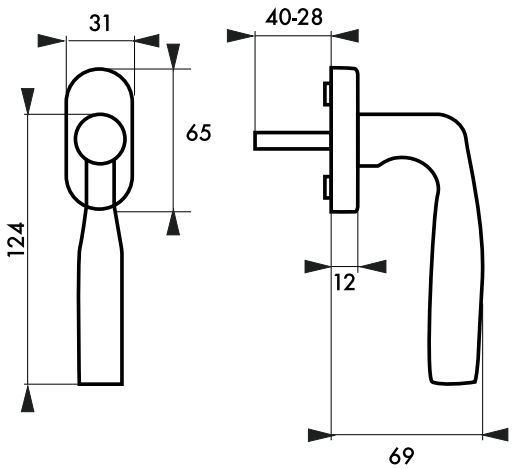

Description/*Description/Descripción*
Béquille alliage. Vis de fixation invisibles. Carré acier 7 mm.
Alloy handle. Invisible fixing screws.Steel Square 7 mm.
Brazo de aleación. Tornillos de fijación invisibles.Cuadrado acero de 7 mm.

Finition/*Finsih/Acabado*
Chromé poli / Nickelé satiné mat
Chrome plated / Nickel matt
Cromado pulido / nickel satinado mate

Designation	Boite	Colis.	Prix	Sachet	Colis.	Prix	Brochable					Colis.	Prix
							France	Euro 1	Euro 2	Euro 3	Euro 4		
BEQUILLE de fenêtre SHARK Chromé poli	00066704 E	10	-	-	-	-	-	-	-	-	-	-	-
BEQUILLE de fenêtre SHARK Nickelé satiné mat	00066714 E	10	-	-	-	-	-	-	-	-	-	-	-
BEQUILLE de fenêtre SHARK à clé Chromé poli	00066705 E	10	-	-	-	-	-	-	-	-	-	-	-
BEQUILLE de fenêtre SHARK à clé Nickelé satiné mat	00066715 E	10	-	-	-	-	-	-	-	-	-	-	-

NS Non stocké/Non-stored/Producto no estocado - ◉ Sur stock Europe Zone 1 et Zone 2, nous consulter pour délai d'approvisionnement - E Epuisement/Stock depletion/Agotamiento del stock

Notes



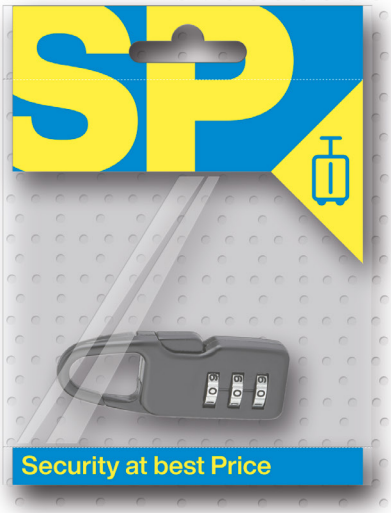
SP
Security at best Price

SP.


SP
Security at best Price

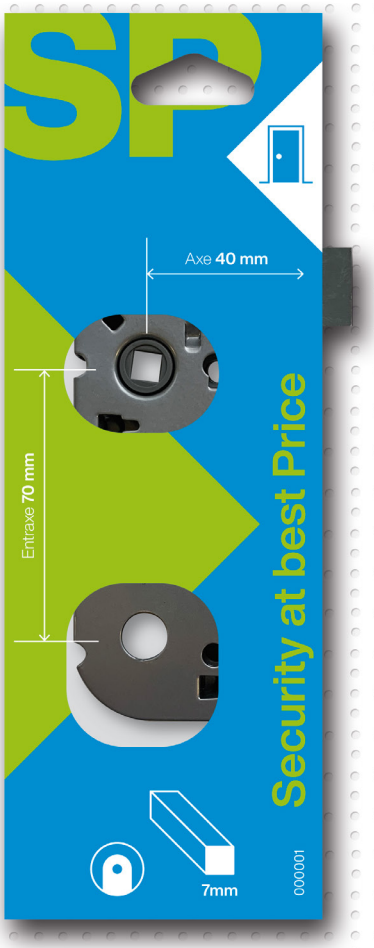
SP
Axe 40 mm
Entraxe 70 mm
7mm
Security at best Price
000001


SP
Cadenas 21mm
Combinaison
modifiable
Security at best Price

SP

TARIFICATION SP. 1054

Visuel	Designation	Boite	Colis.	Prix	Sachet	Colis.	Prix	Brochable	Colis.	Prix
	CADENAS BAGAGE									
	Cadenas BASIC 20mm anse acier 2 clés	-	-	-	-	-	-	00970020	10	-
	Cadenas BASIC 25mm anse acier 2 clés	-	-	-	-	-	-	00970025	10	-
	LOT de 3 Cadenas BASIC 20mm-26mm-32mm anse acier 2 clés	-	-	-	-	-	-	00150234	10	-
	Cadenas ACERA 25mm anse acier 3 clés	-	-	-	-	-	-	00908001	10	-
	Cadenas SP 20mm anse acier cémenté nickelé 2 clés	-	-	-	-	-	-	00861020	10	-
	Cadenas ALU 20mm anse acier nickelé 2 clés	-	-	-	-	-	-	00824120	10	-
	Cadenas ALU COLOR 20mm couleurs assorties anse acier nickelé 2 clés	-	-	-	-	-	-	00824220	10	-
	Cadenas AUTO22 - 15mm 2 clés	-	-	-	-	-	-	00122015	10	-
	Cadenas AUTO22 - 25mm 2 clés	-	-	-	-	-	-	00122025	10	-
	Cadenas AUTO22 - 35mm 2 clés	-	-	-	-	-	-	00122035	10	-
	Cadenas SWISH 21mm - 3 chiffres combinaison modifiable noir	-	-	-	-	-	-	00101180	10	-
	Cadenas SWISH 21 mm - 3 chiffres combinaison modifiable nickelé	-	-	-	-	-	-	00801181	10	-
	Cadenas SWISH 21 mm - 3 chiffres combinaison modifiable doré	-	-	-	-	-	-	00101182	10	-
	LOT de 3 cadenas SWISH 21mm - 3 chiffres combinaison modifiable noir	-	-	-	-	-	-	00131180	10	-
	Cadenas 25mm anse acier nickelé 3 chiffres à combinaison modifiable - couleurs assorties	-	-	-	-	-	-	00871014	10	-
	Cadenas 30mm anse acier nickelé 4 chiffres à combinaison modifiable - couleurs assorties	-	-	-	-	-	-	00871015	10	-

Visuel	Designation	Boite	Colis.	Prix	Sachet	Colis.	Prix	Brochable	Colis.	Prix
	Cadenas à câble acier 1,00m 3 chiffres à combinaison modifiable - couleurs assorties	-	-	-	-	-	-	00871010	10	-
	MOUSQUETON 3 chiffres combinaison modifiable - couleurs assorties	-	-	-	-	-	-	00871018	10	-
	MOUSQUETON 3 chiffres combinaison modifiable	-	-	-	-	-	-	00871017	10	-
	MOUSQUETON aluminium Ø 6x60 mm (2 pièces sous coque) - couleurs assorties	-	-	-	-	-	-	00806206	10	-

CADENAS INTERIEUR

	Cadenas BASIC 26mm anse acier 2 clés	-	-	-	-	-	-	00970030	10	-
	Cadenas BASIC 52mm anse acier 2 clés	-	-	-	-	-	-	00970060	10	-
	Cadenas BASIC 32mm anse acier 1/2 haute 48mm 2 clés	-	-	-	-	-	-	00970140	10	-
	LOT de 2 Cadenas BASIC 32mm anse acier 4 clés	-	-	-	-	-	-	00970240	10	-
	LOT de 2 Cadenas BASIC 26mm anse acier + 1 OFFERT	-	-	-	-	-	-	00970330	10	-
	Cadenas ECO laiton 30mm anse acier 1/2 haute 44mm 2 clés	-	-	-	-	-	-	00979130	10	-
	Cadenas BASIC 40mm anse acier 2 clés	-	-	-	-	-	-	00970040	10	-
	Cadenas BASIC 50mm anse acier 2 clés	-	-	-	-	-	-	00970050	10	-
	Cadenas AUTO22 - 45mm 2 clés	-	-	-	-	-	-	00122045	10	-
	Cadenas OVALE 32mm anse acier cémenté 3 clés	-	-	-	-	-	-	00886030	5	-
	Cadenas OVALE 38mm anse acier cémenté 3 clés	-	-	-	-	-	-	00886040	5	-
	Cadenas OVALE 50mm anse acier cémenté 3 clés	-	-	-	-	-	-	00886050	5	-

Visuel	Designation	Boite	Colis.	Prix	Sachet	Colis.	Prix	Brochable	Colis.	Prix
	Cadenas OVALE gainé PVC 30mm anse acier cémenté 3 clés - couleurs assorties	-	-	-	-	-	-	00886130	5	-
	Cadenas OVALE gainé PVC 40mm anse acier cémenté 3 clés - couleurs assorties	-	-	-	-	-	-	00886140	5	-
	Cadenas OVALE gainé PVC 50mm anse acier cémenté 3 clés - couleurs assorties	-	-	-	-	-	-	00886150	5	-
	Cadenas ALU 30mm anse acier cémenté nickelé 2 clés	-	-	-	-	-	-	00824130	5	-
	Cadenas ALU 40mm anse acier cémenté nickelé 2 clés	-	-	-	-	-	-	00824140	5	-
	Cadenas ALU COLOR 30mm couleurs assorties anse acier cémenté nickelé 2 clés	-	-	-	-	-	-	00824230	5	-
	Cadenas ALU COLOR 40mm couleurs assorties anse acier cémenté nickelé 2 clés	-	-	-	-	-	-	00824240	10	-
	LOT de 3 Cadenas SP COLOR 30 mm couleurs assorties s'entrouvrant anse acier cémenté 6 clés	-	-	-	-	-	-	00898130	5	-
	Cadenas BOMBE ALU 40mm couleurs assorties anse acier cémenté 3 clés	-	-	-	-	-	-	00828114	10	-
	Cadenas BOMBE ALU 60mm couleurs assorties anse acier cémenté 3 clés	-	-	-	-	-	-	00828116	5	-
	Cadenas ACERA 50mm anse acier 3 clés	-	-	-	-	-	-	00908004	10	-
	Cadenas ACERA 60mm anse acier 3 clés	-	-	-	-	-	-	00908005	10	-
	Cadenas ACERA gris 60mm anse acier cémenté 3 clés	-	-	-	-	-	-	00988105	10	-
	Cadenas ACERA gris 75mm anse acier cémenté 3 clés	-	-	-	-	-	-	00988107	10	-
	Cadenas ACERA 60mm à disques anse protégée acier cémenté 3 clés	-	-	-	-	-	-	00908006	10	-
	Cadenas ACERA 75mm rectangulaire anse acier cémenté 3 clés	-	-	-	-	-	-	00908007	10	-
	Cadenas ALU 60 mm anse acier cémenté nickelé 2 clés	-	-	-	-	-	-	00828160	5	-

Visuel	Designation	Boite	Colis.	Prix	Sachet	Colis.	Prix	Brochable	Colis.	Prix
	Cadenas SP 70mm inox anse acier cémenté 2 clés	-	-	-	-	-	-	00892700	5	-
	Cadenas VENUS 30mm anse acier nickelé 3 chiffres à combinaison modifiable	-	-	-	-	-	-	00890801	5	-
	Cadenas VENUS 40mm anse acier nickelé 4 chiffres à combinaison modifiable	-	-	-	-	-	-	00890802	5	-

CADENAS EXTERIEUR

	Cadenas SP à lamelles 40mm gainé PVC anse acier cémenté nickelé 2 clés	-	-	-	-	-	-	00800901	5	-
	Cadenas SP 90 AS 38mm anse inox 2 clés	-	-	-	-	-	-	00896508	3	-

CADENAS CHANTIER

	Cadenas ACERA 30mm anse acier cémenté 3 clés	-	-	-	-	-	-	00908002	10	-
	Cadenas ACERA 40mm anse acier cémenté 3 clés	-	-	-	-	-	-	00908003	10	-
	Cadenas ACERA GRIS 25mm anse acier cémenté 3 clés	-	-	-	-	-	-	00988101	10	-
	Cadenas ACERA GRIS 30mm anse acier cémenté 3 clés	-	-	-	-	-	-	00988102	10	-
	Cadenas ACERA GRIS 40mm anse acier cémenté 3 clés	-	-	-	-	-	-	00988103	10	-
	Cadenas ACERA GRIS 50mm anse acier cémenté 3 clés	-	-	-	-	-	-	00988104	10	-
	Cadenas ACERA GRIS 40mm anse acier cémenté 1/2 haute 61mm 3 clés	-	-	-	-	-	-	00988143	10	-
	Cadenas ACERA GRIS 50mm anse acier cémenté 1/2 haute 72mm 3 clés	-	-	-	-	-	-	00988154	10	-
	Cadenas ACERA GRIS 60mm anse acier cémenté 1/2 haute 79mm 3 clés	-	-	-	-	-	-	00988165	10	-
	LOT 3 Cadenas ACERA GRIS 30mm 9 clés	-	-	-	-	-	-	00988230	10	-
	LOT 3 Cadenas ACERA GRIS 40mm 9 clés	-	-	-	-	-	-	00988240	10	-

Visuel	Designation	Boite	Colis.	Prix	Sachet	Colis.	Prix	Brochable	Colis.	Prix
	LOT 3 Cadenas ACERA GRIS 50mm 9 clés	-	-	-	-	-	-	00988250	10	-
	Cadenas DISK 40mm anse acier cémenté nickelé 4 clés	-	-	-	-	-	-	00895515	5	-
	Cadenas DISK 50mm anse acier cémenté nickelé 4 clés	-	-	-	-	-	-	00895516	5	-
	Cadenas DISK 60mm anse acier cémenté nickelé 4 clés	-	-	-	-	-	-	00895517	5	-

VERROUS PORTE D'ENTRÉE

	Verrou cambré à bouton - sans clé	-	-	-	00900632	10	-	-	-	-
	Verrou cambré à bouton cylindre Ø 25 x 40mm 3 clés	-	-	-	00900658	10	-	-	-	-
	Verrou à bouton cylindre Ø 23 x 45mm 3 clés	-	-	-	00909401	10	-	-	-	-
	Verrou à bouton cylindre Ø 23 x 45mm 3 clés réversibles	-	-	-	00259259	10	-	-	-	-
	LOT de 2 verrous à bouton cylindre Ø 23 x 45mm 6 clés	-	-	-	00829401	10	-	-	-	-
	LOT de 3 verrous à bouton cylindre Ø 23 x 40mm 9 clés	-	-	-	00550231	10	-	-	-	-
	Verrou à capot à bouton cylindre Ø 23x45 mm bronze 3 clés	-	-	-	00871515	10	-	-	-	-

VERROUS PORTE D'ENTRÉE VITREE

	Verrou cambré à double cylindre Ø 25 x 40mm 3 clés	-	-	-	00900220	5	-	-	-	-
	Verrou à double cylindre Ø 23 x 45mm 3 clés	-	-	-	00919404	5	-	-	-	-
	LOT de 2 verrous cambré à double cylindre Ø 25 x 40mm 6 clés	-	-	-	-	-	-	00402220	5	-

CYLINDRES CLÉS CRANTÉES

	Cylindre profilé 30X10mm doré 3 clés	00007949	10	-	-	-	-	00105949	10	-

Visuel	Designation	Boite	Colis.	Prix	Sachet	Colis.	Prix	Brochable	Colis.	Prix
	Cylindre profilé 40X10mm doré 3 clés	00007950	1	-	-	-	-	-	-	-
	Cylindre profilé 50X10mm doré 3 clés	00007951	10	-	-	-	-	-	-	-
	Cylindre profilé 27X27mm doré 3 clés	-	-	-	00906249	10	-	-	-	-
	Cylindre profilé 30X30mm doré 3 clés	00007259	10	-	-	-	-	00106259	10	-
	Cylindre profilé 35X35mm doré 3 clés	00007269	10	-	-	-	-	00106279	10	-
	Cylindre profilé 40X40mm doré 3 clés	00007189	10	-	-	-	-	00106280	10	-
	Cylindre profilé 45X45mm doré 3 clés	00007394	10	-	00906394	10	-	-	-	-
	Cylindre profilé 30X35mm doré 3 clés	-	-	-	-	-	-	00106265	10	-
	Cylindre profilé 30X40mm doré 3 clés	00007279	10	-	-	-	-	00106269	10	-
	Cylindre profilé 30X50mm doré 3 clés	00007289	10	-	-	-	-	00106282	10	-
	Cylindre profilé 30X60mm doré 3 clés	00007299	10	-	-	-	-	-	-	-
	Cylindre profilé 30X70mm doré 3 clés	00007109	10	-	-	-	-	-	-	-
	Cylindre profilé 35X45mm doré 3 clés	00007295	10	-	-	-	-	00106281	10	-
	Cylindre profilé 35X50mm doré 3 clés	00007395	10	-	00906395	10	-	-	-	-
	Cylindre profilé 35X55mm doré 3 clés	00007312	10	-	00906312	10	-	-	-	-
	Cylindre profilé 40X50mm doré 3 clés	N0007290	10	-	-	-	-	-	-	-
	Cylindre profilé BT30X30mm doré 3 clés	00007069	10	-	-	-	-	00104069	10	-

Visuel	Designation	Boite	Colis.	Prix	Sachet	Colis.	Prix	Brochable	Colis.	Prix
	Cylindre profilé BT30X40mm doré 3 clés	N0007079	10	-	-	-	-	-	-	-
	Cylindre profilé BT40X30mm doré 3 clés	N0007179	10	-	-	-	-	-	-	-
	Lot de 2 cylindres profilés 30X30mm doré 6 clés	-	-	-	-	-	-	00126259	10	-
	Cylindre profilé 30X10mm chromé 3 clés	00007948	10	-	-	-	-	00107949	10	-
	Cylindre profilé 40X10mm chromé 3 clés	00007952	10	-	-	-	-	-	-	-
	Cylindre profilé 50X10mm chromé 3 clés	00007953	10	-	-	-	-	-	-	-
	Cylindre profilé 30X30mm chromé 3 clés	00007258	10	-	-	-	-	00107259	10	-
	Cylindre profilé 35X35mm chromé 3 clés	00007268	10	-	-	-	-	00107269	10	-
	Cylindre profilé 40X40mm chromé 3 clés	00007190	10	-	-	-	-	00107189	10	-
	Cylindre profilé 45X45mm chromé 3 clés	00007397	10	-	-	-	-	00107394	10	-
	Cylindre profilé 30X40mm chromé 3 clés	00007278	10	-	-	-	-	00107279	10	-
	Cylindre profilé 30X50mm chromé 3 clés	00007286	10	-	-	-	-	00104282	10	-
	Cylindre profilé 30X60mm chromé 3 clés	00007391	10	-	-	-	-	-	-	-
	Cylindre profilé 30X70mm chromé 3 clés	00007371	10	-	-	-	-	-	-	-
	Cylindre profilé 35X45mm chromé 3 clés	N0007296	10	-	-	-	-	00107295	10	-
	Cylindre profilé 35X50mm chromé 3 clés	00007396	10	-	-	-	-	00107395	10	-
	Cylindre profilé 35X55mm chromé 3 clés	00007313	10	-	-	-	-	00107312	10	-

Visuel	Designation	Boite	Colis.	Prix	Sachet	Colis.	Prix	Brochable	Colis.	Prix
	Cylindre profilé 40X50mm chromé 3 clés	00007398	10	-	-	-	-	-	-	-
	Cylindre profilé 30X30 à bouton 3 clés	00007068	10	-	-	-	-	00104169	10	-
	Lot de 2 cylindres profilés 30X30mm chromé 6 clés	-	-	-	-	-	-	00124259	10	-

CYLINDRES CLÉS RÉVERSIBLES

	1/2 cylindre profilé 5G 30X10mm laitonné - 5 clés réversibles	00016600	10	-	-	-	-	00216600	5	-
	Cylindre profilé 5G 30X30mm laitonné - 5 clés réversibles	00016602	10	-	-	-	-	00216602	5	-
	Cylindre profilé 5G 30X40mm laitonné - 5 clés réversibles	00016603	10	-	-	-	-	00216603	5	-
	Cylindre profilé 5G 40X40mm laitonné - 5 clés réversibles	00016604	10	-	-	-	-	00216604	5	-
	Cylindre profilé 5G 35X45mm laitonné - 5 clés réversibles	00016605	10	-	-	-	-	00216605	5	-
	Cylindre profilé 5G 35X35mm laitonné - 5 clés réversibles	00016606	10	-	-	-	-	00216606	5	-
	Cylindre profilé 5G 30X50mm laitonné - 5 clés réversibles	00093763	10	-	-	-	-	00293763	5	-
	Cylindre profilé 5G 30X60mm laitonné - 5 clés réversibles	00016609	10	-	-	-	-	00216609	5	-
	Cylindre profilé 5G BT30X30mm laitonné - 5 clés réversibles	00016601	10	-	-	-	-	00216601	5	-
	Cylindre profilé 5G BT35X35mm laitonné - 5 clés réversibles	00093754	10	-	-	-	-	00293754	5	-
	Cylindre profilé 5G BT40X40mm laitonné- 5 clés réversibles	00093756	10	-	-	-	-	00293756	5	-
	Cylindre profilé 5G BT40X30mm laitonné - 5 clés réversibles	00093768	10	-	-	-	-	00216607	5	-
	Cylindre profilé 5G BT45X35mm laitonné - 5 clés réversibles	00093760	10	-	-	-	-	00293760	5	-

Visuel	Designation	Boite	Colis.	Prix	Sachet	Colis.	Prix	Brochable	Colis.	Prix
	Cylindre profilé 5G BT45X50mm laitonné - 5 clés réversibles	00093797	10	-	-	-	-	-	-	-
	Cylindre profilé 5G BT50X30mm laitonné - 5 clés réversibles	00093762	10	-	-	-	-	00293762	5	-
	Cylindre profilé 5G BT50X45mm laitonné - 5 clés réversibles	00093769	10	-	-	-	-	00216608	5	-
	Cylindre profilé 5G BT60X30mm laitonné - 5 clés réversibles	00093765	10	-	-	-	-	00293765	5	-
	LOT de 2 cylindres profilés 5G 30X30mm laitonné - 10 clés réversibles	-	-	-	-	-	-	00226602	5	-
	Cylindre profilé 5G 30X10mm nickelé - 5 clés réversibles	00016616	10	-	-	-	-	00216616	5	-
	Cylindre profilé 5G 30X30mm nickelé - 5 clés réversibles	00016617	10	-	-	-	-	00216617	5	-
	Cylindre profilé 5G 35X35mm nickelé - 5 clés réversibles	00016621	10	-	-	-	-	00216621	5	-
	Cylindre profilé 5G 40X40mm nickelé - 5 clés réversibles	00016622	10	-	-	-	-	00216622	5	-
	Cylindre profilé 5G 30X40mm nickelé - 5 clés réversibles	00016618	10	-	-	-	-	00216618	5	-
	Cylindre profilé 5G 30X50mm nickelé - 5 clés réversibles	00016619	10	-	-	-	-	00216619	5	-
	Cylindre profilé 5G 30X60mm nickelé - 5 clés réversibles	00016620	10	-	-	-	-	00216620	5	-
	Cylindre profilé 5G 35X45mm nickelé - 5 clés réversibles	00016623	10	-	-	-	-	00216623	5	-
	Cylindre profilé 5G 45X50mm nickelé - 5 clés réversibles	00016624	10	-	-	-	-	00216624	5	-
	Cylindre profilé 5G BT30X30mm nickelé - 5 clés réversibles	00016625	10	-	-	-	-	00216625	5	-
	Cylindre profilé 5G BT35X35mm nickelé - 5 clés réversibles	00093755	10	-	-	-	-	00293755	5	-
	Cylindre profilé 5G BT40X40mm nickelé - 5 clés réversibles	00093757	10	-	-	-	-	00293757	5	-

Visuel	Designation	Boite	Colis.	Prix	Sachet	Colis.	Prix	Brochable	Colis.	Prix
	Cylindre profilé 5G BT30X40mm nickelé - 5 clés réversibles	00016626	10	-	-	-	-	00216626	5	-
	Cylindre profilé 5G BT45X35mm nickelé - 5 clés réversibles	00093761	10	-	-	-	-	00293761	5	-
	Cylindre profilé 5G BT45X50mm nickelé - 5 clés réversibles	00093796	10	-	-	-	-	00293796	5	-
	Cylindre profilé 5G BT50X30mm nickelé - 5 clés réversibles	00093764	10	-	-	-	-	00293764	5	-
	Cylindre profilé 5G BT60X30mm nickelé - 5 clés réversibles	00093767	10	-	-	-	-	00293767	5	-

SERRURES A ENCASTRER

	Serrure à encastrer axe 40mm Bec de cane - zingué/ bouts ronds - réversible	-	-	-	-	-	-	00424010	5	-
	Serrure à encastrer axe 40mm À condamnation - zingué/bouts ronds - réversible	-	-	-	-	-	-	00424011	5	-
	Serrure à encastrer axe 40mm PDT 1/2 tour 1 clé - zingué/Bouts ronds - réversible	-	-	-	-	-	-	00424012	5	-
	Serrure à encastrer axe 40mm PDT 1/2 tour 2 clés - zingué/bouts ronds - réversible	-	-	-	-	-	-	00424015	5	-
	Boitier de serrure à encastrer axe 40mm pour CP - zingué/bouts ronds - réversible	-	-	-	-	-	-	00424016	5	-
	Boitier de serrure à encastrer axe 50mm pour CP - zingué/bouts ronds - réversible	-	-	-	-	-	-	00451496	5	-

Pour cadenas

	GENCOD				PRIX EURO	
	Ébauche	Clé taille	Désignation		ébauche.	Clé taillée
	00080001	00080011	Ébauche / Clé laiton nickelé MACH 1 20 mm - 25	M	-	-
	00080003	00080013	Ébauche / Clé laiton nickelé MACH 1 30 mm - 35 mm	M	-	-
	00080006	00080016	Ébauche / Clé laiton nickelé MACH 1 40 – 45 mm	M	-	-
	00080005	00080015	Ébauche / Clé laiton nickelé MACH 1 50 mm - 60 mm - 70 mm	M	-	-
	00063010	00063110	Ébauche / Clé acier nickelé MACH 2 25 mm	N	-	-
	00063029	00063120	Ébauche / Clé acier nickelé MACH 2 35 mm	N	-	-
	00063021	00063121	Ébauche / Clé acier nickelé MACH 2 45 - 55 mm	N	-	-
	-	00063114	Clé laiton MACH 2 20 mm	N	-	-
	00063022	00063122	Ébauche / Clé laiton MACH 2 25 mm	N	-	-
	00063023	00063123	Ébauche / Clé laiton MACH 2 35 mm / NAUTIC 35 - 45 mm	N	-	-
	00063024	00063124	Ébauche / Clé laiton nickelé MACH 2 45 - 55 mm	N	-	-
	00063029	00063120	Ébauche / Clé laiton nickelé MACH 3 30 – 35 mm	N	-	-
	00056017	00056117	Ébauche / Clé laiton nickelé MACH 3 40-45-50-55-60mm	N	-	-
	00097091	00097011	Ébauche / Clé laiton nickelé TRANSIT	N	-	-
	-	00049009	Clé laiton nickelé ADRIATIC	C	-	-
	00098001	00098091	Ébauche / Clé laiton nickelé MACH COLOR vert	M	-	-
	00098002	00098092	Ébauche / Clé laiton nickelé MACH COLOR rouge	M	-	-
	00098003	00098093	Ébauche / Clé laiton nickelé MACH COLOR bleu	M	-	-
	00098004	00098094	Ébauche / Clé laiton nickelé MACH COLOR noir	M	-	-
	00098005	00098095	Ébauche / Clé laiton nickelé MACH COLOR jaune	M	-	-

N : sur numéro • M : sur clé modèle • C : sur carte de propriété
Pour composer le Gencod complet, faire précéder le code inscrit par 315026

NS Non stocké/Non-stored/Producto no estocado - ⦿ Sur stock Europe Zone 1 et Zone 2, nous consulter pour délai d'approvisionnement - E Epuisement/Stock depletion/Agotamiento del stock

Pour cadenas

	GENCOD				PRIX EURO	
	Ébauche	Clé taille	Désignation		ébauche.	Clé taillée
	00063025	00063125	Ébauche / Clé laiton SM 355 - 455 - 555	N	-	-
	00063026	00063126	Ébauche / Clé laiton SM 356 - 456 - 556	N	-	-
	00068001	00068002	Ébauche / Clé laiton NAUTIC 55 - 65 - 80 mm	N	-	-
	00056017	00056117	Ébauche / Clé acier nickelé NAUTIC HG	N	-	-
	00088001	00088011	Ébauche / Clé laiton nickelé LAND 60 - 70 - 90 mm	M	-	-
	00096000	00096001	Ébauche / Clé laiton nickelé LAND BLINDE 80mm - MARINOX 50 - MARINOX 60	M	-	-
	00096010	00096011	Ébauche / Clé laiton nickelé MARINOX 40	M	-	-
	00090001	00090011	Ébauche / Clé laiton nickelé SEA LINE	M	-	-
	00092001	00092011	Ébauche / Clé laiton nickelé ASTRA	M	-	-
	-	00033001	Clé acier nickelé 33	N	-	-
	-	00036001	Clé laiton 36 H 42 - 52 mm	N	-	-
	00060110	00060009	Ébauche / Clé MUL-T-LOCK	C	-	-
	00096012	00096013	Ébauche / Clé laiton SP 90 AS	M	-	-
	00096002	00096003	Ébauche / Clé laiton 90 AS - 200 R - 300 R - 300 PR - 900 R - 510 - 520 - 530	N	-	-
	00096009	00096019	Ébauche / Clé laiton nickelé 710 - 720 - 730	N	-	-
	00080006	00096016	Ébauche / Clé laiton nickelé FTH 40 P 40 mm	M	-	-
	00080005	00096017	Ébauche / Clé laiton nickelé FTH 50 P 50 mm	M	-	-
	00096008	00096018	Ébauche / Clé laiton nickelé FTH 802 – 803 – 804 mm	M	-	-
	-	00010000	Clé triangle pour cadenas artillerie	N	-	-
	-	00010001	Clé demi-lune pour cadenas artillerie	N	-	-
	-	00010002	Clé carré pour cadenas artillerie	N	-	-
	00090002	00090012	Ébauche / Clé laiton nickelé CADENAS A LAMELLE	M	-	-
	00090003	00090013	Ébauche / Clé laiton nickelé CADENAS ETANCHE	M	-	-
	-	00024931	Clé 2493 / 45 - 55 mm pour cadenas de barrière	M	-	-

N : sur numéro • M : sur clé modèle • C : sur carte de propriété
Pour composer le Gencod complet, faire précéder le code inscrit par 315026

NS Non stocké/Non-stored/Producto no estocado - ● Sur stock Europe Zone 1 et Zone 2, nous consulter pour délai d'approvisionnement - E Epuisement/Stock depletion/Agotamiento del stock

Pour cadenas

	GENCOD			PRIX EURO	
	Ébauche	Clé taille	Désignation	ébauche.	Clé taillée
	00082003	-	Ébauche RUCK 15 mm profil D	-	-
	00082004	-	Ébauche RUCK 15 mm profil G	-	-
	00082005	-	Ébauche RUCK 20 mm profil D	-	-
	00082006	-	Ébauche RUCK 20 mm profil G	-	-
	00082007	-	Ébauche RUCK 25 / 30 mm profil D	-	-
	00082008	-	Ébauche RUCK 25 mm profil G	-	-
	00082009	-	Ébauche RUCK 40 / 50 / 60 mm	-	-
	00062051	-	Ébauche ANSE REGLABLE	-	-
	00089040	00089041	Ébauche / Clé THOR	-	-

N : sur numéro • M : sur clé modèle • C : sur carte de propriété
Pour composer le Gencod complet, faire précéder le code inscrit par 315026

NS Non stocké/Non-stored/Producto no estocado - ⦿ Sur stock Europe Zone 1 et Zone 2, nous consulter pour délai d'approvisionnement - E Epuisement/Stock depletion/Agotamiento del stock

Pour serrure de meubles - Entrebailleurs - Verrous de fenêtre

	GENCOD				PRIX EURO	
	Ébauche	Clé taille	Désignation		ébauche.	Clé taillée
	-	00023101	Clé laiton vieilli SERRURE A PATTES - SERRURE APPLIQUE	N	-	-
	-	00051001	Clé acier SERRURE BIBLIOTHEQUE	N	-	-
	-	00083001	Clé acier SERRURE FACON PARIS	N	-	-
	-	00014401	Clé acier SERRURE 3 GORGES	M	-	-
	00040100	00040101	Ébauche / Clé acier nickelé SERRURE DE SURETE	N	-	-
	00040202	00040212	Ébauche / Clé laiton nickelé SERRURE 002402	M	-	-
	00040222	00040232	Ébauche / Clé laiton nickelé SERRURE 002402 ancien modèle	M	-	-
	00041901	00041911	Ébauche / Clé laiton nickelé SERRURE VITRINE	M	-	-
	00060401	00060411	Ébauche / Clé laiton nickelé ENTREBAILLEUR FENETRE SERRURE CREMON	M	-	-
	-	00041301	Clé VERROU A LARDER FENETRE	N	-	-
	00041400	00041401	Ébauche / Clé nickelé VERROU FENETRE 414 - 421	M	-	-
	00041500	00041501	Ébauche / Clé nickelé VERROU FENETRE 415	M	-	-
	-	00041601	Clé nickelé VERROU FENETRE 416 - 417	N	-	-

COMMANDE DE CLES DE RECHANGE

Les clés référencées avec repère N peuvent être commandées d'après le numéro gravé sur l'original.
Les clés référencées avec repère M ne peuvent être reproduites qu'à partir d'une clé modèle (à nous faire parvenir).
Les clés référencées avec repère C ne peuvent être commandées qu'avec l'original de la carte de propriété fournie avec le cylindre et verrou.

N : sur numéro • M : sur clé modèle • C : sur carte de propriété
Pour composer le Gencod complet, faire précéder le code inscrit par 315026

NS Non stocké/Non-stored/Producto no estocado - ● Sur stock Europe Zone 1 et Zone 2, nous consulter pour délai d'approvisionnement - E Epuisement/Stock depletion/Agotamiento del stock

Pour verrous de sûreté

	GENCOD				PRIX EURO	
	Ébauche	Clé taille	Désignation		ébauche.	Clé taillée
	00018957	00028957	Ébauche / Clé laiton nickelé VERROU ALOUETTE - CONCORDE - MYSTERE E	M	-	-
	00018956	00028956	Ébauche / Clé laiton nickelé VERROU CLASSIC - ALOUETTE - CONCORDE - MYSTERE W	M	-	-
	00019956	00029956	Ébauche / Clé laiton nickelé VERROU VSPM	M	-	-
	00063016	00063015	Ébauche / Clé acier nickelé VERROU ALOUETTE - CONCORDE - MYSTERE T	N	-	-
	00010301	00010311	Ébauche / Clé laiton nickelé VERROU CORVETTE - APACHE	M	-	-
	00040100	00040101	Ébauche / Clé acier nickelé VERROU MIRAGE - RAFALE - MIRAGE 6	N	-	-

Pour verrous de haute sûreté

	GENCOD				PRIX EURO	
	Ébauche	Clé taille	Désignation		ébauche.	Clé taillée
	00016709	00016708	Ébauche / Clé laiton SURVEYOR - EMERAUDE	N	-	-
	-	00017708	Clé COBRA, COBRA M, COBRA M+	C	-	-
	00097091	00097011	Ébauche / Clé laiton nickelé TRANSIT	N	-	-
	-	00058001	Clé laiton nickelé CYLINDRE PROFILE TRANSIT2	C	-	-
	-	00018708	Clé ARIANE la première	C	-	-
	-	00018709	Clé ARIANE les suivantes	C	-	-

Pour batteuses

	GENCOD				PRIX EURO	
	Ébauche	Clé taille	Désignation		ébauche.	Clé taillée
	00091401	00091411	Ébauche / Clé nickelée BATTEUSE 914 - 915	M	-	-
	00091601	00091611	Ébauche / Clé nickelée BATTEUSE 916 - 920 - 925 - 930	M	-	-
	00030102	00030103	Ébauche / Clé nickelée BATTEUSE PTT	N	-	-
	00016709	00016708	Ébauche / Clé laiton BATTEUSE SURVEYOR	N	-	-

N : sur numéro • M : sur clé modèle • C : sur carte de propriété
Pour composer le Gencod complet, faire précéder le code inscrit par 315026

NS Non stocké/Non-stored/Producto no estocado - ⦿ Sur stock Europe Zone 1 et Zone 2, nous consulter pour délai d'approvisionnement - E Epuisement/Stock depletion/Agotamiento del stock

Pour cylindres de sûreté

	GENCOD				PRIX EURO	
	Ébauche	Clé taille	Désignation		ébauche.	Clé taillée
	00059001	00059002	Ébauche / Clé acier nickelé CYLINDRE PROFILE SA	M	-	-
	00059003	00059004	Ébauche / Clé acier nickelé CYLINDRE PROFILE SA 4 goupilles 25x25	M	-	-
	00016001	00016011	Ébauche / Clé laiton nickelé CYLINDRE PROFILE STD BS	M	-	-
	00016003	00016013	Ébauche / Clé laiton nickelé ASTRA CYLINDRE PROFILE STD H	M	-	-
	00056017	00056117	Ébauche / Clé acier nickelé CYLINDRE PROFILE 5G HG	N	-	-
	00056217	00056317	Ébauche / Clé laiton nickelé CYLINDRE PROFILE 5G HG	N	-	-
	00056018	00056118	Ébauche / Clé acier nickelé CYLINDRE PROFILE 6G HG - VERTI -BELUGA CR / CP	N	-	-
	00056218	00056318	Ébauche / Clé laiton nickelé CYLINDRE PROFILE 6G HG	N	-	-
	00018702	00018703	Ébauche / Clé acier nickelé CYLINDRE TIGER 10		-	-
	00062246	-	Ébauche CYLINDRE RIM		-	-

Pour cylindres de haute sûreté

	GENCOD				PRIX EURO	
	Ébauche	Clé taille	Désignation		ébauche.	Clé taillée
	00016709	00016708	Ébauche / Clé laiton SURVEYOR	N	-	-
	-	00017708	Clé COBRA, COBRA M, COBRA M+	C	-	-
	00018795	00018796	Ébauche / Clé laiton nickelé CYLINDRE PROFILE 6G SHG profil droite (G)	M	-	-
	00018798	00018800	Ébauche / Clé laiton nickelé CYLINDRE PROFILE 6G SHG profil gauche (G)	M	-	-
	00018995	00018996	Ébauche / Clé laiton nickelé CYLINDRE PROFILE 6G SHG ©	M	-	-
	00018695	00018696	Ébauche / Clé laiton nickelé CYLINDRE PROFILE 6G SHG (H)	M	-	-
	00018700	00018701	Ébauche / Clé acier nickelé CYLINDRE PROFILE TIGER 6 (AK)	M	-	-
	00017695	00017696	Ébauche / Clé laiton nickelé CYLINDRE PROFILE TRAFIC 6	M	-	-
	-	00017698	Clé laiton nickelé CYLINDRE PROFILE TRAFIC 6 D	N	-	-
	-	00017692	Clé longue laiton nickelé CYLINDRE PROFILE TRAFIC 6 DL	N	-	-

N : sur numéro • M : sur clé modèle • C : sur carte de propriété
Pour composer le Gencod complet, faire précéder le code inscrit par 315026

NS Non stocké/Non-stored/Producto no estocado - ● Sur stock Europe Zone 1 et Zone 2, nous consulter pour délai d'approvisionnement - E Epuisement/Stock depletion/Agotamiento del stock

Pour cylindres de haute sûreté

	GENCOD				PRIX EURO	
	Ébauche	Clé taille	Désignation		ébauche.	Clé taillée
	00097091	00097011	Ébauche / Clé laiton nickelé CYLINDRE PROFILE TRANSIT	C	-	-
	-	00058001	Clé laiton nickelé CYLINDRE PROFILE TRANSIT2	C	-	-
	00019795	00019796	Ébauche / Clé laiton nickelé CYLINDRE PROFILE TRAFIC 12 T	M	-	-
	-	00017694	Clé laiton nickelé CYLINDRE PROFILE TRAFIC 12 K	N	-	-
	-	00019794	Clé longue laiton nickelé CYLINDRE PROFILE TRAFIC 12 KL	N	-	-
	-	00017699	Clé laiton nickelé CYLINDRE PROFILE TRAFIC 12 M	N	-	-
	-	00019792	Clé longue laiton nickelé CYLINDRE PROFILE TRAFIC 12 ML	N	-	-
	-	00013311	Clé maillechort CYLINDRE PROFILE FEDERAL B	C	-	-
	-	00013315	Clé maillechort CYLINDRE PROFILE FEDERAL C		-	-
	-	00013316	Clé maillechort CYLINDRE PROFILE FEDERAL D		-	-
	-	00013317	Clé maillechort CYLINDRE PROFILE FEDERAL E		-	-
	-	00013226	Clé maillechort CYLINDRE PROFILE FEDERAL 2 FC		-	-
	00057005	00057015	Ébauche / Clé maillechort TRANSIT EVOLUTION	C	-	-
	00060110	00060009	Ébauche / Clé CYLINDRE PROFILE MUL-T-LOCK	C	-	-
	00020710	00020720	Ébauche / Clé maillechort ATLANTIC	C	-	-
	-	00030720	Clé maillechort ATLANTIC M	C	-	-
	-	00017718	Clé maillechort COBRA, COBRA M, COBRA M+	C	-	-
	-	00017719	Clé maillechort COBRA 2	C	-	-
	-	00047009	Clé laiton nickelé ADRIA	C	-	-
	-	00049009	Clé laiton nickelé ADRIATIC	C	-	-
	00013732	00013735	Ébauche / Clé maillechort CYLINDRE FEDERAL S ©		-	-

N : sur numéro • M : sur clé modèle • C : sur carte de propriété
Pour composer le Gencod complet, faire précéder le code inscrit par 315026

NS Non stocké/Non-stored/Producto no estocado - ⦿ Sur stock Europe Zone 1 et Zone 2, nous consulter pour délai d'approvisionnement - E Epuisement/Stock depletion/Agotamiento del stock

Pour cylindres de haute sûreté

	GENCOD			PRIX EURO	
	Ébauche	Clé taille	Désignation	ébauche.	Clé taillée
	00010118	-	Reproduction CARTE DE PROPRIÉTÉ HG5 +	-	-
	00010169	-	Reproduction CARTE DE PROPRIÉTÉ TRANSIT 2	-	-
	00010117	-	Reproduction CARTE DE PROPRIÉTÉ ADRIA	-	-
	00010122	-	Reproduction CARTE DE PROPRIÉTÉ ADRIATIC	-	-
	00010060	-	Reproduction CARTE DE PROPRIÉTÉ COBRA 2	-	-
	00010056	-	Reproduction CARTE DE PROPRIÉTÉ ATLANTIC M	-	-
	00010999	-	Contrat de protection ORGANIGRAMME	-	-

Pour serrures à encastrer

	GENCOD				PRIX EURO	
	Ébauche	Clé taille	Désignation		ébauche.	Clé taillée
	-	00012298	Clé SERRURE A ENCASTRER ECO + pêne dormant ½ tour axe à 40 mm N° 1	N	-	-
	-	00012299	Clé SERRURE A ENCASTRER ECO + pêne dormant ½ tour axe à 40 mm N° 5	N	-	-
	-	00011299	Clé SERRURE A ENCASTRER pêne dormant ½ tour axe à 40 mm SP	N	-	-
	-	10010299	Clé SERRURE A ENCASTRER pêne dormant ½ tour axe à 40 mm N° 1	N	-	-
	-	20010299	Clé SERRURE A ENCASTRER pêne dormant ½ tour axe à 40 mm N° 2	N	-	-
	-	30010299	Clé SERRURE A ENCASTRER pêne dormant ½ tour axe à 40 mm N° 3	N	-	-
	-	40010299	Clé SERRURE A ENCASTRER pêne dormant ½ tour axe à 40 mm N° 4	N	-	-
	-	50010299	Clé SERRURE A ENCASTRER pêne dormant ½ tour axe à 40 mm N° 5	N	-	-
	-	60010299	Clé SERRURE A ENCASTRER pêne dormant ½ tour axe à 40 mm N° 6	N	-	-
	-	00010300	Clé SERRURE A ENCASTRER 3 gorges axe à 40 mm	N	-	-
	-	00020201	Clé nickelée SERRURE A ENCASTRER pêne dormant ½ tour axe à 50 mm	N	-	-
	-	00008670	Clé SERRURE A ENCASTRER MONOMAX pêne dormant ½ tour axe à 50 mm V6	N	-	-
	-	00008671	Clé SERRURE A ENCASTRER MONOMAX pêne dormant ½ tour axe à 50 mm V5	N	-	-
	-	00008673	Clé SERRURE A ENCASTRER MONOMAX pêne dormant ½ tour axe à 50 mm V3	N	-	-
	-	00008674	Clé SERRURE A ENCASTRER MONOMAX pêne dormant ½ tour axe à 50 mm V2	N	-	-
	-	00020300	Clé nickelé SERRURE A ENCASTRER 4 gorges axe à 50 mm	N	-	-
	-	00055500	Clé nickelée SERRURE A ENCASTRER ALSACE pêne dormant ½ tour axe à 55 mm	N	-	-

N : sur numéro • M : sur clé modèle • C : sur carte de propriété
Pour composer le Gencod complet, faire précéder le code inscrit par 315026

NS Non stocké/Non-stored/Producto no estocado - ⦿ Sur stock Europe Zone 1 et Zone 2, nous consulter pour délai d'approvisionnement - E Epuisement/Stock depletion/Agotamiento del stock

Pour serrures à encastrer

	GENCOD				PRIX EURO	
	Ébauche	Clé taille	Désignation		ébauche.	Clé taillée
	-	00055501	Clé SERRURE A ENCASTRER ALSACE N° 1	N	-	-
	-	00055502	Clé SERRURE A ENCASTRER ALSACE N° 2	N	-	-
	-	00055503	Clé SERRURE A ENCASTRER ALSACE N° 3	N	-	-
	-	00055504	Clé SERRURE A ENCASTRER ALSACE N° 4	N	-	-
	-	00055505	Clé SERRURE A ENCASTRER ALSACE N° 5	N	-	-
	-	00055506	Clé SERRURE A ENCASTRER ALSACE N° 6	N	-	-
	-	00055507	Clé SERRURE A ENCASTRER ALSACE N°7	N	-	-
	-	00055508	Clé SERRURE A ENCASTRER ALSACE N° 8	N	-	-
	-	00055509	Clé SERRURE A ENCASTRER ALSACE N° 9	N	-	-
	-	00055512	Clé SERRURE A ENCASTRER ALSACE N° 10	N	-	-

N : sur numéro • M : sur clé modèle • C : sur carte de propriété
Pour composer le Gencod complet, faire précéder le code inscrit par 315026

NS Non stocké/Non-stored/Producto no estocado - ⦿ Sur stock Europe Zone 1 et Zone 2, nous consulter pour délai d'approvisionnement - E Epuisement/Stock depletion/Agotamiento del stock

Pour serrures à appliquer

	GENCOD				PRIX EURO	
	Ébauche	Clé taille	Désignation		ébauche.	Clé taillée
	-	00011199	Clé SERRURE APPLIQUE pêne dormant laqué 80 - 95 - 110 - 160 V1	N	-	-
	-	00011198	Clé SERRURE APPLIQUE pêne dormant laqué 80 - 95 - 110 - 160 V2	N	-	-
	-	00011197	Clé SERRURE APPLIQUE pêne dormant laqué 80 - 95 - 110 - 160 V3	N	-	-
	-	00011196	Clé SERRURE APPLIQUE pêne dormant laqué 80 - 95 - 110 - 160 V4	N	-	-
	-	00011194	Clé SERRURE APPLIQUE pêne dormant laqué 80 - 95 - 110 - 160 V5	N	-	-
	-	00011193	Clé SERRURE APPLIQUE pêne dormant laqué 80 - 95 - 110 - 160 V6	N	-	-
	-	00011700	Clé SERRURE APPLIQUE pêne dormant laqué 140 GM TETE CARREE V1	N	-	-
	-	00011701	Clé SERRURE APPLIQUE pêne dormant laqué 140 GM TETE CARREE V2	N	-	-
	-	00011702	Clé SERRURE APPLIQUE pêne dormant laqué 140 GM TETE CARREE V3	N	-	-
	-	00011703	Clé SERRURE APPLIQUE pêne dormant laqué 140 GM TETE CARREE V4	N	-	-
	-	00011704	Clé SERRURE APPLIQUE pêne dormant laqué 140 GM TETE CARREE V5	N	-	-
	-	00011705	Clé SERRURE APPLIQUE pêne dormant laqué 140 GM TETE CARREE V6	N	-	-

N : sur numéro • M : sur clé modèle • C : sur carte de propriété
Pour composer le Gencod complet, faire précéder le code inscrit par 315026

NS Non stocké/Non-stored/Producto no estocado - ⦿ Sur stock Europe Zone 1 et Zone 2, nous consulter pour délai d'approvisionnement - E Epuisement/Stock depletion/Agotamiento del stock

Pour serrures à appliquer

	GENCOD				PRIX EURO	
	Ébauche	Clé taille	Désignation		ébauche.	Clé taillée
	-	00011199	Clé SERRURE APPLIQUE pêne dormant ½ tour N° 1	N	-	-
	-	00011198	Clé SERRURE APPLIQUE pêne dormant ½ tour N° 2	N	-	-
	-	00011197	Clé SERRURE APPLIQUE pêne dormant ½ tour N° 3	N	-	-
	-	00011196	Clé SERRURE APPLIQUE pêne dormant ½ tour N° 4	N	-	-
	-	00011194	Clé SERRURE APPLIQUE pêne dormant ½ tour N° 5	N	-	-
	-	00011193	Clé SERRURE APPLIQUE pêne dormant ½ tour N° 6	N	-	-
	-	00011300	Clé SERRURE APPLIQUE HORIZONTALE 4 gorges N° 1A	N	-	-
	-	00011303	Clé SERRURE APPLIQUE HORIZONTALE 4 gorges N° 2A	N	-	-
	-	00011304	Clé SERRURE APPLIQUE HORIZONTALE 4 gorges N° 3A	N	-	-
	-	00011305	Clé SERRURE APPLIQUE HORIZONTALE 4 gorges N° 4A	N	-	-
	-	00011306	Clé SERRURE APPLIQUE HORIZONTALE 4 gorges N° 1E	N	-	-
	-	00011307	Clé SERRURE APPLIQUE HORIZONTALE 4 gorges N° 2E	N	-	-
	-	00011308	Clé SERRURE APPLIQUE HORIZONTALE 4 gorges N° 3E	N	-	-
	-	00011309	Clé SERRURE APPLIQUE HORIZONTALE 4 gorges N° 4E	N	-	-
	-	00011310	Clé SERRURE APPLIQUE HORIZONTALE 4 gorges N° 1F	N	-	-
	-	00011311	Clé SERRURE APPLIQUE HORIZONTALE 4 gorges N° 2F	N	-	-
	-	00011312	Clé SERRURE APPLIQUE HORIZONTALE 4 gorges N° 3F	N	-	-
	-	00011313	Clé SERRURE APPLIQUE HORIZONTALE 4 gorges N° 4F	N	-	-

N : sur numéro • M : sur clé modèle • C : sur carte de propriété
Pour composer le Gencod complet, faire précéder le code inscrit par 315026

NS Non stocké/Non-stored/Producto no estocado - ⦿ Sur stock Europe Zone 1 et Zone 2, nous consulter pour délai d'approvisionnement - E Epuisement/Stock depletion/Agotamiento del stock

Pour serrures à appliquer

	GENCOD				PRIX EURO	
	Ébauche	Clé taille	Désignation		ébauche.	Clé taillée
	-	00011314	Clé SERRURE APPLIQUE VERTICALE 4 gorges N° 1A	N	-	-
	-	00011315	Clé SERRURE APPLIQUE VERTICALE 4 gorges N° 2A	N	-	-
	-	00011316	Clé SERRURE APPLIQUE VERTICALE 4 gorges N° 3A	N	-	-
	-	00011317	Clé SERRURE APPLIQUE VERTICALE 4 gorges N° 4A	N	-	-
	-	00011318	Clé SERRURE APPLIQUE VERTICALE 4 gorges N° 1E	N	-	-
	-	00011319	Clé SERRURE APPLIQUE VERTICALE 4 gorges N° 2E	N	-	-
	-	00011320	Clé SERRURE APPLIQUE VERTICALE 4 gorges N° 3E	N	-	-
	-	00011321	Clé SERRURE APPLIQUE VERTICALE	N	-	-
	-	00011322	Clé SERRURE APPLIQUE VERTICALE 4 gorges N° 1F	N	-	-
	-	00011323	Clé SERRURE APPLIQUE VERTICALE 4 gorges N° 2F	N	-	-
	-	00011324	Clé SERRURE APPLIQUE VERTICALE 4 gorges N° 3F	N	-	-
	-	00011325	Clé SERRURE APPLIQUE VERTICALE 4 gorges N° 4F	N	-	-
	-	00013800	Clé nickelée SERRURE APPLIQUE 4 gorges plat	N	-	-
	-	00011327	Clé SERRURE APPLIQUE 6 gorges N°214	N	-	-
	-	00011328	Clé SERRURE APPLIQUE 6 gorges N°231	N	-	-
	-	00011329	Clé SERRURE APPLIQUE 6 gorges N°232	N	-	-
	-	00011330	Clé SERRURE APPLIQUE 6 gorges N°234	N	-	-
	-	00011331	Clé SERRURE APPLIQUE 6 gorges N°241	N	-	-
	-	00011332	Clé SERRURE APPLIQUE 6 gorges N°242	N	-	-
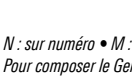	-	00011333	Clé SERRURE APPLIQUE 6 gorges N°243	N	-	-

N : sur numéro • M : sur clé modèle • C : sur carte de propriété
Pour composer le Gencod complet, faire précéder le code inscrit par 315026

NS Non stocké/Non-stored/Producto no estocado - ⦿ Sur stock Europe Zone 1 et Zone 2, nous consulter pour délai d'approvisionnement - E Epuisement/Stock depletion/Agotamiento del stock

Pour serrures à appliquer

	GENCOD				PRIX EURO	
	Ébauche	Clé taille	Désignation		ébauche.	Clé taillée
	-	00011334	Clé SERRURE APPLIQUE 6 gorges N°312	N	-	-
	-	00011335	Clé SERRURE APPLIQUE 6 gorges N°314	N	-	-
	-	00011336	Clé SERRURE APPLIQUE 6 gorges N°321	N	-	-
	-	00011337	Clé SERRURE APPLIQUE 6 gorges N°323	N	-	-
	-	00011338	Clé SERRURE APPLIQUE 6 gorges N°324	N	-	-
	-	00011339	Clé SERRURE APPLIQUE 6 gorges N°342	N	-	-
	-	00011340	Clé SERRURE APPLIQUE 6 gorges N°343	N	-	-
	-	00011341	Clé SERRURE APPLIQUE 6 gorges N°412	N	-	-
	-	00011343	Clé SERRURE APPLIQUE 6 gorges N°413	N	-	-
	-	00011344	Clé SERRURE APPLIQUE 6 gorges N°423	N	-	-
	-	00011345	Clé SERRURE APPLIQUE 6 gorges N°424	N	-	-
	-	00011346	Clé SERRURE APPLIQUE 6 gorges N°432	N	-	-
	-	00011347	Clé SERRURE APPLIQUE 6 gorges N°434	N	-	-

N : sur numéro • M : sur clé modèle • C : sur carte de propriété
Pour composer le Gencod complet, faire précéder le code inscrit par 315026

NS Non stocké/Non-stored/Producto no estocado - ● Sur stock Europe Zone 1 et Zone 2, nous consulter pour délai d'approvisionnement - E Epuisement/Stock depletion/Agotamiento del stock

Pour cylindres de haute sûreté - Serrures à appliquer

	GENCOD				PRIX EURO	
	Ébauche	Clé taille	Désignation		ébauche.	Clé taillée
	00056017	00056117	Ébauche / Clé acier nickelé SERRURE APPLIQUE 136 - 146 - 135 - 145 - 1136 - 1146 - 1135 - 1145	N	-	-
	00010301	00010311	Ébauche / Clé acier nickelé SERR. APPLIQUE 114 - 124	M	-	-
	00056017	00056117	Ébauche / Clé acier nickelé SERRURE APPLIQUE 116 - 126 - 115 - 125 - 1116 - 1126 - 1115 - 1125 -	N	-	-
	00050050	00050051	Ébauche / Clé acier nickelé SERRURE ELECTRIQUE TRANSIT EVOLUTION	M	-	-
	00017000	00017001	Ébauche / Clé acier nickelé SERRURE GARAGE 17 - 27 -	M	-	-
	00010301	00010311	Ébauche / Clé acier nickelé SERRURE GARAGE 47 - 57	M	-	-
	00071160	00071161	Ébauche / Clé laiton nickelé SERRURE 907116 / 907126	M	-	-

Diverses

	GENCOD				PRIX EURO	
	Ébauche	Clé taille	Désignation		ébauche.	Clé taillée
	-	00016210	Ébauche / Clé acier nickelé SERRURE / VERROU TUBULAIRE	M	-	-
	00016211	00016212	Ébauche / Clé acier nickelé SERRURE / VERROU TUBULAIRE - TRS	M	-	-
	00019850	00019851	Ébauche / Clé acier nickelé SERRURE RIDEAU METALLIQUE	M	-	-
	-	00048300	Clé acier nickelé BEQUILLE FENETRE ANODISEE	M	-	-
	-	00014830	Clé acier nickelé BEQUILLE FENETRE LAITON	M	-	-
	-	00069000	Clé acier nickelé BOUTON FENETRE FONTE	M	-	-
	-	00006027	Clé acier nickelé BOUTON et BEQUILLE FENETRE chromé	M	-	-

N : sur numéro • M : sur clé modèle • C : sur carte de propriété
Pour composer le Gencod complet, faire précéder le code inscrit par 315026

NS Non stocké/Non-stored/Producto no estocado - ⦿ Sur stock Europe Zone 1 et Zone 2, nous consulter pour délai d'approvisionnement - E Epuisement/Stock depletion/Agotamiento del stock

Machine à tailler

Designation	Boite	Colis.	Prix
MACHINE à tailler les clés crantées	00091002	1	-
MACHINE à tailler les clés réversibles	00091013	1	-
FORET pour machine à clés réversibles	00009927	1	-
PALPEUR pour machine à clés réversibles	00009928	1	-
BROSSE pour machine à clés	00009959	1	-
FRAISE pour machine à clés	00009975	1	-

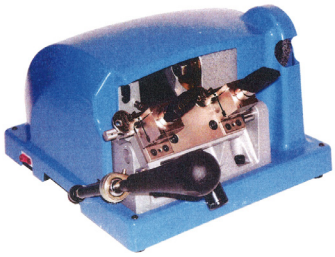



CLÉ UNIQUE
SINGLE KEY
LLAVE ÚNICA

LA CLE UNIQUE DE THIRARD DANS VOS MAGASINS

Le formulaire « clé unique » de THIRARD permet aux clients de construire facilement leur installation pour clé unique et de commander rapidement leur ensemble de sécurité dans votre magasin.

Si vous ne l'avez pas encore, faites nous une demande au plus vite ou bien téléchargez le document directement sur thirard.fr (Formulaire en version papier ou PDF interactif)

Si vous imprimez ce document, veillez à décocher «mise à l'échelle» (impression sans marge), afin de préserver l'échelle de la règle de mesure du cylindre.

THE THIRARD SINGLE KEY IN YOUR SHOPS

The Thirard «single key» form enables customers to easily build their single key installation and to quickly order their security set in your shop.

If you have not done so already, ask us for one now or download the document direct from thirard.fr (Form available in paper version or interactive pdf)

If you print this document, please deselect "scaling" (no margins), in order to maintain the scale of the cylinder measuring ruler.

LA LLAVE ÚNICA DE THIRARD EN SUS TIENDAS

El formulario "Llave única" de THIRARD permite a los clientes implementar fácilmente la llave única en sus instalaciones y controlar rápidamente toda la seguridad de su tienda.

Si todavía no tiene el formulario, solicítenoslo lo antes posible o descargue el documento directamente en thirard.fr (formulario en papel o PDF interactivo)

Si imprime este documento, desmarque "Ajuste de escala" (impresión sin márgenes) para conservar la escala de la regla de medición del cilindro.

THIRARD
FABRICANT DE SÉCURITÉ DEPUIS 1920

LA CLÉ UNIQUE

SERVEZ-VOUS

La clé unique pour ouvrir toutes vos portes

Porte d'entrée, porte secondaire, portail, grille, boîte aux lettres, porte de garage, cave, cellier, dépendance...

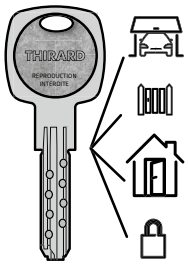

Fini les trousseaux toujours plus encombrants !



***CARTE DE PROPRIÉTÉ :** carte de sécurité fournie à l'achat de votre cylindre et remise au fabricant pour la reproduction de vos clés.

CLÉS RÉVERSIBLES : La clé réversible vous permet d'entrer la clé dans les deux sens pour plus de confort d'usage.

NOMBRE DE CLÉS SOUHAITÉES .....

Cadre réservé au magasin

N° DE COMMANDE :

.....

Produits sur même N° (1ère commande)
Produits complémentaires sur N°

MAGASIN : .....

.....

.....

Sécurité TRANSIT 2 • avec carte de propriété et clés réversibles*

CYLINDRE • TRANSIT 2 *Pour mesurer votre cylindre, utilisez la règle ci-dessous (3 clés fournies)*

Porte (emplacement) *Porte d'entrée, porte de chambre...*	**Cylindre** à double	**Cylindre** à clé et bouton	**Cylindre** 1/2	**Côtes (A X B)** de votre cylindre
01				
02				
03				
04				
05				
06				

VERROU • TRANSIT 2 *Pour déterminer la longueur du verrou, mesurez l'épaisseur de votre porte et ajouter 5 mm (pour la garniture)* *(4 clés fournies)*

Porte (emplacement) *Porte de cave, porte de garage...*	**Verrou** à double entrée	**Verrou** à clé et bouton	**Dimension du cylindre** en mm				
			40	45	50	60	Autre
01							
02							
03							
04							

SERRURE APPLIQUE • *Cylindre long. 45 mm - Compatible* TRANSIT 2 *(4 clés fournies)*

Porte (emplacement) *Portail, porte de cave, porte de garage...*	**Sens d'ouverture** Gauche	Droite	**Serrure horizontale** A tirage	A poignée	**Serrure verticale** A tirage	A poignée
01						
02						
03						
04						

CADENAS À CLÉ • *Compatible* TRANSIT 2 *(2 clés fournies)*

Local à vélo, abris de jardin, vestiaire...	**Cadenas à clé** 40 mm	**Cadenas à clé** 60 mm	**Cadenas à clé** anse demi-haute 40 mm
QUANTITÉ :			

1421 • Communication THIRARD

MESUREZ

la longueur de votre cylindre

A l'aide de la mesure reportez les côtes (**A** x **B**) dans le tableau de commande.
Aligner le « O « situé au centre de la régle avec l'axe de la vis de fixation du cylindre situé sur la tranche de la porte.

Astuces, conseils, vidéos de pose...
www.thirard-astuces.fr

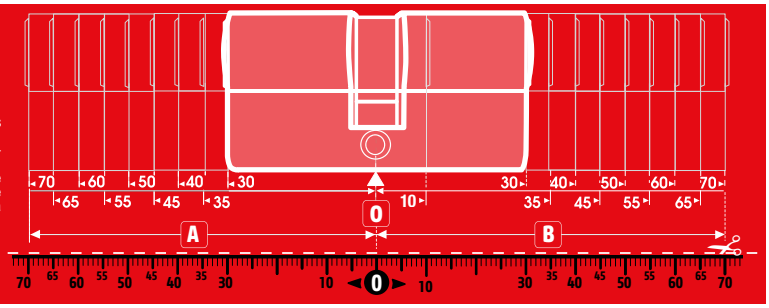

NORMES ET CERTIFICATIONS
STANDARDS & CERTIFICATIONS
NORMAS Y CERTIFICACIONES

Marquage CE

Depuis le 1er octobre 2003, les produits doivent avoir le marquage CE pour pouvoir circuler librement en Europe. Une obligation impérative pour les produits répondant à une directive européenne.
Le marquage CE s'apparente à une conformité réglementaire. Les produits respectent les exigences abordant les questions de sécurité, de santé publique et de protection des consommateurs.
Les attestations de ce marquage sont délivrées sous la responsabilité de AFNOR Certification.
C'est ainsi que les établissements Thirard doivent répondre au Règlement des Produits de la Construction (RPC 305/2011 du Parlement Européen et du conseil du 9 mars 2011). Les DOP, performances des produits concernés sont consultables sur www.thirard.fr.
Le marquage CE est facilement identifiable avec l'utilisation du marquage suivant : Sigle CE + N° de l'organisme certificateur.
Un marquage que l'on trouve sur le produit lui-même, sur l'emballage ou sur le document d'accompagnement.

CE
0333

CE marking

Since October 1, 2003, products must carry the CE certification marking in order to circulate throughout Europe. This is a crucial requirement for products that meet this European directive.
The CE marking represents regulatory conformity. These products meet requirements that address issues of security, public health, and consumer protection.
The certificates given with this marking are overseen by AFNOR certification. Thus, Thirard company must comply with the Construction Products Regulation (Regulation No 305/2011 (Construction Products Regulation) of the European Parliament and of the Council of 9 March 2011). The Declarations of Performance are available at www.thirard.fr.
The CE marking is easily identifiable as used in the following way: CE logo + n° of the certifying body.
The marking is found either on the product itself, on the packaging, or within the product's accompanying documents.

Normes et certifications

Marcado CE

Desde el 1 de octubre de 2003, los productos deber tener la marca CE para poder circular libremente en Europa. Una obligación para los productos que responden a una directiva europea.
La marca CE sigue una conformidad reglamentaria. Los productos respetan las exigencias que tratan los temas de seguridad, salud pública y protección de los consumidores
Las certificaciones de marca se entregan bajo la responsabilidad de AFNOR certification.
Es de este modo que la sociedad Thirard tiene que responder a la normativa de los productos de la construcción (Regulation No 305/2011 (Construction Products Regulation) of the European Parliament and of the Council of 9 March 2011).
The Declarations of Performance are available at www.thirard.fr.
La marca CE se identifica fácilmente con la utilización del siguiente marcado: logo CE + n° del organismo que certifica.
Una marca que encontramos en el producto, en el empaque o en el documento que lo acompaña.

La société Thirard est certifiée ISO 9001, ISO 14001 et ISO 45001.

Thirard has been certifed ISO 9001, ISO 14001 and ISO 45001.

La sociedad Thirard está certificada en ISO 9001, ISO 14001 y ISO 45001.

afaq QSE Qualité Sécurité Environnement AFNOR CERTIFICATION ISO 9001 - ISO 45001 ISO 14001

Marquage NF 040

Plusieurs catégories pour la marque NF
La marque NF est une certification de produit. Cette marque respecte les normes françaises et européennes. Les normes répondent à des critères de dimensions, de sécurité des personnes, d'endurance et de durabilité, de résistance...
C'est AFNOR Certification qui est chargée de s'assurer de la conformité des produits garantis NF aux normes et aux règlements de la marque. De plus cet organisme indépendant effectue des contrôles sur la qualité de fabrication.
A l'heure actuelle, quatre familles de produits font l'objet d'une marque NF 040
(cf. tableau ci-joint) dont les marquages diffèrent.

French Standards marking

Several categories under the NF marking.
The NF marking is a product certification. This mark meets both French and European standards
These standards address criteria such as size, personal safety, endurance and durability, and resistance...

The job of AFNOR Certification is to ensure that products that carry the NF mark conform to their standards and regulations.
Furthermore, this independent body conducts manufacturing quality assurance tests.
Currently, four product groups are subject to the NF marking (see attached table), with different marks attributed to each.

Marca NF

Varias categorías para la marcación NF
La marca NF es una certificación de producto. Esta marca respeta las normas francesas y europeas.
Las normas responden a criterios de dimensiones, seguridad de las personas, resistencia y durabilidad…
Es AFNOR Certification el encargado de asegurar la conformidad de los productos garantizados NF con las normas y reglamentos de la marca. Además, este organismo independiente realiza controles a la calidad de fabricación.
En este momento, cuatro familias de productos son objeto de una marca NF (ver el cuadro adjunto) en donde la marcas difieren.

NF — Certifié pour un usage traditionnel
NF QE — Certifié à l'évacuation des personnes
NF QC — Certifié au compartimentage en cas d'incendie
NF QE+C — Certifié a l'évacuation des personnes et au compartimentage en cas d'incendie

NF — Certified for traditional use
NF QE — Certified for the evacuation of individuals
NF QC — Certified for fire-blocking
NF QE+C — Certified for evacuation of individuals and fire-blocking

NF — Certificado para un uso tradicional
NF QE — Certificado para evacuación de personas
NF QC — Certificado para división en compartimientos en caso de incendio
NF QE+C — Certificado para la evacuación de personas y división en compartimientos en caso de incendio

Normes et certifications

Les emballages et les produits NF font l'objet d'une attention particulière. Plusieurs modalités de marquage sont définies.

- Le logo NF doit être conforme à la charte graphique.
- La marque du fabricant doit être mentionnée.
- La référence commerciale du produit doit être indiquée.
- L'appartenance à l'une des quatre familles doit être clairement indiquée.
- Une notice d'instruction, montage et entretien, doit également être jointe au produit.
- Référentiel NF040 accessible sur www.marque-nf.com

The packaging used for NF certified products is also carefully monitored. Several marking methods have been defined.

- *The NF logo must conform to graphic standards.*
- *The manufacturer's name must be given.*
- *The product's business reference must be given.*
- *It must be clear that the product belongs to one of the four groups stated above.*
- *Directions for use, installation, and maintenance must be included with the product.*
- *NF040 reference system accessible on www.marque-nf.com*

Los empaques de los productos NF son objeto de una atención particular. Están definidas varias modalidades de marcado.

- El logotipo NF debe ser conforme a la carta gráfica.
- La marca del fabricante debe mencionarse.
- La referencia comercial del producto debe estar indicada.
- La pertenencia a una de las cuatro familias debe estar claramente indicada.
- Una nota de instrucción, montaje y mantenimiento debe estar también adjunta al producto.
- Sistema de referencia NF040 accesible en www.marque-nf.com



Endurance de la fonction demi tour sans effort appliqué. Réalisé, au sein de nos usines, conformément au 6.3.1.1 de la norme NF EN 12209.

Endurance of the latch mechanism without applying stress. Carried out at our factory locatiosn, in accordance with 6.3.1.1 of the NF standard.

Resistancia de la función media vuelta sin esfuerzo aplicado. Realizado en nuestras fábricas, conforme al 6.3.1.1 de la norma NF EN 12209.

Certification A2P

Le CNPP (Centre National de Protection et de Prévention) localisé près de Vernon dans l'Eure, est le seul organisme accrédité pour délivrer la certification des produits à la marque A2P. Confrontées depuis plusieurs années à une recrudescence des vols et cambriolages, les compagnies d'assurance incitent leurs clients à installer des systèmes de sécurité efficaces. C'est ainsi que le CNPP délivre également des certifications de Service pour l'installation et la maintenance des systèmes de sécurité dans le domaine de l'incendie et de la malveillance (certifications APSAD et A2P Service). La marque A2P est une marque collective qui répond à une certification reconnue par différentes instances : les compagnies d'assurance, les pouvoirs publics, les utilisateurs et les professionnels de la sécurité. L'obtention de la certification A2P relève d'une démarche volontaire de la part du fabricant. Selon le référentiel H61 consultable sur www.cnpp.com.

Qu'est ce que la certification à la marque A2P ?
La marque A2P est avant tout une certification de produit de sécurité vis-à-vis de la résistance à l'effraction. La marque A2P certifie que les produits auxquels elle est apposée répondent à des spécifications techniques définies et proviennent d'une fabrication dont la qualité est contrôlée.

A quoi correspondent les caractéristiques essentielles certifiées ?
Les caractéristiques essentielles certifiées des serrures de bâtiment, bénéficiant de la marque A2P, résident dans la capacité à résister aux tentatives d'ouverture non autorisée, pendant un temps donné, aux attaques d'un opérateur utilisant sa force physique et des outils définis (outillage à main, électrique et thermique), mais aussi la capacité de la serrure à résister à des tentatives d'ouverture fine.

A quel endroit se déroulent les tests ?
Les tests se déroulent dans les laboratoires du CNPP. Outre les essais, les fabricants sont assujettis à des audits annuels au sein même de leurs entreprises. Chaque produit fabriqué doit être totalement conforme au modèle ayant fait l'objet de la certification A2P.

A quoi correspondent les différentes étoiles accordées par la certification A2P Serrures de Bâtiment ?
Il existe plusieurs classifications en fonction de la résistance des produits à l'effraction qui sont soumis à des essais de plus en plus strictes. En fonction de leur résistance croissante aux tentatives d'ouverture non autorisée, les serrures, y compris leurs sûretés, seront classés en trois classes : 1, 2 et 3 étoiles, cette résistance étant appréciée selon des critères définis par les règles techniques et les méthodes d'essais.

Comment reconnaît-on un produit qui bénéficie de la certification à la marque A2P ?
La première garantie que le produit est bien un produit certifié A2P, réside dans le fait que chacun des éléments qui le constitue est marqué A2P de façon indélébile. Si un des éléments composant le produit est modifié, la certification A2P est automatiquement perdue. Une étiquette informative, comprenant entre autre le logo A2P et la classification du produit, figure également sur l'emballage du produit en sortie d'usine.

A2P Certification

The CNPP (National Centre for Protection and Prevention), located near Vernon in the department of Eure, is the only accredited organisation authorized to issue A2P product certification. In response to an increase in thefts and break-ins over the last several years, insurance companies are encouraging clients to install effective security systems. This is why the CNPP also issues Service certifications for the installation and maintenance of security systems related to fire and criminal activity (APSAD and A2P Service certifications). The A2P mark is a collective mark that conforms to a certification recognised by several different types of bodies: insurance companies, public authorities, users, and security professionals. Earning the A2P certification is a process that the manufacturer undertakes voluntarily.

What is the A2P certification?
First and foremost, it is a security product certification related to protection against forced entry. The A2P mark certifies that products to which it is applied meet certain technical specifications and come from a manufacturer whose quality is monitored and controlled.

What do the certified essential features mean?
The essential certified features of building locks that are stamped with the A2P mark lie in their ability to stand up to unauthorised entry attempts over a specific time period, to the attempts of a person attempting to enter a property using their physical force or a list of tools (hand, electrical, or thermal tools), and also in the ability of the lock to stand up to more subtle entry attempts.

Where do the tests take place?
The tests are carried out in CNPP laboratories. In addition to the tests, manufacturers are also subjected to annual audits within their companies. Each manufactured product must be entirely consistent with the model certified by the A2P stamp.

What do the different stars awarded by the A2P Building Locks certification represent?
There are several different classifications related to a product's resistance to break-in attempts when subjected to increasingly rigorous testing. In relation to their increasing ability to stand up to non-authorised entry attempts, the locks, including their

security, are classed under three categories: 1, 2, or 3 stars, the resistance having been assessed according to specific criteria determined by technical rules and testing methods.

How can you recognise a product that has received the A2P certification?
The first guarantee that the product is genuinely A2P certified is that each of its components has been permanently stamped with the A2P mark.
If one of the elements is modified, that A2P certification is automatically void. An informative label including, among other things, the A2P logo and the product classification, is also affixed to the product packaging as it leaves the factory.

Certificación A2P

El CNPP (Centro Nacional de Protección y Prevención) ubicado cerca de Vernon en el Eure, es el único

organismo acreditado para entregar la certificación de los productos en la A2P. Enfrentadas desde hace varios años a un recrudecimiento de los asaltos y robos, las compañías de seguro incitan a sus clientes a instalar sistemas de seguridad eficaces. Es así que el CNPP entrega igualmente certificaciones de Servicio por la instalación y el mantenimiento de los sistemas de seguridad en el campo de los incendios y el crimen (certificaciones APSAD y A2P Servicio). La marca A2P es una marca colectiva que responde a una certificación reconocida por diferentes instancias: las compañías de seguros, los poderes públicos, los usuarios y los profesionales de la seguridad. La obtención de la certificación A2P es el resultado de una solicitud voluntaria de parte del fabricante.

¿Qué es la certificación en la marca A2P?
Es antes que todo una certificación de producto de seguridad con respecto a la resistencia a la violación. La marca A2P certifica que los productos en los cuales está puesta responden a especificaciones técnicas definidas y provienen de una fabricación en la que la calidad es controlada.

¿A qué corresponden las características esenciales certificadas?
Las características esenciales certificadas de las cerraduras de edificio, que se benefician de la marca A2P, se basan en la capacidad para resistir, durante un tiempo determinado, a los ataques de un operador utilizando su fuerza física o herramientas definidas (equipo manual, eléctrico y térmico), pero también en la capacidad de la cerradura para resistir a las tentativas de apertura cuidadosa.

¿En qué lugar se llevan a cabo las pruebas?
Las pruebas se realizan en los laboratorios del CNPP. Además de los ensayos, los fabricantes están sujetos a auditorías anuales dentro http://www.serrurier.com/promotion/serrure.jpg de sus empresas.
Cada producto fabricado debe ser totalmente conforme con el modelo que ha sido objeto de la certificación A2P.

¿A qué corresponden las diferentes estrellas otorgadas por la certificación A2P Cerraduras de edificio?
Existen varias clasificaciones en función de la resistencia de los productos a la fractura que están sujetas a ensayos cada vez más estrictos. En función de su resistencia creciente a las tentativas de apertura no autorizada, las cerraduras, incluyendo sus seguros, serán clasificadas en tres clases: 1, 2 y 3 estrellas, esta resistencia se aprecia según criterios definidos por las reglas técnicas y los métodos de ensayo.

¿Cómo se reconoce un producto que se beneficia de la certificación de la marca A2P?
La primera garantía de que el producto es un producto certificado A2P, está en el hecho de que cada uno de los elementos que lo constituye está marcado A2P de forma indeleble. Si uno de los elementos que compone el producto es modificado, la certificación A2P se pierde automáticamente. Una etiqueta informativa, que consta entre otros del logo A2P y la clasificación del producto, figura también en el empaque del producto al salir de la fábrica.



Normes et certifications

Dans le cadre de ses engagements pour l'environnement, THIRARD généralise peu à peu les labels FSC et Imprim'VERT

Label FSC

Le Forest Stewardship Council (FSC) est un écolabel apposé sur les produits issus de forêts bénéficiant d'une gestion socialement, écologiquement et économiquement responsables.
Le système de certification FSC® répond à des critères satisfaisant aux principes de bonnes pratiques appliqués à la gestion forestière, aux dispositions sur le développement durable tels que définis dans la convention de Rio et aux codes de traçabilité des bois issus de ces forêts, appliquée à l'industrie. Cette certification FSC fait parti du cahier des charges appliqué pour la fabrication de nos emballages Adventures.

FSC label

The Forest Stewardship Council (FSC) is an eco-label affixed to products from forests that are managed in a socially, environmentally and economically responsible way.

The FSC® certification system meets criteria satisfying the principles of good practice applied to the management of forests, to the requirements of sustainable development as defined in the Rio Convention and to the codes for the traceability of wood from these forests, applied to industry. This FSC certification forms part of the the specification for the manufacture of our Adventures packaging.

Etiqueta FSC

La Forest Stewardship Council (FSC) es una etiqueta ecológica utilizada en productos derivados de bosques que han sido gestionados de manera social, ecológica y económicamente responsable.
El sistema de certificación FSC® responde a criterios que cumplen los principios de mejores prácticas aplicados a la gestión forestal y a los dispositivos de desarrollo sostenible según se definen en la Convención de Rio y en los códigos de seguimiento de maderas procedentes de estos bosques para aplicaciones industriales. La certificación FSC forma parte del reglamento aplicable a la fabricación de nuestros embalajes Adventures.



La marque de la gestion forestière responsable

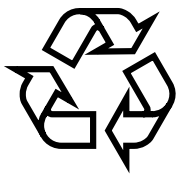

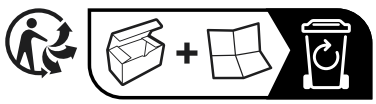

CONDITIONS GÉNÉRALES DE VENTE

1 - Application des Conditions Générales de Vente

Pour toute commande à compter du 01/01/2024

Les présentes conditions générales s'appliquent aux ventes conclues entre la société THIRARD SAS au capital de 182 939 € euros, immatriculée au RCS d'Amiens sous le numéro : 615 780 095 00019, Numéro de TVA intercommunautaire : FR 32 615780095, dont le siège social est situé 45 rue Jean Jaurès – C.S. 60004, 80390 Fressenneville Cedex, France ci-après « Thirard » et tout acheteur professionnel désirant acquérir les produits.

Elles s'appliquent dans leur intégralité à toutes nos ventes et prestations nonobstant toute stipulation, conditions ou documents commerciaux contraires de quelque nature qu'ils soient et notamment les conditions générales d'achat de l'acheteur.

Sauf accord préalable, exprès et écrit, le fait de passer commande ou de prendre livraison emporte de plein droit l'acceptation sans réserve par l'acheteur des présentes conditions générales de vente et renonciation à l'application de tout document ou convention antérieure, de toute autre clause et condition de quelque nature qu'ils soient et notamment de ses conditions générales d'achats.

L'acceptation des présentes conditions générales de vente sans réserve ni exception constitue donc de notre part une condition essentielle et déterminante de notre acceptation et de l'exécution des commandes de l'acheteur.

2 - COMMANDES

2.1 Transmission de commandes et souscription optionnelle de la commande dématérialisée

Les commandes doivent être confirmées par écrit au moyen d'un bon de commande, nous sont transmises par mail, fax, portail, ou EDI.

L'acheteur bénéficiant d'un compte client professionnel, peut choisir de souscrire à notre module de commande accessible via le site www.thirard.fr pour une livraison en France métropolitaine, en lieu et place des modalités de commande classiques prévues ci-dessus à l'alinéa 1. La souscription de cette option permet de bénéficier d'un certain nombre de fonctionnalités et de modalités particulières, à savoir :

- l'accès aux stocks Thirard en direct,
- la possibilité de commander les produits à l'unité,
- l'application d'un franco de 75 euros HT.

La souscription de cette option par l'acheteur devra être formalisée dans la convention récapitulative conclue conformément à l'article L.441-3 du Code de commerce pour les relations qui y sont soumises, et en tout état de cause avant toute commande sur le module.

2.2 Acceptation des commandes

Les commandes ne deviennent définitives qu'après notre acceptation expresse et par écrit, matérialisée par un accusé de réception ou par l'émission d'un bon de préparation. Les données enregistrées dans notre système informatique constituent la preuve de la transaction.

Nous nous réservons le droit de refuser une ou des commandes :

- En cas de doute sur la solvabilité de l'acheteur ou d'ouverture d'une procédure collective à son encontre,
- En cas de demande anormale de l'acheteur, plus particulièrement si, en l'absence de prévisionnel de commande, les commandes sont supérieures de 20% par rapport aux commandes passées par l'acheteur le même mois de l'année précédente.

Nous ne pourrons, dans ces cas, être tenus au taux de service figurant éventuellement dans toute convention passée avec l'acheteur, lequel ne pourra appliquer aucune pénalité.

Nous pouvons subordonner l'acceptation d'une commande à une quantité minima ou à un paiement anticipé.

2.3 Vérification de la commande

L'acheteur devra vérifier les spécificités, quantités et dimensions des produits qu'il commande ainsi que leur désignation et référence précises. En cas de litige, seules les données figurant sur l'acceptation de la commande feront foi entre les parties.

2.4 Annulation, modification

Toute annulation, partielle ou totale, ou modification de commande est subordonnée à notre acceptation préalable, exprès et écrite. A défaut, le règlement de la commande est dû.

Les demandes d'annulation ou de modification ne pourront être faites que par écrit (courrier, fax ou e-mail), à l'exclusion de tout autre moyen.

Aucune annulation qu'elle soit totale ou partielle, ou demande de modification de commande de produits devant faire l'objet d'une fabrication spéciale ne sera admise.

Les dispositions relatives au refus ou retour de marchandises sont régies par les dispositions de l'article 6.6 des présentes.

2.5 Amélioration produits

L'acheteur nous reconnaît le droit d'apporter à nos produits ainsi qu'à nos prestations toutes modifications que nous jugerions opportunes, ou qui seraient justifiées par les nécessités de la production, sans obligation d'appliquer ces modifications aux produits livrés ou en commande.

2.6 Solvabilité

Lorsque l'acheteur ne peut justifier d'un crédit suffisant ou que son crédit se détériore, en cas de procédures collectives ou similaires comme en cas d'incident de paiement, nous nous réservons le droit soit d'exiger le paiement anticipé total ou partiel notamment par virement bancaire au moment de la commande, avant sortie d'usine, ou après une livraison partielle. A défaut, nous nous réservons le droit d'annuler tout ou partie des commandes en cours sans que l'acheteur ne puisse se prévaloir d'un quelconque préjudice.

Plus particulièrement, nous pouvons refuser toute commande d'un acheteur dont l'encours représente plus de X fois le chiffre d'affaires mensuel moyen entre les parties.

3 - Normes

Nos produits sont conformes aux normes européennes en vigueur. Sauf exigences particulières mentionnées expressément lors des commandes, les tolérances en usage dans la profession s'appliquent à nos produits et prestations.

Notre catalogue, qui seul fait foi, décrit plus précisément les spécificités, caractéristiques techniques de fabrication et d'utilisation de nos produits.

Nous pourrons apporter des modifications ou améliorations aux informations telles que poids, conditionnement, figurant sur les catalogues et autres documents, lesquels ont valeur indicative, et supprimer des références notamment pour arrêt de fabrication, ou remplacer des références le cas échéant.

L'acheteur reconnaît que le fabricant/fournisseur des produits peut arrêter certaines références/ modèles ou certaines prestations pour des raisons légitimes.

Nous nous engageons à en informer l'acheteur dans un délai raisonnable. L'acheteur ne pourra engager notre responsabilité à ce titre.

L'acheteur s'engage à nous faire connaître dans les plus brefs délais les problèmes de toute nature (incidents, accidents, réclamations…) à raison entre autres de la mise en œuvre ou de l'utilisation des produits.

4 - Prix

Les produits sont fournis aux tarifs et conditions en vigueur au jour de la commande. Les frais d'emballage et de livraison entrepôt ou magasin sont facturés en sus selon le tarif joint. Les prix des produits s'entendent hors taxes, hors frais d'emballage et de transfert.

Une remise de 17 % minimum sur le prix public est consentie aux acheteurs professionnels.

Les prix unitaires H.T. incluent les éco-contributions, selon les barèmes fixés par les éco-organismes agréés dont Thirard est adhérente :

- Valobat, IDU REP PMCB : FR021614_04VOUG ;

- Citeo, IDU REP emballages : FR021614_01BBLT ;

- Screlec, IDU REP piles et accumulateurs : FR021614_06ZX2R ;

La part des coûts unitaires supportés par Thirard pour la gestion des déchets tel que facturée par les éco-organismes auxquels Thirard adhère est intégralement répercutée à l'acheteur sans possibilité de réfaction.

Pour les commandes de cylindres sur fabrication spéciale à l'unité (sur numéro imposé ou s'entrouvrant) des frais de dossier de 20 euros HT seront ajoutés au prix tarif.

Nos tarifs peuvent être consultés sur notre site Internet www. thirard. fr ou communiqués par tout moyen (circulaire, catalogue, publicité, courrier, fax, mail, téléphone…).

En vertu de l'article 1117 du Code Civil, les prix ne sont valables que pour la durée précisée dans l'offre commerciale, ou les conditions particulières éventuellement conclues avec l'acheteur .

À défaut de délai spécifié par nos soins, le « délai fixé » au sens de cet article sera un délai d'un mois. Au-delà de ce délai, le prix pourra faire l'objet d'une réactualisation.

Si, à l'issue de la négociation commerciale, il est convenu un accord sur le prix de nos produits pour une durée ferme, celui-ci pourra être renégocié en cas d'évolution significative du coût des matières premières, composants ou transport. Dans un tel cas, les parties négocieront de bonne foi la fixation des nouveaux prix.

5 - Conditions de paiement

Les factures sont payables par virement, chèque ou espèces (dans ce dernier cas dans la limite des plafonds autorisés par la Loi) à notre siège social quels que soient le lieu et le mode de livraison. Elles sont payables sauf convention contraire à 30 jours à compter de la date d'émission de la facture. Un escompte de 0.45 % sera accordé en cas de paiement dans les dix jours de l'envoi de la facture. Aucune compensation n'est autorisée même entre créances fongibles, certaines, liquides et exigibles, sauf accord écrit, préalable et exprès de notre part.

Dans le cas de produits spécifiques, nous pourrons demander un acompte de 30% minimum payable à la commande.

Tout retard de paiement entraînera de plein droit, sans qu'un rappel ne soit nécessaire dès le lendemain de l'échéance fixée, le paiement de pénalités de retard dont le montant sera déterminé par l'application du taux d'intérêt appliqué par la Banque Centrale Européenne à son opération de refinancement la plus récente majoré de dix points de pourcentage sur les sommes restant dues par l'acheteur, sans préjudice de tous autres dommages et intérêts.

Pour chaque facture totalement ou partiellement impayée, une indemnité forfaitaire de 40 euros sera également appliquée pour frais de recouvrement. Lorsque les frais de recouvrement exposés sont supérieurs au montant de cette indemnité forfaitaire, nous pourrons demander une indemnisation complémentaire à l'acheteur sur justification.

Le défaut de paiement d'une seule facture à l'échéance rend immédiatement exigible, de plein droit et sans mise en demeure préalable, le paiement de toutes les autres factures, même si elles font l'objet de traites en circulation ainsi que celui de toutes les commandes même en cours d'exécution. Nous pourrons également exiger le paiement immédiat de toute nouvelle commande.

En cas de paiement par traites, celles-ci doivent être retournées et acceptées sous huitaine de leur expédition. A défaut, nous nous réservons le droit de suspendre ou d'annuler les ordres en cours sans préjudice de tout autre recours en cas de non-acceptation des traites ou en cas de défaut de règlement à l'échéance.

Dans ce cas, toute somme versée nous restera acquise au besoin à titre de dommages et intérêts complémentaires.

Un litige ou une difficulté admise par nous sur une partie des produits ou des prestations ayant fait l'objet d'une facture n'autorise pas l'acheteur à bloquer l'intégralité du prix de cette facture, ni des factures relatives à d'autres commandes. L'acheteur s'oblige au contraire à régler les sommes dues à leur échéance sous déduction, le cas échéant, après notre accord écrit, préalable et exprès du montant facturé en litige.

Il est interdit de déduire d'office du montant de la facture établie par Thirard des pénalités, rabais ou indemnités correspondant à un manquement allégué à un engagement contractuel ou dont le montant est contesté.

Tout débit d'office constituera un impayé et donnera lieu à l'application des dispositions des présentes conditions générales régissant les retards de paiement.

6 - Délais et conditions de livraison

6.1 Délais

Les délais de livraison convenus, qu'il s'agisse de ceux figurant sur nos documents ou qu'il s'agisse de ceux précisés dans les documents de l'acheteur, s'ils ont fait l'objet d'une acceptation expresse de notre part, s'entendent toujours pour des produits mis à disposition de l'acheteur dans nos magasins, usines ou entrepôts quelles que soient les modalités de transport.

La livraison est supposée effectuée soit par enlèvement direct de l'acheteur, soit par simple avis de mise à disposition adressée à l'acheteur, soit par remise des produits à un expéditeur ou à un transporteur. Les délais d'enlèvement par l'acheteur ou d'expédition s'ajoutent donc à nos délais de livraison.

Nous nous efforçons de respecter les délais de livraison de nos produits et d'exécution de nos prestations.

En cas de retard, nous en informons l'acheteur immédiatement et lui proposons une nouvelle date de livraison. Dans le cas des produits en stock, l'acheteur pourra annuler sa commande si le retard dépasse de plus d'un mois la date de livraison initiale. Dans le cas des fabrications spéciales, l'acheteur pourra annuler sa commande si le retard dépasse plus de 2 mois.

Thirard et l'acheteur ne pourront être tenus responsables de l'absence ou d'un retard dans l'exécution de tout ou partie du contrat conclu dû à un événement de force majeure ou d'imprévision, si celui-ci remplit les conditions légales pour qualifier la force majeure ou l'imprévision en droit français, et ce, quel que soit le préjudice subi (cf. 6.3 Imprévision et 6.4 Force Majeure).

6.2 Conditions de livraison

Sauf stipulation expresse contraire, nos ventes et prestations sont conclues départ usine ou prises en nos usines et nos produits voyagent toujours aux frais, risques et périls de l'acheteur ou de son donneur d'ordres quel que soit le moyen de transport choisi, nonobstant les dispositions des présentes conditions générales de vente relatives à la réserve de propriété et le mode de paiement du prix du transport.

La responsabilité concernant les produits ou les prestations est donc automatiquement transférée à l'acheteur dès la sortie des produits de nos magasins, usines ou entrepôts, avant chargement.

A défaut de demande expresse de l'acheteur, la livraison est réalisée par le moyen de transport de notre choix. Les opérations de manutention, les assurances, formalités douanières ou autres sont à la charge de l'acheteur. Nous n'agissons que pour le compte de l'acheteur et qu'à ses frais et risques.

Les frais de port, d'emballage et de manutention figurent sur la facture. Les frais occasionnés par les expéditions expresses demandées par l'acheteur restent aussi à sa charge, le coût de ce transport express étant facturé en sus.

6.3 Imprévision

Il est convenu que, en cas de changement de circonstances imprévisibles lors de la conclusion du contrat rendant l'exécution excessivement onéreuse pour une partie, les parties renégocieront de bonne foi la modification du contrat. Il est convenu, sans que cette liste soit limitative, que sont notamment visés les évènements suivants : variation du cours des matières premières, modification des droits de douane, modification du cours des changes, évolution des législations. En cas de refus ou d'échec de la renégociation, les parties pourront convenir de la résolution du contrat, à la date et aux conditions qu'elles détermineront, ou demander d'un commun accord au juge de procéder à son adaptation.

A défaut d'accord dans un délai raisonnable, le juge pourra, à la demande d'une partie, réviser le contrat ou y mettre fin, à la date et aux conditions qu'il fixe, conformément à l'article 1195 du Code civil. Nous n'acceptons pas par avance le risque de tels changements de circonstances. Aucune stipulation de prix ferme ou autre mention ne saurait être interprétée comme une telle acceptation de ce risque.

6.4 Force Majeure

Aucune des parties au présent contrat ne pourra être tenue pour responsable de son retard ou de sa défaillance à exécuter l'une des obligations à sa charge au titre du contrat si ce retard ou cette défaillance sont l'effet direct ou indirect d'un cas de force majeure. Il y a force majeure lorsqu'un événement échappant au contrôle d'une partie, qui ne pouvait être raisonnablement prévu lors de la conclusion du contrat et dont les effets ne peuvent être évités par des mesures appropriées, empêche l'exécution de son obligation.

Sans que cette liste soit limitative, il est expressément convenu que sont notamment considérés comme des cas de force majeure les événements suivants :

- survenance d'un cataclysme naturel,
- tremblement de terre, tempête, incendie, inondation etc.,
- conflit armé, guerre, attentats,
- conflit du travail, grève totale ou partielle chez THIRARD ou l'acheteur,
- conflit du travail, grève totale ou partielle chez les fournisseurs, prestataires de services, transporteurs, postes, services publics, etc.,
- pandémie
- injonction impérative des pouvoirs publics (interdiction d'importer, embargo, etc),
- accidents d'exploitation, bris de machines, explosion,
- carence de fournisseur
- interruptions des moyens de communication ou de télécommunication, et tout incident affectant nos systèmes informatiques
- interruption ou retard des moyens de transport empêchant la circulation, l'exportation et/ ou l'approvisionnement en matières premières, et produits finis ou semi-finis

Chaque partie informera l'autre partie, sans délai, de la survenance d'un cas de force majeure dont elle aura connaissance et qui, à ses yeux, est de nature à affecter l'exécution du contrat.

En cas de force majeure, la partie constatant l'évènement devra informer sans délai l'autre partie de l'impossibilité d'exécuter l'une ou l'autre de ses obligations et en justifier auprès de celle-ci par lettre recommandée avec avis de réception ou email à l'adresse (commercial@thirard.fr), en cas de notification de la part de l'acheteur, ou à l'adresse indiquée par l'acheteur au moment de sa commande.

Le cas de force majeure suspend automatiquement, 48 heures après notification, les obligations nées du contrat pendant toute la durée de son existence.

Toutefois, si le cas de force majeure avait une durée d'existence supérieure à soixante (60) jours consécutifs, il ouvrirait droit à la résolution de plein droit du contrat par nos soins ou par l'acheteur quarante-huit (48) heures après l'envoi d'une lettre recommandée avec demande d'avis de réception, notifiant cette décision.

6.5 Réception – Réclamation

Lors de la réception de nos expéditions, il appartient à l'acheteur de vérifier qu'il ne manque pas de colis ou produits et qu'il n'y a pas de détérioration de produits. Dans le cas contraire, l'acheteur ou le réceptionnaire doit notifier par acte extrajudiciaire ou par lettre recommandée avec accusé de réception dans les 3 jours (hors jours fériés) qui suivent la réception, toutes réserves ou réclamations motivées au transporteur, sous peine d'exclusion de garantie en cas de détérioration ou de manque. Un double de cette réclamation devra nous être adressé dans le même délai. Nous nous efforcerons de vous aider dans le règlement de tout litige avec le transporteur.

Dans le cas où la vente serait conclue livraison franco, l'acheteur sera tenu de payer les produits mentionnés sur le bon de livraison s'il n'a pas fait les réserves nécessaires auprès de nous et du transporteur dans les délais et conditions définies au présent

article, y compris en cas de non-régularisation du bon de livraison.

Sans préjudice des dispositions à prendre vis-à-vis du transporteur, les réclamations sur les vices apparents ou sur la non-conformité du produit livré au produit commandé ou au bordereau d'expédition doivent être formulées par écrit dans les huit jours de l'arrivée des produits et, en tout état de cause, avant montage et utilisation. A défaut de réserves dans ce délai l'acheteur sera réputé avoir reçu des produits conformes.

De même, nous nous réservons toujours la possibilité d'effectuer des livraisons partielles, ce que ne pourra refuser l'acheteur.

6.6 Refus ou de produits

L'acheteur ne pourra procéder au refus ou retour de produits sans notre accord écrit préalable et exprès. Un numéro de retour sera attribué et il devra figurer sur le bon de retour accompagnant les produits retournés. Les frais de retour sont toujours à la charge de l'acheteur. Nous nous réservons le droit de refuser le retour de produits lorsque l'une de ces conditions n'est pas respectée par l'acheteur.

En cas de reprise de stocks acceptée préalablement et par écrit par nous, celle-ci se fera sur la base de tarification du prix d'achat avec un abattement forfaitaire de 20 %. Les produits incomplets ou dégradés ne peuvent pas faire l'objet d'une reprise.

7 - Pénalité logistique

Les parties ne pourront convenir de l'application de pénalité logistique ou de service qu'à la condition qu'elles soient convenues d'un volume prévisionnel de livraison. Le taux de service exigé par l'acheteur ne peut être supérieur à 90% de ce volume.

Aucune pénalité ne pourra être appliquée si elle n'a pas fait l'objet d'un accord exprès, préalable et écrit entre les parties.

Nous disposerons d'un délai d'un mois à compter de l'avis de pénalité comportant l'ensemble des informations requises à l'alinéa 5 de l'article L 441-17-I pour, le cas échéant, contester la réalité du grief objet de cet avis.

En cas de désaccord des parties sur l'application d'une pénalité, il appartiendra à la partie la plus diligente de saisir le Tribunal compétent, sans possibilité de déduire ladite pénalité des factures dues jusqu'à ce que le Tribunal ait statué.

Aucune pénalité ne sera exigible si des factures, également exigibles, demeurent impayées.

8 - Réserve de propriété

Les produits livrés restent notre propriété sans exception ni réserve jusqu'au paiement effectif, définitif et intégral du prix en principal et accessoires, y compris le cas échéant les intérêts de retard. Les paiements partiels s'imputeront sur les ventes les plus anciennes.

Toutefois, la responsabilité des produits et de leur conservation ainsi que tous les risques sont transférés à l'acheteur, conformément à l'article 6.2, dès la sortie des produits de nos magasins, usines ou entrepôts, avant chargement. L'acheteur devra en conséquence, à partir de cette date, assurer les produits contre tous les risques auprès d'une compagnie d'assurance solvable et prévoir au contrat d'assurance que nous serons subrogés dans tous ses droits et actions vis à vis de cette compagnie d'assurance en cas de sinistre.

A notre demande, l'acheteur devra justifier sans délai auprès de nous de la souscription de cette assurance, sous peine de résolution immédiate de plein droit des commandes en cours, les sommes déjà versées restant acquises à Thirard à titre de dommages et intérêts, sans préjudice de tous autres dommages et intérêts complémentaires. L'acheteur veillera à ce que l'identification de nos produits reste toujours possible.

A défaut de paiement à la date d'exigibilité de toute somme due en vertu du contrat de vente, comme en cas d'inexécution de l'un des engagements de l'acheteur, le contrat de vente sera résolu de plein droit, huit jours après une simple mise en demeure par lettre recommandée, restée sans effet et nous pourrons reprendre sans autre formalité les produits.

Dans tous les cas, l'acheteur sera redevable de dommages et intérêts et, en tout état de cause, les sommes et acomptes versés nous resterons acquis au besoin à titre de dommages et intérêts complémentaires.

L'acheteur sera tenu de s'opposer par tous les moyens de droit aux prétentions que des tiers pourraient être amenés à faire valoir sur les biens vendus par voie de saisie, confiscation ou procédures équivalentes.

L'acheteur n'est autorisé à revendre ou à utiliser les produits transformés ou non que pour notre compte et nous délègue dès à présent toute créance à naître de la revente des produits transformés ou non, jusqu'à due concurrence des sommes nous restant dues. Il devra en avertir expressément son client.

Nonobstant cette obligation vis à vis de son client, l'acheteur s'oblige à nous régler immédiatement le prix ou le solde du prix dû et, à défaut, de nous faire connaître sans délai les coordonnées de son client pour nous permettre de revendiquer le prix ou le solde du prix des produits revendus.

9 - Responsabilité et garantie

Il appartient à l'acheteur de porter à notre connaissance les contraintes particulières qui pourraient s'appliquer à sa commande.

Notre garantie ne pourra être engagée que dans les conditions précisées dans les présentes.

Faute de respecter ses obligations, l'acheteur devra, au cas où notre responsabilité serait recherchée, nous indemniser de tous les dommages (directs et indirects, matériels ou immatériels) qui pourraient être mis à notre charge ainsi que de tous les frais que nous serions amenés à exposer à cette occasion, en ce compris les éventuels frais judiciaires, d'avocat, d'huissier ou de procédure.

Nos produits et prestations bénéficient de la garantie ci-dessous pour la durée précisée à nos catalogues ou sur les emballages d'origine. Ces documents précisent le cas échéant les durées de disponibilité de pièces détachées concernant chaque produit.

Toute garantie et toute responsabilité sont exclues pour des incidents tenant :

- à des cas de force majeure ;

- à l'usure normale du produit,

- aux mise en œuvre, montage, installation, utilisation, entretien erronés, inadaptés ou non-conformes aux prescriptions de THIRARD ou aux règles de l'art,

- au non-respect des normes et DTU applicables ;

- au non-respect par l'l'acheteur, l'utilisateur ou un tiers, des réglementations de sécurité et d'environnement qui leur sont applicables,

- à des conditions de stockage inappropriées ;

- à la négligence, ou au défaut de surveillance,

- à la modification ou remise en état du produit ou l'adjonction ou l'intégration de pièces ou éléments par l'acheteur, par l'utilisateur ou par un tiers, sans l'agrément écrit et préalable THIRARD,

- les détériorations, défauts, vols, intrusions, ou accidents imputables à l'acheteur, à l'utilisateur ou à un tiers, ou à une faute commise par l'acheteur en rapport avec l'exécution du contrat,

- les dommages provenant de l'utilisation par l'acheteur, de documents techniques, informations ou données émanant de l'acheteur ou imposées par lui.

La garantie sera suspendue en cas de défaut de paiement total ou partiel. La garantie n'est due qu'en cas de vice caché reconnu et prouvé.

Notre garantie se limite au remplacement de la pièce pour laquelle un vice caché a été établi à l'exclusion de tout dommages intérêts au titre d'un préjudice direct ou indirect, matériel ou immatériel et ainsi que de tous frais annexes tels que frais de pose et de dépose, peintures et autres travaux.

Pour pouvoir bénéficier de cette garantie, l'acheteur devra nous aviser sans retard afin de nous permettre de procéder aux constatations nécessaires et le cas échéant d'apporter les remèdes utiles.

A cette fin, il devra notamment nous retourner, franco de port, la pièce ou le produit qu'il prétend défectueux.

Il incombe à l'acheteur de répercuter ces limitations de garantie à ses propres clients.

Les pièces détachées servant à la réparation d'un produit sont disponibles 10 ans après que nous ayons cessé la commercialisation dudit produit.

10 - Propriété intellectuelle

Nous sommes et restons titulaires de l'ensemble des droits, matériels ou intellectuels, sur tout produit, service, document ou information nous appartenant exclusivement, protégés ou non au titre de la législation sur la propriété intellectuelle, et notamment brevets, marques, dessins ou modèles enregistrés ou non, nom commercial, secrets industriels ou commerciaux, droits d'auteur, droits des producteurs de bases de données, inventions, méthodes et savoir-faire original, bases de données, informations techniques, commerciales ou financières (ci-après les « Droits Intellectuels »).

La vente de nos produits n'autorise pas l'acheteur à faire usage de nos Droits Intellectuels. Aucune licence ou cession sur les Droits Intellectuels n'est consentie à l'acheteur, sauf convention contraire, écrite et préalable.

Les plans, montages d'usine et les outillages destinés à l'exécution des fabrications spéciales ou non restent notre propriété intellectuelle et matérielle même si une participation a été demandée à l'acheteur au moment de la passation de sa commande.

Le fait de passer commande vaut expressément et irrévocablement acceptation de ce que la présente clause prévaut sur tout autre clause, condition ou stipulation contraire contenus dans les documents de l'acheteur et notamment dans ses conditions générales d'achat.

11 - Présentation à la vente

Conformément à la législation en vigueur, l'acheteur s'engage à présenter aux consommateurs ou aux clients professionnels, de façon claire et intelligible, des offres détaillées qui présentent fidèlement les caractéristiques qualitatives et quantitatives de nos produits et les informent notamment des dimensions, poids, nature, qualités, ou encore précautions d'emploi spécifiques liées à la nature des produits. Nous nous engageons à fournir à l'acheteur les informations nécessaires sur les produits.

L'acheteur ne pourra modifier, adapter, traduire, ou faire des adjonctions ou suppressions aux informations ou médias fournis, afin de faire la promotion de nos

produits, sans notre autorisation expresse, préalable et écrite. Il s'interdit de supprimer tout symbole ou mention marquant la propriété ou les restrictions d'utilisation des Droits Intellectuels, de procéder à une utilisation des médias susceptible de porter atteinte à nos droits, à ceux de tiers, ou à toute législation.

Si l'acheteur souhaite les utiliser pour faire sa propre promotion, déconnectée de la présentation et de la promotion de nos produits, il devra obtenir notre autorisation écrite, préalable et expresse.

Lesdits médias sont susceptibles de faire l'objet d'une facturation. Si l'acheteur nous demande de les intégrer à ses propres supports, cette prestation fera l'objet d'une facturation.

En cas d'arrêt des relations commerciales pour quelque motif que ce soit, l'acheteur cessera immédiatement toute utilisation de nos Droits Intellectuels et médias, sauf aux fins d'écoulement de son stock de nos produits.

12 - Avantages négociés

Les obligations réciproques auxquelles se sont engagées les parties à l'issue de la négociation commerciale font l'objet d'une convention conformément aux dispositions du Code de commerce.

Nous ne saurons être tenus de procéder au règlement de factures qui ne répondraient pas aux exigences légales (avantage ne correspondant à aucune contrepartie ou manifestement disproportionné au regard de la valeur de la contrepartie consentie, absence de contrat préalable, service inexistant, service non encore rendu, …).

En cas de livraison par nos soins au client final consommateur, les frais de port supplémentaires vis-à-vis des consommateurs seront déduit du chiffre d'affaires ristournable ou de la base de calcul des rémunérations des services favorisant la commercialisation des produits et des services favorisant la relation commerciale entre nous et l'acheteur. Nous nous réservons le droit de suspendre l'application des réductions de prix ou de refuser les factures de services même rendus, si l'acheteur n'est pas à jour de ses règlements.

13 - Langue, loi applicable et attribution de juridiction

La langue des relations avec l'acheteur, en ce compris les présentes conditions générales de vente, est le français. En cas de traduction des présentes conditions, seule la version française fera foi entre les parties.

Le droit français est seul applicable à nos relations à l'exclusion de tout autre système juridique ou convention internationale. Par exception la Convention de Vienne sur la vente internationale de marchandises du 11 avril 1980 est applicable si l'acheteur étranger est ressortissant d'un état partie à cette Convention.

De convention expresse, seul le Tribunal de Commerce de notre siège social sera compétent pour statuer sur toute contestation relative à l'exécution des présentes ou plus généralement découlant de la relation commerciale avec l'acheteur, même en cas de pluralité de défendeurs, d'appel en garantie, même pour procédure d'urgence ou conservatoire, en référé ou par requête, quelles que soient les stipulations des conditions générales d'achat de l'acheteur. L'émission ou l'acceptation de traite ou de moyen de paiement n'entraîne ni novation, ni dérogation à cette attribution exclusive de compétence.

12 - Emballage facturé sur commande n'atteignant pas le franco

	Prix Euro H.T		Prix Euro H.T		Prix Euro H.T
Pochette	1,23	Carton 20x20x20	1,58	Caisse palette	18,82
		Carton 28x28x20	2,16	Palette 1.20x0.80	22,56
		Carton 60x40x30	4,31	Palette 0.60x0.80	19,03

Clés de rechange / Port et emballage Jusqu'à 24 clés, sauf Corse	Prix Euro H.T
Port	7,44
Emballage	1,24

13 - Port facturé (transporteur)

(*): F: Prix forfaitaire - A (Arrondi) - D (Prix au detail ramené au diviseur)

					de	1	11	21	31	41	51	61	71	81	91	100	300	700
					a	10	20	30	40	50	60	70	80	90	99	299	699	1500
Pays	Dpt	Destination	Difficulté	Poids réel		F	F	F	F	F	F	F	F	F	F	A/10 - D/100	A/10 - D/100	A/10 - D/100
AD				Oui		35,63	36,70	39,68	45,05	48,56	52,77	77,82	80,33	83,83	86,24	86,24	77,66	65,21
FR	1	Ain		Oui		28,50	31,18	34,69	38,68	41,45	44,89	66,32	68,52	71,69	73,33	73,33	66,16	55,55
FR	1	Ain	Montagne	Oui		32,79	35,93	39,84	44,51	47,72	51,63	76,52	78,90	82,41	84,49	84,49	75,84	63,83
FR	2	Aisne		Oui		14,93	16,41	18,30	20,08	21,68	23,61	34,83	36,13	37,54	38,42	38,42	34,81	29,18
FR	3	Allier		Oui		25,59	28,04	31,18	34,69	37,32	40,46	59,66	61,83	64,37	66,00	66,00	59,24	49,84
FR	4	Alpes-de-Haute-Provence		Oui		32,71	35,47	38,94	43,43	47,06	51,01	75,09	77,60	80,77	83,19	83,19	74,85	63,23
FR	4	Alpes-de-Haute-Provence	Hte montagne	Oui		37,62	40,84	44,75	50,18	54,15	58,54	86,24	89,20	92,93	95,76	95,76	86,02	72,51
FR	5	Hautes-Alpes		Oui		31,34	34,17	37,62	41,75	45,21	48,88	72,01	74,75	77,82	80,11	80,11	71,91	60,30
FR	5	Hautes-Alpes	Hte montagne	Oui		36,09	39,30	43,21	47,96	51,93	56,24	82,85	85,80	89,52	92,27	92,27	82,89	69,34
FR	6	Alpes-Maritimes		Oui		38,30	41,53	45,45	51,09	54,93	59,62	87,88	90,73	94,68	97,30	97,30	87,82	73,49
FR	6	Alpes-Maritimes	Hte montagne	Oui		44,13	47,80	52,33	58,70	63,13	68,64	101,23	104,19	108,80	112,07	112,07	100,95	84,51
FR	7	Ardèche		Oui		30,04	32,85	36,39	40,46	43,67	47,20	69,60	72,01	75,09	77,38	77,38	69,76	58,72
FR	8	Ardennes		Oui		16,87	18,46	20,68	22,75	24,59	26,82	39,28	40,72	42,47	43,65	43,65	39,24	33,29
FR	9	Ariège		Oui		32,71	35,47	38,94	43,43	47,06	51,01	75,09	77,60	80,77	83,19	83,19	74,85	63,23
FR	9	Ariège	Hte montagne	Oui		37,62	40,84	44,75	50,18	54,15	58,54	86,24	89,20	92,93	95,76	95,76	86,02	72,51
FR	10	Aube		Oui		20,92	22,83	25,35	28,04	30,20	32,85	48,48	50,24	52,41	53,73	53,73	48,58	40,78
FR	11	Aude		Oui		32,71	35,47	38,94	43,43	47,06	51,01	75,09	77,60	80,77	83,19	83,19	74,85	63,23
FR	12	Aveyron		Oui		30,64	33,41	36,78	40,98	44,43	47,80	70,49	73,11	76,52	78,60	78,60	70,59	59,28
FR	13	Bouches-du-Rhône		Oui		36,62	39,78	43,67	48,74	52,61	57,08	83,95	86,90	90,63	93,25	93,25	84,05	70,71
FR	14	Calvados		Oui		19,00	20,68	23,13	25,35	27,50	29,96	44,11	45,87	47,70	48,82	48,82	43,65	37,04
FR	15	Cantal		Oui		30,04	32,85	36,39	40,46	43,67	47,20	69,60	72,01	75,09	77,38	77,38	69,76	58,72
FR	16	Charente		Oui		28,50	31,18	34,69	38,68	41,45	44,89	66,32	68,52	71,69	73,33	73,33	66,16	55,55
FR	17	Charente-Maritime		Oui		31,93	34,87	38,82	43,21	46,42	50,34	74,23	76,84	80,33	82,31	82,31	74,03	62,43
FR	17	Charente-Maritime	Ile	Oui		36,70	40,08	44,67	49,72	53,55	57,84	85,36	88,32	92,39	94,57	94,57	85,04	71,89
FR	18	Cher		Oui		24,59	26,82	29,72	33,09	35,79	38,68	57,12	59,20	61,61	63,25	63,25	56,96	47,66

(*): F: Prix forfaitaire - A (Arrondi) -				de	1	11	21	31	41	51	61	71	81	91	100	300	700
D (Prix au detail ramené au diviseur)				à	10	20	30	40	50	60	70	80	90	99	299	699	1500
Pays	Dpt	Destination	Difficulté	Poids réel	F	F	F	F	F	F	F	F	F	F	A/10 - D/100	A/10 - D/100	A/10 - D/100
FR	19	Corrèze		Oui	29,02	31,87	35,25	39,38	42,37	45,83	67,64	70,16	73,11	74,97	74,97	67,30	56,52
FR	20	Corse		Oui	72,79	79,00	86,42	97,08	104,27	113,31	167,34	172,29	180,03	185,18	185,18	166,64	139,87
FR	21	Côte-d'Or		Oui	25,59	28,04	31,18	34,69	37,32	40,46	59,66	61,83	64,37	66,00	66,00	59,24	49,84
FR	22	Côtes d'Armor		Oui	26,67	29,34	32,49	36,09	38,82	41,97	62,05	64,37	66,78	68,52	68,52	61,71	51,81
FR	22	Côtes d'Armor	Ile	Oui	30,64	33,55	37,32	41,45	44,67	48,26	71,69	74,11	76,84	78,90	78,90	70,91	59,50
FR	23	Creuse		Oui	26,67	29,34	32,49	36,09	38,82	41,97	62,05	64,37	66,78	68,52	68,52	61,71	51,81
FR	24	Dordogne		Oui	29,02	31,87	35,25	39,38	42,37	45,83	67,64	70,16	73,11	74,97	74,97	67,30	56,52
FR	25	Doubs		Oui	26,67	29,34	32,49	36,09	38,82	41,97	62,05	64,37	66,78	68,52	68,52	61,71	51,81
FR	26	Drôme		Oui	29,58	32,49	35,93	39,84	43,07	46,42	68,52	71,15	74,11	75,96	75,96	68,46	57,52
FR	27	Eure		Oui	14,93	16,41	18,30	20,08	21,68	23,61	34,83	36,13	37,54	38,42	38,42	34,81	29,18
FR	28	Eure-et-Loir		Oui	19,00	20,68	23,13	25,35	27,50	29,96	44,11	45,87	47,70	48,82	48,82	43,65	37,04
FR	29	Finistère		Oui	29,02	31,87	35,25	39,38	42,37	45,83	67,64	70,16	73,11	74,97	74,97	67,30	56,52
FR	29	Finistère	Ile	Oui	33,41	36,62	40,68	45,27	48,64	52,61	77,70	80,65	84,29	86,12	86,12	77,50	65,21
FR	30	Gard		Oui	31,34	34,17	37,62	41,75	45,21	48,88	72,01	74,75	77,82	80,11	80,11	71,91	60,30
FR	31	Haute-Garonne		Oui	31,34	34,17	37,62	41,75	45,21	48,88	72,01	74,75	77,82	80,11	80,11	71,91	60,30
FR	32	Gers		Oui	31,34	34,17	37,62	41,75	45,21	48,88	72,01	74,75	77,82	80,11	80,11	71,91	60,30
FR	33	Gironde		Oui	29,58	32,49	35,93	39,84	43,07	46,42	68,52	71,15	74,11	75,96	75,96	68,46	57,52
FR	34	Hérault		Oui	32,09	34,77	38,30	42,67	46,18	49,88	73,55	75,96	79,46	81,55	81,55	73,37	61,87
FR	35	Ille-et-Vilaine		Oui	25,59	28,04	31,18	34,69	37,32	40,46	59,66	61,83	64,37	66,00	66,00	59,24	49,84
FR	36	Indre		Oui	24,59	26,82	29,72	33,09	35,79	38,68	57,12	59,20	61,61	63,25	63,25	56,96	47,66
FR	37	Indre-et-Loire		Oui	22,75	24,75	27,50	30,56	32,85	35,79	52,53	54,37	56,92	58,22	58,22	52,37	43,93
FR	38	Isère		Oui	29,58	32,49	35,93	39,84	43,07	46,42	68,52	71,15	74,11	75,96	75,96	68,46	57,52
FR	38	Isère	Hte montagne	Oui	33,93	37,32	41,14	45,89	49,58	53,55	78,90	81,97	85,26	87,56	87,56	78,64	66,00
FR	39	Jura		Oui	27,66	30,20	33,55	37,46	40,14	43,43	64,37	66,54	69,40	71,15	71,15	64,03	53,79
FR	40	Landes		Oui	30,64	33,41	36,78	40,98	44,43	47,80	70,49	73,11	76,52	78,60	78,60	70,59	59,28
FR	41	Loir-et-Cher		Oui	22,75	24,75	27,50	30,56	32,85	35,79	52,53	54,37	56,92	58,22	58,22	52,37	43,93
FR	42	Loire		Oui	28,50	31,18	34,69	38,68	41,45	44,89	66,32	68,52	71,69	73,33	73,33	66,16	55,55
FR	43	Haute-Loire		Oui	29,58	32,49	35,93	39,84	43,07	46,42	68,52	71,15	74,11	75,96	75,96	68,46	57,52
FR	44	Loire-Atlantique		Oui	26,67	29,34	32,49	36,09	38,82	41,97	62,05	64,37	66,78	68,52	68,52	61,71	51,81
FR	45	Loiret		Oui	20,92	22,83	25,35	28,04	30,20	32,85	48,48	50,24	52,41	53,73	53,73	48,58	40,78
FR	46	Lot		Oui	30,04	32,85	36,39	40,46	43,67	47,20	69,60	72,01	75,09	77,38	77,38	69,76	58,72
FR	47	Lot-et-Garonne		Oui	30,64	33,41	36,78	40,98	44,43	47,80	70,49	73,11	76,52	78,60	78,60	70,59	59,28
FR	48	Lozère		Oui	30,64	33,41	36,78	40,98	44,43	47,80	70,49	73,11	76,52	78,60	78,60	70,59	59,28
FR	49	Maine-et-Loire		Oui	24,59	26,82	29,72	33,09	35,79	38,68	57,12	59,20	61,61	63,25	63,25	56,96	47,66
FR	50	Manche		Oui	20,92	22,83	25,35	28,04	30,20	32,85	48,48	50,24	52,41	53,73	53,73	48,58	40,78
FR	50	Manche	Ile	Oui	24,15	26,21	29,20	32,23	34,77	37,84	55,81	57,80	60,32	61,73	61,73	55,81	46,68

(*): F: Prix forfaitaire - A (Arrondi) -				de	1	11	21	31	41	51	61	71	81	91	100	300	700
D (Prix au detail ramené au diviseur)				à	10	20	30	40	50	60	70	80	90	99	299	699	1500
Pays	Dpt	Destination	Difficulté	Poids réel	F	F	F	F	F	F	F	F	F	F	A/10 - D/100	A/10 - D/100	A/10 - D/100
FR	51	Marne		Oui	19,00	20,68	23,13	25,35	27,50	29,96	44,11	45,87	47,70	48,82	48,82	43,65	37,04
FR	52	Haute-Marne		Oui	22,75	24,75	27,50	30,56	32,85	35,79	52,53	54,37	56,92	58,22	58,22	52,37	43,93
FR	53	Mayenne		Oui	22,75	24,75	27,50	30,56	32,85	35,79	52,53	54,37	56,92	58,22	58,22	52,37	43,93
FR	54	Meurthe-et-Moselle		Oui	24,59	26,82	29,72	33,09	35,79	38,68	57,12	59,20	61,61	63,25	63,25	56,96	47,66
FR	55	Meuse		Oui	20,92	22,83	25,35	28,04	30,20	32,85	48,48	50,24	52,41	53,73	53,73	48,58	40,78
FR	56	Morbihan		Oui	27,66	30,20	33,55	37,46	40,14	43,43	64,37	66,54	69,40	71,15	71,15	64,03	53,79
FR	56	Morbihan	Ile	Oui	31,87	34,87	38,68	43,07	46,28	50,18	74,11	76,72	79,80	81,97	81,97	73,71	61,87
FR	57	Moselle		Oui	24,59	26,82	29,72	33,09	35,79	38,68	57,12	59,20	61,61	63,25	63,25	56,96	47,66
FR	58	Nièvre		Oui	24,59	26,82	29,72	33,09	35,79	38,68	57,12	59,20	61,61	63,25	63,25	56,96	47,66
FR	59	Nord		Oui	16,71	18,38	20,38	22,53	24,37	26,57	38,96	40,38	42,15	43,01	43,01	38,90	32,87
FR	60	Oise		Oui	13,09	14,41	15,93	17,54	19,00	20,46	30,32	31,18	32,61	33,49	33,49	30,52	25,41
FR	61	Orne		Oui	20,92	22,83	25,35	28,04	30,20	32,85	48,48	50,24	52,41	53,73	53,73	48,58	40,78
FR	62	Pas-de-Calais		Oui	13,09	14,41	15,93	17,54	19,00	20,46	30,32	31,18	32,61	33,49	33,49	30,52	25,41
FR	63	Puy-de-Dôme		Oui	27,66	30,20	33,55	37,46	40,14	43,43	64,37	66,54	69,40	71,15	71,15	64,03	53,79
FR	64	Pyrénées-Atlantiques		Oui	32,09	34,77	38,30	42,67	46,18	49,88	73,55	75,96	79,46	81,55	81,55	73,37	61,87
FR	64	Pyrénées-Atlantiques	Hte montagne	Oui	36,78	40,00	44,13	49,04	53,01	57,46	84,61	87,56	91,39	93,91	93,91	84,39	71,11
FR	65	Hautes-Pyrénées		Oui	32,09	34,77	38,30	42,67	46,18	49,88	73,55	75,96	79,46	81,55	81,55	73,37	61,87
FR	65	Hautes-Pyrénées	Hte montagne	Oui	36,78	40,00	44,13	49,04	53,01	57,46	84,61	87,56	91,39	93,91	93,91	84,39	71,11
FR	66	Pyrénées-Orientales		Oui	33,93	36,70	39,68	45,05	48,56	52,77	77,82	80,33	83,83	86,24	86,24	77,66	65,21
FR	66	Pyrénées-Orientales	Hte montagne	Oui	39,14	42,37	45,73	51,85	55,84	60,75	89,52	92,39	96,42	99,16	99,16	89,32	75,25
FR	67	Bas-Rhin		Oui	26,67	29,34	32,49	36,09	38,82	41,97	62,05	64,37	66,78	68,52	68,52	61,71	51,81
FR	68	Haut-Rhin		Oui	26,67	29,34	32,49	36,09	38,82	41,97	62,05	64,37	66,78	68,52	68,52	61,71	51,81
FR	69	Rhône		Oui	28,50	31,18	34,69	38,68	41,45	44,89	66,32	68,52	71,69	73,33	73,33	66,16	55,55
FR	70	Haute-Saône		Oui	25,59	28,04	31,18	34,69	37,32	40,46	59,66	61,83	64,37	66,00	66,00	59,24	49,84
FR	71	Saône-et-Loire		Oui	27,66	30,20	33,55	37,46	40,14	43,43	64,37	66,54	69,40	71,15	71,15	64,03	53,79
FR	72	Sarthe		Oui	20,92	22,83	25,35	28,04	30,20	32,85	48,48	50,24	52,41	53,73	53,73	48,58	40,78
FR	73	Savoie		Oui	29,02	31,87	35,25	39,38	42,37	45,83	67,64	70,16	73,11	74,97	74,97	67,30	56,52
FR	73	Savoie	Hte montagne	Oui	33,41	36,62	40,68	45,27	48,64	52,61	77,70	80,65	84,29	86,12	86,12	77,50	65,21
FR	74	Haute-Savoie		Oui	29,02	31,87	35,25	39,38	42,37	45,83	67,64	70,16	73,11	74,97	74,97	67,30	56,52
FR	74	Haute-Savoie	Hte montagne	Oui	33,41	36,62	40,68	45,27	48,64	52,61	77,70	80,65	84,29	86,12	86,12	77,50	65,21
FR	75	Paris		Oui	25,61	28,10	31,38	34,41	37,16	40,46	41,77	43,35	45,05	46,09	46,09	41,75	29,18
FR	76	Seine-Maritime		Oui	14,93	16,41	18,30	20,08	21,68	23,61	34,83	36,13	37,54	38,42	38,42	34,81	29,18
FR	77	Seine-et-Marne		Oui	25,61	28,10	31,38	34,41	37,16	40,46	41,77	43,35	45,05	46,09	46,09	41,75	29,18

(*): F: Prix forfaitaire - A (Arrondi) -					de	1	11	21	31	41	51	61	71	81	91	100	300	700
D (Prix au detail ramené au diviseur)					à	10	20	30	40	50	60	70	80	90	99	299	699	1500
Pays	Dpt	Destination		Difficulté	Poids réel	F	F	F	F	F	F	F	F	F	F	A/10 - D/100	A/10 - D/100	A/10 - D/100
FR	78	Yvelines			Oui	25,61	28,10	31,38	34,41	37,16	40,46	41,77	43,35	45,05	46,09	46,09	41,75	29,18
FR	79	Deux-Sèvres			Oui	27,66	30,20	33,55	37,46	40,14	43,43	64,37	66,54	69,40	71,15	71,15	64,03	53,79
FR	80	Somme			Oui	13,09	14,41	15,93	17,54	19,00	20,46	30,32	31,18	32,61	33,49	33,49	30,52	25,41
FR	81	Tarn			Oui	31,34	34,17	37,62	41,75	45,21	48,88	72,01	74,75	77,82	80,11	80,11	71,91	60,30
FR	82	Tarn-et-Garonne			Oui	30,64	33,41	36,78	40,98	44,43	47,80	70,49	73,11	76,52	78,60	78,60	70,59	59,28
FR	83	Var			Oui	33,41	36,23	39,68	44,43	47,80	51,93	76,62	79,02	82,53	85,02	85,02	76,66	64,01
FR	84	Vaucluse			Oui	34,55	37,62	41,37	45,97	49,72	53,79	79,26	82,07	85,70	88,22	88,22	78,96	66,78
FR	85	Vendée			Oui	27,66	30,20	33,55	37,46	40,14	43,43	64,37	66,54	69,40	71,15	71,15	64,03	53,79
FR	85	Vendée	Ile		Oui	31,87	34,87	38,68	43,07	46,28	50,18	74,11	76,72	79,80	81,97	81,97	73,71	61,87
FR	86	Vienne			Oui	25,59	28,04	31,18	34,69	37,32	40,46	59,66	61,83	64,37	66,00	66,00	59,24	49,84
FR	87	Haute-Vienne			Oui	30,56	33,33	36,84	41,14	44,35	47,86	70,93	73,33	76,52	78,36	78,36	70,41	59,10
FR	88	Vosges			Oui	25,59	28,04	31,18	34,69	37,32	40,46	59,66	61,83	64,37	66,00	66,00	59,24	49,84
FR	89	Yonne			Oui	20,92	22,83	25,35	28,04	30,20	32,85	48,48	50,24	52,41	53,73	53,73	48,58	40,78
FR	90	Terr. de Belfort			Oui	27,66	30,20	33,55	37,46	40,14	43,43	64,37	66,54	69,40	71,15	71,15	64,03	53,79
FR	91	Essonne			Oui	25,61	28,10	31,38	34,41	37,16	40,46	41,77	43,35	45,05	46,09	46,09	41,75	29,18
FR	92	Hauts-de-Seine			Oui	25,61	28,10	31,38	34,41	37,16	40,46	41,77	43,35	45,05	46,09	46,09	41,75	29,18
FR	93	Seine-St-Denis			Oui	25,61	28,10	31,38	34,41	37,16	40,46	41,77	43,35	45,05	46,09	46,09	41,75	29,18
FR	94	Val-de-Marne			Oui	25,61	28,10	31,38	34,41	37,16	40,46	41,77	43,35	45,05	46,09	46,09	41,75	29,18
FR	95	Val-D'Oise			Oui	25,61	28,10	31,38	34,41	37,16	40,46	41,77	43,35	45,05	46,09	46,09	41,75	29,18
LU					Oui	22,75	24,75	27,50	30,56	32,85	35,79	52,53	54,37	56,92	58,22	58,22	52,37	43,93
MC					Oui	38,30	41,53	45,45	51,09	54,93	59,62	87,88	90,73	94,68	97,30	97,30	87,82	73,49

Notes



www.thirard.fr

www.thirardbalcani.ro
www.thirardpolska.pl

afaq
QSE
Qualité Sécurité Environnement
AFNOR CERTIFICATION
ISO 9001 - ISO 45001
ISO 14001

Communication THIRARD – 00009024 – T107/2024